EN
IT
FR
DE
ES

–

2025

Guida Prodotti
Unione Europea
Nord America 60Hz
Sud America 60Hz
Internazionale 50Hz

AERMEC

AERMEC

Guida Prodotti 2025

L'impresa

Giordano Riello, fondatore di Aermec, affiancato dai figli Alessandro e Raffaella, ha improntato l'Azienda al rispetto di valori ben precisi:

Rispetto per l'ambiente

Attraverso l'impiego di fluidi frigorigeni ecologici e innovative soluzioni impiantistiche basate sull'utilizzo dell'acqua come fluido vettore.

Risparmio energetico

La grande sfida del Terzo Millennio, con la messa a punto di sistemi di riscaldamento e condizionamento integrati che consentono l'uso dei terminali solo dove e quando serve.

Controllo dell'inquinamento acustico

Con prodotti caratterizzati da bassi livelli di emissione sonora, scrupolosamente testati prima di essere avviati alla vendita.

Attenzione alla salute

Con l'impiego di filtri speciali che trattengono le più piccole particelle in sospensione, con il sistema Cold Plasma Generator che garantisce un'efficace purificazione dell'aria rendendo l'ambiente più salubre e con il nuovo dispositivo fotocatalitico, il sistema di depurazione dell'aria ideale per ambienti che richiedono il massimo grado di igiene.

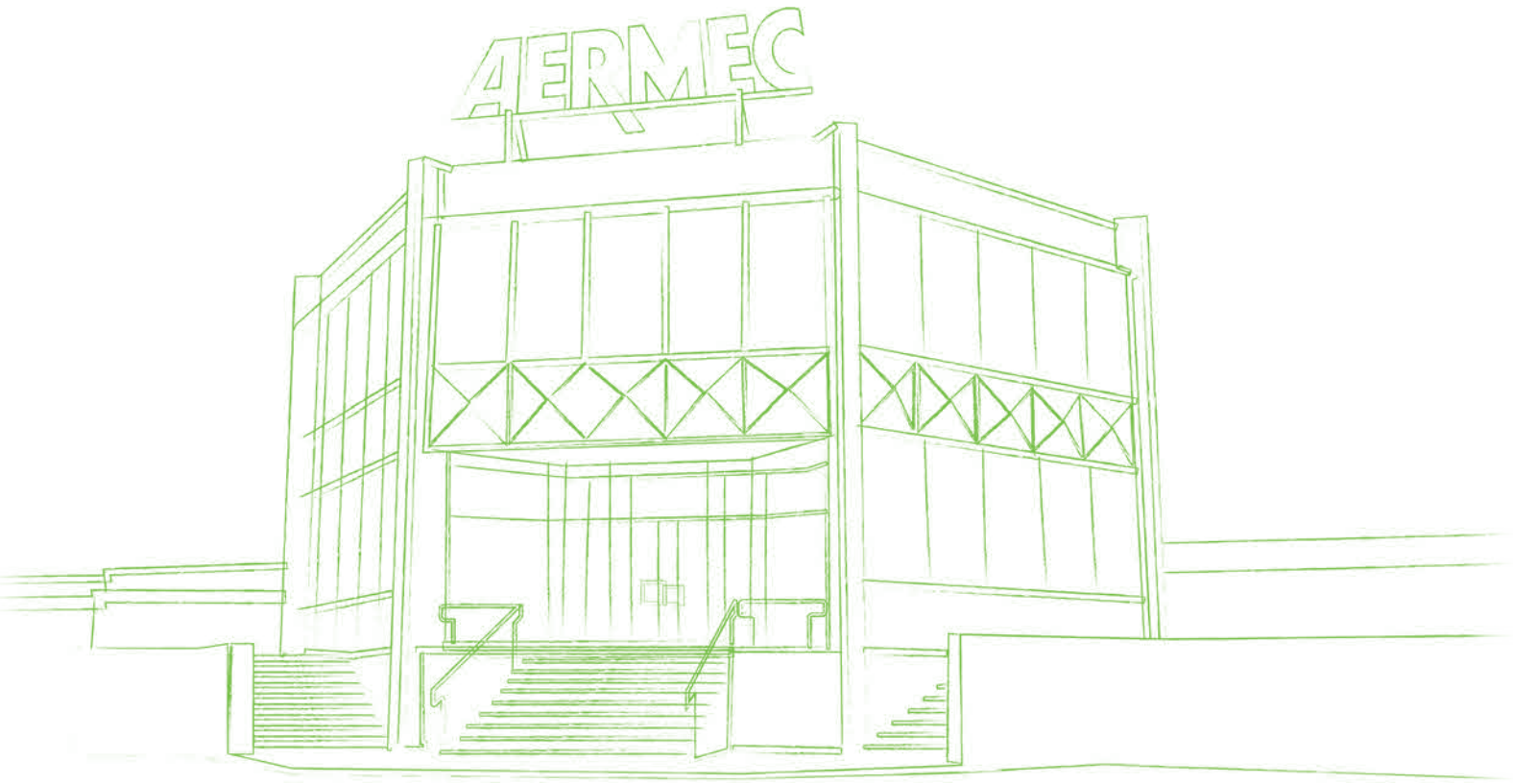

La storia

1961
Giordano Riello fonda la Riello Condizionatori, che produce inizialmente solo per terzi. La storia comincia.

1963
Nasce il marchio Aermec, e caratterizza tutti i prodotti dell'azienda che ben presto progetta e realizza apparecchi in proprio. Il marchio impone in modo sempre più deciso i prodotti dell'azienda e la identifica in Italia e in Europa.

1970
Già in questi anni Aermec è in grado, con un solo apparecchio, di fornire aria fresca e calda. Aermec presenta il primo condizionatore a due sezioni. È "apripista" dello "split-system". Inizia la produzione di ventilconvettori.

1973
Aermec riceve European Award Gold Mercury.

1980
Negli anni '80 si sviluppa la produzione di refrigeratori d'acqua e di centrali per il trattamento dell'aria.

1990
Gli anni '90 segnano il definitivo consolidamento dell'azienda. Il marchio Aermec identifica prodotti di elevata tecnologia e design raffinato.

1998
Il marchio si fa azienda. Dall' 1 gennaio Aermec diventa il nome della società oltre a continuare a caratterizzare i prodotti.

2002
Design e tecnologia: Aermec lancia gli OMNIA, una nuova generazione di ventilconvettori studiati per il settore residenziale. Il modello Omnia HL è il frutto della collaborazione con un designer di fama mondiale: Giugiaro.

2003
Viene acquisita Aermec UK.

2004
Il mercato internazionale chiede numeri e Aermec risponde. Giordano Riello reimposta il sistema produttivo con una rivoluzionaria robotica flessibile.

2008
Aermec risponde con macchine sempre più efficienti alle sfide globali di risparmio energetico e di salvaguardia dell'ambiente.

2011
Aermec compie 50 anni. L'azienda si è sviluppata e ampliata, sempre attenta a interpretare e anticipare le esigenze del mercato. Promozione del "progetto integrato" tra termotecnico e architetto.

2012
Viene acquisita Aermec Polska.

2015
Viene inaugurata la camera di collaudo attualmente più grande in Europa.

2017
Aermec riceve l'Innovation Award da parte delle Organizzazioni statunitensi ASHRAE, AHRI e AHR EXPO. Aermec riceve l'attestazione di "Prime Company" per la solidità economica e affidabilità commerciale da parte della società Dun & Bradstreet.
Viene acquisista Aermec Deutshland.

2018
Aermec riceve a Londra da una Giuria Internazionale qualificata il 1° Premio "RAC Cooling Industry Award 2018".

2019
Aermec riceve il PREMIO NATIONAL ACR & HEAT PUMPS AWARD 2019, per la categoria Data Center, Roof top and Chiller installation e il Premio H&V News 2019 Award attribuito da una giuria tecnica HVAC nel Regno Unito.

2020
Aermec riceve per il secondo anno consecutivo il Premio ACR NEWS AWARDS per la categoria dei Data Center nel Regno Unito.

2021
Aermec compie 60 anni.
Il 60° anniversario della nascita di Aermec coincide con la pandemia dovuta al Covid 19.
L'Azienda apre un Hub vaccinale a disposizione non solo dei propri collaboratori ma di tutta la popolazione del territorio.

2022
Aermec supera la barriera del 300 milioni di fatturato.
Il 12 maggio si inaugura il Centro Ricerche e Formazione Raffaello Riello.

2023
Il 14 maggio ci lascia il Fondatore Giordano Riello.

2024
Vengono acquisite le spagnole Airlan e Airlan Industrial. Nasce la holding Aermec Nord America che controlla Aermec USA e Aermec Canada per la distribuzione dei prodotti nel continente Nord Americano.

INDICE DEI LOGHI:

CERTIFICATIONI:

Marcatura CE

GAS:

Gas-R290

Gas-R32

Gas-R1234ze

Gas-R134a

Gas-R410A

Gas-XP10

TIPOLOGIE DI FUNZIONAMENTO:

Moto-evaporante

Raffreddamento e riscaldamento

Solo raffreddamento

Acqua calda sanitaria

Moto-condensante

Free-Cooling

Solo riscaldamento

Polivalente

Per impianti a quattro tubi

Per impianti a tre tubi

Per impianti a due tubi

TIPOLOGIE DI INSTALLAZIONE:

Installazione controsoffitto (cassette)

Installazione a soffitto

Installazione canalizzata

Installazione a pavimento

Installazione a parete

Unità da interno ad aria

Unità da esterno ad aria

Unità da interno ad acqua

TIPOLOGIE DI SCAMBIATORE:

Recuperatore di calore

Scambiatore a piastre

Gruppo di pompaggio

Scambiatore a fascio tubiero

Serbatoio d'accumulo

TIPOLOGIE DI COMPRESSORE:

Compressore centrifugo

Compressore centrifugo a Inverter

Compressore rotativo

Compressore rotativo a Inverter

Compressore scroll

Compressore scroll a Inverter

Compressore a doppia vite

Compressore a doppia vite a Inverter

Compressore alternativo

TIPOLOGIE DI VENTILATORI:

Ventilatore assiale

Ventilatore assiale a Inverter

Ventilatore centrifugo

Ventilatore centrifugo a Inverter

Ventilatore EC

Ventilatore EC a Inverter

Ventilatore PlugFan

Ventilatore PlugFan a Inverter

EXTRA:

Dispositivo Inverter

Compatibile con il protocollo ModBus

Dispositivo Cold Plasma

Controllo touch

Compatibile con il sistema VMF (Variable Multi Flow)

EUROVENT CERTIFIED PERFORMANCE
AHU N° 04.04.052
Range NCD
www.eurovent-certification.com

Aermec è una società della Giordano Riello International Group, che partecipa al programma Eurovent per la serie NCD.

EUROVENT CERTIFIED PERFORMANCE
www.eurovent-certification.com

Aermec partecipa al programmi EUROVENT: FCH - FCHP per le gamme fancoil.
Aermec partecipa al programmi EUROVENT: LCP per gamme chiller.
I prodotti interessati figurano nel sito www.eurovent-certification.com

MISTO
Carta da fonti gestite in maniera responsabile
FSC® C111834

STAMPATA IN UNO
STABILIMENTO CARBON FREE

INDICE

	VENTILCONVETTORI		P. aria (m³/h)	P. frig. (kW)	P. term. (kW)	Pag.
	Installazione universale con mantello					
	FCZ	On/Off	110-1300	0,65-7,62	1,45-17,02	12
	FCZI	Inverter	140-1140	0,89-8,60	2,02-17,10	25
	FCZ-D	On/Off	140-720	0,89-4,25	2,02-8,50	34
	FCZI-D	Inverter	140-720	0,89-4,25	2,02-8,50	39
	FCZ-H	On/Off	140-1140	0,89-8,60	2,02-17,10	44
	FCZI-H	Inverter	140-1140	0,89-8,60	2,02-17,10	50
new	**FCZ-ASW**	On/Off	110-1300	0,65-7,62	1,45-17,02	56
	Omnia UL	On/Off	80-460	0,53-2,79	1,06-5,94	57
	Omnia ULI	Inverter	110-460	0,69-2,79	0,76-5,94	61
	Omnia Radiant	On/Off o inverter con piastra radiante	190-460	1,42-2,83	2,89-5,94	65
new	**Omnia ULSI_B**	Inverter	46-427	0,37-3,00	0,35-5,73	70
	Installazione pensile a bassa prevalenza senza mantello					
	FCY	On/Off	148-1050	0,93-5,80	1,05-12,09	74
	FCYI	Inverter	123-799	0,80-4,70	0,90-10,15	85
	FCZ P - PO	On/Off	110-1300	0,65-7,62	1,45-17,02	95
	FCZI P	Inverter	140-1140	0,89-8,60	2,02-17,10	112
	Omnia UL-P	On/Off	80-460	0,53-2,79	0,52-5,94	124
	Omnia ULI P	Inverter	110-460	0,69-2,79	0,76-5,94	128
new	**Omnia ULSI_P**	Inverter	46-427	0,37-3,00	0,35-5,73	131
	Installazione a canale ad alta prevalenza					
	VED 030-340	On/Off con prevalenza da 21-66Pa	161-775	0,97-5,26	0,90-10,95	135
	VED 030I-340I	Inverter con prevalenza da 21-66Pa	161-775	0,98-5,27	0,90-10,95	141
	VED 430-741	On/Off con prevalenza da 24-75Pa	750-2358	4,54-16,10	5,20-31,71	147
	VED 530I-741I	Inverter con prevalenza da 32-69Pa	1060-2358	6,05-16,08	6,70-31,71	153
	VDCA-D	Ventilconvettore per installazione a canale	260-2800	0,79-12,81	1,57-16,67	159
	VDCB-D	Ventilconvettore per installazione a canale	200-3200	0,53-14,32	1,04-18,63	166
	MZC	Plenum con serrande motorizzate per terminali canalizzati	-	-	-	174
	Installazione a cassette					
	VEC	On/Off ad effetto coanda	130-613	0,80-4,28	0,95-9,18	178
	VEC-I	Inverter ad effetto coanda	130-613	0,80-4,28	0,95-9,18	182
	FCL	On/Off	300-1750	1,14-10,83	1,74-21,75	186
	FCLI	Inverter	300-1750	1,15-10,87	1,10-21,75	193
	Installazione wall					
	FCW	On/Off	280-1082	1,37-7,00	1,42-14,00	200
	FCWI	Inverter	280-1082	1,37-7,00	1,42-14,00	204
	Ventilcassaforma	Dima d'installazione ad incasso nel muro per ventilconvettori	-	-	-	207
	Pannelli comandi	Gamma dei pannelli comandi per ventilconvettori	-	-	-	210
	VMF	Sistema (Variable Multi Flow) per la gestione d'impianti	-	-	-	214

	RECUPERATORI		P. aria (m³/h)	P. frig. (kW)	P. term. (kW)	Pag.
	RPS	Recuperatore a flussi in controcorrente con motore Inverter	800	-	-	226
	REPURO	Recuperatore a flussi incrociati	100-650	-	-	231
	TRS	Recuperatore con scambiatore entalpico	250-1300	-	-	237
	RPLI	Recuperatore a flussi in controcorrente con motore Inverter	200-3900	-	-	239
	RTD	Unità di recupero termodinamico dotata di pompa di calore integrata	1100-3200	-	-	244
	RPF	Recuperatore controcorrente ad alto rendimento	790-4250	-	-	248
	URX-CF	Recuperatore a flussi incrociati e circuito frigorifero	750-3300	-	-	252
	URHE-CF	Recuperatore a flussi incrociati alto rendimento e circuito frigorifero	1000-3300	-	-	256
	ERSR	Recuperatore rotativo ad alta efficienza	1000-30000	-	-	260

	TRATTAMENTO ARIA		P. aria (m³/h)	P. frig. (kW)	P. term. (kW)	Pag.
	Unità trattamento aria compatte					
	TVS	Portata d'aria da 800÷5200 m³/h	800-5200	4,40-27,80	10,50-66,40	266
	TVH	Portata d'aria da 800÷5200 m³/h	800-5200	4,70-29,30	11,60-73,90	275
	TS	Portata d'aria da 810÷4225 m³/h	810-4225	4,39-24,93	8,89-52,44	284
	TA	Portata d'aria da 800÷5000 m³/h	800-5000	4,2-39,6	3,9-72,8	288
	TN	Portata d'aria da 3000÷23000 m³/h	3000-23000	12,6-127,8	14,7-277,3	293
	Centrali trattamento aria modulari					
	NCD	Per settore terziario e industriale	1134-79475	-	-	300
	SPL 025-130	Per aree wellness	4000-13000	-	-	303
	SPL 160-250	Per aree wellness	16000-25000	-	-	307
	Condizionatori monoblocco di tipo ROOF-TOP					
new	**RTG 060X-125X**	Per applicazioni a medio affollamento	-	57,7-128,1	58,1-124,6	310
	RTX N1-N8	Per applicazioni a medio affollamento	-	12,70-49,95	13,50-50,79	316
	RTX 09-16	Per applicazioni a medio affollamento	-	50-135	49-141	321
	RTX 17-23	Per applicazioni a medio affollamento	-	151-307	152-310	327
	RTY 01-10	Per applicazioni ad elevato affollamento	-	30,2-133,6	29,3-137,9	332

	CHILLER E POMPE DI CALORE ARIA / ACQUA		P. aria (m³/h)	P. frig. (kW)	P. term. (kW)	Pag.
	Unità con compressori scroll					
	ANKI 020-080	Pompa di calore reversibile inverter	-	5,8-24,8	6,1-20,8	338
	HMI	Pompa di calore reversibile ottimizzata per il riscaldamento	-	3,0-14,5	4,0-15,5	344
new	**HMI 180T-220T**	Pompa di calore reversibile ottimizzata per il riscaldamento	-	17,5-21,0	18,0-22,0	351
	BHP	Pompa di calore aria/acqua reversibile di tipo split	-	3,2-11,5	4,0-16,0	356
	HMG	Pompa di calore reversibile	-	32-60	35-65	369
	HMG_P		-	33-60	36-65	
	ANLI	Pompa di calore reversibile inverter	-	29,0-42,3	31,4-33,3	377
	ANK 020-150	Pompa di calore reversibile ottimizzata per il riscaldamento	-	6,8-39,8	8,0-35,3	383
new	**SHW**	Pompa di calore con accumulo ACS	-	-	-	390
	MIC	Refrigeratore condensato ad aria	-	3	-	393
	ANL 021-202	Refrigeratore / Motocondensante	-	5,7-43,3	-	398
	ANL 021H-203H	Pompa di calore reversibile	-	5,7-49,1	6,2-43,3	404
	NRK 0090-0150	Pompa di calore reversibile ottimizzata per il riscaldamento	-	18,4-31,0	20,8-34,4	412
	NRK 0200-0700	Pompa di calore reversibile ottimizzata per il riscaldamento	-	35,5-148,0	42,3-175,0	416
	NRV 0550	Refrigeratore	-	108,3	-	422
new	**PRM 0504**	Pompa di calore modulare reversibile	-	95,6	101,7	427
new	**PRG-0282H-0654H**	Pompa di calore reversibile	-	49-143	51-143	434
	NRB 0282-0754	Refrigeratore	-	56-202	-	443
	NRB 0282H-0754H	Pompa di calore reversibile		52-261	57-193	453
	NRG 0282-0804	Refrigeratore	-	55,8-224,6	-	461
	NRG 0282H-0804H	Pompa di calore reversibile	-	52,5-212,0	56,6-214,4	470
	NRGI 151-602	Refrigeratore	-	31,0-132,2	-	478
	NRGI 151H-602H	Pompa di calore reversibile	-	28,9-123,7	31,6-133,9	483
	NRL 0280-0350	Refrigeratore	-	56,0-82,0	-	489
	NRL 0280H-0350H	Pompa di calore reversibile	-	51,0-76,0	58,0-86,0	494
	NRG 0800-3600	Refrigeratore	-	225,7-1034,5	-	499
	NRG 0800H-3600H	Pompa di calore reversibile	-	194,9-962,3	209,6-991,9	508
	NRB 0800-2406	Refrigeratore (scambiatore a piastre)	-	216,9-716,9	-	517
	NRB 0800-2406 Q	Refrigeratore (scambiatore a fascio tubiero)	-	216,9-716,9	-	526
	NRB 0800H-2406H	Pompa di calore reversibile (scambiatore a piastre)	-	196,4-647,7	209,8-683,9	535
	NRB 0800W-2406W	Pompa di calore reversibile (scambiatore a fascio tubiero)	-	196,4-647,7	209,8-683,9	544
	CL 025-200	Refrigeratore con ventilatori Plug Fan	-	5,8-41,0	-	552
	CL 025H-200H	Pompa di calore reversibile con ventilatori Plug Fan	-	6,5-50,9	7,7-44,8	557
	NLC 0280-1250	Refrigeratore con ventilatori Plug Fan	-	53-322	-	563
	NLC 0280H-1250H	Pompa di calore con ventilatori Plug Fan	-	53-322	55-342	570
	Unità con compressori a vite					
	NSM 1402-9603	Refrigeratore	-	302-2100	-	575
	NSMI 1251-6102	Refrigeratore con compressore inverter	-	285,6-1342,6	-	589
	NSH	Pompa di calore reversibile	-	251-731	281-786	593
	NSG	Refrigeratore (con R1234ze)	-	228-1580	-	599
	Unità con compressori centrifughi					
	TBA 1300-4325	Refrigeratore condensato ad aria	-	328-1404	-	610
	TBG 1230-4310	Refrigeratore condensato ad aria	-	200-1165	-	615

	CHILLER ARIA / ACQUA FREECOOLING		P. aria (m³/h)	P. frig. (kW)	P. term. (kW)	Pag.
	Unità con compressori scroll					
	NRG 0282-0754 F	Refrigeratore con free cooling	-	58-190	-	622
	NRG 0800-2400-F	Refrigeratore con free cooling	-	224-717	-	627
	NRG 0800-2400-B	Refrigeratore versioni glycol free	-	224-717	-	634
	NRB 0800-2406 F	Refrigeratore con free cooling	-	211-680	-	641
	NRB 0800-2406 B	Refrigeratore versioni glycol free		211-680	-	649
	NRV 0550 F	Refrigeratore con free cooling	-	99,9-105,4	-	656
	Unità con compressori a vite					
	NSM 1402-9603 F	Refrigeratore con free cooling	-	306-2028	-	660
	NSM 1402-9603 B	Refrigeratore versioni glycol free	-	305,8-2028,1	-	673
	NSMI 1251-6102 F	Refrigeratore con free cooling e compressori inverter	-	286-1280	-	684
	TBA 1300-3350 F	Refrigeratore condensato ad aria con free-cooling	-	317,2-1223,6	-	689
	TBG 1230-4310 F	Refrigeratore condensato ad aria con free-cooling	-	238-1110	-	694

	CHILLER E POMPE DI CALORE ACQUA / ACQUA		P. aria (m³/h)	P. frig. (kW)	P. term. (kW)	Pag.
	Unità con compressori scroll					
	VENICE-H	Pompa di calore reversibile lato gas	-	6,9-,9,7	8,3-11,7	702
	WRL 026H-161H	Pompa di calore reversibile lato gas	-	6,0-40,0	8,0-48,0	705
	WRL 026-161	Pompa di calore reversibile lato acqua	-	6,6-44,2	7,5-48,0	712
	WRL 180H-650H	Pompa di calore reversibile lato gas	-	44,9-157,4	53,0-183,3	718
	WRL 180-650	Pompa di calore reversibile lato acqua	-	49,0-174,0	55,0-192,0	722
	WRK	Pompa di calore reversibile lato gas	-	38,9-165,9	48,5-207,7	727
	WWB 0300-0900	Pompa di calore non reversibile	-	-	56,7-265,9	735
new	**WWBG**	Pompa di calore acqua/acqua non reversibile	-	-	77,2-,138,2	740
	WWM	Pompa di calore reversibile lato acqua	-	96	110	745
	NXW 0503-1654	Pompa di calore reversibile lato acqua	-	111-511	127-582	751
	NXW 0503H - 1654H	Pompa di calore reversibile lato gas	-	106-477	125-565	756
new	**NGW-0500-2600**	Pompa di calore reversibile lato acqua	-	116,3-790,2	131,3-904,6	761
new	**NGW-0350H-2600H**	Pompa di calore reversibile lato gas	-	107,0-746,4	126,3-879,3	766
	Unità con compressori a vite					
	WS 0601-2802	Pompa di calore reversibile lato acqua	-	147-700	164-778	772
	HWS 0601 - 2802	Pompa di calore reversibile lato acqua	-	147-369	165-778	776
	HWSG	Pompa di calore reversibile lato acqua	-	110-396	122-595	781
	WSH	Pompa di calore reversibile lato gas	-	165,8-269,7	183,3-300,3	785
	WFGI	Pompa di calore reversibile lato acqua	-	217-1765	243-1960	789
	WFGN	Pompa di calore reversibile lato acqua	-	136-1727	153-1921	799
	WFI	Pompa di calore reversibile lato acqua	-	291-2406	326-2664	806
	WFN	Pompa di calore reversibile lato acqua	-	182-2349	205-2610	815
	Unità con compressori centrifughi					
	WMX	Refrigeratore (con R134a)	-	280,1-324,2	-	823
	WMG	Refrigeratore (con R1234ze)	-	282,3-312,4	-	826
	WTX	Refrigeratore	-	222,9-1958,4	-	829
	WTG	Refrigeratore (con R1234ze)	-	246,6-1959,4	-	834

	POLIVALENTI		P. aria (m³/h)	P. frig. (kW)	P. term. (kW)	Pag.
	NRP 0200-0750	Polivalente aria-acqua (scambiatore a piastre)	-	43-185	46-205	840
	NRP 0804-2406	Polivalente aria-acqua (scambiatore a piastre)	-	207-639	208-662	847
new	**NPG 0800-3600**	Polivalente aria-acqua (scambiatore a piastre)	-	206,8-937,3	211,7-977,6	854
	CPS	Unità multifunzione a più livelli di temperatura	-	164-491	176-505	864
	NXP 0500-1650	Polivalente acqua-acqua (scambiatore a piastre)	-	108-502	122-549	869

	CONDIZIONATORI DI PRECISIONE		P. aria (m³/h)	P. frig. (kW)	P. term. (kW)	Pag.
	P 10-932	Espansione diretta condensate (ad aria - acqua) / acqua refrigerata	-	7-160	-	878
	G 070-1342	Espansione diretta condensate (ad aria - acqua) / acqua refrigerata	-	50-222	-	883
	R 20-361	Espansione diretta condensate (ad aria - acqua) / acqua refrigerata	-	10-37	-	887
	CONDIZIONATORI D'AMBIENTE		**P. aria (m³/h)**	**P. frig. (kW)**	**P. term. (kW)**	**Pag.**
	Monoblocco					
	FK	Monoblocco finestra	-	2,7-3,6	-	894
	CMP (COMPACT)	Monoblocco senza unità esterna	-	2,35	2,36	897
new	PST	Condizionatore portatile	-	3,5	2,9	900
	Monosplit					
	SPG	Monosplit	-	2,5-6,2	2,8-6,5	903
	SGE	Monosplit	-	2,8-5,9	2,9-6,0	908
	SCG_1	Monosplit	-	7,2-12,5	7,9-14,5	912
	CKG	Monosplit	-	2,7-6,6	2,9-6,8	916
	LPG	Monosplit	-	3,5-16,0	4,0-17,0	922
	MVAS	Monosplit duct ad alta prevalenza	-	22,4-28,0	24,0-30,0	931
	Multisplit					
	MPG	Multisplit	-	4,1-12,1	4,4-13,0	934
	MGE	Multisplit		4,1-7,9	4,4-8,2	951
new	MGEHW	Multisplit	-	7,91	8,21	961
	SISTEMI VRF		**P. aria (m³/h)**	**P. frig. (kW)**	**P. term. (kW)**	**Pag.**
	MVBM - MVAS - MVBHR	Sistema ad espansione diretta a flusso variabile di refrigerante VRF	-	12,1-246,0	14,0-276,0	976
	PRODOTTI COMPLEMENTARI		**P. aria (m³/h)**	**P. frig. (kW)**	**P. term. (kW)**	**Pag.**
	Sistemi e kit solari A.C.S.					
	GSA - KSA - CXS	Sistemi solari, kit solari con pannelli ad alta efficienza e collettori solari sottovuoto				1004
	Accumuli idraulici					
	SAF	Termo accumuli con produzione istantanea di Acqua Calda Sanitaria	-	-	-	1008
	SAP	Gruppo di accumulo da 75l a 3500l	-	-	-	1010
	Kit idronici Plug &play					
	WST	Kit idronico plug&play	-	80-1500	-	1013
	Torri di raffreddamento					
	TRA	Torri di raffreddamento	-	-	-	1016
	Condensatori remoti e Raffreddatori di liquido					
new	Condensatori remoti - Dry Cooler		-	8-2200	-	1019
	Condizionatori condensati ad acqua					
	FW-R	Condizionatore condensato ad acqua	-	2,9-4,0	4,3-5,2	1025
	CWX-CWXM	Unità motocondensante ad acqua	-	2,7-7,1	-	1027
	Deumidificatore					
	DMT	Deumidificatore	-	-	-	1030
	DMH -DMV	Deumidificatore	-	-	-	1034

BIM

Building Information Modeling

Sistema informativo digitale 3D

- **Download facile e intuitivo**
- **Formato RFA (Autodesk Revit Family File)**



DESCRIZIONE

I modelli BIM Aermec racchiudono informazioni che sono utili nella fase di progettazione impiantistica MEP. La tecnologia BIM offre molteplici vantaggi come: maggiore efficienza e produttività, meno errori, meno costi, maggiore interoperabilità, massima condivisione delle informazioni, un controllo più puntuale e coerente delle unità, superando le inefficienze ed inesattezze del metodo progettuale tradizionale delle pratiche professionali convenzionali, permettendo di realizzare la piena integrazione tra la fase progettuale e quella esecutiva.
Cerca e scarica i prodotti HVAC per riscaldamento, ventilazione e condizionamento. Sfoglia la libreria di famiglie BIM per selezionare i prodotti da utilizzare nel tuo progetto.

CARATTERISTICHE

I modelli BIM Aermec contengono le seguenti informazioni:

— Dati prestazioni in riscaldamento e raffreddamento
— Dati energetici
— Dati elettrici
— Dati sonori
— Caratteristiche delle connessioni idrauliche
— Caratteristiche costruttive
— Dati dimensionali

COMPATIBILITÀ

I modelli BIM Aermec sono scaricabili in formato rfa (Autodesk Revit Family File) e su richiesta anche in formato di interscambio .ifc per garantire la massima compatibilità con tutti i software BIM.

MODELLI DISPONIBILI

— Ventilconvettori
— Recuperatori
— Unità trattamento aria
— Chiller e pompe di calore aria / acqua
— Chiller aria / acqua freecooling
— Chiller e pompe di calore acqua / acqua
— Polivalenti
— Rooftop

Attraverso il seguente QR code è possibile accedere nell'area web download AERMEC dove selezionare e scaricare l'unità desiderata:

TERMINALI PER IMPIANTI

In quest'area di apparecchi per la climatizzazione, Aermec è sinonimo di leader:
un'azienda primaria in Italia e ai vertici in Europa.
Una posizione di leadership che nasce da un'esperienza pluriennale e che si è consolidata anno dopo anno. Cura del particolare; materiali di prima scelta; soluzioni tecnologiche d'avanguardia per assicurare le migliori prestazioni con livelli di rumorosità nemmeno avvertibili, specialmente alle basse velocità;
attenzione alle dimensioni e agli ingombri, paragonabili a quelli di un normale radiatore, per rendere possibile l'inserimento in ogni ambiente sia residenziale che commerciale;
design esclusivo, anticipatore delle attese e in sintonia con i gusti di ogni raffinato arredatore;
nuovi pannelli elettronici di comando che ne automatizzano tutte le funzioni delineando una climatizzazione veramente a misura d'uomo.
Tutto questo, e altro ancora, sono i ventilconvettori di Aermec.

	VENTILCONVETTORI		P. aria (m³/h)	P. frig. (kW)	P. term. (kW)	Pag.
	Installazione universale con mantello					
	FCZ	On/Off	110-1300	0,65-7,62	1,45-17,02	12
	FCZI	Inverter	140-1140	0,89-8,60	2,02-17,10	25
	FCZ-D	On/Off	140-720	0,89-4,25	2,02-8,50	34
	FCZI-D	Inverter	140-720	0,89-4,25	2,02-8,50	39
	FCZ-H	On/Off	140-1140	0,89-8,60	2,02-17,10	44
	FCZI-H	Inverter	140-1140	0,89-8,60	2,02-17,10	50
new	**FCZ-ASW**	On/Off	110-1300	0,65-7,62	1,45-17,02	56
	Omnia UL	On/Off	80-460	0,53-2,79	1,06-5,94	57
	Omnia ULI	Inverter	110-460	0,69-2,79	0,76-5,94	61
	Omnia Radiant	On/Off o inverter con piastra radiante	190-460	1,42-2,83	2,89-5,94	65
new	**Omnia ULSI_B**	Inverter	46-427	0,37-3,00	0,35-5,73	70
	Installazione pensile a bassa prevalenza senza mantello					
	FCY	On/Off	148-1050	0,93-5,80	1,05-12,09	74
	FCYI	Inverter	123-799	0,80-4,70	0,90-10,15	85
	FCZ P - PO	On/Off	110-1300	0,65-7,62	1,45-17,02	95
	FCZI P	Inverter	140-1140	0,89-8,60	2,02-17,10	112
	Omnia UL-P	On/Off	80-460	0,53-2,79	0,52-5,94	124
	Omnia ULI P	Inverter	110-460	0,69-2,79	0,76-5,94	128
new	**Omnia ULSI_P**	Inverter	46-427	0,37-3,00	0,35-5,73	131
	Installazione a canale ad alta prevalenza					
	VED 030-340	On/Off con prevalenza da 21-66Pa	161-775	0,97-5,26	0,90-10,95	135
	VED 030I-340I	Inverter con prevalenza da 21-66Pa	161-775	0,98-5,27	0,90-10,95	141
	VED 430-741	On/Off con prevalenza da 24-75Pa	750-2358	4,54-16,10	5,20-31,71	147
	VED 530I-741I	Inverter con prevalenza da 32-69Pa	1060-2358	6,05-16,08	6,70-31,71	153
	VDCA-D	Ventilconvettore per installazione a canale	260-2800	0,79-12,81	1,57-16,67	159
	VDCB-D	Ventilconvettore per installazione a canale	200-3200	0,53-14,32	1,04-18,63	166
	MZC	Plenum con serrande motorizzate per terminali canalizzati	-	-	-	174
	Installazione a cassette					
	VEC	On/Off ad effetto coanda	130-613	0,80-4,28	0,95-9,18	178
	VEC-I	Inverter ad effetto coanda	130-613	0,80-4,28	0,95-9,18	182
	FCL	On/Off	300-1750	1,14-10,83	1,74-21,75	186
	FCLI	Inverter	300-1750	1,15-10,87	1,10-21,75	193
	Installazione wall					
	FCW	On/Off	280-1082	1,37-7,00	1,42-14,00	200
	FCWI	Inverter	280-1082	1,37-7,00	1,42-14,00	204
	Ventilcassaforma	Dima d'installazione ad incasso nel muro per ventilconvettori	-	-	-	207
	Pannelli comandi	Gamma dei pannelli comandi per ventilconvettori	-	-	-	210
	VMF	Sistema (Variable Multi Flow) per la gestione d'impianti	-	-	-	214

FCZ

Ventilconvettore per installazione universale e a pavimento

Potenza frigorifera 0,65 ÷ 7,62 kW
Potenza termica 1,45 ÷ 17,02 kW

- **Massima silenziosità**
- **Controllore touch retroilluminato programmabile mediante smart device**



DESCRIZIONE

Ventilconvettori installabili in qualsiasi tipo d'impianto 2 / 4 tubi e in abbinamento a qualsiasi generatore di calore anche a basse temperature e grazie alla disponibilità di varie versioni e configurazioni, è facile scegliere la soluzione ottimale per qualsiasi esigenza.

CARATTERISTICHE

Mantello

Mobile metallico di protezione con verniciatura poliestere anticorrosione RAL 9003, mentre la testata con la griglia di distribuzione dell'aria è in materiale plastico RAL 7047.
A seconda della versione la griglia di distribuzione può essere regolabile.

Gruppo ventilante

Costituito da ventilatori centrifughi a doppia aspirazione, particolarmente silenziosi, bilanciati staticamente e dinamicamente e direttamente accoppiati all'albero motore.
Il motore elettrico è monofase a tre velocità, montato su supporti antivibranti e con condensatore permanentemente inserito.
Le coclee a protezione dei ventilatori sono estraibili ed ispezionabili per una facile ed efficace pulizia.

Scambiatore di calore a pacco alettato

Con tubi di rame ed alette in alluminio, lo scambiatore principale standard o maggiorato e l'eventuale scambiatore secondario hanno attacchi idraulici gas femmina e i collettori sono corredati di sfoghi d'aria.
Lo scambiatore non è adatto ad essere utilizzato in atmosfere corrosive o in tutti quegli ambienti in cui si possano generare corrosioni nei confronti dell'alluminio.
Reversibilità degli attacchi idraulici in fase d'installazione solo per le unità con lo scambiatore principale standard, maggiorato o standard con accessorio BV. Non reversibili in tutte le altre configurazioni. Sono comunque disponibili in fase d'ordine le unità con gli attacchi idraulici dello scambiatore a destra.

Bacinella raccolta condensa

Di serie in materiale plastico e fissata alla struttura interna; con scarico condensa esterno.

Filtro aria

Filtro aria classe Coarse 25% per tutte le versioni di facile estrazione e pulizia.
Nella versione APC la purificazione dell'aria è assicurata dal depuratore Cold Plasma.
Il Depuratore d'aria è in grado di abbattere gli inquinanti decomponendone le molecole tramite scariche elettriche, provocando la scissione delle molecole d'acqua presenti nell'aria in ioni positivi e negativi. Tali ioni neutralizzano le molecole degli inquinanti gassosi ottenendo prodotti normalmente presenti nell'aria pulita. Il dispositivo è in grado di eliminare il 90% dei batteri. Il risultato è un'aria pulita, ionizzata e priva di cattivi odori.

VERSIONI

A Alto con griglia di distribuzione dell'aria fissa e con comando a bordo
ACT Alto con griglia di distribuzione dell'aria e termostato elettronico
AF Alto senza comando a bordo e con aspirazione frontale
APC Alto con griglia di distribuzione dell'aria, termostato elettronico e depuratore Cold Plasma
AS Alto con griglia di distribuzione dell'aria senza comando a bordo
U Universale con griglia di distribuzione dell'aria regolabile senza termostato a bordo
UA Universale con griglia di distribuzione dell'aria fissa senza termostato a bordo
UF Universale con griglia di distribuzione dell'aria regolabile senza termostato a bordo e con griglia di aspirazione frontale

Versioni con griglia fissa (mobile alto)

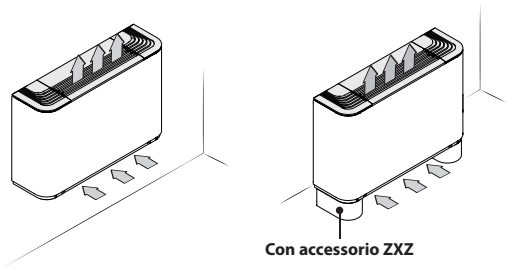

FCZ_A
— Con commutatore a bordo.
FCZ_AS
— Compatibile con il sistema VMF.
— Senza comando a bordo.
FCZ_ACT
— Con termostato elettronico solo per impianti a 2 tubi.
FCZ_APC
— Con termostato elettronico solo per impianti a 2 tubi.
— Depuratore Cold Plasma

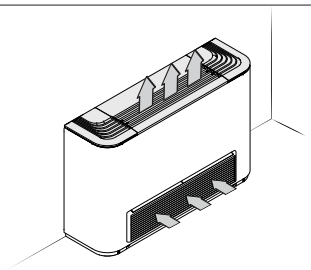

FCZ_AF
— Senza comando a bordo.
— Compatibile con il sistema VMF.
— Griglia di aspirazione frontale.

Versioni con griglia orientabile e fissa (universale)

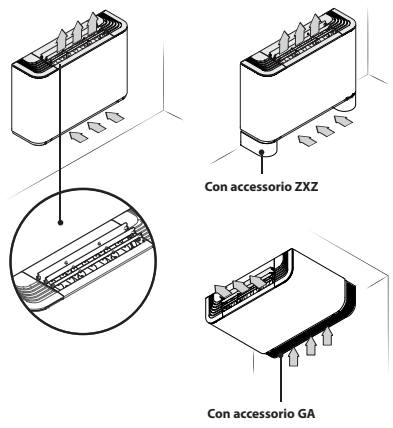

FCZ_U
— Compatibile con il sistema VMF.
— Senza comando a bordo.
— Griglia di distribuzione con alette regolabili. È presente un'unica griglia nelle taglie 1, 2 e 3 mentre, nelle taglie 4, 5, 6, 7, 8, 9 e 10 le griglie sono tre e completamente indipendenti l'una dall'altra. Una volta chiuse tutte le alette l'unità risulterà spenta.
— Installazione verticale e orizzontale per impianti a 2 e a 4 tubi.
FCZ_UA
— Compatibile con il sistema VMF.
— Senza comando a bordo.
— Griglia di distribuzione aria con le alette fisse.
— Installazione verticale e orizzontale per impianti a 2 e a 4 tubi.

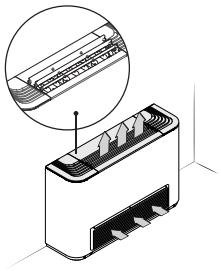

FCZ_UF
— Compatibile con il sistema VMF.
— Senza comando a bordo.
— Griglia di mandata dell'aria con alette orientabili.
— Griglia di aspirazione frontale.

GUIDA ALLA SELEZIONE DELLE CONFIGURAZIONI POSSIBILI

Campo		Descrizione
1,2,3		**FCZ**
4		**Taglia** 1, 2, 3, 4, 5, 6, 7, 8, 9, 10
5		**Scambiatore di calore principale**
	0	Standard
	5	Maggiorato
6		**Scambiatore di calore secondario**
	0	Senza scambiatore
	1	Standard
	2	Maggiorato
7		**Versione**
		Installazione solo verticale.
	A	Alto con griglia di distribuzione dell'aria fissa e con comando a bordo
	ACT	Alto con griglia di distribuzione dell'aria e termostato elettronico
	AF	Alto senza comando a bordo e con aspirazione frontale
	APC	Alto con griglia di distribuzione dell'aria, termostato elettronico e depuratore Cold Plasma
	AS	Alto senza comando a bordo
		Installazione verticale e orizzontale.
	U	Universale con griglia di distribuzione dell'aria regolabile senza termostato a bordo
	UA	Universale con griglia di distribuzione dell'aria fissa senza termostato a bordo
	UF	Universale con griglia di distribuzione dell'aria regolabile senza termostato a bordo e con griglia di aspirazione frontale

GRANDEZZE DISPONIBILI PER VERSIONE

Taglia		100	101	102	150	200	201	202	250	300	301	302	350	400	401	402	450	500	501	502	550
Versioni prodotte per grandezza																					
Versioni disponibili per grandezza	A,AS,U,UA	•	•	•	•	•	•	•	•	•	•	•	•	•	•	•	•	•	•	•	•
	ACT,APC	•	-	-	•	•	-	-	•	•	-	-	•	•	-	-	•	•	-	-	•
	AF,UF	•	-	-	•	•	-	-	•	•	-	-	•	•	-	-	•	•	-	-	•

Taglia		600	601	602	650	700	701	702	750	800	801	802	850	900	901	950	1000	1001
Versioni prodotte per grandezza																		
Versioni disponibili per grandezza	A,AS,U,UA	•	•	•	•	•	•	•	•	•	•	•	•	•	•	•	•	•
	ACT,APC	•	-	-	•	•	-	-	•	•	-	-	•	•	-	•	•	-
	AF,UF	-	-	-	-	-	-	-	-	-	-	-	-	•	-	•	•	-

ACCESSORI

Pannelli comando

AER503IR: Termostato da incasso a display retroilluminato, tastiera capacitiva e ricevitore ad infrarossi, per il controllo di ventilconvettori sia con motori asincroni che brushless. Il termostato negli impianti 2 tubi può controllare ventilconvettori standard o equipaggiati con resistenza elettrica, con dispositivi di depurazione (Cold Plasma e lampada germicida), con la piastra radiante o con doppia mandata FCZ-D (Dualjet). Inoltre può controllare impianti con pannelli radianti o impianti misti ventilconvettori e pavimento radiante. Essendo anche dotato di un ricevitore ad infrarossi può a sua volta essere controllato dal telecomando VMF-IR.

DSKT: Termostato dotato di un display luminoso di facile lettura che fornisce informazioni chiare sulla temperatura ambiente, impostazioni di programmazione e altro ancora. Grazie allo switch a ghiera ergonomica, regolare la temperatura desiderata è facilissimo. La manopola permette di effettuare regolazioni precise e immediate, offrendo una modalità di controllo classica ma altamente efficace. Non solo funzionale, ma anche esteticamente piacevole. Il nostro termostato presenta un design moderno e compatto che si adatta perfettamente a qualsiasi ambiente, aggiungendo un tocco di stile alla tua casa o ufficio.

PX2Z: Commutatore elettromeccanico da bordo macchina.

SA5: kit sonda aria (L = 15 m) con passacavo blocca sonda.

SIT3: Scheda interfaccia termostato. Consente di realizzare una rete di ventilconvettori (max. 10) comandati da un pannello centralizzato (commutatore o termostato). Comanda le 3 velocità del ventilatore e deve essere installata su ogni ventilconvettore della rete; riceve i comandi dal commutatore o dalla scheda SIT5. In caso di installazione di termostati Aermec, è obbligatorio prevedere l'accessorio se l'assorbimento dell'unità supera i 0,7 A.

SIT5: Scheda interfaccia termostato. Consente di realizzare una rete di ventilconvettori (max. 10) comandati da un pannello centralizzato. Comanda le 3 velocità del ventilatore e fino a 2 valvole (impianti a quattro tubi); trasmette i comandi del termostato alla rete di ventilconvettori.

SW3: Sonda acqua (L = 2.5 m) per il controllo di minima, massima e consente il cambio di stagione automatico ai termostati elettronici dotati di change over lato acqua.

SW5: kit sonda acqua (L = 15m) con tronchetto porta sonda, clip di fissaggio e porta sonda da scambiatore.

T-TOUCH: Controllo touch da bordo macchina per il controllo di ventilconvettori con motori asincroni. Negli impianti 2 tubi può controllare ventilconvettori standard o equipaggiati con resistenza elettrica, con dispositivi di depurazione aria o con la doppia mandata FCZ-D (Dualjet). Negli impianti 4 tubi solo ventilconvettori standard.

TX: Termostato da parete per il controllo di ventilconvettori 2/4 tubi sia con motori asincroni che brushless. Il termostato negli impianti 2 tubi può controllare ventilconvettori standard o equipaggiati con resistenza elettrica, con dispositivi di depurazione aria, con la piastra radiante o con doppia mandata FCZ-D (Dualjet).

TXB: Termostato da bordo macchina per ventilconvettori 2/4 tubi della serie FCZ con motore asincrono, completo di sonda acqua e sonda aria da posizionare negli appositi alloggiamenti. Il termostato negli impianti 2 tubi può controllare ventilconvettori standard o equipaggiati con resistenza elettrica, con dispositivi di depurazione aria, con la piastra radiante o con doppia mandata FCZ-D (Dualjet).

WMT10: Termostato elettronico, di colore bianco, con ventilazione termostatata o continua.

WMT16: Termostato elettromeccanico con ventilazione termostatata.

WMT16CV: Termostato elettromeccanico con ventilazione continua.

AerSuite

L'applicazione AerSuite consente il controllo da remoto dell''interfaccia utente DI24, con termostati VMF-E19/VMF-E19I, attraverso Smart Device con sistema operativo iOS e Android.

Si tratta di un'applicazione per Smartphone e Tablet con la quale l'utente sarà in grado di accedere e gestire da remoto il funzionamento del proprio impianto. Per maggiori informazioni sull'uso dell'applicazione e delle funzioni disponibili fare riferimento alla rispettiva documentazione presente nel sito.



Sistema VMF

DI24: Interfaccia da incasso (scatola 503) con display touch screen da 2,4" da abbinare agli accessori VMF-E19, VMF-E19I. Permette di regolare e monitorare la temperatura all'interno degli ambienti in modo preciso e puntuale; oltre ad accedere ed interagire con le informazioni di funzionamento del proprio impianto, parametri e allarmi, permette di impostare delle fasce orarie. Grazie alla connessione Wi-Fi di cui è dotato, DI24 in abbinamento con la APP AerSuite (disponibile per Android e iOS) può essere comandato anche da remoto. Tutta la programmazione e gran parte delle funzioni vengono effettuate in maniera semplice e intuitiva utilizzando l'APP. Per permettere di personalizzare l'interfaccia in modo che sia perfettamente integrata con lo stile di ogni casa, DI24 è compatibile con le placche delle maggiori marche disponibili in commercio, per saperne di più vi rimandiamo alla nostra documentazione; è comunque disponibile a catalogo come accessorio separato una placca con il suo supporto di colore grigio grafite DI24CP.

VMF-E19: Termostato, da fissare sulla fiancata del ventilconvettore, dotato di serie di sonda aria e di sonda acqua.

VMF-E2Z: Interfaccia utente bordo macchina, da abbinare agli accessori VMF-E19 e VMF-E19I.

VMF-E3: Interfaccia utente a parete, da abbinare agli accessori VMF-E19, VMF-E19I, alle griglie GLF_N/M e GLL_N ed è controllabile tramite comando VMF-IR.

VMF-E4DX: Interfaccia utente a parete. Frontale di colore grigio PANTONE 425C (METAL).

VMF-E4X: Interfaccia utente a parete. Frontale di colore chiaro PANTONE COOL GRAY 1C.

VMF-IR: Interfaccia utente compatibile con il termostato AER503IR, VMF-E3 e con tutte le griglie dei cassette dotate del ricevitore ad infrarossi compatibili con il sistema VMF.

VMF-SW: Sonda acqua (L = 2.5m) da utilizzare eventualmente in sostituzione di quella di serie fornita con i termostati VMF-E19 e VMF-E19I, per l'installazione della stessa a monte della valvola.

VMF-SW1: Sonda acqua (L = 2.5m) aggiuntiva da utilizzare eventualmente per impianti a 4 tubi con i termostati VMF-E19 e VMF-E19I per il controllo di massima nel rango freddo

VMHI: Il pannello VMHI può essere utilizzato come interfaccia utente dei termostati VMF-E19/E19I, delle griglie GLFxN/M o GLLxN oppure come interfaccia del sistema MZC. Ciò che determina che tipo di funzione deve espletare l'interfaccia utente è determinato dalla corretta parametrizzazione dello stesso e dal rispetto delle connessioni elettriche tra interfaccia e termostato o interfaccia e plenum.

Valvole ad acqua

VCZ_X: Kit valvola 3 vie per ventilconvettore con batteria singola attacchi destri (VCZ_X4R) o sinistri (VCZ_X4L) per impianto a 4 tubi. con il circuito "caldo" e "freddo" totalmente separati. Il kit è costituito da 2 valvole isolate a 3 vie e 4 attacchi complete di attuatori elettrotermici, gusci isolanti per le valvole e le relative raccorderie idrauliche. Versione X4L per ventilconvettori ad attacchi sinistri e X4R per ventilconvettori ad attacchi destri. Alimentazione 230V~50Hz.
VCZ: Kit valvola Kit valvola motorizzata a 3 vie. Il kit è costituito da una valvola con il suo guscio isolante, dall'attuatore e dalla relativa raccorderia idraulica, è adatto all'installazione sui ventilconvettori con attacchi sia a destra sia a sinistra. La valvola se abbinata alla bacinella raccolta condensa BCZ5 o BCZ6 per garantirne un miglior alloggiamento è possibile togliere il guscio isolante.
VCF44 - 45 - per scambiatore secondario: Kit valvola motorizzata a 3 vie per batteria secondaria solo caldo. Il kit è costituito da una valvola con il suo guscio isolante, dall'attuatore e dalla relativa raccorderia idraulica, è adatto all'installazione sia sui ventilconvettori con attacchi idraulici a destra che a sinistra.
VCZD: Kit valvola motorizzata a 2 vie. Il kit è costituito da una valvola, dall'attuatore e dalla relativa raccorderia idraulica, è adatto all'installazione sia sui ventilconvettori con attacchi a destra che a sinistra.
VJP: Valvola combinata di regolazione e bilanciamento, per impianti 2 e 4 tubi da installare esternamente all'unità, fornita senza raccordi e componentistica idraulica. La valvola, riesce a garantire una portata d'acqua costante nel terminale, all'interno del suo range operativo.

Batteria aggiuntiva (solo caldo)

BV: Scambiatore di calore ad acqua calda ad 1 rango.
RX: Batteria elettrica del tipo corazzato con termostato di sicurezza.

Accessori per l'installazione

PCZ: Pannello in lamiera per la chiusura della parte posteriore dell'unità. Per fissare il ventilconvettore a pavimento prevedere l'accessorio staffe SPCZ.
GA: Griglia di aspirazione inferiore per ventilconvettori mantellati. Si può usare nelle installazioni pensili e a pavimento, solo nell'installazione a pavimento bisogna prevedere anche l'accessorio FIKIT.
FIKIT: Staffa strutturale nell'installazione a pavimento.
DSCZ4: Kit per lo scarico della condensa.
BCZ: Bacinella raccolta condensa. Se con la bacinella raccolta condensa BCZ5 o BCZ6 è prevista anche la valvola VCZ o VCF, per un miglior alloggiamento della valvola stessa è possibile togliere il guscio isolante.
AMP: Kit per l'installazione pensile

COMPATIBILITÀ ACCESSORI

Pannelli comando

Modello	Ver	100	101	102	150	200	201	202	250
AER503IR (1)	AF,UF	•			•	•			•
	AS,U,UA	•	•	•	•	•	•	•	•
DSKT	AS	•	•	•	•	•	•	•	•
PX2Z	AF,UF	•			•	•			•
	AS,U	•	•	•	•	•	•	•	•
SA5 (2)	AF,UF	•			•	•			•
	AS,U,UA	•	•	•	•	•	•	•	•
SIT3 (3)	AS,U,UA	•	•	•	•	•	•	•	•
SIT5 (4)	AS,U,UA	•	•	•	•	•	•	•	•
SW3 (2)	AF,AS,UF	•			•	•			•
	U,UA	•	•	•	•	•	•	•	•
SW5 (2)	AF,UF	•			•	•			•
	AS,U,UA	•	•	•	•	•	•	•	•
T-TOUCH (5)	AF,UF	•			•	•			•
	AS,U	•	•	•	•	•	•	•	•
TX (6)	AF,UF	•			•	•			•
	AS,U,UA	•	•	•	•	•	•	•	•
TXB (5)	AF,UF	•			•	•			•
	AS,U,UA	•	•	•	•	•	•	•	•
WMT10 (6)	AF,UF	•			•	•			•
	AS,U,UA	•	•	•	•	•	•	•	•
WMT16 (6)	AF,AS,U,UA,UF	•			•	•			•
WMT16CV (6)	AF,UF	•			•	•			•
	AS,U	•	•	•	•	•	•	•	•

Modello	Ver	300	301	302	350	400	401	402	450
AER503IR (1)	AF,UF	•			•	•			•
	AS,U,UA	•	•	•	•	•	•	•	•
DSKT	AS	•	•	•	•	•	•	•	•
PX2Z	AF,UF	•			•	•			•
	AS,U	•	•	•	•	•	•	•	•
SA5 (2)	AF,UF	•			•	•			•
	AS,U,UA	•	•	•	•	•	•	•	•
SIT3 (3)	AS,U,UA	•	•	•	•	•	•	•	•
SIT5 (4)	AS,U,UA	•	•	•	•	•	•	•	•
SW3 (2)	AF,AS,UF	•			•	•			•
	U,UA	•	•	•	•	•	•	•	•
SW5 (2)	AF,UF	•			•	•			•
	AS,U,UA	•	•	•	•	•	•	•	•
T-TOUCH (5)	AF,UF					•			•
	AS,U	•	•	•	•	•	•	•	•
TX (6)	AF,UF	•			•	•			•
	AS,U,UA	•	•	•	•	•	•	•	•
TXB (5)	AF,UF	•			•	•			•
	AS,U,UA	•	•	•	•	•	•	•	•
WMT10 (6)	AF,UF	•			•	•			•
	AS,U,UA	•	•	•	•	•	•	•	•
WMT16 (6)	AF,AS,U,UA,UF	•			•	•			•

Modello	Ver	300	301	302	350	400	401	402	450
WMT16CV (6)	AF,UF	•			•	•			•
	AS,U	•	•	•	•	•	•	•	•

Modello	Ver	500	501	502	550	600	601	602	650
AER503IR (1)	AF,UF	•			•				
	AS,U,UA	•	•	•	•	•	•	•	•
DSKT	AS	•	•	•	•	•	•	•	•
PX2Z	AF,UF	•			•				
	AS,U	•	•	•	•	•	•	•	•
SA5 (2)	AF,UF	•			•				
	AS,U,UA	•	•	•	•	•	•	•	•
SIT3 (3)	AS,U,UA	•	•	•	•	•	•	•	•
SIT5 (4)	AS,U,UA	•	•	•	•	•	•	•	•
SW3 (2)	AF,UF	•			•				
	AS	•			•	•	•	•	•
	U,UA	•	•	•	•	•	•	•	•
SW5 (2)	AF,UF	•			•				
	AS,U,UA	•	•	•	•	•	•	•	•
T-TOUCH (5)	AF,UF	•			•				
	AS,U	•	•	•	•	•	•	•	•
TX (6)	AF,UF	•			•				
	AS,U,UA	•	•	•	•	•	•	•	•
TXB (5)	AF,UF	•			•				
	AS,U,UA	•	•	•	•	•	•	•	•
WMT10 (6)	AF,UF	•			•				
	AS,U,UA	•	•	•	•	•	•	•	•
WMT16 (6)	AF,UF	•			•				
	AS,U,UA	•			•	•			•
WMT16CV (6)	AF,UF	•			•				
	AS,U	•	•	•	•	•	•	•	•

Modello	Ver	700	701	702	750	800	801	802	850
AER503IR (1)	AS,U,UA	•	•	•	•	•	•	•	•
DSKT	AS	•	•	•	•	•	•	•	•
PX2Z	AS,U	•	•	•	•	•	•	•	•
SA5 (2)	AS,U,UA	•	•	•	•	•	•	•	•
SIT3 (3)	AS,U,UA	•	•	•	•	•	•	•	•
SIT5 (4)	AS,U,UA	•	•	•	•	•	•	•	•
SW3 (2)	AS,U,UA	•	•	•	•	•	•	•	•
SW5 (2)	AS,U,UA	•	•	•	•	•	•	•	•
T-TOUCH (5)	AS,U	•	•	•	•	•	•	•	•
TX (6)	AS,U,UA	•	•	•	•	•	•	•	•
TXB (5)	AS,U,UA	•	•	•	•	•	•	•	•
WMT10 (6)	AS,U,UA	•	•	•	•	•	•	•	•
WMT16 (6)	AS,U,UA	•			•	•			•
WMT16CV (6)	AS,U	•	•	•	•	•	•	•	•

Modello	Ver	900	901	950	1000	1001
AER503IR (1)	AF,UF			•	•	
	AS,U,UA	•	•	•	•	•
DSKT	AS	•	•	•	•	•
PX2Z	AF,UF				•	
	AS,U	•	•	•	•	•
SA5 (2)	AF,UF			•	•	
	AS,U,UA	•	•	•	•	•
SIT3 (3)	AF,UF				•	
	AS,U,UA	•	•	•	•	•
SIT5 (4)	AF,UF				•	
	AS,U,UA	•	•	•	•	•
SW3 (2)	AF,UF			•	•	
	AS	•	•	•	•	
	U,UA	•	•	•	•	•
SW5 (2)	AF,UF			•	•	
	AS,U,UA	•	•	•	•	•
T-TOUCH (5)	AF,UF	•		•	•	
	AS,U	•	•	•	•	•
TX (6)	AF,UF			•	•	
	AS,U,UA	•	•	•	•	•
TXB (5)	AF,UF	•		•	•	
	AS,U,UA	•	•	•	•	•
WMT10 (6)	AF,UF	•		•	•	
	AS,U,UA	•	•	•	•	•

Modello	Ver	900	901	950	1000	1001
WMT16 (6)	AF,AS,U,UA,UF	•		•	•	
WMT16CV (6)	AF,UF	•		•	•	
	AS,U	•	•	•	•	•

(1) Installazione a parete.
(2) Sonda per i termostati AER503IR-TX se presenti.
(3) Schede per i termostati AER503IR-TX se presenti, da installare se l'assorbimento dell'unità supera 0,7 Ampere.
(4) Schede per i termostati AER503IR-TX se presenti.
(5) Installazione a bordo del fan coil.
(6) Installazione a parete. Se l'assorbimento dell'unità supera i 0,7 A o si voglia una gestione di più unità con un unico termostato, è obbligatorio prevedere la scheda SIT3 e/o SIT5.

Sistema VMF

Per maggiori informazioni sul sistema VMF fare riferimento alla documentazione dedicata.

Sistema VMF

Modello	Ver	100	101	102	150	200	201	202	250	300	301
DI24	AF,AS,U,UA,UF	•			•	•			•	•	
VMF-E19 (1)	AF,UF	•			•	•			•	•	
	AS,U,UA	•	•	•	•	•	•	•	•	•	•
VMF-E2Z	AF,UF	•			•	•			•	•	
	AS,U,UA	•	•	•	•	•	•	•	•	•	•
VMF-E3	AF,UF	•			•	•			•	•	
	U,UA	•	•	•	•	•	•	•	•	•	•
VMF-E4DX	AF,UF	•			•	•			•	•	
	AS,U,UA	•	•	•	•	•	•	•	•	•	•
VMF-E4X	AF,UF	•			•	•			•	•	
	AS,U,UA	•	•	•	•	•	•	•	•	•	•
VMF-IR	AF,UF	•			•	•			•	•	
	U,UA	•	•	•	•	•	•	•	•	•	•
VMF-SW	AF,UF	•			•	•			•	•	
	AS,U	•	•	•	•	•	•	•	•	•	•
VMF-SW1	AF,UF	•			•	•			•	•	
	AS,U	•	•	•	•	•	•	•	•	•	•
VMHI	AF,UF	•			•	•			•	•	
	AS,U,UA	•	•	•	•	•	•	•	•	•	•

Modello	Ver	302	350	400	401	402	450	500	501	502	550
DI24	AF,AS,U,UA,UF		•	•			•	•			•
VMF-E19 (1)	AF,UF		•	•			•	•			•
	AS,U,UA	•	•	•	•	•	•	•	•	•	•
VMF-E2Z	AF,UF		•	•			•	•			•
	AS,U,UA	•	•	•	•	•	•	•	•	•	•
VMF-E3	AF,UF		•	•			•	•			•
	U,UA	•	•	•	•	•	•	•	•	•	•
VMF-E4DX	AF,UF		•	•			•	•			•
	AS,U,UA	•	•	•	•	•	•	•	•	•	•
VMF-E4X	AF,UF		•	•			•	•			•
	AS,U,UA	•	•	•	•	•	•	•	•	•	•
VMF-IR	AF,UF		•	•			•	•			•
	U,UA	•	•	•	•	•	•	•	•	•	•
VMF-SW	AF,UF		•	•			•	•			•
	AS,U	•	•	•	•	•	•	•	•	•	•
VMF-SW1	AF,UF		•	•			•	•			•
	AS,U	•	•	•	•	•	•	•	•	•	•
VMHI	AF,UF		•	•			•	•			•
	AS,U,UA	•	•	•	•	•	•	•	•	•	•

Modello	Ver	600	601	602	650	700	701	702	750	800	801
DI24	AF,AS,U,UA,UF	•			•	•			•	•	
VMF-E19 (1)	AS,UA	•	•	•	•	•	•	•	•	•	•
	U		•	•			•	•			•
VMF-E2Z	AS,UA	•	•	•	•	•	•	•	•	•	•
	U		•	•			•	•			•
VMF-E3	AF,UF	•			•	•			•	•	
	U,UA	•	•	•	•	•	•	•	•	•	•
VMF-E4DX	AS,UA	•	•	•	•	•	•	•	•	•	•
	U		•	•			•	•			•
VMF-E4X	AS,UA	•	•	•	•	•	•	•	•	•	•
	U		•	•			•	•			•
VMF-IR	AF,UF	•			•	•			•	•	
	U,UA	•	•	•	•	•	•	•	•	•	•
VMF-SW	AS	•	•	•	•	•	•	•	•	•	•
	U		•	•			•	•			•

Modello	Ver	600	601	602	650	700	701	702	750	800	801
VMF-SW1	AS	•	•	•	•	•	•	•	•	•	•
	U		•	•			•	•			•
VMHI	AS,UA	•	•	•	•	•	•	•	•	•	•
	U		•	•			•	•			•

Modello	Ver	802	850	900	901	950	1000	1001
DI24	AF,AS,U,UA,UF		•	•		•	•	
VMF-E19 (1)	AF,UF					•		
	AS,UA	•	•	•	•	•	•	•
	U	•		•	•	•	•	•
VMF-E2Z	AF,UF					•		
	AS,UA	•	•	•	•	•	•	•
	U	•		•	•	•	•	•
VMF-E3	AF		•	•		•		
	U,UA	•	•	•	•	•	•	•
	UF		•	•		•	•	
VMF-E4DX	AF,UF					•		
	AS,UA	•	•	•	•	•	•	•
	U	•		•	•	•	•	•
VMF-E4X	AF,UF					•		
	AS,UA	•	•	•	•	•	•	•
	U	•		•	•	•	•	•
VMF-IR	AF		•	•		•		
	U,UA	•	•	•	•	•	•	•
	UF		•	•		•	•	
VMF-SW	AF,UF					•		
	AS	•	•	•	•	•	•	•
	U	•		•	•	•	•	•
VMF-SW1	AF,UF					•		
	AS	•	•	•	•	•	•	•
	U	•		•	•	•	•	•
VMHI	AF,UF					•		
	AS,UA	•	•	•	•	•	•	•
	U	•		•	•	•	•	•

(1) È obbligatorio prevedere anche l'accessorio VMF-SIT3V se l'assorbimento dell'unità supera 0,7 Ampere.

Valvole ad acqua

Kit valvola a 3 vie

	100	101	102	150	200	201	202	250	300	301	302	350	400	401	402	450
Batteria principale	VCZ41 VCZ4124	VCZ41 VCZ4124	VCZ41 VCZ4124	VCZ41 VCZ4124	VCZ41 VCZ4124	VCZ41 VCZ4124	VCZ41 VCZ4124	VCZ41 VCZ4124	VCZ42 VCZ4224	VCZ42 VCZ4224	VCZ42 VCZ4224	VCZ42 VCZ4224	VCZ42 VCZ4224	VCZ42 VCZ4224	VCZ42 VCZ4224	VCZ42 VCZ4224
Batteria secondaria	-	VCF44 VCF4424	VCF44 VCF4424	-	-	VCF44 VCF4424	VCF44 VCF4424	-	-	VCF44 VCF4424	VCF44 VCF4424	-	-	VCF44 VCF4424	VCF44 VCF4424	-
Batteria Aggiuntiva "BV"	VCF44 VCF4424	-	-	-	VCF44 VCF4424	-	-	-	VCF44 VCF4424	-	-	-	VCF44 VCF4424	-	-	-

	500	501	502	550	600	601	602	650	700	701	702	750	800	801	802	850
Batteria principale	VCZ42 VCZ4224	VCZ42 VCZ4224	VCZ42 VCZ4224	VCZ42 VCZ4224	VCZ42 VCZ4224	VCZ42 VCZ4224	VCZ42 VCZ4224	VCZ42 VCZ4224	VCZ42 VCZ4224	VCZ42 VCZ4224	VCZ42 VCZ4224	VCZ42 VCZ4224	VCZ42 VCZ4224	VCZ42 VCZ4224	VCZ42 VCZ4224	VCZ42 VCZ4224
Batteria secondaria	-	VCF44 VCF4424	VCF44 VCF4424	-	-	VCF44 VCF4424	VCF44 VCF4424	-	-	VCF44 VCF4424	VCF44 VCF4424	-	-	VCF44 VCF4424	VCF44 VCF4424	-
Batteria Aggiuntiva "BV"	VCF44 VCF4424	-	-	-	VCF44 VCF4424	-	-	-	VCF44 VCF4424	-	-	-	VCF44 VCF4424	-	-	-

	900	901	950	1000	1001
Batteria principale	VCZ43 VCZ4324	VCZ43 VCZ4324	VCZ43 VCZ4324	VCZ43 VCZ4324	VCZ43 VCZ4324
Batteria secondaria	-	VCF45 VCF4524	-	-	VCF45 VCF4524
Batteria Aggiuntiva "BV"	VCF45 VCF4524	-	-	VCF45 VCF4524	-

Kit valvole a 2 vie

	100	101	102	150	200	201	202	250	300	301	302	350	400	401	402	450
Batteria principale	VCZD1 VCZD124	VCZD1 VCZD124	VCZD1 VCZD124	VCZD1 VCZD124	VCZD1 VCZD124	VCZD1 VCZD124	VCZD1 VCZD124	VCZD1 VCZD124	VCZD2 VCZD224	VCZD2 VCZD224	VCZD2 VCZD224	VCZD2 VCZD224	VCZD2 VCZD224	VCZD2 VCZD224	VCZD2 VCZD224	VCZD2 VCZD224
Batteria secondaria	-	VCFD4 VCFD424	VCFD4 VCFD424	-	-	VCFD4 VCFD424	VCFD4 VCFD424	-	-	VCFD4 VCFD424	VCFD4 VCFD424	-	-	VCFD4 VCFD424	VCFD4 VCFD424	-
Batteria Aggiuntiva "BV"	VCFD4 VCFD424	-	-	-	VCFD4 VCFD424	-	-	-	VCFD4 VCFD424	-	-	-	VCFD4 VCFD424	-	-	-

	500	501	502	550	600	601	602	650	700	701	702	750	800	801	802	850

	100	101	102	150	200	201	202	250	300	301	302	350	400	401	402	450
Batteria principale	VCZD2 VCZD224	VCZD2 VCZD224	VCZD2 VCZD224	VCZD2 VCZD224	VCZD2 VCZD224	VCZD2 VCZD224	VCZD2 VCZD224	VCZD2 VCZD224	VCZD2 VCZD224	VCZD2 VCZD224	VCZD2 VCZD224	VCZD2 VCZD224	VCZD2 VCZD224	VCZD2 VCZD224	VCZD2 VCZD224	VCZD2 VCZD224
Batteria secondaria	-	VCFD4 VCFD424	VCFD4 VCFD424	-	-	VCFD4 VCFD424	VCFD4 VCFD424	-	-	VCFD4 VCFD424	VCFD4 VCFD424	-	-	VCFD4 VCFD424	VCFD4 VCFD424	-
Batteria Aggiuntiva "BV"	VCFD4 VCFD424	-	-	-	VCFD4 VCFD424	-	-	-	VCFD4 VCFD424	-	-	-	VCFD4 VCFD424	-	-	-

	900	901	950	1000	1001
Batteria principale	VCZD3 VCZD324	VCZD3 VCZD324	VCZD3 VCZD324	VCZD3 VCZD324	VCZD3 VCZD324
Batteria secondaria	-	VCFD4 VCFD424	-	-	VCFD4 VCFD424
Batteria Aggiuntiva "BV"	VCFD4 VCFD424	-	-	VCFD4 VCFD424	-

Kit valvola per impianti 4 tubi - Richiede un termostato con la gestione della valvola

Modello	Ver	100	101	102	150	200	201	202	250
VCZ1X4L (1)	AF,AS,U,UA,UF	•			•	•			•
VCZ1X4R (1)	AF,AS,U,UA,UF	•			•	•			•

Modello	Ver	300	301	302	350	400	401	402	450
VCZ2X4L (1)	AF,AS,U,UA,UF	•			•	•			•
VCZ2X4R (1)	AF,AS,U,UA,UF	•			•	•			•

Modello	Ver	500	501	502	550	600	601	602	650
VCZ2X4L (1)	AF,UF	•			•				
	AS,U,UA	•			•	•			•
VCZ2X4R (1)	AF,UF	•			•				
	AS,U,UA	•			•	•			•

Modello	Ver	700	701	702	750	800	801	802	850
VCZ2X4L (1)	AS,U,UA	•			•	•			•
VCZ2X4R (1)	AS,U,UA	•			•	•			•

Modello	Ver	900	901	950	1000	1001
VCZ3X4L (1)	AF,AS,U,UA,UF	•		•	•	
VCZ3X4R (1)	AF,AS,U,UA,UF	•		•	•	

(1) Le valvole possono essere abbinate alle unità qualora sia previsto anche un pannello comandi che le controlli.

Kit valvola combinata di regolazione e bilanciamento

Modello	Ver	100	101	102	150	200	201	202	250
VJP060 (1)	ACT,APC	•			•	•			•
	AS,U,UA	•	•	•	•	•	•	•	•
VJP060M (2)	ACT,APC	•			•	•			•
	AS,U,UA	•	•	•	•	•	•	•	•

Modello	Ver	300	301	302	350	400	401	402	450
VJP060 (1)	ACT,APC	•			•				
	AS,U,UA	•	•	•	•				
VJP060M (2)	ACT,APC	•			•				
	AS,U,UA	•	•	•	•				
VJP090 (1)	ACT,APC					•			•
	AS,U,UA					•	•	•	•
VJP090M (2)	ACT,APC					•			•
	AS,U,UA					•	•	•	•

Modello	Ver	500	501	502	550	600	601	602	650
VJP090 (1)	ACT,APC	•			•	•			•
	AS,U,UA	•	•	•	•	•	•	•	•
VJP090M (2)	ACT,APC	•			•	•			•
	AS,U,UA	•	•	•	•	•	•	•	•
VJP150 (1)	ACT,APC					•			•
	AS,U,UA					•	•	•	•
VJP150M (2)	ACT,APC					•			•
	AS,U,UA					•	•	•	•

Modello	Ver	700	701	702	750	800	801	802	850
VJP150 (1)	ACT,APC	•			•	•			•
	AS,U,UA	•	•	•	•	•	•	•	•
VJP150M (2)	ACT,APC	•			•	•			•
	AS,U,UA	•	•	•	•	•	•	•	•

Modello	Ver	900	901	950	1000	1001
VJP150 (1)	ACT,APC	•		•	•	
	AS,U,UA	•	•	•	•	•

Modello	Ver	900	901	950	1000	1001
VJP150M (2)	ACT,APC	•		•	•	
	AS,U,UA	•	•	•	•	•

(1) 230V~50Hz
(2) 24V

Batteria aggiuntiva (solo caldo)

Batteria aggiuntiva solo caldo

Modello	Ver	100	101	102	150	200	201	202	250
BV117 (1)	A,AF,AS,U,UA,UF	•							
BV122 (1)	A,AF,AS,U,UA,UF					•			

Modello	Ver	300	301	302	350	400	401	402	450
BV132 (1)	A,AF,AS,U,UA,UF	•							
BV142 (1)	A,AF,AS,U,UA,UF					•			

Modello	Ver	500	501	502	550	600	601	602	650
BV142 (1)	A,AF,AS,U,UA,UF	•							
BVZ800 (1)	A,AS,U,UA					•			

Modello	Ver	700	701	702	750	800	801	802	850
BVZ800 (1)	A,AS,U,UA	•				•			

Modello	Ver	900	901	950	1000	1001
BV162 (1)	A,AF,AS,U,UA,UF	•			•	

(1) Non disponibile per le taglie con batteria principale maggiorata.

Batteria elettrica - Richiede un termostato con la gestione della resistenza. Non disponibile per le taglie con la batteria maggiorata.

Modello	Ver	100	101	102	150	200	201	202	250
RX17 (1)	AF,AS,U,UA,UF	•							
RX22 (1)	AF,AS,U,UA,UF					•			

Modello	Ver	300	301	302	350	400	401	402	450
RX32 (1)	AF,AS,U,UA,UF	•							
RX42 (1)	AF,AS,U,UA,UF					•			

Modello	Ver	500	501	502	550	600	601	602	650
RX52 (1)	AF,AS,U,UA,UF	•							
RXZ800 (1)	AS,U,UA					•			

Modello	Ver	700	701	702	750	800	801	802	850
RXZ800 (1)	AS,U,UA	•				•			

Modello	Ver	900	901	950	1000	1001
RX62 (1)	AF,AS,U,UA,UF	•			•	

(1) Richiede un termostato con la gestione della resistenza e nelle unità senza mantello si deve prevedere obbligatoriamente anche l'accessorio PCR1, PCR2 o PCR1V a seconda dell'unità. La resistenza non è disponibile per le taglie con batteria principale maggiorata.

Accessori per l'installazione

Kit per l'installazione pensile

Ver	100	101	102	150	200	201	202	250
U, UA	AMP20	AMP20	AMP20	AMP20	AMP20	AMP20	AMP20	AMP20
UF	AMP20	-	-	AMP20	AMP20	-	-	AMP20

Ver	300	301	302	350	400	401	402	450
U, UA	AMP20	AMP20	AMP20	AMP20	AMP20	AMP20	AMP20	AMP20
UF	AMP20	-	-	AMP20	AMP20	-	-	AMP20

Ver	500	501	502	550	600	601	602	650
U, UA	AMP20	AMP20	AMP20	AMP20	AMPZ	AMPZ	AMPZ	AMPZ
UF	AMP20	-	-	AMP20	-	-	-	-

L'accessorio non può essere montato sulle configurazioni indicate con -

Ver	700	701	702	750	800	801	802	850
U, UA	AMPZ	AMPZ	AMPZ	AMPZ	AMPZ	AMPZ	AMPZ	AMPZ

Ver	900	901	950	1000	1001
U, UA	AMPZ	AMPZ	AMPZ	AMPZ	AMPZ

Dispositivo rilancio condensa

Modello	Ver	100	101	102	150	200	201	202	250
DSCZ4 (1)	A,AS,U,UA	•	•	•	•	•	•	•	•
	ACT,APC	•			•	•			•

Modello	Ver	300	301	302	350	400	401	402	450
DSCZ4 (1)	A,AS,U,UA	•	•	•	•	•	•	•	•
	ACT,APC	•			•	•			•

Modello	Ver	500	501	502	550	600	601	602	650
DSCZ4 (1)	A,AS,U,UA	•	•	•	•	•	•	•	•
	ACT,APC	•			•	•			•

Modello	Ver	700	701	702	750	800	801	802	850
DSCZ4 (1)	A,AS,U,UA	•	•	•	•	•	•	•	•
	ACT,APC	•			•	•			•

Modello	Ver	900	901	950	1000	1001
DSCZ4 (1)	A,AS,U,UA	•	•	•	•	•
	ACT,APC	•		•	•	

(1) DSCZ4 per problemi di spazio all'interno dell'unità, non può essere montato assieme con gli accessori AMP/AMPZ le valvole VCZ1-2-3-4 X4L/R, con tutte le bacinelle raccolta condensa. Con i termostati VMF-E19/E19I, vi chiediamo di contattare la sede.

Bacinella raccolta condensa

Modello	Ver	100	101	102	150	200	201	202	250
BCZ4 (1)	A,AS,U,UA	•	•	•	•	•	•	•	•
	ACT,APC	•			•	•			•
BCZ5 (2)	A,AS,U,UA	•	•	•	•	•	•	•	•
	ACT,APC	•			•	•			•

Modello	Ver	300	301	302	350	400	401	402	450
BCZ4 (1)	A,AS,U,UA	•	•	•	•	•	•	•	•
	ACT,APC	•			•	•			•
BCZ5 (2)	A,AS,U,UA	•	•	•	•	•	•	•	•
	ACT,APC	•			•	•			•

Modello	Ver	500	501	502	550	600	601	602	650
BCZ4 (1)	A,AS,U,UA	•	•	•	•	•	•	•	•
	ACT,APC	•			•	•			•
BCZ5 (2)	A,AS,U,UA	•	•	•	•	•	•	•	•
	ACT,APC	•			•	•			•

Modello	Ver	700	701	702	750	800	801	802	850
BCZ4 (1)	A,AS,U,UA	•	•	•	•	•	•	•	•
	ACT,APC	•			•	•			•
BCZ5 (2)	A,AS,U,UA	•	•	•	•	•	•	•	•
	ACT,APC	•			•	•			•

Modello	Ver	900	901	950	1000	1001
BCZ4 (1)	A,AS,U,UA	•	•	•	•	•
	ACT,APC	•		•	•	
BCZ6 (2)	A,AS,U,UA	•	•	•	•	•
	ACT,APC	•		•	•	

(1) Per installazione verticale.
(2) Per installazione orizzontale.

Pannelli di chiusura posteriore

Modello	Ver	100	101	102	150	200	201	202	250
PCZ100	A,AS,U,UA	•	•	•	•				
	ACT,APC	•			•				
PCZ200	A,AS,U,UA					•	•	•	•
	ACT,APC					•			•

Modello	Ver	300	301	302	350	400	401	402	450
PCZ300	A,AS,U,UA	•	•	•	•				
	ACT,APC	•			•				
PCZ500	A,AS,U,UA					•	•	•	•
	ACT,APC					•			•

Modello	Ver	500	501	502	550	600	601	602	650
PCZ500	A,AS,U,UA	•	•	•	•				
	ACT,APC	•			•				
PCZ800	A,AS,U,UA					•	•	•	•
	ACT,APC					•			•

Modello	Ver	700	701	702	750	800	801	802	850
PCZ800	A,AS,U,UA	•	•	•	•	•	•	•	•
	ACT,APC	•			•	•			•

Modello	Ver	900	901	950	1000	1001
PCZ1000	A,AS,U,UA	•	•	•	•	•
	ACT,APC	•		•	•	

Griglia di aspirazione inferiore

Modello	Ver	100	101	102	150	200	201	202	250
GA100	U,UA	•	•	•	•				
GA200	U,UA					•	•	•	•

Modello	Ver	300	301	302	350	400	401	402	450
GA300	U,UA	•	•	•	•				
GA500	U,UA					•	•	•	•

Modello	Ver	500	501	502	550	600	601	602	650
GA500	U,UA	•	•	•	•				
GA800	U,UA					•	•	•	•

Modello	Ver	700	701	702	750	800	801	802	850
GA800	U,UA	•	•	•	•	•	•	•	•

Modello	Ver	900	901	950	1000	1001
GA800	U,UA	•	•	•	•	•

Supporti da abbinare alla griglia ornamentale (GA) per l'installazione del ventilconvettore a pavimento

Modello	Ver	100	101	102	150	200	201	202	250
FIKIT100	A,AS,U,UA	•	•	•	•				
	ACT,AF,APC,UF	•			•				
FIKIT200	A,AS,U,UA					•	•	•	•
	ACT,AF,APC,UF					•			•

Modello	Ver	300	301	302	350	400	401	402	450
FIKIT300	A,AS,U,UA	•	•	•	•				
	ACT,AF,APC,UF	•			•				
FIKIT500	A,AS,U,UA					•	•	•	•
	ACT,AF,APC,UF					•			•

Modello	Ver	500	501	502	550	600	601	602	650
FIKIT500	A,AS,U,UA	•	•	•	•				
	ACT,AF,APC,UF	•			•				
FIKIT800	A,AS,U,UA					•	•	•	•
	ACT,APC					•			•

Modello	Ver	700	701	702	750	800	801	802	850
FIKIT800	ACT,APC	•			•	•			•
	U,UA	•	•	•	•	•	•	•	•

Modello	Ver	900	901	950	1000	1001
FIKIT800	A,AS,U,UA	•	•	•	•	•
	ACT,AF,APC,UF	•		•	•	

Piedini estetici e strutturali

Modello	Ver	100	101	102	150	200	201	202	250
ZXZ	A,AS,U,UA	•	•	•	•	•	•	•	•
	ACT,APC	•			•	•			•

Modello	Ver	300	301	302	350	400	401	402	450
ZXZ	A,AS,U,UA	•	•	•	•	•	•	•	•
	ACT,APC	•			•	•			•

Modello	Ver	500	501	502	550	600	601	602	650
ZXZ	A,AS,U,UA	•	•	•	•	•	•	•	•
	ACT,APC	•			•	•			•

Modello	Ver	700	701	702	750	800	801	802	850
ZXZ	A,AS,U,UA	•	•	•	•	•	•	•	•
	ACT,APC	•			•	•			•

Modello	Ver	900	901	950	1000	1001
ZXZ	A,AS,U,UA	•	•	•	•	•
	ACT,APC	•		•	•	

DATI PRESTAZIONALI

2 tubi

		FCZ100			FCZ150			FCZ200			FCZ250			FCZ300			FCZ350			FCZ400			FCZ450			FCZ500			FCZ550		
		1	2	3	1	2	3	1	2	3	1	2	3	1	2	3	1	2	3	1	2	3	1	2	3	1	2	3	1	2	3
		L	M	H	L	M	H	L	M	H	L	M	H	L	M	H	L	M	H	L	M	H	L	M	H	L	M	H	L	M	H
Prestazioni in riscaldamento 70 °C / 60 °C (1)																															
Potenza termica	kW	1,45	2,00	2,40	1,55	2,19	2,65	2,02	2,95	3,70	2,20	3,18	4,05	3,47	4,46	5,50	3,77	4,92	6,15	4,32	5,74	7,15	4,57	6,29	7,82	5,27	7,31	8,50	5,82	8,34	9,75
Portata acqua utenza	l/h	125	172	206	136	192	232	177	258	324	193	278	355	304	391	482	330	431	539	379	503	627	400	551	685	462	641	745	510	731	855
Perdita di carico lato utenza	kPa	4	7	9	5	9	12	6	12	18	7	15	23	7	12	18	8	14	20	9	16	24	6	11	16	12	21	28	10	20	26
Prestazioni in riscaldamento 45 °C / 40 °C (2)																															
Potenza termica	kW	0,72	0,99	1,19	0,77	1,09	1,31	1,00	1,46	1,84	1,09	1,58	2,01	1,72	2,21	2,73	1,87	2,44	3,06	2,14	2,85	3,55	2,27	3,12	3,88	2,62	3,63	4,22	2,89	4,14	4,85
Portata acqua utenza	l/h	126	173	207	134	189	229	174	254	319	190	274	350	299	385	475	325	425	531	373	495	617	394	543	675	455	631	734	502	720	842
Perdita di carico lato utenza	kPa	4	7	10	5	9	12	6	12	18	8	15	22	8	12	18	8	14	20	10	16	24	6	11	16	12	21	28	10	20	26
Prestazioni in raffreddamento 7 °C / 12 °C																															
Potenza frigorifera	kW	0,65	0,84	1,00	0,80	1,06	1,27	0,89	1,28	1,60	1,06	1,55	1,94	1,68	2,17	2,65	1,89	2,46	3,02	2,20	2,92	3,60	2,41	3,21	4,03	2,68	3,69	4,25	2,91	4,13	4,79
Potenza frigorifera sensibile	kW	0,51	0,69	0,83	0,57	0,80	0,97	0,71	1,05	1,33	0,79	1,20	1,52	1,26	1,65	2,04	1,33	1,76	2,18	1,59	2,14	2,67	1,69	2,30	2,90	1,94	2,73	3,18	2,07	2,98	3,49
Portata acqua utenza	l/h	112	144	172	138	182	219	153	221	275	182	267	334	288	374	456	350	460	560	379	503	619	414	552	694	460	634	731	501	711	824
Perdita di carico lato utenza	kPa	4	6	8	6	12	13	6	12	18	8	17	25	8	13	18	11	18	25	10	16	24	9	15	22	13	22	29	12	22	28
Ventilatore																															
Tipo	tipo	Centrifugo																													
Motore ventilatore	tipo	Asincrono																													
Numero	n°		1			1			1			1			2			2			2			2			2			2	
Portata aria	m^3/h	110	160	200	110	160	200	140	220	290	140	220	290	260	350	450	260	350	450	330	460	600	330	460	600	400	600	720	400	600	720
Potenza assorbita	W	19	29	35	19	29	35	25	29	33	25	29	33	25	33	44	25	33	44	30	43	57	30	43	57	38	52	76	38	52	76
Collegamenti elettrici		V1	V2	V3	V1	V2	V3	V1	V2	V3	V1	V2	V3	V1	V2	V3	V1	V2	V3	V1	V2	V3	V1	V2	V3	V1	V2	V3	V1	V2	V3
Dati sonori ventilconvettori (3)																															
Livello di potenza sonora	dB(A)	31,0	38,0	45,0	31,0	38,0	45,0	35,0	46,0	51,0	35,0	46,0	51,0	34,0	41,0	48,0	34,0	41,0	48,0	37,0	44,0	51,0	37,0	44,0	51,0	42,0	51,0	56,0	42,0	51,0	56,0
Livello di pressione sonora	dB(A)	23,0	30,0	37,0	23,0	30,0	37,0	27,0	38,0	43,0	27,0	38,0	43,0	26,0	33,0	40,0	26,0	33,0	40,0	29,0	36,0	43,0	29,0	36,0	43,0	34,0	43,0	48,0	34,0	43,0	48,0
Diametro raccordi																															
Scambiatore principale	Ø	1/2"			1/2"			1/2"			1/2"			3/4"			3/4"			3/4"			3/4"			3/4"			3/4"		
Alimentazione																															
Alimentazione		230V~50Hz																													

		FCZ600			FCZ650			FCZ700			FCZ750			FCZ800			FCZ850			FCZ900			FCZ950			FCZ1000		
		1	2	3	1	2	3	1	2	3	1	2	3	1	2	3	1	2	3	1	2	3	1	2	3	1	2	3
		L	M	H	L	M	H	L	M	H	L	M	H	L	M	H	L	M	H	L	M	H	L	M	H	L	M	H
Prestazioni in riscaldamento 70 °C / 60 °C (1)																												
Potenza termica	kW	6,50	8,10	10,00	7,19	9,15	11,50	8,10	9,80	11,00	9,10	11,30	12,50	9,80	10,80	12,00	11,30	12,35	14,00	10,77	13,35	15,14	11,20	14,42	17,10	12,53	15,24	17,02
Portata acqua utenza	l/h	570	710	877	631	802	1008	710	860	964	798	991	1096	859	947	1052	991	1083	1227	945	1171	1328	982	1264	1500	1101	1337	1493
Perdita di carico lato utenza	kPa	12	18	26	14	21	31	17	24	29	10	15	18	22	27	32	17	20	25	12	17	22	16	24	33	22	32	38
Prestazioni in riscaldamento 45 °C / 40 °C (2)																												
Potenza termica	kW	3,32	4,03	4,97	3,57	4,55	5,72	4,03	4,87	5,47	4,52	5,62	6,21	4,87	5,37	5,97	5,62	6,14	6,96	5,35	6,64	7,53	5,57	7,17	8,50	6,24	7,58	8,46
Portata acqua utenza	l/h	561	699	863	621	790	993	699	846	950	786	975	1079	846	932	1036	975	1066	1209	930	1152	1307	967	1245	1476	1084	1316	1469
Perdita di carico lato utenza	kPa	12	18	26	14	20	31	16	24	29	10	14	18	22	26	32	6	20	25	12	17	22	15	24	33	22	31	38
Prestazioni in raffreddamento 7 °C / 12 °C																												
Potenza frigorifera	kW	3,22	3,90	4,65	3,95	4,80	5,67	3,92	4,89	5,50	4,27	5,34	6,14	4,84	5,66	6,10	5,26	6,29	6,91	4,29	5,00	6,91	5,77	7,32	8,60	5,69	6,88	7,62
Potenza frigorifera sensibile	kW	2,56	3,17	3,92	2,78	3,43	4,12	2,99	3,76	4,30	3,20	4,05	4,72	3,72	4,42	4,83	4,00	4,83	5,36	2,97	3,78	5,68	3,80	4,87	5,78	4,42	5,34	5,53
Portata acqua utenza	l/h	554	671	800	595	825	975	675	841	946	734	918	1056	833	974	1049	904	1082	1189	738	860	1189	992	1259	1479	979	1183	1311
Perdita di carico lato utenza	kPa	14	19	26	15	21	28	16	24	30	10	14	18	20	26	30	14	20	23	10	12	22	15	22	30	22	31	36
Ventilatore																												
Tipo	tipo	Centrifugo																										
Motore ventilatore	tipo	Asincrono																										
Numero	n°		3			3			3			3			3			3			3			3			3	
Portata aria	m^3/h	520	720	920	520	720	920	700	930	1140	700	930	1140	900	1120	1300	900	1120	1300	700	930	1140	700	930	1140	900	1120	1300
Potenza assorbita	W	38	60	91	38	60	91	59	80	106	59	80	106	80	100	131	80	100	131	59	80	106	59	80	106	80	100	131
Collegamenti elettrici		V1	V2	V3	V1	V2	V3	V1	V2	V3	V1	V2	V3	V1	V2	V3	V1	V2	V3	V1	V2	V3	V1	V2	V3	V1	V2	V3
Dati sonori ventilconvettori (3)																												
Livello di potenza sonora	dB(A)	42,0	51,0	57,0	42,0	51,0	57,0	50,0	57,0	62,0	50,0	57,0	62,0	56,0	61,0	66,0	56,0	61,0	66,0	51,0	57,0	62,0	51,0	57,0	62,0	56,0	61,0	66,0
Livello di pressione sonora	dB(A)	34,0	43,0	49,0	34,0	43,0	49,0	42,0	49,0	54,0	42,0	49,0	54,0	48,0	53,0	58,0	48,0	53,0	58,0	43,0	49,0	54,0	43,0	49,0	54,0	48,0	53,0	58,0
Diametro raccordi																												
Scambiatore principale	Ø	3/4"																										
Alimentazione																												
Alimentazione		230V~50Hz																										

(1) Aria ambiente 20 °C b.s.; Acqua (in/out) 70 °C/60 °C
(2) Aria ambiente 20 °C b.s.; Acqua (in/out) 45 °C/40 °C; EUROVENT
(3) Aermec determina il valore della potenza sonora sulla base di misure effettuate in accordo con la normativa UNI EN 16583:15, nel rispetto della certificazione Eurovent.

4 tubi

		FCZ101			FCZ201			FCZ301			FCZ401			FCZ501			FCZ601			FCZ701			FCZ801			FCZ901			FCZ1001		
		1	2	3	1	2	3	1	2	3	1	2	3	1	2	3	1	2	3	1	2	3	1	2	3	1	2	3	1	2	3
		L	M	H	L	M	H	L	M	H	L	M	H	L	M	H	L	M	H	L	M	H	L	M	H	L	M	H	L	M	H
Prestazioni in riscaldamento 65 °C / 55 °C (1)																															
Potenza termica	kW	0,75	1,01	1,17	1,02	1,35	1,60	1,80	2,18	2,56	2,21	2,65	3,12	2,59	3,34	3,73	2,96	3,67	4,36	3,66	4,29	4,94	4,20	4,79	5,35	4,73	5,63	5,72	4,85	5,56	6,08
Portata acqua utenza	l/h	65	89	102	89	118	140	158	191	224	186	232	273	227	293	327	259	321	381	320	375	437	368	419	467	414	492	501	424	487	532
Perdita di carico lato utenza	kPa	2	4	4	4	8	10	16	23	30	4	6	8	6	8	10	8	12	16	11	14	18	16	20	24	8	12	12	10	14	16
Prestazioni in raffreddamento 7 °C / 12 °C																															
Potenza frigorifera	kW	0,65	0,84	1,00	0,89	1,28	1,60	1,68	2,17	2,65	2,20	2,92	3,60	2,68	3,69	4,25	3,22	3,90	4,65	3,92	4,89	5,50	4,84	5,66	6,10	4,29	5,00	6,91	5,69	6,88	7,62
Potenza frigorifera sensibile	kW	0,51	0,69	0,83	0,71	1,05	1,33	1,26	1,65	2,04	1,59	2,14	2,67	1,94	2,73	3,18	2,56	3,17	3,92	2,99	3,76	4,30	3,72	4,42	4,83	2,97	3,78	5,68	4,42	5,34	5,53
Portata acqua utenza	l/h	112	144	172	153	221	275	288	374	456	379	503	619	460	634	731	554	671	800	675	841	946	833	974	1049	738	860	1189	979	1183	1311
Perdita di carico lato utenza	kPa	4	6	8	6	12	18	8	13	18	10	16	24	13	22	29	14	19	26	16	24	30	20	26	30	10	12	22	22	31	36
Ventilatore																															
Tipo	tipo	Centrifugo																													
Motore ventilatore	tipo	Asincrono																													
Numero	n°	1			1			2			2			2			3			3			3			3			3		
Portata aria	m^3/h	110	160	200	140	220	290	260	350	450	330	460	600	400	600	720	520	720	920	700	930	1140	900	1120	1300	700	930	1140	900	1120	1300
Potenza assorbita	W	19	29	35	25	29	33	25	33	44	30	43	57	38	52	76	38	60	91	59	80	106	80	100	131	59	80	106	80	100	131
Collegamenti elettrici		V1	V2	V3	V1	V2	V3	V1	V2	V3	V1	V2	V3	V1	V2	V3	V1	V2	V3	V1	V2	V3	V1	V2	V3	V1	V2	V3	V1	V2	V3
Dati sonori ventilconvettori (2)																															
Livello di potenza sonora	dB(A)	31,0	38,0	45,0	35,0	46,0	51,0	34,0	41,0	48,0	37,0	44,0	51,0	42,0	51,0	56,0	42,0	51,0	57,0	50,0	57,0	62,0	56,0	61,0	66,0	51,0	57,0	62,0	56,0	61,0	66,0
Livello di pressione sonora	dB(A)	23,0	30,0	37,0	27,0	38,0	43,0	26,0	33,0	40,0	29,0	36,0	43,0	34,0	43,0	48,0	34,0	43,0	49,0	42,0	49,0	54,0	48,0	53,0	58,0	43,0	49,0	54,0	48,0	53,0	58,0
Diametro raccordi																															
Scambiatore principale	Ø	1/2"			1/2"			3/4"			3/4"			3/4"			3/4"			3/4"			3/4"			3/4"			3/4"		
Scambiatore secondario	Ø	1/2"																													
Alimentazione																															
Alimentazione		230V~50Hz																													

(1) Aria ambiente 20 °C b.s.; Acqua (in/out) 65 °C/55 °C; EUROVENT
(2) Aermec determina il valore della potenza sonora sulla base di misure effettuate in accordo con la normativa UNI EN 16583:15, nel rispetto della certificazione Eurovent.

DIMENSIONI

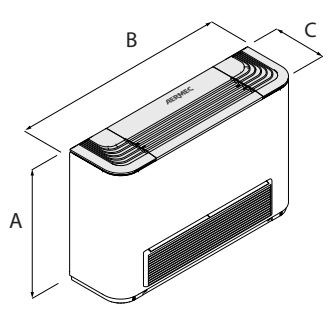

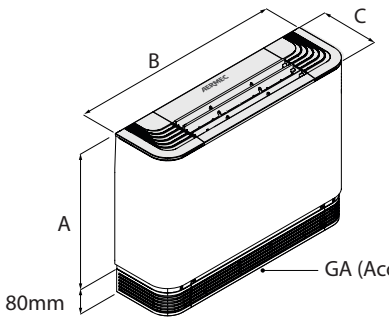

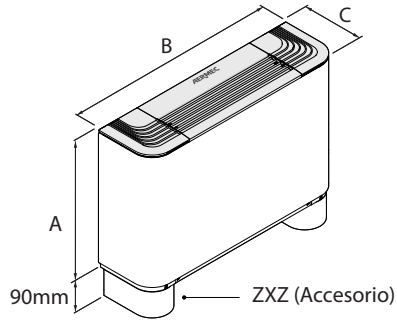

		FCZ100	FCZ101	FCZ102	FCZ150	FCZ200	FCZ201	FCZ202	FCZ250	FCZ300	FCZ301	FCZ302	FCZ350	FCZ400	FCZ401	FCZ402	FCZ450
Dimensioni e pesi																	
A	mm	486	486	486	486	486	486	486	486	486	486	486	486	486	486	486	486
B	mm	640	640	640	640	750	750	750	750	980	980	980	980	1200	1200	1200	1200
C	mm	220	220	220	220	220	220	220	220	220	220	220	220	220	220	220	220
Peso a vuoto	kg	13	14	14	14	15	15	16	16	17	18	19	19	33	23	23	24

		FCZ500	FCZ501	FCZ502	FCZ550	FCZ600	FCZ601	FCZ602	FCZ650	FCZ700	FCZ701	FCZ702	FCZ750	FCZ800	FCZ801	FCZ802	FCZ850
Dimensioni e pesi																	
A	mm	486	486	486	486	486	486	486	486	486	486	486	486	486	486	486	486
B	mm	1200	1200	1200	1200	1320	1320	1320	1320	1320	1320	1320	1320	1320	1320	1320	1320
C	mm	220	220	220	220	220	220	220	220	220	220	220	220	220	220	220	220
Peso a vuoto	kg	24	22	23	24	24	29	31	33	29	31	33	33	29	29	31	33

		FCZ900	FCZ901	FCZ950	FCZ1000	FCZ1001
Dimensioni e pesi						
A	mm	591	591	591	591	591
B	mm	1320	1320	1320	1320	1320
C	mm	220	220	220	220	220
Peso a vuoto	kg	34	34	34	34	34

Aermec si riserva la facoltà di apportare in qualsiasi momento tutte le modifiche ritenute necessarie per il miglioramento del prodotto con eventuale modifica dei relativi dati tecnici.

Aermec S.p.A.
Via Roma, 996 - 37040 Bevilacqua (VR) - Italia
Tel. 0442633111 - Telefax 044293577
www.aermec.com

Numero Verde
800-843085

FCZI

Ventilconvettore per installazione universale e a pavimento

Potenza frigorifera 0,65 ÷ 7,62 kW
Potenza termica 1,45 ÷ 17,02 kW

- **Massima silenziosità**
- **Controllore touch retroilluminato programmabile mediante smart device**



DESCRIZIONE

Ventilconvettori installabili in qualsiasi tipo d'impianto 2 / 4 tubi e in abbinamento a qualsiasi generatore di calore anche a basse temperature e grazie alla disponibilità di varie versioni e configurazioni, è facile scegliere la soluzione ottimale per qualsiasi esigenza.

CARATTERISTICHE

Mantello

Mobile metallico di protezione con verniciatura poliestere anticorrosione RAL 9003, mentre la testata con la griglia di di distribuzione dell'aria è in materiale plastico RAL 7047.
A seconda della versione la griglia di distribuzione può essere regolabile.

Gruppo ventilante

Ventilatori centrifughi in materiale plastico antistatico con profilo alare studiato per ottenere elevate prestazioni di portata e prevalenza e contemporaneamente una bassa emissione sonora.
Per le loro caratteristiche consentono di ridurre il consumo energetico rispetto ai normali ventilatori.
Sono bilanciati staticamente e dinamicamente e direttamente accoppiati all'albero motore.
Il motore elettrico è Brushless a variazione continua 0-100% della velocità, che consente l'adattamento preciso alle reali richieste dell'ambiente interno senza oscillazioni di temperatura.
La portata dell'aria può essere variata in maniera continua mediante un segnale 1-10 V generato da comandi di regolazione e controllo Aermec o da sistemi di regolazione indipendenti.
Questa possibilità, oltre a migliorare il comfort acustico, consente una più puntuale risposta alla variazione dei carichi termici ed una maggiore stabilità della temperatura desiderata in ambiente.
L'elevata efficienza anche a basso numero di giri consente una grande riduzione del consumo elettrico (oltre il 50% in meno rispetto ai ventilconvettori con motore tradizionale).
Le coclee in materiale plastico sono estraibili per una facile ed efficace pulizia.

Scambiatore di calore a pacco alettato

Con tubi di rame ed alette in alluminio, lo scambiatore principale standard o maggiorato e l'eventuale scambiatore secondario hanno attacchi idraulici gas femmina e i collettori sono corredati di sfoghi d'aria.
Lo scambiatore non è adatto ad essere utilizzato in atmosfere corrosive o in tutti quegli ambienti in cui si possano generare corrosioni nei confronti dell'alluminio.
Reversibilità degli attacchi idraulici in fase d'installazione solo per le unità con lo scambiatore principale standard, maggiorato o standard con accessorio BV. Non reversibili in tutte le altre configurazioni. Sono comunque disponibili in fase d'ordine le unità con gli attacchi idraulici dello scambiatore a destra.

Bacinella raccolta condensa

Di serie in materiale plastico e fissata alla struttura interna; con scarico condensa esterno.

Filtro aria

Filtro aria classe Coarse 25% per tutte le versioni di facile estrazione e pulizia.

Versioni

ACT Alto con griglia di distribuzione dell'aria e termostato elettronico
AF Alto senza comando a bordo e con aspirazione frontale
AS Alto senza comando a bordo
U Universale con griglia di distribuzione dell'aria regolabile senza termostato a bordo
UF Universale con griglia di distribuzione dell'aria regolabile senza termostato a bordo e con griglia di aspirazione frontale

Versioni con griglia fissa (mobile alto)

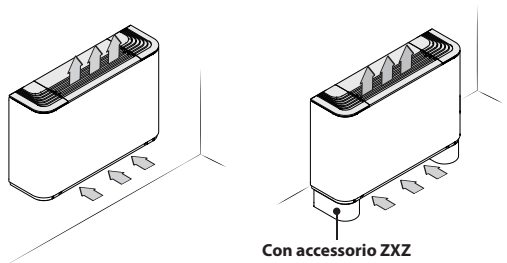

Con accessorio ZXZ

FCZI_AS
— Compatibile con il sistema VMF.

— Senza comando a bordo.

FCZI_ACT

— Con termostato elettronico solo per impianti a 2 tubi.

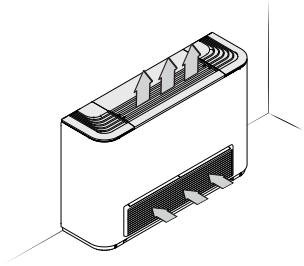

FCZI_AF

— Senza comando a bordo.
— Compatibile con il sistema VMF.
— Griglia di aspirazione frontale.

Versioni con griglia orientabile e fissa (universale)

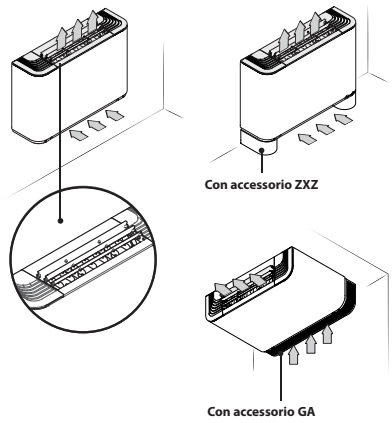

FCZI_U

— Compatibile con il sistema VMF.
— Senza comando a bordo.
— Griglia di distribuzione con alette regolabili. È presente un'unica griglia nelle taglie 2 e 3 mentre, nelle taglie 4, 5, 7 e 9 le griglie sono tre e completamente indipendenti l'una dall'altra. Una volta chiuse tutte le alette l'unità risulterà spenta.
— Installazione verticale e orizzontale per impianti a 2 e a 4 tubi.

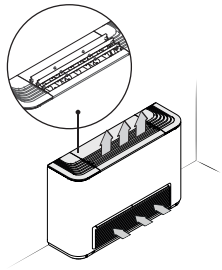

FCZI_UF

— Compatibile con il sistema VMF.
— Senza comando a bordo.
— Griglia di mandata dell'aria con alette orientabili.
— Installazione verticale e orizzontale.

GUIDA ALLA SELEZIONE DELLE CONFIGURAZIONI POSSIBILI

Campo	Descrizione
1,2,3,4	**FCZI**
5,6,7	**Taglia** 200, 201, 202, 250, 300, 301, 302, 350, 400, 401, 402, 450, 500, 501, 502, 550, 700, 701, 702, 750, 900, 901, 950
8	**Scambiatore di calore principale**
9	**Scambiatore di calore secondario**
10,11,12	**Versione**
ACT	Alto con griglia di distribuzione dell'aria e termostato elettronico
AF	Alto senza comando a bordo e con aspirazione frontale
AS	Alto senza comando a bordo
U	Universale con griglia di distribuzione dell'aria regolabile senza termostato a bordo
UF	Universale con griglia di distribuzione dell'aria regolabile senza termostato a bordo e con griglia di aspirazione frontale

GRANDEZZE DISPONIBILI PER VERSIONE

Taglia		200	201	202	250	300	301	302	350	400	401	402	450
Versioni prodotte per grandezza													
Versioni disponibili per grandezza	**AS,ACT,U**	•	•	•	•	•	•	•	•	•	•	•	•
	AF,UF	•	-	-	•	•	-	-	•	•	-	-	•

Taglia		500	501	502	550	700	701	702	750	900	901	950
Versioni prodotte per grandezza												
Versioni disponibili per grandezza	**A,AS,U,UA**	•	•	•	•	•	•	•	•	•	•	•
	AF,UF	•	-	-	•	-	-	-	-	•	-	•

ACCESSORI

Pannelli comando

AER503IR: Termostato da incasso a display retroilluminato, tastiera capacitiva e ricevitore ad infrarossi, per il controllo di ventilconvettori sia con motori asincroni che brushless. Il termostato negli impianti 2 tubi può controllare ventilconvettori standard o equipaggiati con resistenza elettrica, con dispositivi di depurazione (Cold Plasma e lampada germicida), con la piastra radiante o con doppia mandata FCZ-D (Dualjet). Inoltre può controllare impianti con pannelli radianti o impianti misti ventilconvettori e pavimento radiante. Essendo anche dotato di un ricevitore ad infrarossi può a sua volta essere controllato dal telecomando VMF-IR.
PRO503: Scatola a parete per i termostati AER503IR e VMF-E4.
SA5: kit sonda aria (L = 15 m) con passacavo blocca sonda.
SW3: Sonda acqua (L = 2.5 m) per il controllo di minima, massima e consente il cambio di stagione automatico ai termostati elettronici dotati di change over lato acqua.
SW5: kit sonda acqua (L = 15m) con tronchetto porta sonda, clip di fissaggio e porta sonda da scambiatore.
T-TOUCH-I: Controllo touch da bordo macchina per il controllo di ventilconvettori con motori brushless. Negli impianti 2 tubi può controllare ventilconvettori standard o equipaggiati con resistenza elettrica, con dispositivi di depurazione aria o con la doppia mandata FCZI-D (Dualjet). Negli impianti 4 tubi solo ventilconvettori standard.
TX: Termostato da parete per il controllo di ventilconvettori 2/4 tubi sia con motori asincroni che brushless. Il termostato negli impianti 2 tubi può controllare ventilconvettori standard o equipaggiati con resistenza elettrica, con dispositivi di depurazione aria, con la piastra radiante o con doppia mandata FCZ-D (Dualjet).
TXBI: Termostato da bordo macchina per ventilconvettori 2/4 tubi della serie FCZI con motore brushless, completo di sonda acqua e sonda aria da posizionare negli appositi alloggiamenti. Il termostato negli impianti 2 tubi può controllare ventilconvettori standard o equipaggiati con resistenza elettrica, con dispositivi di depurazione (Cold Plasma e lampada germicida), con la piastra radiante o con doppia mandata FCZI-D (Dualjet).

AerSuite

L'applicazione AerSuite consente il controllo da remoto dell''interfaccia utente DI24, con termostati VMF-E19/VMF-E19I, attraverso Smart Device con sistema operativo iOS e Android.
Si tratta di un'applicazione per Smartphone e Tablet con la quale l'utente sarà in grado di accedere e gestire da remoto il funzionamento del proprio impianto. Per maggiori informazioni sull'uso dell'applicazione e delle funzioni disponibili fare riferimento alla rispettiva documentazione presente nel sito.



Sistema VMF

DI24: Interfaccia da incasso (scatola 503) con display touch screen da 2,4" da abbinare agli accessori VMF-E19, VMF-E19I. Permette di regolare e monitorare la temperatura all'interno degli ambienti in modo preciso e puntuale; oltre ad accedere ed interagire con le informazioni di funzionamento del proprio impianto, parametri e allarmi, permette di impostare delle fasce orarie. Grazie alla connessione Wi-Fi di cui è dotato, DI24 in abbinamento con la APP AerSuite (disponibile per Android e iOS) può essere comandato anche da remoto. Tutta la programmazione e gran parte delle funzioni vengono effettuate in maniera semplice e intuitiva utilizzando l'APP. Per permettere di personalizzare l'interfaccia in modo che sia perfettamente integrata con lo stile di ogni casa, DI24 è compatibile con le placche delle maggiori marche disponibili in commercio, per saperne di più vi rimandiamo alla nostra documentazione; è comunque disponibile a catalogo come accessorio separato una placca con il suo supporto di colore grigio grafite DI24CP.
VMF-E19I: Termostato per unità inverter, da fissare sulla fiancata del ventilconvettore, dotato di serie di sonda aria e di sonda acqua, gestisce impianti 2 tubi, 4 tubi, 2 tubi + Cold Plasma, 2 tubi + Lampade UV, 2 tubi + Resistenza elettrica. Equipaggiato di contatto esterno da utilizzare come ON-OFF remoto in bassa tensione. Tramite comunicazione, seriale in 2 fili consente la realizzazione di una sola zona di ventilconvettori (1 master + massimo 5 slave). Rispetto al modello precedente, grazie ad una diversa configurazione dei dip switch, permette di implementare nuove funzionalità: 1. Negli impianti due tubi più resistenza elettrica, quest'ultima può essere attivata in completa sostituzione, permettendo di riscaldare l'ambiente esclusivamente con tale accessorio. 2. Le funzionalità Dualjet sono presenti nel software standard ed impostabili tramite dip. 3.Contatto economy/sensore presenza. 4. Sonda acqua ausiliaria per controllo di massima in impianti a 4 tubi (con accessorio VMF-SW1). 5. Seriale RS485, protocollo ModBus RTU, per controllo centralizzato. 6. Possibilità di inserimento di schede di espansione per sviluppi futuri. L'accessorio VMF-E19 va pertanto utilizzato nei master in presenza di più zone, o per comunicazione con il refrigeratore/pompa di calore. 7. Compatibilità con l'accessorio VMF-IO. Compatibilità con espansione VMF-LON. Il termostato è protetto da fusibile.
VMF-E2Z: Interfaccia utente a bordo del fan coil con due selettori uno per la temperatura e l'altro per il controllo delle velocità; da abbinare agli accessori VMF-E19 e VMF-E19I.
VMF-E3: Interfaccia utente a parete, da abbinare agli accessori VMF-E19, VMF-E19I, alle griglie GLF_N/M e GLL_N ed è controllabile tramite comando VMF-IR.
VMF-E4X: Interfaccia utente a parete, da abbinare agli accessori VMF-E19, VMF-E19I, VMF-E24 ed VMF-E24I. Design innovativo, estremamente sottile e di costo contenuto, permette il controllo delle funzionalità tramite tastiera touch capacitiva, con visualizzazione su display LCD. Si può scegliere di regolare la temperatura in ambiente con la sonda a bordo pannello (di serie), o con la sonda del termostato VMF-E19/E19I oppure tramite la lettura mediata. Consente anche l'attivazione dell'accessorio depuratore d'aria (Cold Plasma / Lampada UV) e della resistenza elettrica. Frontale di colore grigio chiaro PANTONE COOL GRAY 1C.
VMF-IO: Consente di gestire l'unità esclusivamente da pannello comandi centralizzato VMF senza pannello comandi di zona.
VMF-IR: Interfaccia utente compatibile con il termostato AER503IR, VMF-E3 e con tutte le griglie dei cassette dotate del ricevitore ad infrarossi compatibili con il sistema VMF.
VMF-LON: Espansione che permette di interfacciare il termostato con sistemi BMS che utilizzano il protocollo LON.
VMF-SW: Sonda acqua (L = 2.5m) da utilizzare eventualmente in sostituzione di quella di serie fornita con i termostati VMF-E19 e VMF-E19I, per l'installazione della stessa a monte della valvola.
VMF-SW1: Sonda acqua (L = 2.5m) aggiuntiva da utilizzare eventualmente per impianti a 4 tubi con i termostati VMF-E19 e VMF-E19I per il controllo di massima nel rango freddo
VMHI: Il pannello VMHI può essere utilizzato come interfaccia utente dei termostati VMF-E19/E19I, delle griglie GLFxN/M o GLLxN oppure come interfaccia del sistema MZC. Ciò che determina che tipo di funzione deve espletare l'interfaccia utente è determinato dalla corretta parametrizzazione dello stesso e dal rispetto delle connessioni elettriche tra interfaccia e termostato o interfaccia e plenum.

Valvole ad acqua

VCZ_X: Kit valvola 3 vie per ventilconvettore con batteria singola attacchi destri (VCZ_X4R) o sinistri (VCZ_X4L) per impianto a 4 tubi. con il circuito "caldo" e "freddo" totalmente separati. Il kit è costituito da 2 valvole isolate a 3 vie e 4 attacchi complete di attuatori elettrotermici, gusci isolanti per le valvole e le relative raccorderie idrauliche. Versione X4L per ventilconvettori ad attacchi sinistri e X4R per ventilconvettori ad attacchi destri. Alimentazione 230V~50Hz.
VCZ: Kit valvola Kit valvola motorizzata a 3 vie. Il kit è costituito da una valvola con il suo guscio isolante, dall'attuatore e dalla relativa raccorderia idraulica, è adatto all'installazione sui ventilconvettori con attacchi sia a destra sia a sinistra. La valvola se abbinata alla bacinella raccolta condensa BCZ5 o BCZ6 per garantirne un miglior alloggiamento è possibile togliere il guscio isolante.
VCF44 - 45 - per scambiatore secondario: Kit valvola motorizzata a 3 vie per batteria secondaria solo caldo. Il kit è costituito da una valvola con il suo guscio isolante, dall'attuatore e dalla relativa raccorderia idraulica, è adatto all'installazione sia sui ventilconvettori con attacchi idraulici a destra che a sinistra.
VCZD: Kit valvola motorizzata a 2 vie. Il kit è costituito da una valvola, dall'attuatore e dalla relativa raccorderia idraulica, è adatto all'installazione sia sui ventilconvettori con attacchi a destra che a sinistra.
VJP: Valvola combinata di regolazione e bilanciamento, per impianti 2 e 4 tubi da installare esternamente all'unità, fornita senza raccordi e componentistica idraulica. La valvola, riesce a garantire una portata d'acqua costante nel terminale, all'interno del suo range operativo.

Batteria aggiuntiva

BV: Scambiatore di calore ad acqua calda ad 1 rango.

Accessori per l'installazione

PCZ: Pannello in lamiera per la chiusura della parte posteriore dell'unità. Per fissare il ventilconvettore a pavimento prevedere l'accessorio staffe SPCZ.
GA: Griglia di aspirazione inferiore per ventilconvettori mantellati. Si può usare nelle installazioni pensili e a pavimento, solo nell'installazione a pavimento bisogna prevedere anche l'accessorio FIKIT.
FIKIT: Staffa strutturale nell'installazione a pavimento.
DSCZ4: Kit per lo scarico della condensa.
BCZ: Bacinella raccolta condensa. Se con la bacinella raccolta condensa BCZ5 o BCZ6 è prevista anche la valvola VCZ o VCF, per un miglior alloggiamento della valvola stessa è possibile togliere il guscio isolante.
AMP: Kit per l'installazione pensile
ZXZ: Coppia di piedini estetici e strutturali.

COMPATIBILITÀ ACCESSORI

Pannelli comando

Modello	Ver	200	201	202	250	300	301	302	350	400	401	402	450
AER503IR (1)	AF,UF	•			•	•			•	•			•
	AS,U	•	•	•	•	•	•	•	•	•	•	•	•
PRO503	AF,UF	•			•	•			•	•			•
	AS,U	•	•	•	•	•	•	•	•	•	•	•	•
SA5 (2)	AF,UF	•			•	•			•	•			•
	AS,U	•	•	•	•	•	•	•	•	•	•	•	•
SW3 (2)	AF,UF	•			•	•			•	•			•
	AS,U	•	•	•	•	•	•	•	•	•	•	•	•
SW5 (2)	AF,UF	•			•	•			•	•			•
	AS,U	•	•	•	•	•	•	•	•	•	•	•	•
T-TOUCH-I	AF,UF	•			•	•			•	•			•
	AS,U	•	•	•	•	•	•	•	•	•	•	•	•
TX (3)	AF,UF	•			•	•			•	•			•
	AS,U	•	•	•	•	•	•	•	•	•	•	•	•
TXBI (4)	AF,UF	•			•	•			•	•			•
	AS,U	•	•	•	•	•	•	•	•	•	•	•	•

Modello	Ver	500	501	502	550	700	701	702	750	900	901	950
AER503IR (1)	AF,UF	•			•					•		•
	AS,U	•	•	•	•	•	•	•	•	•	•	•
PRO503	AF,UF	•			•	•			•	•		•
	AS,U	•	•	•	•	•	•	•	•	•	•	•
SA5 (2)	AF,UF	•			•					•		•
	AS,U	•	•	•	•	•	•	•	•	•	•	•
SW3 (2)	AF,UF	•			•					•		•
	AS,U	•	•	•	•	•	•	•	•	•	•	•
SW5 (2)	AF,UF	•			•					•		•
	AS,U	•	•	•	•	•	•	•	•	•	•	•
T-TOUCH-I	AF,UF	•			•					•		•
	AS,U	•	•	•	•	•	•	•	•	•	•	•
TX (3)	AF,UF	•			•					•		•
	AS,U	•	•	•	•	•	•	•	•	•	•	•
TXBI (4)	AF,UF	•			•					•		•
	AS,U	•	•	•	•	•	•	•	•	•	•	•

(1) Installazione a parete.
(2) Sonda per i termostati AER503IR-TX se presenti.
(3) Installazione a parete. Se l'assorbimento dell'unità supera i 0,7 A o si voglia una gestione di più unità con un unico termostato, è obbligatorio prevedere la scheda SIT3 e/o SIT5.
(4) Installazione a bordo del fan coil.

Sistema VMF

Per maggiori informazioni sul sistema VMF fare riferimento alla documentazione dedicata.

Modello	Ver	200	201	202	250	300	301	302	350	400	401	402	450
DI24	AF,UF	•			•	•			•	•			•
	AS,U	•	•	•	•	•	•	•	•	•	•	•	•
VMF-E19I (1)	AF,UF	•			•	•			•	•			•
	AS,U	•	•	•	•	•	•	•	•	•	•	•	•
VMF-E2Z	AF,UF	•			•	•			•	•			•
	AS,U	•	•	•	•	•	•	•	•	•	•	•	•
VMF-E3	AF,UF	•			•	•			•	•			•
	AS,U	•	•	•	•	•	•	•	•	•	•	•	•
VMF-E4X	AF,UF	•			•	•			•	•			•
	AS,U	•	•	•	•	•	•	•	•	•	•	•	•
VMF-IO	AF,UF	•			•	•			•	•			•
	AS,U	•	•	•	•	•	•	•	•	•	•	•	•
VMF-IR	AF,UF	•			•	•			•	•			•
	AS,U	•	•	•	•	•	•	•	•	•	•	•	•
VMF-LON	AF,UF	•			•	•			•	•			•
	AS,U	•	•	•	•	•	•	•	•	•	•	•	•
VMF-SW	AF,UF	•			•	•			•	•			•
	AS,U	•	•	•	•	•	•	•	•	•	•	•	•
VMF-SW1	AF,UF	•			•	•			•	•			•
	AS,U	•	•	•	•	•	•	•	•	•	•	•	•

Modello	Ver	200	201	202	250	300	301	302	350	400	401	402	450
VMHI	AF,UF	•			•	•			•	•			•
	AS,U	•	•	•	•	•	•	•	•	•	•	•	•

Modello	Ver	500	501	502	550	700	701	702	750	900	901	950
DI24	AF,UF	•			•	•			•	•		•
	AS,U	•	•	•	•	•	•	•	•	•	•	•
VMF-E19I (1)	AF,UF	•			•					•		•
	AS,U	•	•	•	•	•	•	•	•	•	•	•
VMF-E2Z	AF,UF	•			•					•		•
	AS,U	•	•	•	•	•	•	•	•	•	•	•
VMF-E3	AF,UF	•			•	•			•	•		•
	AS,U	•	•	•	•	•	•	•	•	•	•	•
VMF-E4X	AF,UF	•			•					•		•
	AS,U	•	•	•	•	•	•	•	•	•	•	•
VMF-IO	AF,UF	•			•					•		•
	AS,U	•	•	•	•	•	•	•	•	•	•	•
VMF-IR	AF,UF	•			•	•			•	•		•
	AS,U	•	•	•	•	•	•	•	•	•	•	•
VMF-LON	AF,UF	•			•					•		•
	AS,U	•	•	•	•	•	•	•	•	•	•	•
VMF-SW	AF,UF	•			•					•		•
	AS,U	•	•	•	•	•	•	•	•	•	•	•
VMF-SW1	AF,UF	•			•					•		•
	AS,U	•	•	•	•	•	•	•	•	•	•	•
VMHI	AF,UF	•			•					•		•
	AS,U	•	•	•	•	•	•	•	•	•	•	•

(1) Accessorio obbligatorio.

Valvole ad acqua

Kit valvole a 3 vie

	200	201	202	250	300	301	302	350	400	401	402	450
Batteria principale	VCZ41 VCZ4124	VCZ41 VCZ4124	VCZ41 VCZ4124	VCZ41 VCZ4124	VCZ42 VCZ4224	VCZ42 VCZ4224	VCZ42 VCZ4224	VCZ42 VCZ4224	VCZ42 VCZ4224	VCZ42 VCZ4224	VCZ42 VCZ4224	VCZ42 VCZ4224
Batteria secondaria	-	VCF44 VCF4424	VCF44 VCF4424	-	-	VCF44 VCF4424	VCF44 VCF4424	-	-	VCF44 VCF4424	VCF44 VCF4424	-
Batteria Aggiuntiva "BV"	VCF44 VCF4424	-	-	-	VCF44 VCF4424	-	-	-	VCF44 VCF4424	-	-	-

	500	501	502	550	700	701	702	750	900	901	950
Batteria principale	VCZ42 VCZ4224	VCZ42 VCZ4224	VCZ42 VCZ4224	VCZ42 VCZ4224	VCZ42 VCZ4224	VCZ42 VCZ4224	VCZ42 VCZ4224	VCZ42 VCZ4224	VCZ43 VCZ4324	VCZ43 VCZ4324	VCZ43 VCZ4324
Batteria secondaria	-	VCF44 VCF4424	VCF44 VCF4424	-	-	VCF44 VCF4424	VCF44 VCF4424	-	-	VCF45 VCF4524	-
Batteria Aggiuntiva "BV"	VCF44 VCF4424	-	-	-	VCF44 VCF4424	-	-	-	VCF45 VCF4524	-	-

VCZ41 - 42 - 43; VCF44 - 45 (230V~50Hz)
VCZ4124 - 4224 - 4324; VCF4224 - 4524 (24V)

Kita valvole a 2 vie

	200	201	202	250	300	301	302	350	400	401	402	450
Batteria principale	VCZD1 VCZD124	VCZD1 VCZD124	VCZD1 VCZD124	VCZD1 VCZD124	VCZD2 VCZD224	VCZD2 VCZD224	VCZD2 VCZD224	VCZD2 VCZD224	VCZD2 VCZD224	VCZD2 VCZD224	VCZD2 VCZD224	VCZD2 VCZD224
Batteria secondaria	-	VCFD4 VCFD424	VCFD4 VCFD424	-	-	VCFD4 VCFD424	VCFD4 VCFD424	-	-	VCFD4 VCFD424	VCFD4 VCFD424	-
Batteria Aggiuntiva "BV"	VCFD4 VCFD424	-	-	-	VCFD4 VCFD424	-	-	-	VCFD4 VCFD424	-	-	-

	500	501	502	550	700	701	702	750	900	901	950
Batteria principale	VCZD2 VCZD224	VCZD2 VCZD224	VCZD2 VCZD224	VCZD2 VCZD224	VCZD2 VCZD224	VCZD2 VCZD224	VCZD2 VCZD224	VCZD2 VCZD224	VCZD3 VCZD324	VCZD3 VCZD324	VCZD3 VCZD324
Batteria secondaria	-	VCFD4 VCFD424	VCFD4 VCFD424	-	-	VCFD4 VCFD424	VCFD4 VCFD424	-	-	VCFD4 VCFD424	-
Batteria Aggiuntiva "BV"	VCFD4 VCFD424	-	-	-	VCFD4 VCFD424	-	-	-	VCFD4 VCFD424	-	-

VCZD1 - 2 - 3; VCFD4 (230V~50Hz)
VCZD124 - 224 - 324; VCFD424 (24V)

Kit valvola per impianti 4 tubi

Modello	Ver	200	201	202	250	300	301	302	350	400	401	402	450
VCZ1X4L (1)	AF,AS,U,UF	•			•								
VCZ1X4R (1)	AF,AS,U,UF	•			•								
VCZ2X4L (1)	AF,AS,U,UF					•			•	•			•
VCZ2X4R (1)	AF,AS,U,UF					•			•	•			•

Modello	Ver	500	501	502	550	700	701	702	750	900	901	950
VCZ2X4L (1)	AF,UF	•			•							
	AS,U	•			•	•			•			
VCZ2X4R (1)	AF,UF	•			•							
	AS,U	•			•	•			•			
VCZ3X4L (1)	AF,AS,U,UF									•		•
VCZ3X4R (1)	AF,AS,U,UF									•		•

(1) Le valvole possono essere abbinate alle unità qualora sia previsto anche un pannello comandi che le controlli.

Kit valvola combinata di regolazione e bilanciamento

Modello	Ver	200	201	202	250	300	301	302	350	400	401	402	450
VJP060 (1)	ACT,AS,U	•	•	•	•	•	•	•	•				
	AF,UF	•			•	•			•				
VJP060M (2)	ACT,AS,U	•	•	•	•	•	•	•	•				
	AF,UF	•			•	•			•				
VJP090 (1)	ACT,AS,U									•	•	•	•
	AF,UF									•			•
VJP090M (2)	ACT,AS,U									•	•	•	•
	AF,UF									•			•

Modello	Ver	500	501	502	550	700	701	702	750	900	901	950
VJP090 (1)	ACT,AS,U	•	•	•	•							
	AF,UF	•			•							
VJP090M (2)	ACT,AS,U	•	•	•	•							
	AF,UF	•			•							
VJP150 (1)	ACT,AS,U					•	•	•	•	•	•	•
	AF,UF									•		•
VJP150M (2)	ACT,AS,U					•	•	•	•	•	•	•
	AF,UF									•		•

(1) 230V~50Hz
(2) 24V

Batteria aggiuntiva (solo caldo)

Modello	Ver	200	201	202	250	300	301	302	350	400	401	402	450
BV122 (1)	ACT,AF,AS,U,UF	•											
BV132 (1)	ACT,AF,AS,U,UF					•							
BV142 (1)	ACT,AF,AS,U,UF									•			

Modello	Ver	500	501	502	550	700	701	702	750	900	901	950
BV142 (1)	ACT,AF,AS,U,UF	•										
BV162 (1)	ACT,AF,AS,U,UF									•		
BVZ800 (1)	ACT,AS,U					•						

(1) Non disponibile per le taglie con batteria principale maggiorata.

Accessori per l'installazione

Modello	Ver	200	201	202	250	300	301	302	350	400	401	402	450
AMP20	U	•	•	•	•	•	•	•	•	•	•	•	•
AMPZ	U	•	•	•	•	•	•	•	•	•	•	•	•

Modello	Ver	500	501	502	550	700	701	702	750	900	901	950
AMP20	U	•	•	•	•							
AMPZ	U	•	•	•	•	•	•	•	•	•	•	•

Modello	Ver	200	201	202	250	300	301	302	350	400	401	402	450
DSCZ4 (1)	ACT,AS,U	•	•	•	•	•	•	•	•	•	•	•	•
	AF,UF	•			•	•			•	•			•

Modello	Ver	500	501	502	550	700	701	702	750	900	901	950
DSCZ4 (1)	ACT,AS,U	•	•	•	•	•	•	•	•	•	•	•
	AF,UF	•			•					•		•

(1) DSCZ4 per problemi di spazio all'interno dell'unità, non può essere montato assieme con gli accessori AMP/AMPZ le valvole VCZ1-2-3-4 X4L/R, con tutte le bacinelle raccolta condensa. Con i termostati VMF-E19/E19I, vi chiediamo di contattare la sede.

Modello	Ver	200	201	202	250	300	301	302	350	400	401	402	450
BCZ4 (1)	ACT,AS,U	•	•	•	•	•	•	•	•	•	•	•	•
	AF,UF	•			•	•			•	•			•
BCZ5 (2)	ACT,AS,U	•	•	•	•	•	•	•	•	•	•	•	•
	AF,UF	•			•	•			•	•			•

Modello	Ver	500	501	502	550	700	701	702	750	900	901	950
BCZ4 (1)	ACT,AS,U	•	•	•	•	•	•	•	•	•	•	•
	AF,UF	•			•					•		•
BCZ5 (2)	ACT,AS,U	•	•	•	•	•	•	•	•			
	AF,UF	•			•							
BCZ6 (2)	ACT,AS,U									•	•	•
	AF,UF									•		•

(1) Per installazione verticale.
(2) Per installazione orizzontale.

Modello	Ver	200	201	202	250	300	301	302	350	400	401	402	450
PCZ200	ACT,AS,U	•	•	•	•								
	AF,UF	•			•								
PCZ300	ACT,AS,U					•	•	•	•				
	AF,UF					•			•				
PCZ500	ACT,AS,U									•	•	•	•
	AF,UF									•			•

Modello	Ver	500	501	502	550	700	701	702	750	900	901	950
PCZ1000	ACT,AS,U									•	•	•
	AF,UF									•		•
PCZ500	ACT,AS,U	•	•	•	•							
	AF,UF	•			•							
PCZ800	ACT,AS,U					•	•	•	•			

Modello	Ver	200	201	202	250	300	301	302	350	400	401	402	450
GA200	AF,UF	•			•								
	AS,U	•	•	•	•								
GA300	AF,UF					•			•				
	AS,U					•	•	•	•				
GA500	AF,UF									•			•
	AS,U									•	•	•	•

Modello	Ver	500	501	502	550	700	701	702	750	900	901	950
GA500	AF,UF	•			•							
	AS,U	•	•	•	•							
GA800	AF,UF									•		•
	AS,U					•	•	•	•	•	•	•

Modello	Ver	200	201	202	250	300	301	302	350	400	401	402	450
FIKIT200	AF,UF	•			•								
	AS,U	•	•	•	•								
FIKIT300	AF,UF					•			•				
	AS,U					•	•	•	•				
FIKIT500	AF,UF									•			•
	AS,U									•	•	•	•

Modello	Ver	500	501	502	550	700	701	702	750	900	901	950
FIKIT500	AF,UF	•			•							
	AS,U	•	•	•	•							
FIKIT800	AF,UF									•		•
	AS,U					•	•	•	•	•	•	•

Modello	Ver	200	201	202	250	300	301	302	350	400	401	402	450
ZXZ	ACT,AS,U	•	•	•	•	•	•	•	•	•	•	•	•
	AF,UF	•			•	•			•	•			•

Modello	Ver	500	501	502	550	700	701	702	750	900	901	950
ZXZ	ACT,AS,U	•	•	•	•	•	•	•	•	•	•	•
	AF,UF	•			•					•		•

DATI PRESTAZIONALI

Dati tecnici - Impianti 2 tubi (batteria principale)

2 tubi

		FCZI200			FCZI250			FCZI300			FCZI350			FCZI400			FCZI450			FCZI500			FCZI550		
		1	2	3	1	2	3	1	2	3	1	2	3	1	2	3	1	2	3	1	2	3	1	2	3
		L	M	H	L	M	H	L	M	H	L	M	H	L	M	H	L	M	H	L	M	H	L	M	H
Prestazioni in riscaldamento 70 °C / 60 °C (1)																									
Potenza termica	kW	2,02	2,95	3,70	2,20	3,18	4,05	3,47	4,46	5,50	3,77	4,92	6,15	4,32	5,74	7,15	4,57	6,29	7,82	5,27	7,31	8,50	5,82	8,34	9,75
Portata acqua utenza	l/h	177	258	324	193	278	355	304	391	482	330	431	539	379	503	627	400	551	685	462	641	745	510	731	855
Perdita di carico lato utenza	kPa	6	12	18	7	15	23	7	12	18	8	14	20	9	16	24	6	11	16	12	21	28	10	20	26
Prestazioni in riscaldamento 45 °C / 40 °C (2)																									
Potenza termica	kW	1,00	1,46	1,84	1,09	1,58	2,01	1,72	2,21	2,73	1,87	2,44	3,06	2,14	2,85	3,55	2,27	3,12	3,88	2,62	3,63	4,22	2,89	4,14	4,85
Portata acqua utenza	l/h	174	254	319	190	274	350	299	385	475	325	425	531	373	495	617	394	543	675	455	631	734	502	720	842
Perdita di carico lato utenza	kPa	6	12	18	8	15	22	8	12	18	9	14	21	10	16	24	6	11	16	12	21	28	10	20	26
Prestazioni in raffreddamento 7 °C / 12 °C																									
Potenza frigorifera	kW	0,89	1,28	1,60	1,06	1,55	1,94	1,68	2,17	2,65	1,89	2,46	3,02	2,20	2,92	3,60	2,41	3,21	4,03	2,68	3,69	4,25	2,91	4,13	4,79
Potenza frigorifera sensibile	kW	0,71	1,05	1,33	0,79	1,20	1,52	1,26	1,65	2,04	1,33	1,76	2,18	1,59	2,14	2,67	1,69	2,30	2,90	1,94	2,73	3,18	2,07	2,98	3,49
Portata acqua utenza	l/h	153	221	275	182	267	334	288	374	456	350	460	560	379	503	619	414	552	694	460	634	731	501	711	824
Perdita di carico lato utenza	kPa	6	12	18	8	17	25	8	13	18	11	18	25	10	17	24	9	15	22	13	23	29	12	22	28
Ventilatore																									
Tipo	tipo	Centrifugo																							
Motore ventilatore	tipo	Inverter																							
Numero	n°	1			1			2			2			2			2			2			2		
Portata aria	m^3/h	140	220	290	140	220	290	260	350	450	260	350	450	330	460	600	330	460	600	400	600	720	400	600	720
Potenza assorbita	W	5	8	14	5	8	14	5	7	13	5	7	13	5	10	18	5	10	18	7	18	34	7	18	38
Segnale 0-10V	%	44	68	90	44	68	90	52	70	90	52	70	90	49	68	90	49	68	90	50	74	90	50	74	90
Dati sonori ventilconvettori (3)																									
Livello di potenza sonora	dB(A)	35,0	46,0	51,0	35,0	46,0	51,0	34,0	41,0	48,0	34,0	41,0	48,0	37,0	44,0	51,0	37,0	44,0	51,0	42,0	51,0	56,0	42,0	51,0	56,0
Livello di pressione sonora	dB(A)	27,0	38,0	43,0	27,0	38,0	43,0	26,0	33,0	40,0	26,0	33,0	40,0	29,0	36,0	43,0	29,0	36,0	43,0	34,0	43,0	48,0	34,0	43,0	48,0
Diametro raccordi																									
Scambiatore principale	Ø	1/2"			1/2"			3/4"			3/4"			3/4"			3/4"			3/4"			3/4"		
Alimentazione																									
Alimentazione		230V~50Hz																							

		FCZI700			FCZI750			FCZI900			FCZI950		
		1	2	3	1	2	3	1	2	3	1	2	3
		L	M	H	L	M	H	L	M	H	L	M	H
Prestazioni in riscaldamento 70 °C / 60 °C (1)													
Potenza termica	kW	8,10	9,80	11,00	9,10	11,30	12,50	10,77	13,35	15,14	11,20	14,42	17,10
Portata acqua utenza	l/h	710	860	964	798	991	1096	945	1171	1328	982	1264	1500
Perdita di carico lato utenza	kPa	17	23	29	10	15	18	12	17	22	16	25	33
Prestazioni in riscaldamento 45 °C / 40 °C (2)													
Potenza termica	kW	4,03	4,87	5,47	4,50	5,60	6,20	5,35	6,64	7,53	5,57	7,17	8,50
Portata acqua utenza	l/h	699	846	950	786	975	1079	930	1152	1307	967	1245	1476
Perdita di carico lato utenza	kPa	17	24	29	10	15	18	12	17	22	15	24	33
Prestazioni in raffreddamento 7 °C / 12 °C													
Potenza frigorifera	kW	3,92	4,89	5,50	4,27	5,34	6,14	4,29	5,00	6,91	5,77	7,32	8,60
Potenza frigorifera sensibile	kW	2,99	3,76	4,30	3,20	4,05	4,72	2,97	3,78	5,68	3,80	4,87	5,78
Portata acqua utenza	l/h	675	841	946	734	918	1056	738	860	1189	992	1259	1479
Perdita di carico lato utenza	kPa	17	25	30	10	15	19	10	13	22	15	23	30
Ventilatore													
Tipo	tipo	Centrifugo											
Motore ventilatore	tipo	Inverter											
Numero	n°	3			3			3			3		
Portata aria	m^3/h	700	930	1140	700	930	1140	700	930	1140	700	930	1140
Potenza assorbita	W	30	40	80	30	40	80	30	40	80	30	40	80
Segnale 0-10V	%	56	72	90	56	72	90	56	72	90	56	72	90
Dati sonori ventilconvettori (3)													
Livello di potenza sonora	dB(A)	50,0	57,0	62,0	50,0	57,0	62,0	51,0	57,0	62,0	51,0	57,0	62,0
Livello di pressione sonora	dB(A)	42,0	49,0	54,0	42,0	49,0	54,0	43,0	49,0	54,0	43,0	49,0	54,0
Diametro raccordi													
Scambiatore principale	Ø	3/4"											
Alimentazione													
Alimentazione		230V~50Hz											

(1) Aria ambiente 20 °C b.s.; Acqua (in/out) 70 °C/60 °C
(2) Aria ambiente 20 °C b.s.; Acqua (in/out) 45 °C/40 °C; EUROVENT
(3) Aermec determina il valore della potenza sonora sulla base di misure effettuate in accordo con la normativa UNI EN 16583:15, nel rispetto della certificazione Eurovent.

Dati tecnici - Impianti 4 tubi (batteria principale + batteria secondaria)

DIMENSIONI

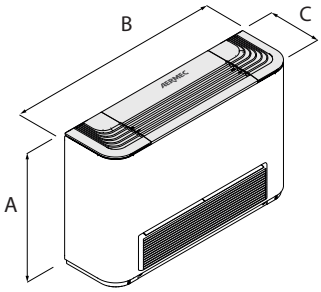

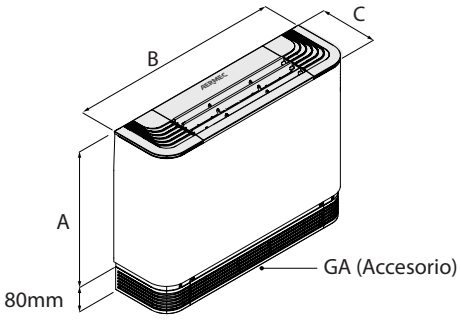

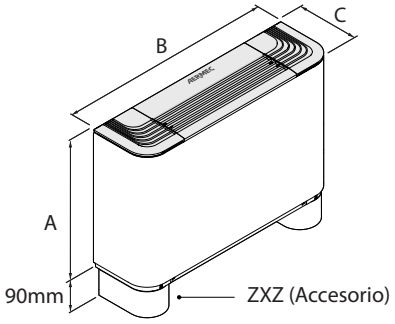

		FCZI200	FCZI201	FCZI250	FCZI300	FCZI301	FCZI350	FCZI400	FCZI401	FCZI450
Dimensioni e pesi										
A	mm	486	486	486	486	486	486	486	486	486
B	mm	750	750	750	980	980	980	1200	1200	1200
C	mm	220	220	220	220	220	220	220	220	220
Peso a vuoto	kg	15	15	16	17	17	18	22	23	24

		FCZI500	FCZI501	FCZI550	FCZI700	FCZI701	FCZI750	FCZI900	FCZI901	FCZI950
Dimensioni e pesi										
A	mm	486	486	486	486	486	486	591	591	591
B	mm	1200	1200	1200	1320	1320	1320	1320	1320	1320
C	mm	220	220	220	220	220	220	220	220	220
Peso a vuoto	kg	22	23	24	29	30	31	34	34	34

Aermec si riserva la facoltà di apportare in qualsiasi momento tutte le modifiche ritenute necessarie per il miglioramento del prodotto con eventuale modifica dei relativi dati tecnici.

Aermec S.p.A.
Via Roma, 996 - 37040 Bevilacqua (VR) - Italia
Tel. 0442633111 - Telefax 044293577
www.aermec.com

Numero Verde
800-843085

FCZ-D

Ventilconvettore per installazione verticale a parete o a pavimento

Potenza frigorifera 0,89 ÷ 4,25 kW
Potenza termica 2,02 ÷ 8,50 kW

- **Massima silenziosità di funzionamento**
- **Comando touch retroilluminato con programmazione mediante smart device**
- **Comfort totale in tutte le stagioni**



DESCRIZIONE

La percezione di una distribuzione disomogenea della temperatura negli ambienti, soprattutto in direzione verticale, è uno dei principali fattori che portano ad una drastica riduzione del benessere percepito dagli occupanti.
FCZ D è in grado di offrire una gradevole sensazione di comfort indirizzando l'aria in maniera tale da offrire una distribuzione uniforme della temperatura in tutto l'ambiente. Nella stagione invernale, l'aria calda viene indirizzata verso il pavimento; in quella estiva, l'aria fresca viene indirizzata verso il soffitto.
La commutazione della mandata dell'aria è frontale oppure dall'alto agendo direttamente sulla griglia orientabile.
Sono installabili in qualsiasi tipo d'impianto 2 / 4 tubi e in abbinamento a qualsiasi generatore di calore anche a basse temperature e grazie alla disponibilità di varie versioni e configurazioni, è facile scegliere la soluzione ottimale per qualsiasi esigenza.

CARATTERISTICHE

Mantello

Mobile metallico di protezione con verniciatura poliestere anticorrosione RAL 9003, mentre la testata con la griglia di di distribuzione dell'aria è in materiale plastico RAL 7047.

Gruppo ventilante

Costituito da ventilatori centrifughi a doppia aspirazione, particolarmente silenziosi, bilanciati staticamente e dinamicamente e direttamente accoppiati all'albero motore.
Il motore elettrico è monofase a tre velocità, montato su supporti antivibranti e con condensatore permanentemente inserito.
Le coclee a protezione dei ventilatori sono estraibili ed ispezionabili per una facile ed efficace pulizia.

Scambiatore di calore a pacco alettato

Con tubi di rame ed alette in alluminio, lo scambiatore principale ha attacchi idraulici gas femmina a sinistra e i collettori sono corredati di sfoghi d'aria.
Lo scambiatore non è adatto ad essere utilizzato in atmosfere corrosive o in tutti quegli ambienti in cui si possano generare corrosioni nei confronti dell'alluminio.
Reversibilità degli attacchi idraulici in fase d'installazione.

Filtro aria

Filtro aria classe Coarse 25% per tutte le versioni di facile estrazione e pulizia.

VERSIONI CON DOPPIA MANDATA

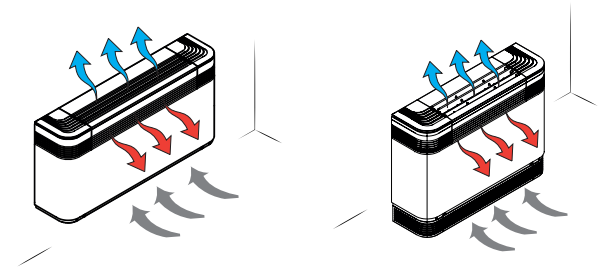

FCZ_D
— Con termostato a bordo.
FCZ_DS
— Compatibile con il sistema VMF.
— Senza comando a bordo.

GUIDA ALLA SELEZIONE DELLE CONFIGURAZIONI POSSIBILI

Campo		Descrizione
1,2,3		**FCZ**
4		**Taglia** 2, 3, 4, 5
5		**Scambiatore di calore principale**
	0	Standard
6		**Scambiatore di calore secondario**
	0	Senza batteria
7		**Versione**
	D	Dualjet con termostato TXB a bordo
	DS	Dualjet senza termostato a bordo

ACCESSORI

Pannelli comando

AER503IR: Termostato da incasso a display retroilluminato, tastiera capacitiva e ricevitore ad infrarossi, per il controllo di ventilconvettori sia con motori asincroni che brushless. Il termostato negli impianti 2 tubi può controllare ventilconvettori standard o equipaggiati con resistenza elettrica, con dispositivi di depurazione (Cold Plasma e lampada germicida), con la piastra radiante o con doppia mandata FCZ-D (Dualjet). Inoltre può controllare impianti con pannelli radianti o impianti misti ventilconvettori e pavimento radiante. Essendo anche dotato di un ricevitore ad infrarossi può a sua volta essere controllato dal telecomando VMF-IR.
PRO503: Scatola a parete per i termostati AER503IR e VMF-E4.
SA5: kit sonda aria (L = 15 m) con passacavo blocca sonda.
SW3: Sonda acqua (L = 2.5 m) per il controllo di minima, massima e consente il cambio di stagione automatico ai termostati elettronici dotati di change over lato acqua.
SW5: kit sonda acqua (L = 15m) con tronchetto porta sonda, clip di fissaggio e porta sonda da scambiatore.
T-TOUCH: Controllo touch da bordo macchina per il controllo di ventilconvettori con motori asincroni. Negli impianti 2 tubi può controllare ventilconvettori standard o equipaggiati con resistenza elettrica, con dispositivi di depurazione aria o con la doppia mandata FCZ-D (Dualjet). Negli impianti 4 tubi solo ventilconvettori standard.
TX: Termostato da parete per il controllo di ventilconvettori 2/4 tubi sia con motori asincroni che brushless. Il termostato negli impianti 2 tubi può controllare ventilconvettori standard o equipaggiati con resistenza elettrica, con dispositivi di depurazione aria, con la piastra radiante o con doppia mandata FCZ-D (Dualjet).

AerSuite

L'applicazione AerSuite consente il controllo da remoto dell''interfaccia utente DI24, con termostati VMF-E19/VMF-E19I, attraverso Smart Device con sistema operativo iOS e Android.
Si tratta di un'applicazione per Smartphone e Tablet con la quale l'utente sarà in grado di accedere e gestire da remoto il funzionamento del proprio impianto. Per maggiori informazioni sull'uso dell'applicazione e delle funzioni disponibili fare riferimento alla rispettiva documentazione presente nel sito.



Sistema VMF

DI24: Interfaccia da incasso (scatola 503) con display touch screen da 2,4" da abbinare agli accessori VMF-E19, VMF-E19I. Permette di regolare e monitorare la temperatura all'interno degli ambienti in modo preciso e puntuale; oltre ad accedere ed interagire con le informazioni di funzionamento del proprio impianto, parametri e allarmi, permette di impostare delle fasce orarie. Grazie alla connessione Wi-Fi di cui è dotato, DI24 in abbinamento con la APP AerSuite (disponibile per Android e iOS) può essere comandato anche da remoto. Tutta la programmazione e gran parte delle funzioni vengono effettuate in maniera semplice e intuitiva utilizzando l'APP. Per permettere di personalizzare l'interfaccia in modo che sia perfettamente integrata con lo stile di ogni casa, DI24 è compatibile con le placche delle maggiori marche disponibili in commercio, per saperne di più vi rimandiamo alla nostra documentazione; è comunque disponibile a catalogo come accessorio separato una placca con il suo supporto di colore grigio grafite DI24CP.
VMF-E19: Termostato, da fissare sulla fiancata del ventilconvettore, dotato di serie di sonda aria e di sonda acqua.
VMF-E2Z: Interfaccia utente bordo macchina, da abbinare agli accessori VMF-E19 e VMF-E19I.
VMF-E3: Interfaccia utente a parete, da abbinare agli accessori VMF-E19, VMF-E19I, alle griglie GLF_N/M e GLL_N ed è controllabile tramite comando VMF-IR.
VMF-E4DX: Interfaccia utente a parete. Frontale di colore grigio PANTONE 425C (METAL).
VMF-E4X: Interfaccia utente a parete. Frontale di colore chiaro PANTONE COOL GRAY 1C.
VMF-IO: Consente di gestire l'unità esclusivamente da pannello comandi centralizzato VMF senza pannello comandi di zona.
VMF-IR: Interfaccia utente compatibile con il termostato AER503IR, VMF-E3 e con tutte le griglie dei cassette dotate del ricevitore ad infrarossi compatibili con il sistema VMF.
VMHI: Il pannello VMHI può essere utilizzato come interfaccia utente dei termostati VMF-E19/E19I, delle griglie GLFxN/M o GLLxN oppure come interfaccia del sistema MZC. Ciò che determina che tipo di funzione deve espletare l'interfaccia utente è determinato dalla corretta parametrizzazione dello stesso e dal rispetto delle connessioni elettriche tra interfaccia e termostato o interfaccia e plenum.

Valvole ad acqua

VCZ_X: Kit valvola 3 vie per ventilconvettore con batteria singola attacchi destri (VCZ_X4R) o sinistri (VCZ_X4L) per impianto a 4 tubi. con il circuito "caldo" e "freddo" totalmente separati. Il kit è costituito da 2 valvole isolate a 3 vie e 4 attacchi complete di attuatori elettrotermici, gusci isolanti per le valvole e le relative raccorderie idrauliche. Versione X4L per ventilconvettori ad attacchi sinistri e X4R per ventilconvettori ad attacchi destri. Alimentazione 230V~50Hz.
VCZ: Kit valvola Kit valvola motorizzata a 3 vie. Il kit è costituito da una valvola con il suo guscio isolante, dall'attuatore e dalla relativa raccorderia idraulica, è adatto all'installazione sui ventilconvettori con attacchi sia a destra sia a sinistra. La valvola se abbinata alla bacinella raccolta condensa BCZ5 o BCZ6 per garantirne un miglior alloggiamento è possibile togliere il guscio isolante.
VCZD: Kit valvola motorizzata a 2 vie. Il kit è costituito da una valvola, dall'attuatore e dalla relativa raccorderia idraulica, è adatto all'installazione sia sui ventilconvettori con attacchi a destra che a sinistra.
VJP: Valvola combinata di regolazione e bilanciamento, per impianti 2 e 4 tubi da installare esternamente all'unità, fornita senza raccordi e componentistica idraulica. La valvola, riesce a garantire una portata d'acqua costante nel terminale, all'interno del suo range operativo.

Accessori per l'installazione

PCZ: Pannello in lamiera per la chiusura della parte posteriore dell'unità. Per fissare il ventilconvettore a pavimento prevedere l'accessorio staffe SPCZ.
GA: Griglia di aspirazione inferiore per ventilconvettori mantellati. Si può usare nelle installazioni pensili e a pavimento, solo nell'installazione a pavimento bisogna prevedere anche l'accessorio FIKIT.
FIKIT: Staffa strutturale nell'installazione a pavimento.
DSCZ4: Kit per lo scarico della condensa.
BCZ: Bacinella raccolta condensa. Se con la bacinella raccolta condensa BCZ5 o BCZ6 è prevista anche la valvola VCZ o VCF, per un miglior alloggiamento della valvola stessa è possibile togliere il guscio isolante.

COMPATIBILITÀ ACCESSORI

Pannelli comando

Modello	Ver	200	300	400	500
AER503IR (1)	DS	•	•	•	•
PRO503	DS	•	•	•	•
SA5 (2)	DS	•	•	•	•
SW3 (2)	DS	•	•	•	•
SW5 (2)	DS	•	•	•	•
T-TOUCH (3)	DS	•	•	•	•
TX (4)	DS	•	•	•	•

(1) Installazione a parete.
(2) Sonda per i termostati AER503IR-TX se presenti.
(3) Installazione a bordo del fan coil.
(4) Installazione a parete. Se l'assorbimento dell'unità supera i 0,7 A o si voglia una gestione di più unità con un unico termostato, è obbligatorio prevedere la scheda SIT3 e/o SIT5.

Sistema VMF

Per maggiori informazioni sul sistema VMF fare riferimento alla documentazione dedicata.

Modello	Ver	200	300	400	500
DI24	DS	•	•	•	•
VMF-E19 (1)	DS	•	•	•	•
VMF-E2Z	DS	•	•	•	•
VMF-E3	DS	•	•	•	•
VMF-E4DX	DS	•	•	•	•
VMF-E4X	DS	•	•	•	•
VMF-IO	DS	•	•	•	•
VMF-IR	DS	•	•	•	•
VMHI	DS	•	•	•	•

(1) È obbligatorio prevedere anche l'accessorio VMF-SIT3V se l'assorbimento dell'unità supera 0,7 Ampere.

Valvole ad acqua

Kit valvola a 3 vie

Modello	Ver	200	300	400	500
VCZ41 (1)	D,DS	•			
VCZ4124 (2)	D,DS	•			
VCZ42 (1)	D,DS		•	•	•
VCZ4224 (2)	D,DS		•	•	•

(1) 230V~50Hz
(2) 24V

Kit valvola a 2 vie

Modello	Ver	200	300	400	500
VCZD1 (1)	D,DS	•			
VCZD124 (2)	D,DS	•			
VCZD2 (1)	D,DS		•	•	•
VCZD224 (2)	D,DS		•	•	•

(1) 230V~50Hz
(2) 24V

Kit valvola per impianti 4 tubi - Richiede un termostato con la gestione della valvola

Modello	Ver	200	300	400	500
VCZ1X4L (1)	D,DS	•			
VCZ1X4R (1)	D,DS	•			
VCZ2X4L (1)	D,DS		•	•	•
VCZ2X4R (1)	D,DS		•	•	•

(1) Le valvole possono essere abbinate alle unità qualora sia previsto anche un pannello comandi che le controlli.

Kit valvola combinata di regolazione e bilanciamento

Modello	Ver	200	300	400	500
VJP060 (1)	D,DS	•	•		
VJP060M (2)	D,DS	•	•		
VJP090 (1)	D,DS			•	•
VJP090M (2)	D,DS			•	•

(1) 230V~50Hz
(2) 24V

Accessori per l'installazione

Dispositivo rilancio condensa

Modello	Ver	200	300	400	500
DSCZ4 (1)	D,DS	•	•	•	•

(1) DSCZ4 per problemi di spazio all'interno dell'unità, non può essere montato assieme con gli accessori AMP/AMPZ le valvole VCZ1-2-3-4 X4L/R, con tutte le bacinelle raccolta condensa. Con i termostati VMF-E19/E19I, vi chiediamo di contattare la sede.

Bacinella raccolta condensa

Modello	Ver	200	300	400	500
BCZ4 (1)	D,DS	•	•	•	•

(1) Per installazione verticale.

Pannelli di chiusura posteriore

Modello	Ver	200	300	400	500
PCZ200	D,DS	•			
PCZ300	D,DS		•		
PCZ500	D,DS			•	•

Griglia Ornamentale

Modello	Ver	200	300	400	500
GA200	D,DS	•			
GA300	D,DS		•		
GA500	D,DS			•	•

Supporti da abbinare alla griglia ornamentale (GA) per l'installazione del ventilconvettore a pavimento

Modello	Ver	200	300	400	500
FIKIT200	D,DS	•			
FIKIT300	D,DS		•		
FIKIT500	D,DS			•	•

Piedini estetici e strutturali

Modello	Ver	200	300	400	500
ZXZ	D,DS	•	•	•	•

DATI PRESTAZIONALI

2 tubi

		FCZ200D			FCZ300D			FCZ400D			FCZ500D		
		1	2	3	1	2	3	1	2	3	1	2	3
		L	M	H	L	M	H	L	M	H	L	M	H
Prestazioni in riscaldamento 70 °C / 60 °C (1)													
Potenza termica	kW	2,02	2,95	3,70	3,47	4,46	5,50	4,32	5,74	7,15	5,27	7,31	8,50
Portata acqua utenza	l/h	177	258	324	304	391	482	379	503	627	462	641	745
Perdita di carico lato utenza	kPa	6	12	18	7	12	18	9	16	24	12	21	28
Prestazioni in riscaldamento 45 °C / 40 °C (2)													
Potenza termica	kW	1,00	1,46	1,84	1,72	2,21	2,73	2,14	2,85	3,55	2,62	3,63	4,22
Portata acqua utenza	l/h	174	254	319	299	385	475	373	495	617	455	631	734
Perdita di carico lato utenza	kPa	6	12	18	8	12	18	10	16	24	12	21	28
Prestazioni in raffreddamento 7 °C / 12 °C													
Potenza frigorifera	kW	0,89	1,28	1,60	1,68	2,17	2,65	2,20	2,92	3,60	2,68	3,69	4,25
Potenza frigorifera sensibile	kW	0,71	1,05	1,33	1,26	1,65	2,04	1,59	2,14	2,67	1,94	2,73	3,18
Portata acqua utenza	l/h	153	221	275	288	374	456	379	503	619	460	634	731
Perdita di carico lato utenza	kPa	7	13	18	8	13	18	10	17	24	13	23	29
Ventilatore													
Tipo	tipo	Centrifugo			Centrifugo			Centrifugo			Centrifugo		
Motore ventilatore	tipo	Asincrono			Asincrono			Asincrono			Asincrono		
Numero	n°	1			2			2			2		
Portata aria	cfm	-	220	290	-	350	450	-	460	600	-	600	720
Potenza assorbita	W	13	25	35	25	33	44	30	43	57	38	52	76
Collegamenti elettrici		V1	V2	V3	V1	V2	V3	V1	V2	V3	V1	V2	V3
Dati sonori ventilconvettori (3)													
Livello di potenza sonora	dB(A)	35,0	46,0	51,0	34,0	41,0	48,0	37,0	44,0	51,0	42,0	51,0	56,0
Livello di pressione sonora	dB(A)	27,0	38,0	43,0	26,0	33,0	40,0	29,0	36,0	43,0	34,0	43,0	48,0
Scambiatore di calore a pacco alettato													
Contenuto acqua scambiatore principale	l	0,5			0,8			1,0			1,0		
Diametro raccordi													
Scambiatore principale	Ø	1/2"			3/4"			3/4"			3/4"		
Alimentazione													
Alimentazione		230V~50Hz			230V~50Hz			230V~50Hz			230V~50Hz		

(1) Aria ambiente 20 °C b.s.; Acqua (in/out) 70 °C/60 °C
(2) Aria ambiente 20 °C b.s.; Acqua (in/out) 45 °C/40 °C; EUROVENT
(3) Aermec determina il valore della potenza sonora sulla base di misure effettuate in accordo con la normativa UNI EN 16583:15, nel rispetto della certificazione Eurovent.

DIMENSIONI

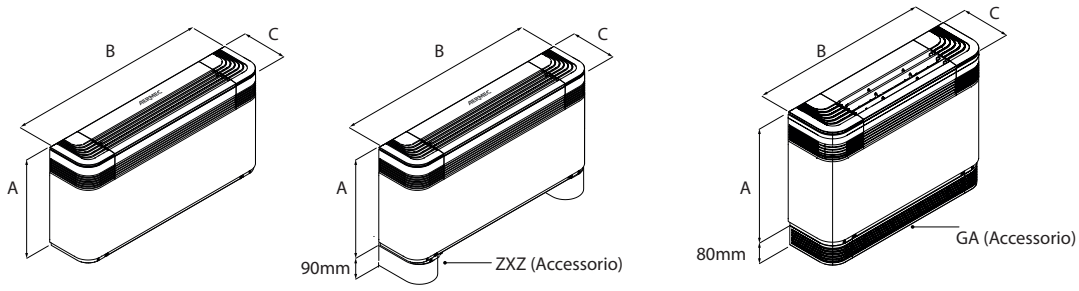

		FCZ200D	FCZ300D	FCZ400D	FCZ500D
Dimensioni e pesi					
A	mm	486	486	486	486
B	mm	750	980	1200	1200
C	mm	220	220	220	220
Peso a vuoto	kg	15	17	23	22

Aermec si riserva la facoltà di apportare in qualsiasi momento tutte le modifiche ritenute necessarie per il miglioramento del prodotto con eventuale modifica dei relativi dati tecnici.

Aermec S.p.A.
Via Roma, 996 - 37040 Bevilacqua (VR) - Italia
Tel. 0442633111 - Telefax 044293577
www.aermec.com

Numero Verde
800-843085

FCZI-D

Ventilconvettore per installazione verticale a parete o a pavimento

Potenza frigorifera 0,89 ÷ 4,25 kW
Potenza termica 2,02 ÷ 8,50 kW

- **Comfort totale in tutte le stagioni**
- **Risparmio elettrico pari al 50% rispetto ad un ventilconvettore con motore a 3 velocità**
- **Massima silenziosità di funzionamento**
- **Comando touch retroilluminato con programmazione mediante smart device (versione DT)**



DESCRIZIONE

La percezione di una distribuzione disomogenea della temperatura negli ambienti, soprattutto in direzione verticale, è uno dei principali fattori che portano ad una drastica riduzione del benessere percepito dagli occupanti.
FCZI D è in grado di offrire una gradevole sensazione di comfort indirizzando l'aria in maniera tale da offrire una distribuzione uniforme della temperatura in tutto l'ambiente. Nella stagione invernale, l'aria calda viene indirizzata verso il pavimento; in quella estiva, l'aria fresca viene indirizzata verso il soffitto.
La commutazione della mandata dell'aria è frontale oppure dall'alto agendo direttamente sulla griglia orientabile.
Sono installabili in qualsiasi tipo d'impianto 2 / 4 tubi e in abbinamento a qualsiasi generatore di calore anche a basse temperature e grazie alla disponibilità di varie versioni e configurazioni, è facile scegliere la soluzione ottimale per qualsiasi esigenza.

CARATTERISTICHE

Mantello

Mobile metallico di protezione con verniciatura poliestere anticorrosione RAL 9003, mentre la testata con la griglia di di distribuzione dell'aria è in materiale plastico RAL 7047.

Gruppo ventilante

Ventilatori centrifughi in materiale plastico antistatico con profilo alare studiato per ottenere elevate prestazioni di portata e prevalenza e contemporaneamente una bassa emissione sonora.
Per le loro caratteristiche consentono di ridurre il consumo energetico rispetto ai normali ventilatori.
Sono bilanciati staticamente e dinamicamente e direttamente accoppiati all'albero motore.
Il motore elettrico è Brushless a variazione continua 0-100% della velocità, che consente l'adattamento preciso alle reali richieste dell'ambiente interno senza oscillazioni di temperatura.

Scambiatore di calore a pacco alettato

Con tubi di rame ed alette in alluminio, lo scambiatore principale ha attacchi idraulici gas femmina a sinistra e i collettori sono corredati di sfoghi d'aria.

Lo scambiatore non è adatto ad essere utilizzato in atmosfere corrosive o in tutti quegli ambienti in cui si possano generare corrosioni nei confronti dell'alluminio.
Reversibilità degli attacchi idraulici in fase d'installazione.

Filtro aria

Filtro aria classe Coarse 25% per tutte le versioni di facile estrazione e pulizia.

VERSIONI CON DOPPIA MANDATA

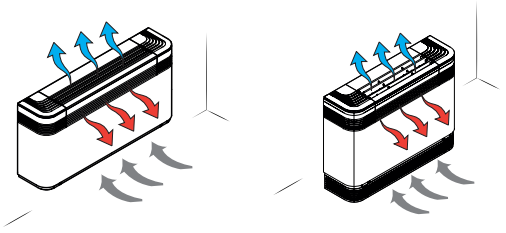

FCZI_D
— Con termostato a bordo.
FCZI_DT
— Con termostato T-TOUCH-I a bordo
— Compatibile con il sistema VMF.
FCZI_DS
— Senza comando a bordo.
— Compatibile con il sistema VMF.

GUIDA ALLA SELEZIONE DELLE CONFIGURAZIONI POSSIBILI

Campo		Descrizione
1,2,3,4		**FCZI**
5		**Taglia** 2, 3, 4, 5
6		**Scambiatore di calore principale**
	0	Standard
7		**Scambiatore di calore secondario**
	0	Senza batteria
8		**Versione**
	D	Dualjet con termostato TXBI a bordo
	DS	Dualjet senza termostato a bordo
	DT	Dualjet con Termostato T-Touch-I

ACCESSORI

Pannelli comando

AER503IR: Termostato da incasso a display retroilluminato, tastiera capacitiva e ricevitore ad infrarossi, per il controllo di ventilconvettori sia con motori asincroni che brushless. Il termostato negli impianti 2 tubi può controllare ventilconvettori standard o equipaggiati con resistenza elettrica, con dispositivi di depurazione (Cold Plasma e lampada germicida), con la piastra radiante o con doppia mandata FCZ-D (Dualjet). Inoltre può controllare impianti con pannelli radianti o impianti misti ventilconvettori e pavimento radiante. Essendo anche dotato di un ricevitore ad infrarossi può a sua volta essere controllato dal telecomando VMF-IR.
PRO503: Scatola a parete per i termostati AER503IR e VMF-E4.
SA5: kit sonda aria (L = 15 m) con passacavo blocca sonda.
SW3: Sonda acqua (L = 2.5 m) per il controllo di minima, massima e consente il cambio di stagione automatico ai termostati elettronici dotati di change over lato acqua.
SW5: kit sonda acqua (L = 15 m) con tronchetto porta sonda, clip di fissaggio e porta sonda da scambiatore.
TX: Termostato da parete per il controllo di ventilconvettori 2/4 tubi sia con motori asincroni che brushless. Il termostato negli impianti 2 tubi può controllare ventilconvettori standard o equipaggiati con resistenza elettrica, con dispositivi di depurazione aria, con la piastra radiante o con doppia mandata FCZ-D (Dualjet).

AerSuite

L'applicazione AerSuite consente il controllo da remoto dell''interfaccia utente DI24, con termostati VMF-E19/VMF-E19I, attraverso Smart Device con sistema operativo iOS e Android.
Si tratta di un'applicazione per Smartphone e Tablet con la quale l'utente sarà in grado di accedere e gestire da remoto il funzionamento del proprio impianto. Per maggiori informazioni sull'uso dell'applicazione e delle funzioni disponibili fare riferimento alla rispettiva documentazione presente nel sito.



Sistema VMF

DI24: Interfaccia da incasso (scatola 503) con display touch screen da 2,4" da abbinare agli accessori VMF-E19, VMF-E19I. Permette di regolare e monitorare la temperatura all'interno degli ambienti in modo preciso e puntuale; oltre ad accedere ed interagire con le informazioni di funzionamento del proprio impianto, parametri e allarmi, permette di impostare delle fasce orarie. Grazie alla connessione Wi-Fi di cui è dotato, DI24 in abbinamento con la APP AerSuite (disponibile per Android e iOS) può essere comandato anche da remoto. Tutta la programmazione e gran parte delle funzioni vengono effettuate in maniera semplice e intuitiva utilizzando l'APP. Per permettere di personalizzare l'interfaccia in modo che sia perfettamente integrata con lo stile di ogni casa, DI24 è compatibile con le placche delle maggiori marche disponibili in commercio, per saperne di più vi rimandiamo alla nostra documentazione; è comunque disponibile a catalogo come accessorio separato una placca con il suo supporto di colore grigio grafite DI24CP.
VMF-E19I: Termostato per unità inverter da fissare sulla fiancata del ventilconvettore, dotato di serie di sonda aria e di sonda acqua.
VMF-E2Z: Interfaccia utente bordo macchina, da abbinare agli accessori VMF-E19 e VMF-E19I.
VMF-E3: Interfaccia utente a parete, da abbinare agli accessori VMF-E19, VMF-E19I, alle griglie GLF_N/M e GLL_N ed è controllabile tramite comando VMF-IR.
VMF-E4DX: Interfaccia utente a parete. Frontale di colore grigio PANTONE 425C (METAL).
VMF-E4X: Interfaccia utente a parete. Frontale di colore chiaro PANTONE COOL GRAY 1C.
VMF-IO: Consente di gestire l'unità esclusivamente da pannello comandi centralizzato VMF senza pannello comandi di zona.
VMF-IR: Interfaccia utente compatibile con il termostato AER503IR, VMF-E3 e con tutte le griglie dei cassette dotate del ricevitore ad infrarossi compatibili con il sistema VMF.
VMF-SW: Sonda acqua (L = 2.5m) da utilizzare eventualmente in sostituzione di quella di serie fornita con i termostati VMF-E19 e VMF-E19I, per l'installazione della stessa a monte della valvola.
VMHI: Il pannello VMHI può essere utilizzato come interfaccia utente dei termostati VMF-E19/E19I, delle griglie GLFxN/M o GLLxN oppure come interfaccia del sistema MZC. Ciò che determina che tipo di funzione deve espletare l'interfaccia utente è determinato dalla corretta parametrizzazione dello stesso e dal rispetto delle connessioni elettriche tra interfaccia e termostato o interfaccia e plenum.

Valvole ad acqua

VCZ_X: Kit valvola 3 vie per ventilconvettore con batteria singola attacchi destri (VCZ_X4R) o sinistri (VCZ_X4L) per impianto a 4 tubi. con il circuito "caldo" e "freddo" totalmente separati. Il kit è costituito da 2 valvole isolate a 3 vie e 4 attacchi complete di attuatori elettrotermici, gusci isolanti per le valvole e le relative raccorderie idrauliche. Versione X4L per ventilconvettori ad attacchi sinistri e X4R per ventilconvettori ad attacchi destri. Alimentazione 230V~50Hz.
VCZ: Kit valvola Kit valvola motorizzata a 3 vie. Il kit è costituito da una valvola con il suo guscio isolante, dall'attuatore e dalla relativa raccorderia idraulica, è adatto all'installazione sui ventilconvettori con attacchi sia a destra sia a sinistra. La valvola se abbinata alla bacinella raccolta condensa BCZ5 o BCZ6 per garantirne un miglior alloggiamento è possibile togliere il guscio isolante.
VCZD: Kit valvola motorizzata a 2 vie. Il kit è costituito da una valvola, dall'attuatore e dalla relativa raccorderia idraulica, è adatto all'installazione sia sui ventilconvettori con attacchi a destra che a sinistra.
VJP: Valvola combinata di regolazione e bilanciamento, per impianti 2 e 4 tubi da installare esternamente all'unità, fornita senza raccordi e componentistica idraulica. La valvola, riesce a garantire una portata d'acqua costante nel terminale, all'interno del suo range operativo.

Accessori per l'installazione

PCZ: Pannello in lamiera per la chiusura della parte posteriore dell'unità. Per fissare il ventilconvettore a pavimento prevedere l'accessorio staffe SPCZ.
GA: Griglia di aspirazione inferiore per ventilconvettori mantellati. Si può usare nelle installazioni pensili e a pavimento, solo nell'installazione a pavimento bisogna prevedere anche l'accessorio FIKIT.
FIKIT: Staffa strutturale nell'installazione a pavimento.
DSCZ4: Kit per lo scarico della condensa.
BCZ: Bacinella raccolta condensa. Se con la bacinella raccolta condensa BCZ5 o BCZ6 è prevista anche la valvola VCZ o VCF, per un miglior alloggiamento della valvola stessa è possibile togliere il guscio isolante.
ZXZ: Coppia di piedini estetici e strutturali

COMPATIBILITÀ ACCESSORI

Pannelli comando

Modello	Ver	200	300	400	500
AER503IR (1)	DS	•	•	•	•
PRO503	DS	•	•	•	•
SA5 (2)	DS	•	•	•	•
SW3 (2)	DS	•	•	•	•
SW5 (2)	DS	•	•	•	•
TX (3)	DS	•	•	•	•

(1) Installazione a parete.
(2) Sonda per i termostati AER503IR-TX se presenti.
(3) Installazione a parete. Se l'assorbimento dell'unità supera i 0,7 A o si voglia una gestione di più unità con un unico termostato, è obbligatorio prevedere la scheda SIT3 e/o SIT5.

Sistema VMF

Per maggiori informazioni sul sistema VMF fare riferimento alla documentazione dedicata.

Modello	Ver	200	300	400	500
DI24	DS	•	•	•	•
VMF-E19I (1)	DS	•	•	•	•
VMF-E2Z	DS	•	•	•	•
VMF-E3	DS,DT	•	•	•	•
VMF-E4DX	DS,DT	•	•	•	•
VMF-E4X	DS,DT	•	•	•	•
VMF-IO	DS	•	•	•	•
VMF-IR	DS	•	•	•	•
VMF-SW	DS	•	•	•	•
VMHI	DS	•	•	•	•

(1) Accessorio obbligatorio.

Valvole ad acqua

Kit valvola a 3 vie

Modello	Ver	200	300	400	500
VCZ41 (1)	D,DS,DT	•			
VCZ4124 (2)	D,DS,DT	•			
VCZ42 (1)	D,DS,DT		•	•	•
VCZ4224 (2)	D,DS,DT		•	•	•

(1) 230V~50Hz
(2) 24V

Kit valvola a 2 vie

Modello	Ver	200	300	400	500
VCZD1 (1)	D,DS,DT	•			
VCZD124 (2)	D,DS,DT	•			
VCZD2 (1)	D,DS,DT		•	•	•
VCZD224 (2)	D,DS,DT		•	•	•

(1) 230V~50Hz
(2) 24V

Kit valvola per impianti 4 tubi

Modello	Ver	200	300	400	500
VCZ1X4L (1)	D,DS,DT	•			
VCZ1X4R (1)	D,DS,DT	•			
VCZ2X4L (1)	D,DS,DT		•	•	•
VCZ2X4R (1)	D,DS,DT		•	•	•

(1) Le valvole possono essere abbinate alle unità qualora sia previsto anche un pannello comandi che le controlli.

Kit valvola combinata di regolazione e bilanciamento

Modello	Ver	200	300	400	500
VJP060 (1)	D,DS,DT	•	•		
VJP060M (2)	D,DS,DT	•	•		
VJP090 (1)	D,DS,DT			•	•
VJP090M (2)	D,DS,DT			•	•

(1) 230V~50Hz
(2) 24V

Accessori per l'installazione

Dispositivo rilancio condensa

Modello	Ver	200	300	400	500
DSCZ4 (1)	D,DS,DT	•	•	•	•

(1) DSCZ4 per problemi di spazio all'interno dell'unità, non può essere montato assieme con gli accessori AMP/AMPZ le valvole VCZ1-2-3-4 X4L/R, con tutte le bacinelle raccolta condensa. Con i termostati VMF-E19/E19I, vi chiediamo di contattare la sede.

Bacinella raccolta condensa

Modello	Ver	200	300	400	500
BCZ4 (1)	D,DS,DT	•	•	•	•

(1) Per installazione verticale.

Pannelli di chiusura posteriore

Modello	Ver	200	300	400	500
PCZ200	D,DS,DT	•			
PCZ300	D,DS,DT		•		
PCZ500	D,DS,DT			•	•

Griglia Ornamentale

Modello	Ver	200	300	400	500
GA200	D,DS,DT	•			
GA300	D,DS,DT		•		
GA500	D,DS,DT			•	•

Supporti da abbinare alla griglia ornamentale (GA) per l'installazione del ventilconvettore a pavimento

Modello	Ver	200	300	400	500
FIKIT200	D,DS,DT	•			
FIKIT300	D,DS,DT		•		
FIKIT500	D,DS,DT			•	•

Piedini estetici e strutturali

Modello	Ver	200	300	400	500
ZXZ	D,DS,DT	•	•	•	•

DATI PRESTAZIONALI

2 tubi

		FCZI200D			FCZI300D			FCZI400D			FCZI500D		
		1	2	3	1	2	3	1	2	3	1	2	3
		L	M	H	L	M	H	L	M	H	L	M	H
Prestazioni in riscaldamento 70 °C / 60 °C (1)													
Potenza termica	kW	2,02	2,95	3,70	3,47	4,46	5,50	4,32	5,74	7,15	5,27	7,31	8,50
Portata acqua utenza	l/h	177	258	324	304	391	482	379	503	627	462	641	745
Perdita di carico lato utenza	kPa	6	12	18	7	12	18	9	16	24	12	21	28
Prestazioni in riscaldamento 45 °C / 40 °C (2)													
Potenza termica	kW	1,00	1,46	1,84	1,72	2,21	2,73	2,14	2,85	3,55	2,62	3,63	4,22
Portata acqua utenza	l/h	174	254	319	299	385	475	373	495	617	455	631	734
Perdita di carico lato utenza	kPa	6	12	18	8	12	18	10	16	24	12	21	28
Prestazioni in raffreddamento 7 °C / 12 °C													
Potenza frigorifera	kW	0,89	1,28	1,60	1,68	2,17	2,65	2,20	2,92	3,60	2,68	3,69	4,25
Potenza frigorifera sensibile	kW	0,71	1,05	1,33	1,26	1,65	2,04	1,59	2,14	2,67	1,94	2,73	3,18
Portata acqua utenza	l/h	153	221	275	288	374	456	379	503	619	460	634	731
Perdita di carico lato utenza	kPa	7	13	18	8	13	18	10	17	24	13	23	29
Ventilatore													
Tipo	tipo	Centrifugo			Centrifugo			Centrifugo			Centrifugo		
Motore ventilatore	tipo	Inverter			Inverter			Inverter			Inverter		
Numero	n°	1			2			2			2		
Portata aria	m^3/h	140	220	290	260	350	450	330	460	600	400	600	720
Potenza assorbita	W	5	8	14	5	7	13	5	10	18	8	18	34
Segnale 0-10V	%	44	68	90	52	70	90	49	68	90	50	74	90
Dati sonori ventilconvettori (3)													
Livello di potenza sonora	dB(A)	31,0	43,0	50,0	34,0	41,0	48,0	37,0	44,0	41,0	42,0	51,0	56,0
Livello di pressione sonora	dB(A)	23,0	35,0		26,0	33,0		29,0	36,0		34,0	43,0	
Scambiatore di calore a pacco alettato													
Contenuto acqua scambiatore principale	l	0,5			0,8			1,0			1,0		
Diametro raccordi													
Scambiatore principale	Ø	1/2"			3/4"			3/4"			3/4"		
Alimentazione													
Alimentazione		230V~50Hz			230V~50Hz			230V~50Hz			230V~50Hz		

(1) Aria ambiente 20 °C b.s.; Acqua (in/out) 70 °C/60 °C
(2) Aria ambiente 20 °C b.s.; Acqua (in/out) 45 °C/40 °C; EUROVENT
(3) Aermec determina il valore della potenza sonora sulla base di misure effettuate in accordo con la normativa UNI EN 16583:15, nel rispetto della certificazione Eurovent.

DIMENSIONI

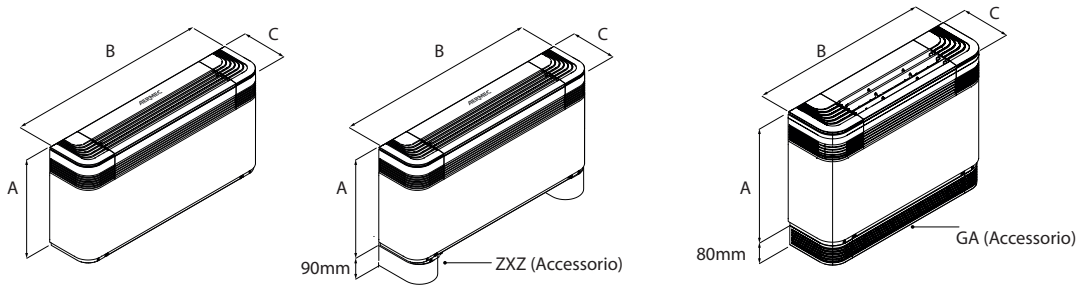

		FCZI200D	FCZI300D	FCZI400D	FCZI500D
Dimensioni e pesi					
A	mm	486	486	486	486
B	mm	750	980	1200	1200
C	mm	220	220	220	220
Peso a vuoto	kg	15	17	23	22

Aermec si riserva la facoltà di apportare in qualsiasi momento tutte le modifiche ritenute necessarie per il miglioramento del prodotto con eventuale modifica dei relativi dati tecnici.

Aermec S.p.A.
Via Roma, 996 - 37040 Bevilacqua (VR) - Italia
Tel. 0442633111 - Telefax 044293577
www.aermec.com

Numero Verde
800-843085

FCZ-H

Ventilconvettore con dispositivo fotocatalitico per installazione universale e a pavimento

- **Dispositivo fotocatalitico**
- **Efficacia testata contro virus, batteri ed allergeni**
- **Attivo contro il virus SARS-CoV-2 anche sulle superfici**
- **Certificazione VDI 6022**

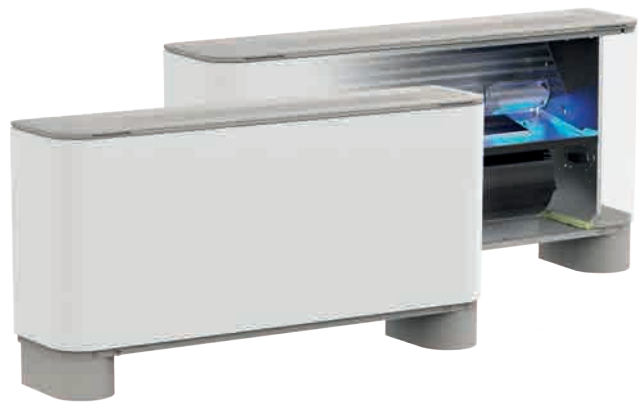

DESCRIZIONE

Ventilconvettore con **dispositivo fotocatalitico** incorporato.

Attivo contro il virus Sars-CoV-2 aerodisperso (efficacia di abbattimento 95%-99% dopo 20 minuti di funzionamento testata presso laboratorio Virostatics di Alghero).

Attivo contro il virus SARS-CoV-2 anche sulle superfici - 84% di efficacia dopo 12 h (test eseguiti in collaborazione con il Dipartimento di Microbiologia dell'Università di Padova).

Adatto al condizionamento dell'aria in un ambiente che richiede il massimo grado di igiene come:
— Ambienti ospedalieri
— Studi dentistici
— Ambulatori medici / veterinari
— Laboratori di analisi
— Sale d'aspetto
— Locali pubblici

Sono installabili in qualsiasi tipo d'impianto 2 tubi (su richiesta è disponibile la versione per impianti a 4 tubi) e in abbinamento a qualsiasi generatore di calore anche a basse temperature e grazie alla disponibilità di varie versioni e configurazioni, è facile scegliere la soluzione ottimale per qualsiasi esigenza.

VERSIONI

— **H** Unità con mantello senza termostato - installazione verticale e orizzontale.
— **HP** Unità senza mantello e senza termostato - installazione verticale e orizzontale. Fornibile anche nella configurazione equipaggiata con motore asincrono potenziato (HPO).
— **HT** Unità con mantello e termostato - installazione verticale.

CARATTERISTICHE

Mantello

Mobile metallico di protezione con verniciatura poliestere anticorrosione RAL 9003. La testata con la griglia di distribuzione dell'aria regolabile è in materiale plastico RAL 7047, con la chiusura della griglia, il ventilconvettore si spegne automaticamente.

Gruppo ventilante

Costituito da un ventilatore centrifugo a doppia aspirazione, particolarmente silenzioso, bilanciato staticamente e dinamicamente e direttamente accoppiato all'albero motore.
Il motore elettrico è asincrono monofase montato su supporti antivibranti e con condensatore permanentemente inserito.
La coclea a protezione del ventilatore è estraibile ed ispezionabile per una facile ed efficace pulizia.

■ *Oltre al tradizionale motore asincrono ogni unità può essere fornita con un motore inverter di tipo Brushless. Vedi la scheda dedicata FCZI - H*

Scambiatore di calore a pacco alettato

Con tubi di rame ed alette in alluminio, lo scambiatore principale ha attacchi idraulici gas femmina a sinistra e i collettori sono corredati di sfoghi d'aria.
Lo scambiatore non è adatto ad essere utilizzato in atmosfere corrosive o in tutti quegli ambienti in cui si possano generare corrosioni nei confronti dell'alluminio.

■ *La batteria non è reversibile in fase d'installazione, sono comunque disponibili in fase d'ordine senza nessun costo aggiuntivo, le unità con gli attacchi idraulici della batteria a destra.*

Filtro aria

Filtro aria classe **COARSE 25%** per tutte le versioni, di facile estrazione e pulizia.
Coclee estraibili ed ispezionabili per una facile ed efficace pulizia.

DISPOSITIVO FOTOCATALITICO IL CUORE DEL VENTILCONVETTORE

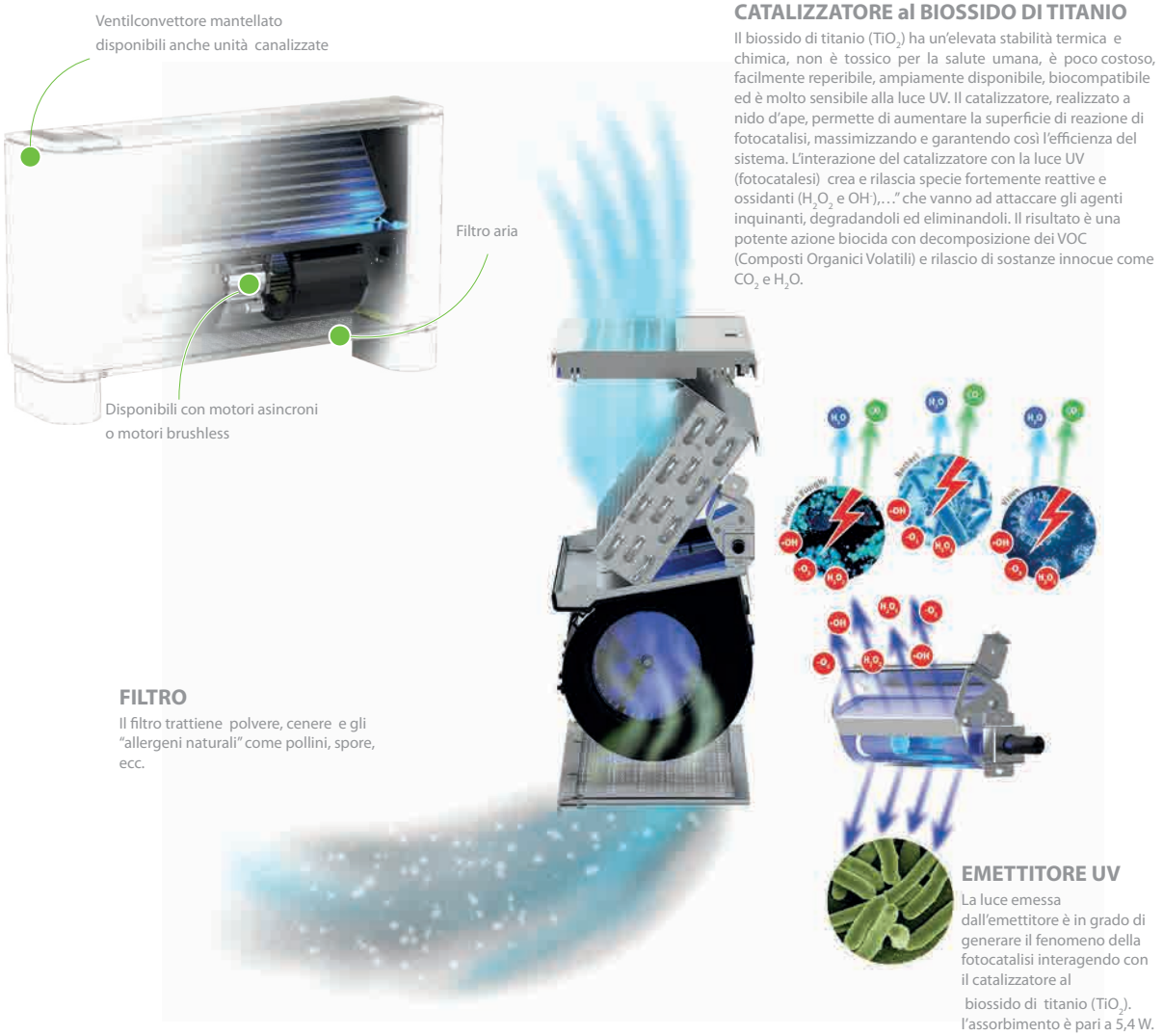

CATALIZZATORE al BIOSSIDO DI TITANIO

Il biossido di titanio (TiO_2) ha un'elevata stabilità termica e chimica, non è tossico per la salute umana, è poco costoso, facilmente reperibile, ampiamente disponibile, biocompatibile ed è molto sensibile alla luce UV. Il catalizzatore, realizzato a nido d'ape, permette di aumentare la superficie di reazione di fotocatalisi, massimizzando e garantendo così l'efficienza del sistema. L'interazione del catalizzatore con la luce UV (fotocatalesi) crea e rilascia specie fortemente reattive e ossidanti (H_2O_2 e OH^-),..." che vanno ad attaccare gli agenti inquinanti, degradandoli ed eliminandoli. Il risultato è una potente azione biocida con decomposizione dei VOC (Composti Organici Volatili) e rilascio di sostanze innocue come CO_2 e H_2O.

FILTRO

Il filtro trattiene polvere, cenere e gli "allergeni naturali" come pollini, spore, ecc.

EMETTITORE UV

La luce emessa dall'emettitore è in grado di generare il fenomeno della fotocatalisi interagendo con il catalizzatore al biossido di titanio (TiO_2). l'assorbimento è pari a 5,4 W.

GUIDA ALLA SELEZIONE DELLE CONFIGURAZIONI POSSIBILI

Opzioni di configurazione FCZ - H

Campo	Descrizione
1,2,3	**FCZ**
4	**Taglia** 2, 3, 4, 5, 6, 9
5	**Scambiatore di calore principale**
0	Standard
5	Maggiorata
6	**Scambiatore di calore secondario**
0	Senza batteria
7	**Versione**
H	Unità con mantello senza termostato - installazione verticale e orizzontale
HP	Unità senza mantello e termostato - installazione verticale e orizzontale
HPO	Unità senza mantello e termostato con motore potenziato - installazione verticale e orizzontale
HPOR	Unità senza mantello e termostato con motore potenziato - installazione verticale e orizzontale - attacchi idraulici a destra
HPR	Unità senza mantello e termostato - installazione verticale e orizzontale - attacchi idraulici a destra
HR	Unità con mantello senza termostato - installazione verticale e orizzontale - attacchi idraulici a destra
HT	Unità con mantello con termostato - installazione verticale
HTR	Unità con mantello con termostato - installazione verticale - attacchi idraulici a destra

ACCESSORI

Panneli comando e accessori dedicati - FCZ - H

AER503IR: Termostato da incasso a display retroilluminato, tastiera capacitiva e ricevitore ad infrarossi, per il controllo di ventilconvettori sia con motori asincroni che brushless. Il termostato negli impianti 2 tubi può controllare ventilconvettori standard o equipaggiati con resistenza elettrica, con dispositivi di

depurazione (Cold Plasma e lampada germicida), con la piastra radiante o con doppia mandata FCZ-D (Dualjet). Inoltre può controllare impianti con pannelli radianti o impianti misti ventilconvettori e pavimento radiante. Essendo anche dotato di un ricevitore ad infrarossi può a sua volta essere controllato dal telecomando VMF-IR.

PRO503: Scatola a parete per i termostati AER503IR e VMF-E4.

SA5: kit sonda aria (L = 15 m) con passacavo blocca sonda.

SA503: Sonda ambiente installabile a parete, abbinabile all'AER503IR.

SIT3: Scheda interfaccia termostato. Consente di realizzare una rete di ventilconvettori (max. 10) comandati da un pannello centralizzato (commutatore o termostato). Comanda le 3 velocità del ventilatore e deve essere installata su ogni ventilconvettore della rete; riceve i comandi dal commutatore o dalla scheda SIT5. In caso di installazione di termostati Aermec, è obbligatorio prevedere l'accessorio se l'assorbimento dell'unità supera i 0,7 A.

SIT5: Scheda interfaccia termostato. Consente di realizzare una rete di ventilconvettori (max. 10) comandati da un pannello centralizzato. Comanda le 3 velocità del ventilatore e fino a 2 valvole (impianti a quattro tubi); trasmette i comandi del termostato alla rete di ventilconvettori.

SW3: Sonda acqua (L = 2.5 m) per il controllo di minima, massima e consente il cambio di stagione automatico ai termostati elettronici dotati di change over lato acqua.

SW5: kit sonda acqua (L = 15m) con tronchetto porta sonda, clip di fissaggio e porta sonda da scambiatore.

TX: Termostato da parete per il controllo di ventilconvettori 2/4 tubi sia con motori asincroni che brushless. Il termostato negli impianti 2 tubi può controllare ventilconvettori standard o equipaggiati con resistenza elettrica, con dispositivi di depurazione aria, con la piastra radiante o con doppia mandata FCZ-D (Dualjet).

TXB: Termostato da bordo macchina per ventilconvettori 2/4 tubi della serie FCZ con motore asincrono, completo di sonda acqua e sonda aria da posizionare negli appositi alloggiamenti. Il termostato negli impianti 2 tubi può controllare ventilconvettori standard o equipaggiati con resistenza elettrica, con dispositivi di depurazione aria, con la piastra radiante o con doppia mandata FCZ-D (Dualjet).

Sistema VMF

Il ventilconvettore può essere abbinato anche al sistema VMF, per la compatibilità con i vari componenti del sistema vi chiediamo gentilmente di contattare la sede.

Accessori comuni

VCZ: Kit valvola Kit valvola motorizzata a 3 vie. Il kit è costituito da una valvola con il suo guscio isolante, dall'attuatore e dalla relativa raccorderia idraulica, è adatto all'installazione sui ventilconvettori con attacchi sia a destra sia a sinistra. La valvola se abbinata alla bacinella raccolta condensa BCZ5 o BCZ6 per garantirne un miglior alloggiamento è possibile togliere il guscio isolante.

VCZD: Kit valvola motorizzata a 2 vie. Il kit è costituito da una valvola, dall'attuatore e dalla relativa raccorderia idraulica, è adatto all'installazione sia sui ventilconvettori con attacchi a destra che a sinistra.

VCFD: Kit valvola motorizzata a 2 vie senza aguscio isolante, è installabile sulla batteria principale o secondaria o eventuale batteria solo caldo. Il kit è costituito da una valvola, dall'attuatore e dalla relativa raccorderia idraulica. È installabile sia sui ventilconvettori con attacchi a destra che a sinistra.

VCF41 - 42 - 43 - per scambiatore principale: Kit valvola motorizzata a 3 vie per batteria principale. Il kit è costituito da una valvola con il suo guscio isolante, dall'attuatore e dalla relativa raccorderia idraulica, è adatto all'installazione sia sui ventilconvettori con attacchi idraulici a destra che a sinistra. La valvola se abbinata alla bacinella raccolta condensa BCZ5 o BCZ6 per garantirne un miglior alloggiamento è possibile togliere il guscio isolante.

VJP: Valvola combinata di regolazione e bilanciamento, per impianti 2 e 4 tubi da installare esternamente all'unità.

AMP: Kit per l'installazione pensile

DSC: Kit per lo scarico della condensa.

BCZ: Bacinella raccolta condensa. Se con la bacinella raccolta condensa BCZ5 o BCZ6 è prevista anche la valvola VCZ o VCF, per un miglior alloggiamento della valvola stessa è possibile togliere il guscio isolante.

PCZ: Pannello in lamiera per la chiusura della parte posteriore dell'unità. Per fissare il ventilconvettore a pavimento prevedere l'accessorio staffe SPCZ.

GA: Griglia di aspirazione inferiore per ventilconvettori mantellati. Si può usare nelle installazioni pensili e a pavimento, solo nell'installazione a pavimento bisogna prevedere anche l'accessorio FIKIT.

FIKIT: Staffa strutturale nell'installazione a pavimento.

ZXZ: Coppia di piedini estetici e strutturali

BC: Bacinella raccolta condensa.

Ventilcassaforma: Dima in lamiera zincata. Consente di ricavare direttamente nel muro uno spazio per l'alloggiamento del ventilconvettore.

SPCZ: Staffe per fissare il ventilconvettore al pavimento.

COMPATIBILITÀ ACCESSORI

Panneli comando e accessori dedicati - FCZ - H

Modello	Ver	200	300	400	500	600	900	950
AER503IR (1)	H,HP	•	•	•	•	•	•	•
PRO503	H,HP	•	•	•	•	•	•	•
SA5 (2)	H,HP,HT	•	•	•	•	•	•	•
SA503 (3)	H,HP	•	•	•	•	•	•	•
SIT3 (4)	H,HP,HT	•	•	•	•	•	•	•
SIT5 (5)	H,HP,HT	•	•	•	•	•	•	•
SW3 (2)	H,HP,HT	•	•	•	•	•	•	•
SW5 (2)	H,HP,HT	•	•	•	•	•	•	•
TX (6)	H,HP	•	•	•	•	•	•	•
TXB (7)	H,HP	•	•	•	•	•	•	•

(1) Installazione a parete.
(2) Sonda per i termostati AER503IR-TX se presenti.
(3) Sonda per il termostato AER503IR se presente.
(4) Schede per i termostati AER503IR-TX se presenti, da installare se l'assorbimento dell'unità supera 0,7 Ampere.
(5) Schede per i termostati AER503IR-TX se presenti.
(6) Installazione a parete. Se l'assorbimento dell'unità supera i 0,7 A o si voglia una gestione di più unità con un unico termostato, è obbligatorio prevedere la scheda SIT3 e/o SIT5.
(7) Installazione a bordo del fan coil.

Accessori comuni

Kit valvola a 3 vie

Modello	Ver	200	300	400	500	600	900	950
VCZ41 (1)	H,HP,HT	•						
VCZ4124 (2)	H,HP,HT	•						
VCZ42 (1)	H,HP,HT		•	•	•	•		
VCZ4224 (2)	H,HP,HT		•	•	•	•		
VCZ43 (1)	H,HP,HT						•	•
VCZ4324 (2)	H,HP,HT						•	•

(1) 230V~50Hz
(2) 24V

Kit valvole a 2 vie

Modello	Ver	200	300	400	500	600	900	950
VCZD1 (1)	H,HP,HT	•						
VCZD124 (2)	H,HP,HT	•						
VCZD2 (1)	H,HP,HT		•	•	•	•		
VCZD224 (2)	H,HP,HT		•	•	•	•		
VCZD3 (1)	H,HP,HT						•	•
VCZD324 (2)	H,HP,HT						•	•

(1) 230V~50Hz
(2) 24V

Kit valvola combinata di regolazione e bilanciamento

Modello	Ver	200	300	400	500	600	900	950
VJP060 (1)	H,HP,HT	•	•					
VJP060M (2)	H,HP,HT	•	•					
VJP090 (1)	H,HP,HT			•	•	•		
VJP090M (2)	H,HP,HT			•	•	•		
VJP150 (1)	H,HP,HT						•	•
VJP150M (2)	H,HP,HT						•	•

(1) 230V~50Hz
(2) 24V

Kit per l'installazione pensile

Ver	200	300	400	500	600	900	950
H	AMP20	AMP20	AMP20	AMP20	AMP20	AMP20	AMP20
HP	AMP20	AMP20	AMP20	AMP20	AMP20	AMP20	AMP20

Scarico condensa

Modello	Ver	200	300	400	500	600	900	950
DSCZ4 (1)	HP	•	•	•	•	•	•	•

(1) DSCZ4 per problemi di spazio all'interno dell'unità, non può essere montato assieme con gli accessori AMP/AMPZ le valvole VCZ1-2-3-4 X4L/R, con tutte le bacinelle raccolta condensa. Con i termostati VMF-E19/E19I, vi chiediamo di contattare la sede.

Bacinella raccolta condensa

Ver	200	300	400	500	600	900	950
H, HP, HT	BCZ4 (1), BCZ5 (2)	BCZ4 (1), BCZ5 (2)	BCZ4 (1), BCZ5 (2)	BCZ4 (1), BCZ5 (2)	BCZ4 (1), BCZ5 (2)	BCZ6 (2)	BCZ6 (2)

(1) Per installazione verticale.
(2) Per installazione orizzontale.

Ver	200	300	400	500	600	900	950
HP	BC8 (1)	BC8 (1)	BC8 (1)	BC8 (1)	BC8 (1)	BC9 (1)	BC9 (1)

(1) Per installazione orizzontale.

Pannelli di chiusura posteriore

Ver	200	300	400	500	600	900	950
H, HT	PCZ200	PCZ300	PCZ500	PCZ500	PCZ800	PCZ1000	PCZ1000

Griglia per installazione a soffitto

Ver	200	300	400	500	600	900	950
H, HP, HT	GA200	GA300	GA500	GA500	GA800	GA800	GA800

Supporti metallici per griglia GA

Ver	200	300	400	500	600	900	950
H, HP, HT	FIKIT200	FIKIT300	FIKIT500	FIKIT500	FIKIT800	FIKIT800	FIKIT800

Ventilcassaforma

Ver	200	300	400	500	600	900	950
HP	CHF22	CHF32	CHF42	CHF42	CHF62	CHF62	CHF62

Staffe per fissare il ventilconvettore al pavimento.

Ver	200	300	400	500	600	900	950
H, HT	SPCZ	SPCZ	SPCZ	SPCZ	SPCZ	SPCZ	SPCZ

Piedini estetici e strutturali

Ver	200	300	400	500	600	900	950
H, HP, HT	ZXZ	ZXZ	ZXZ	ZXZ	ZXZ	ZXZ	ZXZ

DATI PRESTAZIONALI

2 tubi

		FCZ200H			FCZ250H			FCZ300H			FCZ350H			FCZ400H			FCZ450H		
		1	2	3	1	2	3	1	2	3	1	2	3	1	2	3	1	2	3
		L	M	H	L	M	H	L	M	H	L	M	H	L	M	H	L	M	H
Prestazioni in riscaldamento 70 °C / 60 °C (1)																			
Potenza termica	kW	2,02	2,95	3,70	2,20	3,18	4,05	3,47	4,46	5,50	3,77	4,92	6,15	4,32	5,74	7,15	4,57	6,29	7,82
Portata acqua utenza	l/h	177	258	324	193	278	355	304	391	482	330	431	539	379	503	627	400	551	685
Perdita di carico lato utenza	kPa	6	12	18	7	15	23	7	12	18	8	14	20	9	16	24	6	11	16
Prestazioni in riscaldamento 45 °C / 40 °C (2)																			
Potenza termica	kW	1,00	1,46	1,84	1,09	1,58	2,01	1,72	2,21	2,73	1,87	2,44	3,06	2,14	2,85	3,55	2,27	3,12	3,88
Portata acqua utenza	l/h	174	254	319	190	274	350	299	385	475	325	425	531	373	495	617	394	543	675
Perdita di carico lato utenza	kPa	6	12	18	8	15	22	8	12	18	8	14	20	10	16	24	6	11	16
Prestazioni in raffreddamento 7 °C / 12 °C																			
Potenza frigorifera	kW	0,89	1,28	1,60	1,06	1,55	1,94	1,68	2,17	2,65	1,89	2,46	3,02	2,20	2,92	3,60	2,41	3,21	4,03
Potenza frigorifera sensibile	kW	0,71	1,05	1,33	0,79	1,20	1,52	1,26	1,65	2,04	1,33	1,76	2,18	1,59	2,14	2,67	1,69	2,30	2,90
Portata acqua utenza	l/h	153	221	275	182	267	334	288	374	456	350	460	560	379	503	619	414	552	694
Perdita di carico lato utenza	kPa	7	13	18	8	17	25	8	13	18	11	18	25	10	17	24	9	15	22
Ventilatore																			
Tipo	tipo	Centrifugo			Centrifugo			Centrifugo			Centrifugo			Centrifugo			Centrifugo		
Motore ventilatore	tipo	Asincrono			Asincrono			Asincrono			Asincrono			Asincrono			Asincrono		
Numero	n°	1			1			2			2			2			2		
Portata aria	m^3/h	140	220	290	140	220	290	260	350	450	260	350	450	330	460	600	330	460	600
Potenza assorbita	W	25	29	33	25	29	33	25	33	44	25	33	44	30	43	57	30	43	57
Collegamenti elettrici		V1	V2	V3	V1	V2	V3	V1	V2	V3	V1	V2	V3	V1	V2	V3	V1	V2	V3
Diametro raccordi																			
Tipo	tipo	Gas - F			Gas - F			Gas - F			Gas - F			Gas - F			Gas - F		
Scambiatore principale	Ø	1/2"			1/2"			3/4"			3/4"			3/4"			3/4"		
Dati sonori ventilconvettori (3)																			
Livello di potenza sonora	dB(A)	35,0	46,0	51,0	35,0	46,0	51,0	34,0	41,0	48,0	34,0	41,0	48,0	37,0	44,0	51,0	37,0	44,0	51,0
Livello di pressione sonora	dB(A)	27,0	38,0	43,0	27,0	38,0	43,0	26,0	33,0	40,0	26,0	33,0	40,0	29,0	36,0	43,0	29,0	36,0	43,0
Alimentazione																			
Alimentazione		230V~50Hz			230V~50Hz			230V~50Hz			230V~50Hz			230V~50Hz			230V~50Hz		

		FCZ500H			FCZ550H			FCZ600H			FCZ650H			FCZ900H			FCZ950H		
		1	2	3	1	2	3	1	2	3	1	2	3	1	2	3	1	2	3
		L	M	H	L	M	H	L	M	H	L	M	H	L	M	H	L	M	H
Prestazioni in riscaldamento 70 °C / 60 °C (1)																			
Potenza termica	kW	5,27	7,31	8,50	5,82	8,34	9,75	6,50	8,10	10,00	7,19	9,15	11,50	10,77	13,35	15,14	11,20	14,42	17,10
Portata acqua utenza	l/h	462	641	745	510	731	855	570	710	877	631	802	1008	945	1171	1328	982	1264	1500
Perdita di carico lato utenza	kPa	12	21	28	10	20	26	12	18	26	14	21	31	12	17	22	16	25	33
Prestazioni in riscaldamento 45 °C / 40 °C (2)																			
Potenza termica	kW	2,62	3,63	4,22	2,89	4,14	4,85	3,32	4,03	4,97	3,57	4,55	5,72	5,35	6,64	7,53	5,57	7,17	8,50
Portata acqua utenza	l/h	455	631	734	502	720	842	561	699	863	621	790	993	930	1152	1307	967	1245	1476
Perdita di carico lato utenza	kPa	12	21	28	10	20	26	12	18	26	14	20	31	12	17	22	15	24	33
Prestazioni in raffreddamento 7 °C / 12 °C																			
Potenza frigorifera	kW	2,68	3,69	4,25	2,91	4,13	4,79	3,22	3,90	4,65	3,95	4,80	5,67	4,29	5,00	6,91	5,77	7,32	8,60
Potenza frigorifera sensibile	kW	1,94	2,73	3,18	2,07	2,98	3,49	2,56	3,17	3,92	2,78	3,43	4,12	2,97	3,78	5,68	3,80	4,87	5,78
Portata acqua utenza	l/h	460	634	731	501	711	824	554	671	800	595	825	975	738	860	1189	992	1259	1479
Perdita di carico lato utenza	kPa	13	23	29	12	22	28	14	19	26	15	21	28	10	13	22	15	23	30
Ventilatore																			
Tipo	tipo	Centrifugo			Centrifugo			Centrifugo			Centrifugo			Centrifugo			Centrifugo		
Motore ventilatore	tipo	Asincrono			Asincrono			Asincrono			Asincrono			Asincrono			Asincrono		
Numero	n°	2			2			3			3			3			3		
Portata aria	m^3/h	400	600	720	400	600	720	520	720	900	520	720	900	700	930	1140	700	930	1140
Potenza assorbita	W	38	52	76	38	52	76	38	60	91	38	60	91	59	80	106	59	80	106
Collegamenti elettrici		V1	V2	V3	V1	V2	V3	V1	V2	V3	V1	V2	V3	V1	V2	V3	V1	V2	V3
Diametro raccordi																			
Tipo	tipo	Gas - F			Gas - F			Gas - F			Gas - F			Gas - F			Gas - F		
Scambiatore principale	Ø	3/4"			3/4"			3/4"			3/4"			3/4"			3/4"		
Dati sonori ventilconvettori (3)																			
Livello di potenza sonora	dB(A)	42,0	51,0	56,0	42,0	51,0	56,0	42,0	51,0	57,0	42,0	51,0	57,0	51,0	57,0	62,0	51,0	57,0	61,0
Livello di pressione sonora	dB(A)	34,0	43,0	48,0	34,0	43,0	48,0	34,0	43,0	49,0	34,0	43,0	49,0	43,0	49,0	54,0	43,0	49,0	53,0
Alimentazione																			
Alimentazione		230V~50Hz			230V~50Hz			230V~50Hz			230V~50Hz			230V~50Hz			230V~50Hz		

(1) Aria ambiente 20 °C b.s.; Acqua (in/out) 70 °C/60 °C
(2) Aria ambiente 20 °C b.s.; Acqua (in/out) 45 °C/40 °C; EUROVENT
(3) Aermec determina il valore della potenza sonora sulla base di misure effettuate in accordo con la normativa UNI EN 16583:15, nel rispetto della certificazione Eurovent.

DIMENSIONI

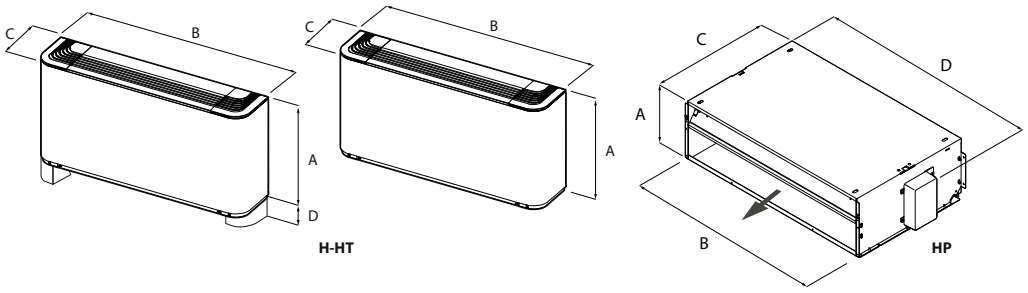

Taglia			200	300	400	500	600	900	950
Dimensioni e pesi									
A	H,HT	mm	486	486	486	486	486	591	591
	HP	mm	216	216	216	216	216	216	216
B	H,HT	mm	750	980	1200	1200	1320	1320	1320
	HP	mm	562	793	1013	1013	1147	1147	1147
C	H,HT	mm	220	220	220	220	220	220	220
	HP	mm	453	453	453	453	453	558	558
D	H,HT	mm	90	90	90	90	90	90	90
	HP	mm	522	753	973	973	1122	1122	1122
Peso a vuoto	H,HT	kg	15	17	23	22	29	34	34
	HP	kg	12	14	20	23	29	32	32

Aermec si riserva la facoltà di apportare in qualsiasi momento tutte le modifiche ritenute necessarie per il miglioramento del prodotto con eventuale modifica dei relativi dati tecnici.

Aermec S.p.A.
Via Roma, 996 - 37040 Bevilacqua (VR) - Italia
Tel. 0442633111 - Telefax 044293577
www.aermec.com

Numero Verde
800-843085

FCZI-H

Ventilconvettore con dispositivo fotocatalitico per installazione universale e a pavimento

- **Dispositivo fotocatalitico**
- **Efficacia testata contro virus, batteri ed allergeni**
- **Attivo contro il virus SARS-CoV-2 anche sulle superfici**
- **Certificazione VDI 6022**

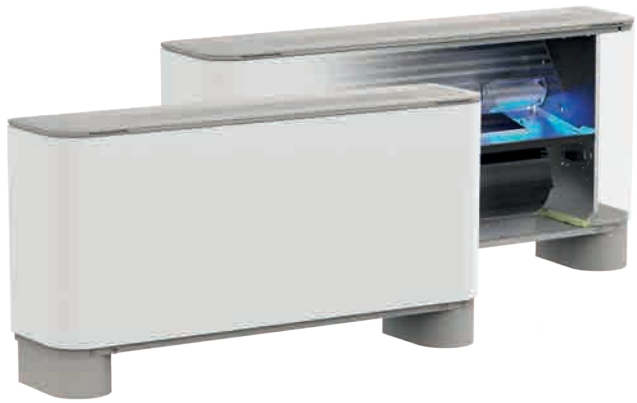

DESCRIZIONE

Ventilconvettore con **dispositivo fotocatalitico** incorporato.

Attivo contro il virus Sars-CoV-2 aerodisperso (efficacia di abbattimento 95%-99% dopo 20 minuti di funzionamento testata presso laboratorio Virostatics di Alghero).

Attivo contro il virus SARS-CoV-2 anche sulle superfici - 84% di efficacia dopo 12 h (test eseguiti in collaborazione con il Dipartimento di Microbiologia dell'Università di Padova).

Adatto al condizionamento dell'aria in un ambiente che richiede il massimo grado di igiene come:
— Ambienti ospedalieri
— Studi dentistici
— Ambulatori medici / veterinari
— Laboratori di analisi
— Sale d'aspetto
— Locali pubblici

Sono installabili in qualsiasi tipo d'impianto 2 tubi (su richiesta è disponibile la versione per impianti a 4 tubi) e in abbinamento a qualsiasi generatore di calore anche a basse temperature e grazie alla disponibilità di varie versioni e configurazioni, è facile scegliere la soluzione ottimale per qualsiasi esigenza.

VERSIONI

— **H** Unità con mantello senza termostato - installazione verticale e orizzontale.
— **HP** Unità senza mantello e senza termostato - installazione verticale e orizzontale.
— **HT** Unità con mantello e termostato - installazione verticale.

CARATTERISTICHE

Mantello

Mobile metallico di protezione con verniciatura poliestere anticorrosione RAL 9003. La testata con la griglia di distribuzione dell'aria regolabile è in materiale plastico RAL 7047, con la chiusura della griglia, il ventilconvettore si spegne automaticamente.

Gruppo ventilante

Costituito da un ventilatore centrifugo a doppia aspirazione, particolarmente silenzioso, bilanciato staticamente e dinamicamente e direttamente accoppiato all'albero motore.
Il motore elettrico è Brushless a variazione continua 0-100% della velocità, che consente l'adattamento preciso alle reali richieste dell'ambiente interno senza oscillazioni di temperatura.
La portata dell'aria può essere variata in maniera continua mediante un segnale 0-10 V generato da comandi di regolazione e controllo Aermec o da sistemi di regolazione indipendenti.
Questa possibilità, oltre a migliorare il comfort acustico, consente una più puntuale risposta alla variazione dei carichi termici ed una maggiore stabilità della temperatura desiderata in ambiente.
L'elevata efficienza anche a basso numero di giri consente una grande riduzione del consumo elettrico (oltre il 50% in meno rispetto ai ventilconvettori con motore tradizionale).
La coclea a protezione del ventilatore è estraibile ed ispezionabile per una facile ed efficace pulizia.

■ *Oltre al motore Brushless ogni unità può essere fornita con un motore asincrono monofase. Vedi la scheda dedicata FCZ - H*

Scambiatore di calore a pacco alettato

Con tubi di rame ed alette in alluminio, lo scambiatore principale ha attacchi idraulici gas femmina a sinistra e i collettori sono corredati di sfoghi d'aria.
Lo scambiatore non è adatto ad essere utilizzato in atmosfere corrosive o in tutti quegli ambienti in cui si possano generare corrosioni nei confronti dell'alluminio.

■ *La batteria non è reversibile in fase d'installazione, sono comunque disponibili in fase d'ordine senza nessun costo aggiuntivo, le unità con gli attacchi idraulici della batteria a destra.*

Filtro aria

Filtro aria classe **COARSE 25%** per tutte le versioni, di facile estrazione e pulizia.
Coclee estraibili ed ispezionabili per una facile ed efficace pulizia.

DISPOSITIVO FOTOCATALITICO IL CUORE DEL VENTILCONVETTORE

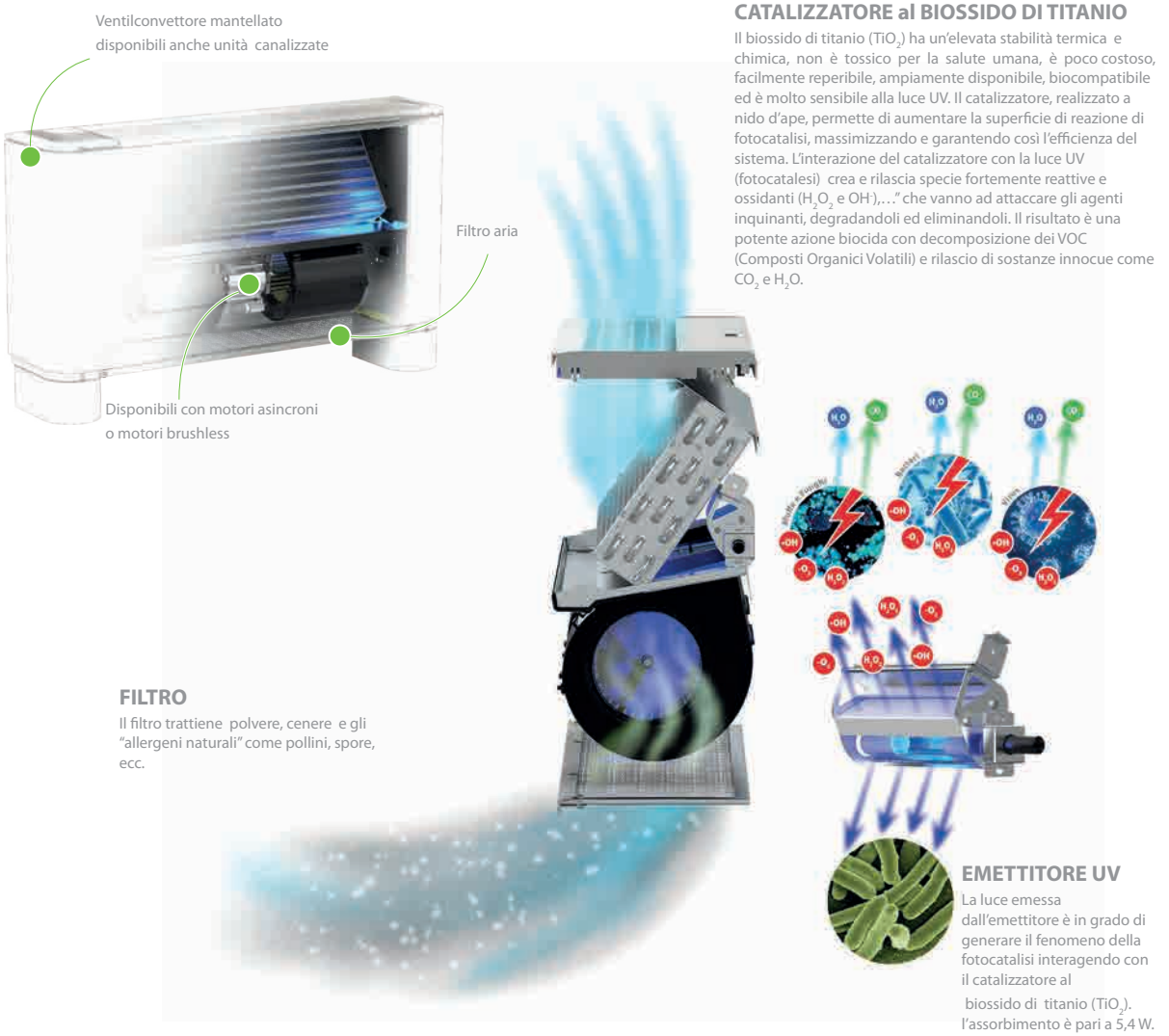

CATALIZZATORE al BIOSSIDO DI TITANIO

Il biossido di titanio (TiO_2) ha un'elevata stabilità termica e chimica, non è tossico per la salute umana, è poco costoso, facilmente reperibile, ampiamente disponibile, biocompatibile ed è molto sensibile alla luce UV. Il catalizzatore, realizzato a nido d'ape, permette di aumentare la superficie di reazione di fotocatalisi, massimizzando e garantendo così l'efficienza del sistema. L'interazione del catalizzatore con la luce UV (fotocatalesi) crea e rilascia specie fortemente reattive e ossidanti (H_2O_2 e OH^-),..." che vanno ad attaccare gli agenti inquinanti, degradandoli ed eliminandoli. Il risultato è una potente azione biocida con decomposizione dei VOC (Composti Organici Volatili) e rilascio di sostanze innocue come CO_2 e H_2O.

FILTRO

Il filtro trattiene polvere, cenere e gli "allergeni naturali" come pollini, spore, ecc.

EMETTITORE UV

La luce emessa dall'emettitore è in grado di generare il fenomeno della fotocatalisi interagendo con il catalizzatore al biossido di titanio (TiO_2). l'assorbimento è pari a 5,4 W.

GUIDA ALLA SELEZIONE DELLE CONFIGURAZIONI POSSIBILI

Campo	Descrizione
1,2,3,4	**FCZI**
5	**Taglia** 2, 3, 4, 5, 7, 9
6	**Scambiatore di calore principale**
0	Standard
5	Maggiorata
7	**Scambiatore di calore secondario**
0	Senza batteria
8	**Versione**
H	Unità con mantello senza termostato - installazione verticale e orizzontale
HP	Unità senza mantello e termostato - installazione verticale e orizzontale
HPR	Unità senza mantello e termostato - installazione verticale e orizzontale - attacchi idraulici a destra
HR	Unità con mantello senza termostato - installazione verticale e orizzontale - attacchi idraulici a destra
HT	Unità con mantello con termostato - installazione verticale
HTR	Unità con mantello con termostato - installazione verticale - attacchi idraulici a destra

ACCESSORI

Panneli comando e accessori dedicati - FCZI - H

AER503IR: Termostato da incasso a display retroilluminato, tastiera capacitiva e ricevitore ad infrarossi, per il controllo di ventilconvettori sia con motori asincroni che brushless. Il termostato negli impianti 2 tubi può controllare ventilconvettori standard o equipaggiati con resistenza elettrica, con dispositivi di depurazione (Cold Plasma e lampada germicida), con la piastra radiante o con doppia mandata FCZ-D (Dualjet). Inoltre può controllare impianti con pannelli radianti o impianti misti ventilconvettori e pavimento radiante. Essendo anche dotato di un ricevitore ad infrarossi può a sua volta essere controllato dal telecomando VMF-IR.
PRO503: Scatola a parete per i termostati AER503IR e VMF-E4.
SA5: kit sonda aria (L = 15 m) con passacavo blocca sonda.
SW3: Sonda acqua (L = 2.5 m) per il controllo di minima, massima e consente il cambio di stagione automatico ai termostati elettronici dotati di change over lato acqua.
SW5: kit sonda acqua (L = 15m) con tronchetto porta sonda, clip di fissaggio e porta sonda da scambiatore.
TX: Termostato da parete per il controllo di ventilconvettori 2/4 tubi sia con motori asincroni che brushless. Il termostato negli impianti 2 tubi può controllare ventilconvettori standard o equipaggiati con resistenza elettrica, con dispositivi di depurazione aria, con la piastra radiante o con doppia mandata FCZ-D (Dualjet).
DI24: Interfaccia da incasso (scatola 503) con display touch screen da 2,4" da abbinare agli accessori VMF-E19, VMF-E19I. Permette di regolare e monitorare la temperatura all'interno degli ambienti in modo preciso e puntuale; oltre ad accedere ed interagire con le informazioni di funzionamento del proprio impianto, parametri e allarmi, permette di impostare delle fasce orarie. Grazie alla connessione Wi-Fi di cui è dotato, DI24 in abbinamento con la APP AerSuite (disponibile per Android e iOS) può essere comandato anche da remoto. Tutta la programmazione e gran parte delle funzioni vengono effettuate in maniera semplice e intuitiva utilizzando l'APP. Per permettere di personalizzare l'interfaccia in modo che sia perfettamente integrata con lo stile di ogni casa, DI24 è compatibile con le placche delle maggiori marche disponibili in commercio, per saperne di più vi rimandiamo alla nostra documentazione; è comunque disponibile a catalogo come accessorio separato una placca con il suo supporto di colore grigio grafite DI24CP.
VMF-E19I: Termostato per unità inverter da fissare sulla fiancata del ventilconvettore, dotato di serie di sonda aria e di sonda acqua.
VMF-E2Z: Interfaccia utente bordo macchina, da abbinare agli accessori VMF-E19 e VMF-E19I.
VMF-E3: Interfaccia utente a parete, da abbinare agli accessori VMF-E19, VMF-E19I, alle griglie GLF_N/M e GLL_N ed è controllabile tramite comando VMF-IR.
VMF-E4DX: Interfaccia utente a parete. Frontale di colore grigio PANTONE 425C (METAL).
VMF-E4X: Interfaccia utente a parete. Frontale di colore chiaro PANTONE COOL GRAY 1C.
VMF-IO: Consente di gestire l'unità esclusivamente da pannello comandi centralizzato VMF senza pannello comandi di zona.
VMF-IR: Interfaccia utente compatibile con il termostato AER503IR, VMF-E3 e con tutte le griglie dei cassette dotate del ricevitore ad infrarossi compatibili con il sistema VMF.
VMF-LON: Espansione che permette di interfacciare il termostato con sistemi BMS che utilizzano il protocollo LON.
VMF-SW1: Sonda acqua (L = 2.5m) aggiuntiva da utilizzare eventualmente per impianti a 4 tubi con i termostati VMF-E19 e VMF-E19I per il controllo di massima nel rango freddo
VMHI: Il pannello VMHI può essere utilizzato come interfaccia utente dei termostati VMF-E19/E19I, delle griglie GLFxN/M o GLLxN oppure come interfaccia del sistema MZC. Ciò che determina che tipo di funzione deve espletare l'interfaccia utente è determinato dalla corretta parametrizzazione dello stesso e dal rispetto delle connessioni elettriche tra interfaccia e termostato o interfaccia e plenum.

Sistema VMF

Il ventilconvettore può essere abbinato anche al sistema VMF, per la compatibilità con i vari componenti del sistema vi chiediamo gentilmente di contattare la sede.

Accessori comuni

VCZ: Kit valvola Kit valvola motorizzata a 3 vie. Il kit è costituito da una valvola con il suo guscio isolante, dall'attuatore e dalla relativa raccorderia idraulica, è adatto all'installazione sui ventilconvettori con attacchi sia a destra sia a sinistra. La valvola se abbinata alla bacinella raccolta condensa BCZ5 o BCZ6 per garantirne un miglior alloggiamento è possibile togliere il guscio isolante.
VCZD: Kit valvola motorizzata a 2 vie. Il kit è costituito da una valvola, dall'attuatore e dalla relativa raccorderia idraulica, è adatto all'installazione sia sui ventilconvettori con attacchi a destra che a sinistra.
VJP: Valvola combinata di regolazione e bilanciamento, per impianti 2 e 4 tubi da installare esternamente all'unità.
AMP: Kit per l'installazione pensile
DSC: Kit per lo scarico della condensa.
BCZ: Bacinella raccolta condensa. Se con la bacinella raccolta condensa BCZ5 o BCZ6 è prevista anche la valvola VCZ o VCF, per un miglior alloggiamento della valvola stessa è possibile togliere il guscio isolante.
PCZ: Pannello in lamiera per la chiusura della parte posteriore dell'unità. Per fissare il ventilconvettore a pavimento prevedere l'accessorio staffe SPCZ.
GA: Griglia di aspirazione inferiore per ventilconvettori mantellati. Si può usare nelle installazioni pensili e a pavimento, solo nell'installazione a pavimento bisogna prevedere anche l'accessorio FIKIT.
FIKIT: Staffa strutturale nell'installazione a pavimento.
ZXZ: Coppia di piedini estetici e strutturali
BC: Bacinella raccolta condensa.
Ventilcassaforma: Dima in lamiera zincata. Consente di ricavare direttamente nel muro uno spazio per l'alloggiamento del ventilconvettore.
SPCZ: Staffe per fissare il ventilconvettore al pavimento.

COMPATIBILITÀ ACCESSORI

Panneli comando e accessori dedicati

Modello	Ver	200	250	300	350	400	450	500
AER503IR (1)	H,HP	•	•	•	•	•	•	•
PRO503	H,HP	•	•	•	•	•	•	•
SA5 (2)	H,HP	•	•	•	•	•	•	•
SW3 (2)	H,HP,HT	•	•	•	•	•	•	•
SW5 (2)	H,HP	•	•	•	•	•	•	•
	HT		•		•		•	
TX (3)	H,HP,HT	•	•	•	•	•	•	•

Modello	Ver	550	700	750	900	950
AER503IR (1)	H,HP	•	•	•	•	•
PRO503	H,HP	•	•	•	•	•
SA5 (2)	H,HP	•	•	•	•	•
SW3 (2)	H,HP,HT	•	•	•	•	•
SW5 (2)	H,HP	•	•	•	•	•
	HT	•		•		
TX (3)	H,HP,HT	•	•	•	•	•

(1) Installazione a parete.
(2) Sonda per i termostati AER503IR-TX se presenti.
(3) Installazione a parete. Se l'assorbimento dell'unità supera i 0,7 A o si voglia una gestione di più unità con un unico termostato, è obbligatorio prevedere la scheda SIT3 e/o SIT5.

Modello	Ver	200	250	300	350	400	450	500	550	700	750	900	950
DI24	H,HP	•	•	•	•	•	•	•	•	•	•	•	•
VMF-E19I (1)	H,HP	•	•	•	•	•	•	•	•	•	•	•	•
VMF-E2Z	H	•	•	•	•	•	•	•	•	•	•	•	•
VMF-E3	H,HP	•	•	•	•	•	•	•	•	•	•	•	•
VMF-E4DX	H,HP	•	•	•	•	•	•	•	•	•	•	•	•
VMF-E4X	H,HP	•	•	•	•	•	•	•	•	•	•	•	•
VMF-IO	H	•	•	•	•	•	•	•	•	•	•	•	•
VMF-IR	H,HP	•	•	•	•	•	•	•	•	•	•	•	•
VMF-LON	H	•	•	•	•	•	•	•	•	•	•	•	•
VMF-SW1	H,HP	•	•	•	•	•	•	•	•	•	•	•	•
VMHI	H,HP	•	•	•	•	•	•	•	•	•	•	•	•

(1) Accessorio obbligatorio.

Accessori comuni

Kit valvola a 3 vie

Modello	Ver	200	250	300	350	400	450	500	550	700	750	900	950
VCZ41 (1)	H,HP,HT	•	•										
VCZ4124 (2)	H,HP,HT	•	•										
VCZ42 (1)	H,HP,HT			•	•	•	•	•	•	•	•		
VCZ4224 (2)	H,HP,HT			•	•	•	•	•	•	•	•		
VCZ43 (1)	H,HP,HT											•	•
VCZ4324 (2)	H,HP,HT											•	•

(1) 230V~50Hz
(2) 24V

Kit valvole a 2 vie

Modello	Ver	200	250	300	350	400	450	500	550	700	750	900	950
VCZD1 (1)	H,HP,HT	•	•										
VCZD124 (2)	H,HP,HT	•	•										
VCZD2 (1)	H,HP,HT			•	•	•	•	•	•	•	•		
VCZD224 (2)	H,HP,HT			•	•	•	•	•	•	•	•		
VCZD3 (1)	H,HP,HT											•	•
VCZD324 (2)	H,HP,HT											•	•

(1) 230V~50Hz
(2) 24V

Kit valvola combinata di regolazione e bilanciamento

Modello	Ver	200	250	300	350	400	450	500	550	700	750	900	950
VJP060 (1)	H,HP,HT	•	•	•	•								
VJP060M (2)	H,HP,HT	•	•	•	•								
VJP090 (1)	H,HP,HT					•	•	•	•				
VJP090M (2)	H,HP,HT					•	•	•	•				
VJP150 (1)	H,HP,HT									•	•	•	•
VJP150M (2)	H,HP,HT									•	•	•	•

(1) 230V~50Hz
(2) 24V

Kit per l'installazione pensile

Ver	200	250	300	350	400	450	500	550	700	750	900	950
H, HP	AMP20	AMP20	AMP20	AMP20	AMP20	AMP20	AMP20	AMP20	AMP20	AMP20	AMP20	AMP20

Scarico condensa

Modello	Ver	200	250	300	350	400	450	500	550	700	750	900	950
DSC4 (1)	HP	•	•	•	•	•	•	•	•	•	•	•	•

(1) DSC4 non può essere montato qualora siano installati anche uno di questi accessori: AMP - AMPZ la valvola VCZ1-2-3-4 X4L/R e tutte le bacinelle raccolta condensa.

Bacinella raccolta condensa

Ver	200	250	300	350	400	450	500	550	700	750	900	950
HP	BCZ4 (1)	BCZ4 (1)	BCZ4 (1)	BCZ4 (1)	BCZ4 (1)	BCZ4 (1)	BCZ4 (1)	BCZ4 (1)	BCZ4 (1)	BCZ4 (1)	BCZ4 (1)	BCZ4 (1)

(1) Per installazione verticale.

Ver	200	250	300	350	400	450	500	550	700	750	900	950
HP	BC8 (1)	BC8 (1)	BC8 (1)	BC8 (1)	BC8 (1)	BC8 (1)	BC8 (1)	BC8 (1)	BC8 (1)	BC8 (1)	BC9 (1)	BC9 (1)

(1) Per installazione orizzontale.

Pannelli di chiusura posteriore

Ver	200	250	300	350	400	450	500	550	700	750	900	950
H, HT	PCZ200	PCZ200	PCZ300	PCZ300	PCZ500	PCZ500	PCZ500	PCZ500	PCZ800	PCZ800	PCZ1000	PCZ1000

Griglia per installazione a soffitto

Ver	200	250	300	350	400	450	500	550	700	750	900	950
H, HP, HT	GA200	GA200	GA300	GA300	GA500	GA500	GA500	GA500	GA800	GA800	GA800	GA800

Supporti metallici per griglia GA

Ver	200	250	300	350	400	450	500	550	700	750	900	950
H, HP, HT	FIKIT200	FIKIT200	FIKIT300	FIKIT300	FIKIT500	FIKIT500	FIKIT500	FIKIT500	FIKIT800	FIKIT800	FIKIT800	FIKIT800

Ventilcassaforma

Ver	200	250	300	350	400	450	500	550	700	750	900	950
HP	CHF22	CHF22	CHF32	CHF32	CHF42	CHF42	CHF42	CHF42	CHF62	CHF62	CHF62	CHF62

Staffe per fissare il ventilconvettore al pavimento.

Ver	200	250	300	350	400	450	500	550	700	750	900	950
H, HT	SPCZ	SPCZ	SPCZ	SPCZ	SPCZ	SPCZ	SPCZ	SPCZ	SPCZ	SPCZ	SPCZ	SPCZ

Piedini estetici e strutturali

Ver	200	250	300	350	400	450	500	550	700	750	900	950
H, HP, HT	ZXZ	ZXZ	ZXZ	ZXZ	ZXZ	ZXZ	ZXZ	ZXZ	ZXZ	ZXZ	ZXZ	ZXZ

DATI PRESTAZIONALI

2 tubi

		FCZI200H			FCZI250H			FCZI300H			FCZI350H			FCZI400H			FCZI450H		
		1	2	3	1	2	3	1	2	3	1	2	3	1	2	3	1	2	3
		L	M	H	L	M	H	L	M	H	L	M	H	L	M	H	L	M	H
Prestazioni in riscaldamento 70 °C / 60 °C (1)																			
Potenza termica	kW	2,02	2,95	3,70	2,20	3,18	4,05	3,47	4,46	5,50	3,77	4,92	6,15	4,32	5,74	7,15	4,57	6,29	7,82
Portata acqua utenza	l/h	177	258	324	193	278	355	304	391	482	330	431	539	379	503	627	400	551	685
Perdita di carico lato utenza	kPa	6	12	18	7	15	23	7	12	18	8	14	20	9	16	24	6	11	16
Prestazioni in riscaldamento 45 °C / 40 °C (2)																			
Potenza termica	kW	1,00	1,46	1,84	1,09	1,58	2,01	1,72	2,21	2,73	1,87	2,44	3,06	2,14	2,85	3,55	2,27	3,12	3,88
Portata acqua utenza	l/h	174	254	319	190	274	350	299	385	475	325	425	531	373	495	617	394	543	675
Perdita di carico lato utenza	kPa	6	12	18	8	15	22	8	12	18	8	14	20	10	16	24	6	11	16
Prestazioni in raffreddamento 7 °C / 12 °C																			
Potenza frigorifera	kW	0,89	1,28	1,60	1,06	1,55	1,94	1,68	2,17	2,65	1,89	2,46	3,02	2,20	2,92	3,60	2,41	3,21	4,03
Potenza frigorifera sensibile	kW	0,71	1,05	1,33	0,79	1,20	1,52	1,26	1,65	2,04	1,33	1,76	2,18	1,59	2,14	2,67	1,69	2,30	2,90
Portata acqua utenza	l/h	153	221	275	182	267	334	288	374	456	350	460	560	379	503	619	414	552	694
Perdita di carico lato utenza	kPa	7	13	18	8	17	25	8	13	18	11	18	25	10	17	24	9	15	22
Ventilatore																			
Tipo	tipo	Centrifugo			Centrifugo			Centrifugo			Centrifugo			Centrifugo			Centrifugo		
Motore ventilatore	tipo	Inverter			Inverter			Inverter			Inverter			Inverter			Inverter		
Numero	n°	1			1			2			2			2			2		
Portata aria	m^3/h	140	220	290	140	220	290	260	350	450	260	350	450	330	460	600	330	460	600
Potenza assorbita	W	5	8	14	5	8	14	5	7	13	5	7	13	5	10	18	5	10	18
Segnale 0-10V	%	44	68	90	44	68	90	52	70	90	52	70	90	49	68	90	49	68	90
Diametro raccordi																			
Tipo	tipo	Gas - F			Gas - F			Gas - F			Gas - F			Gas - F			Gas - F		
Dati sonori ventilconvettori (3)																			
Livello di potenza sonora	dB(A)	35,0	46,0	51,0	35,0	46,0	51,0	34,0	41,0	48,0	34,0	41,0	48,0	37,0	44,0	51,0	37,0	44,0	51,0
Livello di pressione sonora	dB(A)	27,0	38,0	43,0	27,0	38,0	43,0	26,0	33,0	40,0	26,0	33,0	40,0	29,0	36,0	43,0	29,0	36,0	43,0
Alimentazione																			
Alimentazione		230V~50Hz			230V~50Hz			230V~50Hz			230V~50Hz			230V~50Hz			230V~50Hz		

		FCZI500H			FCZI550H			FCZI700H			FCZI750H			FCZI900H			FCZI950H		
		1	2	3	1	2	3	1	2	3	1	2	3	1	2	3	1	2	3
		L	M	H	L	M	H	L	M	H	L	M	H	L	M	H	L	M	H
Prestazioni in riscaldamento 70 °C / 60 °C (1)																			
Potenza termica	kW	5,27	7,31	8,50	5,82	8,34	9,75	6,50	8,10	10,00	7,19	9,15	11,50	10,77	13,35	15,14	11,20	14,42	17,10
Portata acqua utenza	l/h	462	641	745	510	731	855	570	710	877	631	802	1008	945	1171	1328	982	1264	1500
Perdita di carico lato utenza	kPa	12	21	28	10	20	26	12	18	26	14	21	31	12	17	22	16	25	33
Prestazioni in riscaldamento 45 °C / 40 °C (2)																			
Potenza termica	kW	2,62	3,63	4,22	2,89	4,14	4,85	3,32	4,03	4,97	3,57	4,55	5,72	5,35	6,64	7,53	5,57	7,17	8,50
Portata acqua utenza	l/h	455	631	734	502	720	842	561	699	863	621	790	993	930	1152	1307	967	1245	1476
Perdita di carico lato utenza	kPa	12	21	28	10	20	26	12	18	26	14	20	31	12	17	22	15	24	33
Prestazioni in raffreddamento 7 °C / 12 °C																			
Potenza frigorifera	kW	2,68	3,69	4,25	2,91	4,13	4,79	3,22	3,90	4,65	3,95	4,80	5,67	4,29	5,00	6,91	5,77	7,32	8,60
Potenza frigorifera sensibile	kW	1,94	2,73	3,18	2,07	2,98	3,49	2,56	3,17	3,92	2,78	3,43	4,12	2,97	3,78	5,68	3,80	4,87	5,78
Portata acqua utenza	l/h	460	634	731	501	711	824	554	671	800	595	825	975	738	860	1189	992	1259	1479
Perdita di carico lato utenza	kPa	13	23	29	12	22	28	14	19	26	15	21	28	10	13	22	15	23	30
Ventilatore																			
Tipo	tipo	Centrifugo			Centrifugo			Centrifugo			Centrifugo			Centrifugo			Centrifugo		
Motore ventilatore	tipo	Inverter			Inverter			Inverter			Inverter			Inverter			Inverter		
Numero	n°	2			2			3			3			3			3		
Portata aria	m^3/h	400	600	720	400	600	720	520	720	900	520	720	900	700	930	1140	700	930	1140
Potenza assorbita	W	7	18	34	7	18	34	30	40	80	30	40	80	30	40	80	30	40	80
Segnale 0-10V	%	50	74	90	50	74	90	56	72	90	56	72	90	56	72	90	56	72	90

		FCZI500H			FCZI550H			FCZI700H			FCZI750H			FCZI900H			FCZI950H		
Diametro raccordi																			
Tipo	tipo	Gas - F			Gas - F			Gas - F			Gas - F			Gas - F			Gas - F		
Dati sonori ventilconvettori (3)																			
Livello di potenza sonora	dB(A)	42,0	51,0	56,0	42,0	51,0	56,0	42,0	51,0	57,0	42,0	51,0	57,0	51,0	57,0	62,0	51,0	57,0	61,0
Livello di pressione sonora	dB(A)	34,0	43,0	48,0	34,0	43,0	48,0	34,0	43,0	49,0	34,0	43,0	49,0	43,0	49,0	54,0	43,0	49,0	53,0
Alimentazione																			
Alimentazione		230V~50Hz			230V~50Hz			230V~50Hz			230V~50Hz			230V~50Hz			230V~50Hz		

(1) Aria ambiente 20 °C b.s.; Acqua (in/out) 70 °C/60 °C
(2) Aria ambiente 20 °C b.s.; Acqua (in/out) 45 °C/40 °C; EUROVENT
(3) Aermec determina il valore della potenza sonora sulla base di misure effettuate in accordo con la normativa UNI EN 16583:15, nel rispetto della certificazione Eurovent.

DIMENSIONI

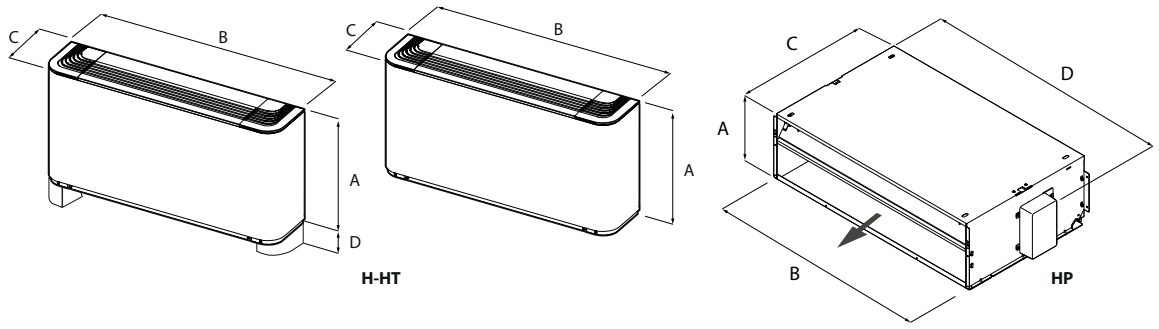

Taglia			200	250	300	350	400	450	500	550	700	750	900	950
Dimensioni e pesi														
A	H,HT	mm	486	486	486	486	486	486	486	486	486	486	591	591
	HP	mm	216	216	216	216	216	216	216	216	216	216	216	216
B	H,HT	mm	750	750	980	980	1200	1200	1200	1200	1320	1320	1320	1320
	HP	mm	522	522	753	753	973	973	973	973	1122	1122	1122	1122
C	H,HT	mm	220	220	220	220	220	220	220	220	220	220	220	220
	HP	mm	453	453	453	453	453	453	453	453	453	453	558	558
D	H,HT	mm	90	-	90	-	90	-	90	-	90	-	90	90
	HP	mm	562	-	793	-	1013	-	1013	-	1147	-	1147	1147
Peso a vuoto	H,HT	kg	15	16	17	18	22	24	22	24	29	31	34	34
	HP	kg	12	14	14	16	20	22	23	24	26	31	32	32

Aermec si riserva la facoltà di apportare in qualsiasi momento tutte le modifiche ritenute necessarie per il miglioramento del prodotto con eventuale modifica dei relativi dati tecnici.

Aermec S.p.A.
Via Roma, 996 - 37040 Bevilacqua (VR) - Italia
Tel. 0442633111 - Telefax 044293577
www.aermec.com

Numero Verde
800-843085

FCZ-ASW

Ventilconvettore per installazione verticale a parete o a pavimento

Potenza frigorifera 0,65 ÷ 7,62 kW
Potenza termica 1,45 ÷ 17,02 kW

- **Umidificatore adiabatico a ultrasuoni "stand-alone a scomparsa"**
- **Massima silenziosità di funzionamento**
- **Comfort totale in tutte le stagioni**

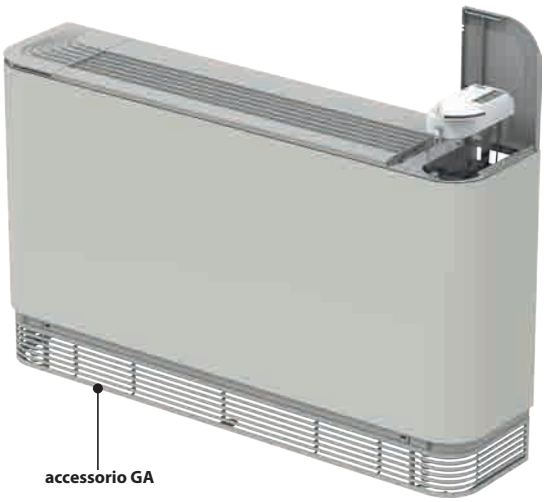

DESCRIZIONE

La serie FCZ-ASW aggiunge alle funzionalità tipiche di un ventilconvettore anche il controllo dell'umidità dell'aria invernale garantendo il raggiungimento del miglior grado di comfort termo igrometrico, senza alcun impatto sulle prestazioni acustiche e a bassissimo consumo elettrico.

UMIDIFICATORE A ULTRASUONI INTEGRATO: EFFICIENZA E SILENZIOSITÀ

Il nostro umidificatore adiabatico a ultrasuoni "stand-alone", che scompare alla vista perché perfettamente integrato nel mobile del ventilconvettore, garantisce un'umidificazione precisa e silenziosa dell'ambiente.
È composto da un serbatoio trasparente, un'unità di alimentazione con micro-ventilatore a tre velocità e un trasduttore piezoelettrico.
Quest'ultimo, grazie alla tecnologia ad ultrasuoni nebulizza l'acqua demineralizzata in microparticelle, creando una nebbia fine che, a contatto con l'aria ambiente, evapora rapidamente.
Il controllo elettronico permette di impostare tre livelli di umidità, adattandosi a qualsiasi esigenza, il sensore di livello integrato segnala tempestivamente la necessità di rabbocco **esclusivamente di acqua demineralizzata.**



Mantello

Mobile metallico di protezione con verniciatura poliestere anticorrosione RAL 9003, mentre la testata con la griglia di distribuzione dell'aria è in materiale plastico RAL 7047.

Gruppo ventilante

Costituito da ventilatori centrifughi a doppia aspirazione, particolarmente silenziosi, bilanciati staticamente e dinamicamente e direttamente accoppiati all'albero motore.
Il motore elettrico è monofase a tre velocità, montato su supporti antivibranti e con condensatore permanentemente inserito.
Le coclee a protezione dei ventilatori sono estraibili ed ispezionabili per una facile ed efficace pulizia.

Scambiatore di calore a pacco alettato

Con tubi di rame ed alette in alluminio, lo scambiatore principale ha attacchi idraulici gas femmina a sinistra e i collettori sono corredati di sfoghi d'aria.
Lo scambiatore non è adatto ad essere utilizzato in atmosfere corrosive o in tutti quegli ambienti in cui si possano generare corrosioni nei confronti dell'alluminio.
Specificare la posizione degli attacchi idraulici in fase d'ordine.

Filtro aria

Filtro aria classe Coarse 25% per tutte le versioni di facile estrazione e pulizia.

DATI E ACCESSORI

Per i dati prestazionali e la compatibilità degli accessori vi rimandiamo alla documentazione commerciale della serie FCZ.

Vi ricordiamo che per questa unità sono compatibili solo i pannelli comando a parete, pertanto non può essere previsto nelle unità con termostati a bordo.

Aermec si riserva la facoltà di apportare in qualsiasi momento tutte le modifiche ritenute necessarie per il miglioramento del prodotto con eventuale modifica dei relativi dati tecnici.

Aermec S.p.A.
Via Roma, 996 - 37040 Bevilacqua (VR) - Italia
Tel. 0442633111 - Telefax 044293577
www.aermec.com

Numero Verde 800-843085

Omnia UL

Ventilconvettore per installazione universale

- massima silenziosità di funzionamento
- Ideale per soluzioni residenziali o uffici



DESCRIZIONE

Ventilconvettori installabili in impianti a 2 tubi e in abbinamento a qualsiasi generatore di calore anche a basse temperature e grazie alla disponibilità di varie versioni e configurazioni, è facile scegliere la soluzione ottimale per qualsiasi esigenza.

VERSIONI

C Installazione verticale, aspirazione inferiore, termostato elettronico
PC Installazione verticale, aspirazione inferiore, termostato elettronico, depuratore Cold Plasma
S Installazione verticale e orizzontale, aspirazione inferiore, senza comandi
UL Standard - Installazione verticale, aspirazione inferiore, commutatore manuale

CARATTERISTICHE

Mantello

Mobile metallico di protezione con verniciatura poliestere anticorrosione RAL 9003, mentre la testata con la griglia di di distribuzione dell'aria è in materiale plastico RAL 7047.

Gruppo ventilante

Costituito da un ventilatore centrifugo a doppia aspirazione, particolarmente silenzioso, bilanciato staticamente e dinamicamente e direttamente accoppiato all'albero motore.
Il motore elettrico è monofase pluri-velocità (3 selezionabili), montato su supporti antivibranti e con condensatore permanentemente inserito.
Le coclee in materiale plastico sono estraibili per una facile ed efficace pulizia.

Scambiatore di calore a pacco alettato

Con tubi di rame ed alette in alluminio, lo scambiatore principale ha attacchi idraulici gas femmina a sinistra e i collettori sono corredati di sfoghi d'aria.
Lo scambiatore non è adatto ad essere utilizzato in atmosfere corrosive o in tutti quegli ambienti in cui si possano generare corrosioni nei confronti dell'alluminio.

■ *Reversibilità degli attacchi idraulici in fase d'installazione.*

Bacinella raccolta condensa

Di serie in materiale plastico e fissata alla struttura interna; con scarico condensa esterno.

Filtro aria

I ventilconvettori sono equipaggiati, di serie, con filtro aria per le specifiche consultare la documentazione dell'unità.
Nelle versioni PC la purificazione dell'aria è assicurata dal depuratore Cold Plasma.
Il Depuratore d'aria è in grado di abbattere gli inquinanti decomponendone le molecole tramite scariche elettriche, provocando la scissione delle molecole d'acqua presenti nell'aria in ioni positivi e negativi. Tali ioni neutralizzano le molecole degli inquinanti gassosi ottenendo prodotti normalmente presenti nell'aria pulita. Il dispositivo è in grado di eliminare il 90% dei batteri. Il risultato è un'aria pulita, ionizzata e priva di cattivi odori.

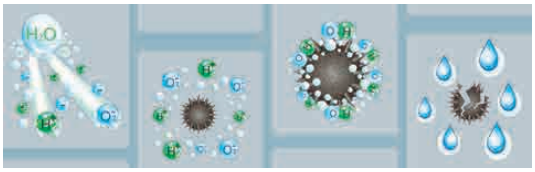

ACCESSORI

Pannelli comando e accessori dedicati

AER503IR: Termostato da incasso a display retroilluminato, tastiera capacitiva e ricevitore ad infrarossi, per il controllo di ventilconvettori sia con motori asincroni che brushless. Il termostato negli impianti 2 tubi può controllare ventilconvettori standard o equipaggiati con resistenza elettrica, con dispositivi di depurazione (Cold Plasma e lampada germicida), con la piastra radiante o con doppia mandata FCZ-D (Dualjet). Inoltre può controllare impianti con pannelli radianti o impianti misti ventilconvettori e pavimento radiante. Essendo anche dotato di un ricevitore ad infrarossi può a sua volta essere controllato dal telecomando VMF-IR.
PRO503: Scatola a parete per i termostati AER503IR e VMF-E4.
SA5: kit sonda aria (L = 15 m) con passacavo blocca sonda.
SW3: Sonda acqua (L = 2.5 m) per il controllo di minima, massima e consente il cambio di stagione automatico ai termostati elettronici dotati di change over lato acqua.
SW5: kit sonda acqua (L = 15m) con tronchetto porta sonda, clip di fissaggio e porta sonda da scambiatore.
TX: Termostato da parete per il controllo di ventilconvettori 2/4 tubi sia con motori asincroni che brushless. Il termostato negli impianti 2 tubi può controllare ventilconvettori standard o equipaggiati con resistenza elettrica, con dispositivi di depurazione aria, con la piastra radiante o con doppia mandata FCZ-D (Dualjet).
WMT10: Termostato elettronico, di colore bianco, con ventilazione termostatata o continua.
WMT16: Termostato elettromeccanico con ventilazione termostatata.

AerSuite

L'applicazione AerSuite consente il controllo da remoto dell"interfaccia utente DI24, con termostati VMF-E19/VMF-E19I, attraverso Smart Device con sistema operativo iOS e Android.
Si tratta di un'applicazione per Smartphone e Tablet con la quale l'utente sarà in grado di accedere e gestire da remoto il funzionamento del proprio impianto. Per maggiori informazioni sull'uso dell'applicazione e delle funzioni disponibili fare riferimento alla rispettiva documentazione presente nel sito.



Sistema VMF

DI24: Interfaccia da incasso (scatola 503) con display touch screen da 2,4" da abbinare agli accessori VMF-E19, VMF-E19I. Permette di regolare e monitorare la temperatura all'interno degli ambienti in modo preciso e puntuale; oltre ad accedere ed interagire con le informazioni di funzionamento del proprio impianto, parametri e allarmi, permette di impostare delle fasce orarie. Grazie alla connessione Wi-Fi di cui è dotato, DI24 in abbinamento con la APP AerSuite (disponibile per Android e iOS) può essere comandato anche da remoto. Tutta la programmazione e gran parte delle funzioni vengono effettuate in maniera semplice e intuitiva utilizzando l'APP. Per permettere di personalizzare l'interfaccia in modo che sia perfettamente integrata con lo stile di ogni casa, DI24 è compatibile con le placche delle maggiori marche disponibili in commercio, per saperne di più vi rimandiamo alla nostra documentazione; è comunque disponibile a catalogo come accessorio separato una placca con il suo supporto di colore grigio grafite DI24CP.
DI24CP: Placca completa di supporto per l'interfaccia da incasso DI24, marca Vimar serie Arké colore grigio grafite.
VMF-E19: Termostato, da fissare sulla fiancata del ventilconvettore, dotato di serie di sonda aria e di sonda acqua.
VMF-E2U: Interfaccia utente bordo macchina, da abbinare agli accessori VMF-E19 ed VMF-E19I. È dotato di 2 selettori, uno per la temperatura e l'altro per il controllo delle velocità.
VMF-E3: Interfaccia utente a parete, da abbinare agli accessori VMF-E19, VMF-E19I, alle griglie GLF_N/M e GLL_N ed è controllabile tramite comando VMF-IR.
VMF-E4DX: Interfaccia utente a parete. Frontale di colore grigio PANTONE 425C (METAL).
VMF-E4X: Interfaccia utente a parete. Frontale di colore chiaro PANTONE COOL GRAY 1C.
VMF-IR: Interfaccia utente compatibile con il termostato AER503IR, VMF-E3 e con tutte le griglie dei cassette dotate del ricevitore ad infrarossi compatibili con il sistema VMF.
VMHI: Il pannello VMHI può essere utilizzato come interfaccia utente dei termostati VMF-E19/E19I, delle griglie GLFxN/M o GLLxN oppure come interfaccia del sistema MZC. Ciò che determina che tipo di funzione deve espletare l'interfaccia utente è determinato dalla corretta parametrizzazione dello stesso e dal rispetto delle connessioni elettriche tra interfaccia e termostato o interfaccia e plenum.

Accessori comuni

AMP: Kit per l'installazione pensile
DSC: Kit per lo scarico della condensa.
VCH: Kit valvola motorizzata a 3 vie. Il kit è costituito da una valvola, dall'attuatore e dalla relativa raccorderia idraulica, è adatto all'installazione sia sui ventilconvettori con attacchi a destra che a sinistra.
VCHD: Kit valvola motorizzata a 2 vie. Il kit è costituito da una valvola, dall'attuatore e dalla relativa raccorderia idraulica.
BC: Bacinella raccolta condensa.
GU: Griglia di aspirazione, copre lo spazio frontale tra i piedini ornamentali, non interferisce con il filtro.
PCU: Pannello in lamiera per la chiusura della parte posteriore dell'unità.
ZU1: Coppia di piedini estetici e strutturali.
GU: Griglia di aspirazione, copre lo spazio frontale tra i piedini ornamentali, non interferisce con il filtro.

COMPATIBILITÀ ACCESSORI

Panneli comando e accessori dedicati

Accessorio	UL12C	UL12PC	UL12S	UL17C	UL17PC	UL17S	UL27C	UL27PC	UL27S	UL37C	UL37PC	UL37S
AER503IR			•			•			•			•
PRO503			•			•			•			•
SA5			•			•			•			•
SW3	•	•	•	•	•	•	•	•	•	•	•	•
SW5			•			•			•			•
TX			•			•			•			•
WMT10			•			•			•			•
WMT16			•			•			•			•

Sistema VMF

Accessorio	UL12S	UL17S	UL27S	UL37S
DI24	•	•	•	•
DI24CP	•	•	•	•
VMF-E19	•	•	•	•
VMF-E2U	•	•	•	•
VMF-E3	•	•	•	•
VMF-E4DX	•	•	•	•
VMF-E4X	•	•	•	•
VMF-IR	•	•	•	•
VMHI	•	•	•	•

Kit valvola a 3 vie

Accessorio	UL12	UL12C	UL12PC	UL12S	UL17	UL17C	UL17PC	UL17S	UL27	UL27C	UL27PC	UL27S	UL37	UL37C	UL37PC	UL37S
VCH	•	•	•	•	•	•	•	•	•	•	•	•	•	•	•	•

kit valvole a 2 vie

Accessorio	UL12	UL12C	UL12PC	UL12S	UL17	UL17C	UL17PC	UL17S	UL27	UL27C	UL27PC	UL27S	UL37	UL37C	UL37PC	UL37S
VCHD	•	•	•	•	•	•	•	•	•	•	•	•	•	•	•	•

Bacinella raccolta condensa

Accessorio	UL17	UL17C	UL17PC	UL17S	UL27	UL27C
BC10 (1)	•	•	•	•	•	•
BC20 (2)	•	•	•	•	•	•

Accessorio	UL27PC	UL27S	UL37	UL37C	UL37PC	UL37S
BC10 (1)	•	•	•	•	•	•
BC20 (2)	•	•	•	•	•	•

(1) Per installazione verticale.
(2) Per installazione orizzontale.

Scarico condensa

Accessorio	UL12	UL12C	UL12PC	UL12S	UL17	UL17C	UL17PC	UL17S	UL27	UL27C	UL27PC	UL27S	UL37	UL37C	UL37PC	UL37S
DSC5 (1)	•	•	•	•	•	•	•	•	•	•	•	•	•	•	•	•

(1) L'accessorio non può essere montato qualora sia previsto anche l'accessorio BC10 e BC20.

Kit per l'installazione pensile

Accessorio	UL12C	UL17C	UL17PC	UL27C	UL27PC	UL37C	UL37PC
AMP10	•	•	•	•	•	•	•

Pannello di chiusura posteriore

Accessorio	UL12	UL12C	UL12PC	UL12S	UL17	UL17C	UL17PC	UL17S	UL27	UL27C	UL27PC	UL27S	UL37	UL37C	UL37PC	UL37S
PCU12	•	•	•	•												
PCU17					•	•	•	•								
PCU27									•	•	•	•				
PCU37													•	•	•	•

Griglia di aspirazione

Accessorio	UL12	UL12C	UL12PC	UL12S	UL17	UL17C	UL17PC	UL17S	UL27	UL27C	UL27PC	UL27S	UL37	UL37C	UL37PC	UL37S
GU12 (1)	•	•	•	•												
GU17 (1)					•	•	•	•								
GU27 (1)									•	•	•	•				
GU37 (1)													•	•	•	•

(1) È obbligatorio l'abbinamento con la coppia di piedini estetici e strutturali.

Piedini estetici e strutturali

Accessorio	UL12	UL12C	UL12PC	UL12S	UL17	UL17C	UL17PC	UL17S	UL27	UL27C	UL27PC	UL27S	UL37	UL37C	UL37PC	UL37S
ZU1	•	•	•	•	•	•	•	•	•	•	•	•	•	•	•	•

Configurazione

Opzioni di configurazione

Campo	Descrizione
1,2	**UL**
3,4	**Taglia** 12, 17, 27, 37
5	**Versione**
C	Installazione verticale, aspirazione inferiore, termostato elettronico
PC	Installazione verticale, aspirazione inferiore, termostato elettronico, depuratore Cold Plasma
S	Installazione verticale e orizzontale, aspirazione inferiore, senza comandi
UL	Standard - Installazione verticale, aspirazione inferiore, commutatore manuale

DATI PRESTAZIONALI

Dati tecnici

2 tubi

		UL17			UL27			UL37		
		1	2	3	1	2	3	1	2	3
		L	M	H	L	M	H	L	M	H
Prestazioni in riscaldamento 70 °C / 60 °C (1)										
Potenza termica	kW	1,54	2,12	2,91	2,89	3,83	4,62	3,63	4,87	5,94
Portata acqua utenza	l/h	135	186	255	254	336	405	310	427	521
Perdita di carico lato utenza	kPa	1	2	4	5	8	11	3	5	7
Prestazioni in riscaldamento 45 °C / 40 °C (2)										
Potenza termica	kW	0,76	1,05	1,44	1,44	1,90	2,29	1,75	2,42	2,95
Portata acqua utenza	l/h	133	183	251	249	331	399	305	420	513
Perdita di carico lato utenza	kPa	2	3	3	5	8	11	7	13	18
Prestazioni in raffreddamento 7 °C / 12 °C										
Potenza frigorifera	kW	0,69	0,87	1,17	1,26	1,65	1,99	1,63	2,26	2,79
Potenza frigorifera sensibile	kW	0,52	0,69	0,96	0,97	1,30	1,61	1,13	1,59	2,00
Portata acqua utenza	l/h	122	153	206	220	289	349	286	394	487
Perdita di carico lato utenza	kPa	2	3	5	5	8	11	7	13	19
Ventilatore										
Tipo	tipo	Centrifugo			Centrifugo			Centrifugo		
Motore ventilatore	tipo	On-Off			On-Off			On-Off		
Numero	n°	1			2			2		
Portata aria	m^3/h	110	160	240	190	270	350	240	350	460
Potenza assorbita	W	23	25	32	24	27	35	30	35	42
Collegamenti elettrici		V1	V2	V3	V1	V2	V3	V1	V2	V3
Dati sonori ventilconvettori (3)										
Livello di potenza sonora	dB(A)	34,0	43,0	48,0	35,0	43,0	48,0	34,0	43,0	50,0
Livello di pressione sonora	dB(A)	26,0	35,0	40,0	27,0	35,0	40,0	26,0	33,0	40,0
Scambiatore di calore a pacco alettato										
Contenuto acqua scambiatore principale	l	0,4			0,6			0,8		
Diametro raccordi										
Scambiatore principale	Ø	1/2"			1/2"			1/2"		
Alimentazione										
Alimentazione		230V~50Hz			230V~50Hz			230V~50Hz		

(1) Aria ambiente 20 °C b.s.; Acqua (in/out) 70 °C/60 °C
(2) Aria ambiente 20 °C b.s.; Acqua (in/out) 45 °C/40 °C; EUROVENT
(3) Aermec determina il valore della potenza sonora sulla base di misure effettuate in accordo con la normativa UNI EN 16583:15, nel rispetto della certificazione Eurovent.

DIMENSIONI

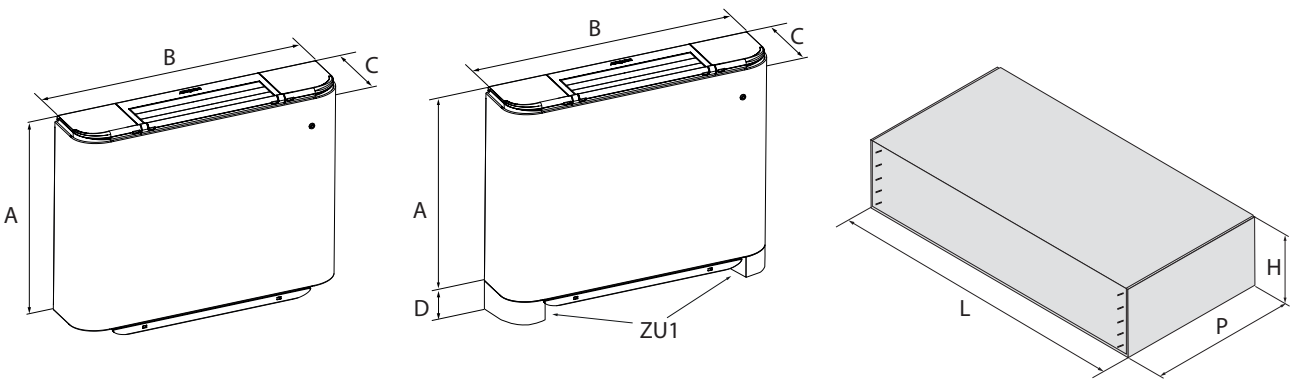

Dimensioni e pesi

		UL12	UL12C	UL12S	UL17	UL17S	UL17C	UL17PC	UL27	UL27S	UL27C	UL27PC	UL37	UL37S	UL37C	UL37PC
Dimensioni e pesi																
A	mm	485	485	485	485	485	485	485	485	485	485	485	485	485	485	485
B	mm	640	640	640	750	750	750	750	980	980	980	980	1200	1200	1200	1200
C	mm	173	173	173	173	173	173	173	173	173	173	173	173	173	173	173
D	mm	94	94	94	94	94	94	94	94	94	94	94	94	94	94	94
Peso a vuoto	kg	12	12	12	13	13	13	13	17	17	18	18	20	20	20	20
Dimensioni e pesi per trasporto																
H	mm	275	275	275	275	275	275	275	275	275	275	275	275	275	275	275
L	mm	710	710	710	820	820	820	820	1050	1050	1050	1050	1270	1270	1270	1270
P	mm	590	590	590	590	590	590	590	590	590	590	590	590	590	590	590
Peso per trasporto	kg	12,5	13,0	12,5	14,5	14,5	15,0	15,0	19,0	19,0	19,5	19,5	22,5	22,5	23,0	23,0

Aermec si riserva la facoltà di apportare in qualsiasi momento tutte le modifiche ritenute necessarie per il miglioramento del prodotto con eventuale modifica dei relativi dati tecnici.

Aermec S.p.A.
Via Roma, 996 - 37040 Bevilacqua (VR) - Italia
Tel. 0442633111 - Telefax 044293577
www.aermec.com

Numero Verde
800-843085

Omnia ULI

Ventilconvettore per installazione universale e a pavimento

- **Risparmio elettrico pari al 50% rispetto ad un ventilconvettore con motore a 3 velocità.**
- **massima silenziosità di funzionamento**
- **Ideale per soluzioni residenziali o uffici**



DESCRIZIONE

Ventilconvettori con tecnologia inverter per il riscaldamento, il raffreddamento e la deumidificazione. Dotati di un gruppo ventilante di ultima generazione a modulazione continua della portata dell'aria, che consente l'adattamento preciso alle reali richieste dell'ambiente interno senza oscillazioni di temperatura, per un miglior comfort, anche acustico ed un concreto risparmio elettrico.
Installabile in impianti a 2 tubi e in abbinamento a qualsiasi generatore di calore anche a basse temperature. Grazie alla disponibilità di varie versioni, e alla possibilità di una installazione sia orizzontale che verticale a seconda della versione, è facile scegliere la soluzione ottimale per qualsiasi esigenza.

VERSIONI

C Installazione verticale, aspirazione inferiore, termostato elettronico
PC Installazione verticale, aspirazione inferiore, termostato elettronico, depuratore Cold Plasma
S Installazione verticale e orizzontale, aspirazione inferiore, senza comandi

CARATTERISTICHE

Mantello

Mobile metallico di protezione con verniciatura poliestere anticorrosione RAL 9003, mentre la testata con la griglia di di distribuzione dell'aria è in materiale plastico RAL 7047.

Gruppo ventilante

Costituito da un ventilatore centrifugo a doppia aspirazione, particolarmente silenzioso, bilanciato staticamente e dinamicamente e direttamente accoppiato all'albero motore.
Il motore elettrico è Brushless a variazione continua 0-100% della velocità.
La coclea a protezione del ventilatore è estraibile ed ispezionabile per una facile ed efficace pulizia.

Scambiatore di calore a pacco alettato

Con tubi di rame ed alette in alluminio, lo scambiatore principale ha attacchi idraulici gas femmina a sinistra e i collettori sono corredati di sfoghi d'aria.
Lo scambiatore non è adatto ad essere utilizzato in atmosfere corrosive o in tutti quegli ambienti in cui si possano generare corrosioni nei confronti dell'alluminio.

■ *Reversibilità degli attacchi idraulici in fase d'installazione.*

Bacinella raccolta condensa

Di serie in materiale plastico e fissata alla struttura interna; con scarico condensa esterno.

Filtro aria

I ventilconvettori sono equipaggiati, di serie, con filtro aria per le specifiche consultare la documentazione dell'unità.
Nelle versioni PC la purificazione dell'aria è assicurata dal depuratore Cold Plasma.
Il Depuratore d'aria è in grado di abbattere gli inquinanti decomponendone le molecole tramite scariche elettriche, provocando la scissione delle molecole d'acqua presenti nell'aria in ioni positivi e negativi. Tali ioni neutralizzano le molecole degli inquinanti gassosi ottenendo prodotti normalmente presenti nell'aria pulita. Il dispositivo è in grado di eliminare il 90% dei batteri. Il risultato è un'aria pulita, ionizzata e priva di cattivi odori.

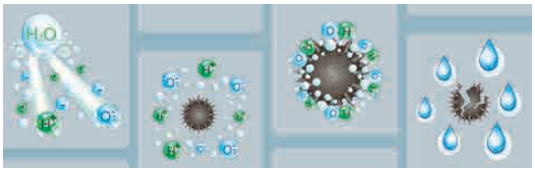

ACCESSORI

Pannelli comando e accessori dedicati

AER503IR: Termostato da incasso a display retroilluminato, tastiera capacitiva e ricevitore ad infrarossi, per il controllo di ventilconvettori sia con motori asincroni che brushless. Il termostato negli impianti 2 tubi può controllare ventilconvettori standard o equipaggiati con resistenza elettrica, con dispositivi di depurazione (Cold Plasma e lampada germicida), con la piastra radiante o con doppia mandata FCZ-D (Dualjet). Inoltre può controllare impianti con pannelli radianti o impianti misti ventilconvettori e pavimento radiante. Essendo anche dotato di un ricevitore ad infrarossi può a sua volta essere controllato dal telecomando VMF-IR.
PRO503: Scatola a parete per i termostati AER503IR e VMF-E4.
SA5: kit sonda aria (L = 15 m) con passacavo blocca sonda.
SW3: Sonda acqua (L = 2.5 m) per il controllo di minima, massima e consente il cambio di stagione automatico ai termostati elettronici dotati di change over lato acqua.
SW5: kit sonda acqua (L = 15m) con tronchetto porta sonda, clip di fissaggio e porta sonda da scambiatore.
TX: Termostato da parete per il controllo di ventilconvettori 2/4 tubi sia con motori asincroni che brushless. Il termostato negli impianti 2 tubi può controllare ventilconvettori standard o equipaggiati con resistenza elettrica, con dispositivi di depurazione aria, con la piastra radiante o con doppia mandata FCZ-D (Dualjet).

AerSuite

L'applicazione AerSuite consente il controllo da remoto dell''interfaccia utente DI24, con termostati VMF-E19/VMF-E19I, attraverso Smart Device con sistema operativo iOS e Android.
Si tratta di un'applicazione per Smartphone e Tablet con la quale l'utente sarà in grado di accedere e gestire da remoto il funzionamento del proprio impianto. Per maggiori informazioni sull'uso dell'applicazione e delle funzioni disponibili fare riferimento alla rispettiva documentazione presente nel sito.



Sistema VMF

DI24: Interfaccia da incasso (scatola 503) con display touch screen da 2,4" da abbinare agli accessori VMF-E19, VMF-E19I. Permette di regolare e monitorare la temperatura all'interno degli ambienti in modo preciso e puntuale; oltre ad accedere ed interagire con le informazioni di funzionamento del proprio impianto, parametri e allarmi, permette di impostare delle fasce orarie. Grazie alla connessione Wi-Fi di cui è dotato, DI24 in abbinamento con la APP AerSuite (disponibile per Android e iOS) può essere comandato anche da remoto. Tutta la programmazione e gran parte delle funzioni vengono effettuate in maniera semplice e intuitiva utilizzando l'APP. Per permettere di personalizzare l'interfaccia in modo che sia perfettamente integrata con lo stile di ogni casa, DI24 è compatibile con le placche delle maggiori marche disponibili in commercio, per saperne di più vi rimandiamo alla nostra documentazione; è comunque disponibile a catalogo come accessorio separato una placca con il suo supporto di colore grigio grafite DI24CP.
DI24CP: Placca completa di supporto per l'interfaccia da incasso DI24, marca Vimar serie Arké colore grigio grafite.
VMF-E19I: Termostato per unità inverter da fissare sulla fiancata del ventilconvettore, dotato di serie di sonda aria e di sonda acqua.
VMF-E2U: Interfaccia utente bordo macchina, da abbinare agli accessori VMF-E19 ed VMF-E19I. È dotato di 2 selettori, uno per la temperatura e l'altro per il controllo delle velocità.
VMF-E3: Interfaccia utente a parete, da abbinare agli accessori VMF-E19, VMF-E19I, alle griglie GLF_N/M e GLL_N ed è controllabile tramite comando VMF-IR.
VMF-E4DX: Interfaccia utente a parete. Frontale di colore grigio PANTONE 425C (METAL).
VMF-E4X: Interfaccia utente a parete. Frontale di colore chiaro PANTONE COOL GRAY 1C.
VMF-IR: Interfaccia utente compatibile con il termostato AER503IR, VMF-E3 e con tutte le griglie dei cassette dotate del ricevitore ad infrarossi compatibili con il sistema VMF.
VMHI: Il pannello VMHI può essere utilizzato come interfaccia utente dei termostati VMF-E19/E19I, delle griglie GLFxN/M o GLLxN oppure come interfaccia del sistema MZC. Ciò che determina che tipo di funzione deve espletare l'interfaccia utente è determinato dalla corretta parametrizzazione dello stesso e dal rispetto delle connessioni elettriche tra interfaccia e termostato o interfaccia e plenum.

Accessori comuni

AMP: Kit per l'installazione pensile
DSC: Kit per lo scarico della condensa.
VCH: Kit valvola motorizzata a 3 vie. Il kit è costituito da una valvola, dall'attuatore e dalla relativa raccorderia idraulica, è adatto all'installazione sia sui ventilconvettori con attacchi a destra che a sinistra.
VCHD: Kit valvola motorizzata a 2 vie. Il kit è costituito da una valvola, dall'attuatore e dalla relativa raccorderia idraulica.
BC: Bacinella raccolta condensa.
GU: Griglia di aspirazione, copre lo spazio frontale tra i piedini ornamentali, non interferisce con il filtro.
PCU: Pannello in lamiera per la chiusura della parte posteriore dell'unità.
ZU1: Coppia di piedini estetici e strutturali.

COMPATIBILITÀ ACCESSORI

Modello	Ver	17	27	37
AER503IR (1)	S	•	•	•
PRO503	S	•	•	•
SA5 (2)	S	•	•	•
SW3 (2)	C,PC,S	•	•	•
SW5 (2)	S	•	•	•
TX (3)	S	•	•	•

(1) Installazione a parete.
(2) Sonda per i termostati AER503IR-TX se presenti.
(3) Installazione a parete. Se l'assorbimento dell'unità supera i 0,7 A o si voglia una gestione di più unità con un unico termostato, è obbligatorio prevedere la scheda SIT3 e/o SIT5.

Sistema VMF

Modello	Ver	17	27	37
DI24	S	•	•	•
DI24CP	S	•	•	•
VMF-E19I (1)	S	•	•	•
VMF-E2U	S	•	•	•
VMF-E3	S	•	•	•
VMF-E4DX	S	•	•	•
VMF-E4X	S	•	•	•
VMF-IR	S	•	•	•
VMHI	S	•	•	•

(1) Accessorio obbligatorio.

Bacinella raccolta condensa

Modello	Ver	17	27	37
BC10 (1)	C,PC,S	•	•	•
BC20 (2)	C,PC,S	•	•	•

(1) Per installazione verticale.
(2) Per installazione orizzontale.

Scarico condensa

Modello	Ver	17	27	37
DSC5 (1)	C,PC	•	•	•

(1) L'accessorio non può essere montato qualora sia previsto anche l'accessorio BC10 e BC20.

Kit valvola a 3 vie

Modello	Ver	17	27	37
VCH	C,PC	•	•	•

kit valvole a 2 vie

Modello	Ver	17	27	37
VCHD	C,PC	•	•	•

Pannello di chiusura posteriore

Modello	Ver	17	27	37
PCU17	C,PC,S	•		
PCU27	C,PC,S		•	
PCU37	C,PC,S			•

Griglia di aspirazione

Modello	Ver	17	27	37
GU17 (1)	C,PC,S	•		
GU27 (1)	C,PC,S		•	
GU37 (1)	C,PC,S			•

(1) È obbligatorio l'abbinamento con la coppia di piedini estetici e strutturali.

Kit per l'installazione pensile

Modello	Ver	17	27	37
AMP10	S	•	•	•

Piedini estetici e strutturali

Modello	Ver	17	27	37
ZU1	C,PC,S	•	•	•

DATI PRESTAZIONALI

2 tubi

		ULI17			ULI27			ULI37		
		1	2	3	1	2	3	1	2	3
		L	M	H	L	M	H	L	M	H
Prestazioni in riscaldamento 70 °C / 60 °C (1)										
Potenza termica	kW	1,54	2,12	2,91	2,89	3,83	4,62	3,53	4,87	5,94
Portata acqua utenza	l/h	135	186	255	254	336	405	310	427	521
Perdita di carico lato utenza	kPa	1	2	4	5	8	11	3	5	7
Prestazioni in riscaldamento 45 °C / 40 °C (2)										
Potenza termica	kW	0,76	1,05	1,44	1,44	1,90	2,29	1,75	2,42	2,95
Portata acqua utenza	l/h	133	183	251	249	331	399	305	420	513
Perdita di carico lato utenza	kPa	2	2	2	5	8	11	7	12	18
Prestazioni in raffreddamento 7 °C / 12 °C										
Potenza frigorifera	kW	0,69	0,87	1,17	1,26	1,65	1,99	1,63	2,26	2,79
Potenza frigorifera sensibile	kW	0,52	0,69	0,96	0,97	1,30	1,61	1,13	1,59	2,00
Portata acqua utenza	l/h	122	153	206	220	289	349	286	394	487
Perdita di carico lato utenza	kPa	2	3	5	6	8	11	7	13	19
Ventilatore										
Tipo	tipo					Centrifugo				
Motore ventilatore	tipo					Inverter				
Numero	n°		1			2			2	
Portata aria	m^3/h	110	160	240	190	270	350	240	350	460
Potenza assorbita	W	23	25	32	24	27	35	30	35	42
Segnale 0-10V	%	38	56	83	49	70	90	48	70	90
Livello di potenza sonora	dB(A)	34,0	43,0	48,0	35,0	43,0	48,0	34,0	43,0	50,0
Livello di pressione sonora (10 m)	dB(A)	26,0	35,0	40,0	27,0	35,0	40,0	26,0	33,0	42,0
Scambiatore di calore a pacco alettato										
Contenuto acqua	l		0,4			0,6			0,8	
Diametro raccordi										
Scambiatore principale	Ø					1/2"				
Alimentazione										
Alimentazione						230V~50Hz				

(1) Aria ambiente 20 °C b.s.; Acqua (in/out) 70 °C/60 °C
(2) Aria ambiente 20 °C b.s.; Acqua (in/out) 45 °C/40 °C; EUROVENT

DIMENSIONI

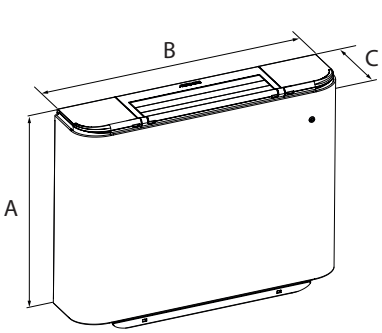

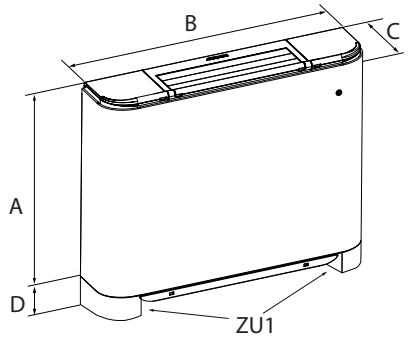

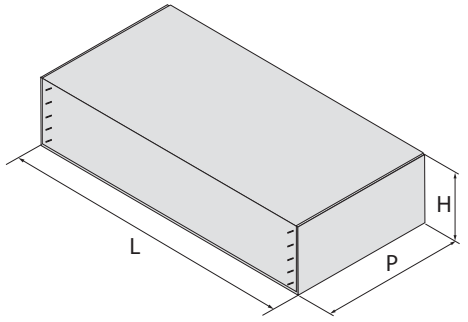

Taglia			17	27	37
Dimensioni e pesi					
A	C,PC,S	mm	513	513	513
B	C,PC,S	mm	750	980	1200
C	C,PC,S	mm	173	173	173
D	C,PC,S	mm	93	93	93
Peso a vuoto	C,PC	kg	13	18	20
	S	kg	13	17	20
Dimensioni e pesi per trasporto					
H	C,PC,S	mm	275	275	275
L	C,PC,S	mm	820	1050	1270
P	C,PC,S	mm	590	590	590
Peso per trasporto	C,PC	kg	15,0	19,5	23,0
	S	kg	14,5	19,0	22,5

Aermec si riserva la facoltà di apportare in qualsiasi momento tutte le modifiche ritenute necessarie per il miglioramento del prodotto con eventuale modifica dei relativi dati tecnici.

Aermec S.p.A.
Via Roma, 996 - 37040 Bevilacqua (VR) - Italia
Tel. 0442633111 - Telefax 044293577
www.aermec.com

Numero Verde
800-843085

Omnia Radiant

Ventilconvettore con piastra radiante per uso residenziale

- Irraggiamento a bassa temperatura *
- Riscaldamento ventilato
- Raffrescamento - deumidificazione
- Risparmio energetico
- Bassa temperatura di esercizio



DESCRIZIONE

*** Tecnologia radiante su licenza.**

OMNIA Radiant e OMNIA Radiant Plus: rappresentano l'innovazione della serie OMNIA AERMEC, i ventilconvettori progettati con particolare riguardo per il comfort residenziale.

OMNIA Radiant eredita tutti i vantaggi della serie OMNIA UL, e si caratterizza per l'introduzione della piastra frontale per il riscaldamento radiante.

OMNIA Radiant Plus è in più dotata di motore elettrico DC Brushless, con Inverter di ultima generazione, ad altissima efficienza energetica e a variazione continua della portata dell'aria. Il risultato è un risparmio elettrico di ventilazione nella climatizzazione estiva e nel riscaldamento invernale fino al 60% rispetto alle tradizionali serie a ventilazione On-Off.

OMNIA Radiant e Radiant Plus riscaldano gli ambienti della casa per irraggiamento proprio come fa un tradizionale radiatore, praticamente a ventilatore spento, ma, offre anche molto di più:

— l'abbinamento piastra radiante - batteria alettata garantisce il meglio del comfort invernale con minore consumo di energia perché riscalda con temperature dell'acqua più basse: solo 45°C contro i circa 65°C necessari per il tradizionale radiatore; questo non solo migliora il comfort per l'utilizzatore, ma anche, nel caso di impiego di generatori in pompa di calore, aumenta notevolmente l'efficienza complessiva;
— il sistema di ventilazione permette di raggiungere velocemente la temperatura desiderata, andando incontro all'esigenza di rapida messa a regime;
— il terminale può essere abbinato oltre che alla caldaia, anche alla pompe di calore a risparmio energetico: del tipo ad aria ma anche ad acqua e geotermiche;
— In estate Omnia Radiant e Radiant Plus raffrescano e deumidificano in modo rapido ed efficiente ogni locale della casa.

LE 4 MODALITÀ DEL FUNZIONAMENTO A CICLO ANNUALE



Radiante



Radiante + Convezione Naturale



Radiante + Convezione Forzata



Convezione Forzata

Radiante

Il riscaldamento per irraggiamento, confortevole e silenzioso, è garantito dalla piastra radiante posta sulla parte frontale del mobiletto del fan coil; la testata a tripla aletta di mandata all'occorrenza può essere anche chiusa.

Radiante + Convezione Naturale

A testata aperta, al riscaldamento per irraggiamento si aggiunge il riscaldamento per convezione naturale, ottenuto grazie all'elevata superficie di scambio della batteria alettata del fan coil.
Come per la modalità solo radiante (vedi sopra) i gruppi ventilanti sono in modalità off. Risultato: comfort acustico e risparmio energetico

Radiante + Convezione Forzata

La regolazione elettronica, precisa e affidabile, effettua istante per istante la comparazione tra la temperatura effettiva del locale e la temperatura desiderata dall'utente: qualora questa differenza fosse elevata (ad esempio nella messa a regime dell'impianto di riscaldamento) il software di gestione comanda la par-

tenza della ventilazione. La messa a regime è così rapida ed efficiente e consente notevoli risparmi energetici soprattutto nei locali ad occupazione saltuaria.

Omnia Radiant d'estate raffresca e deumidifica

Convezione forzata

In estate Omnia Radiant e Radiant Plus raffrescano e deumidificano in modo rapido ed efficiente ogni locale della casa. L'efficienza e la silenziosità beneficiano della qualità che da sempre contraddistingue la serie Omnia.

CARATTERISTICHE

1. Piastra radiante
2. Valvola due vie
3. Sonda acqua
4. Bacinella raccolta condensa connessioni idrauliche

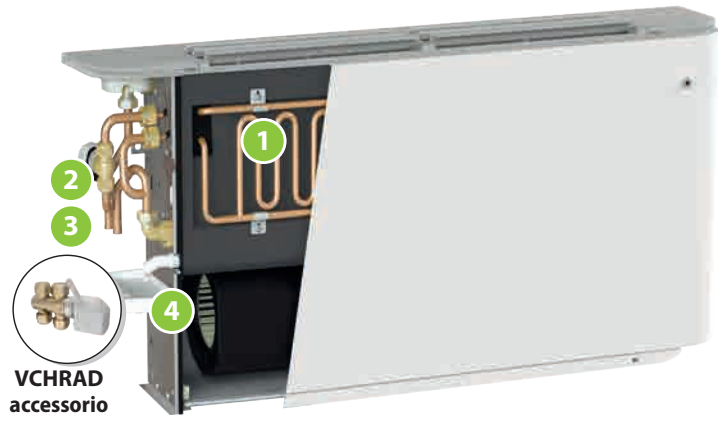

OMNIA Radiant (UL_R) dotato di:

— Piastra radiante
— Ventilatori centrifughi
— Motore tre velocità
— Bacinella raccolta condensa connessioni idrauliche
— Valvola due vie
— Sonda acqua
— Termostato tipo VMF per motore asincrono
— Compatibili con il sistema VMF

OMNIA Radiant (UL_RI) dotato di:

— Piastra radiante
— Ventilatori centrifughi
— Motore elettrico DC Brushless ad inverter
— Bacinella raccolta condensa connessioni idrauliche
— Valvola due vie
— Sonda acqua
— Termostato tipo VMF per motore elettrico DC Brushless ad inverter
— Compatibili con il sistema VMF

Gruppo ventilante

Grazie all'adozione di speciali ventilatori centrifughi, i ventilconvettori Omnia Radiant possiedono una ventilazione estremamente silenziosa che porta, questi nuovi ventilconvettori, ai vertici del comfort acustico grazie all'assenza di picchi di rumore.

"A regime, il riscaldamento è solo radiante e la silenziosità è totale"

Con i ventilconvettori Omnia Radiant si può eseguire, facilmente, la pulizia delle pale del ventilatore. Ora, infatti, si può aprire la coclea del ventilatore (l'involucro che ne racchiude le pale) e procedere, quindi alla loro pulizia periodica.

Scambiatore di calore a pacco alettato

Con tubi di rame ed alette in alluminio, lo scambiatore principale ha attacchi idraulici gas femmina a sinistra e i collettori sono corredati di sfoghi d'aria.
Lo scambiatore non è adatto ad essere utilizzato in atmosfere corrosive o in tutti quegli ambienti in cui si possano generare corrosioni nei confronti dell'alluminio.

■ *Lo scambiatore non è reversibile.*

ACCESSORI

AerSuite

L'applicazione AerSuite consente il controllo da remoto dell''interfaccia utente DI24, con termostati VMF-E19/VMF-E19I, attraverso Smart Device con sistema operativo iOS e Android.
Si tratta di un'applicazione per Smartphone e Tablet con la quale l'utente sarà in grado di accedere e gestire da remoto il funzionamento del proprio impianto. Per maggiori informazioni sull'uso dell'applicazione e delle funzioni disponibili fare riferimento alla rispettiva documentazione presente nel sito.



Sistema VMF

DI24: Interfaccia da incasso (scatola 503) con display touch screen da 2,4" da abbinare agli accessori VMF-E19, VMF-E19I. Permette di regolare e monitorare la temperatura all'interno degli ambienti in modo preciso e puntuale; oltre ad accedere ed interagire con le informazioni di funzionamento del proprio impianto, parametri e allarmi, permette di impostare delle fasce orarie. Grazie alla connessione Wi-Fi di cui è dotato, DI24 in abbinamento con la APP AerSuite (disponibile per Android e iOS) può essere comandato anche da remoto. Tutta la programmazione e gran parte delle funzioni vengono effettuate in maniera semplice e intuitiva utilizzando l'APP. Per permettere di personalizzare l'interfaccia in modo che sia perfettamente integrata con lo stile di ogni casa, DI24 è compatibile con le placche delle maggiori marche disponibili in commercio, per saperne di più vi rimandiamo alla nostra documentazione; è comunque disponibile a catalogo come accessorio separato una placca con il suo supporto di colore grigio grafite DI24CP.
DI24CP: Placca completa di supporto per l'interfaccia da incasso DI24, marca Vimar serie Arké colore grigio grafite.
VMF-E4DX: Interfaccia utente a parete. Frontale di colore grigio PANTONE 425C (METAL).
VMF-E4X: Interfaccia utente a parete. Frontale di colore chiaro PANTONE COOL GRAY 1C.
VMF-E6: Interfaccia utente a parete.
VMHI: Il pannello VMHI può essere utilizzato come interfaccia utente dei termostati VMF-E19/E19I, delle griglie GLFxN/M o GLLxN oppure come interfaccia del sistema MZC. Ciò che determina che tipo di funzione deve espletare l'interfaccia utente è determinato dalla corretta parametrizzazione dello stesso e dal rispetto delle connessioni elettriche tra interfaccia e termostato o interfaccia e plenum.
Per la compatibilità del VMF-E6 con le taglie 27R-37R contattare la sede.

Accessori comuni

AMP: Kit per l'installazione pensile
GU: Griglia di aspirazione, copre lo spazio frontale tra i piedini ornamentali, non interferisce con il filtro.
PCU: Pannello in lamiera per la chiusura della parte posteriore dell'unità.
ZU1: Coppia di piedini estetici e strutturali.
VCHRAD: Kit composto da valvola motorizzata a 3 vie, raccordi e tubi in rame.

COMPATIBILITÀ ACCESSORI

Sistema VMF

Accessorio	UL27R	UL27RI	UL37R	UL37RI
DI24	•	•	•	•
DI24CP	•	•	•	•
VMF-E4DX	•	•	•	•
VMF-E4X	•	•	•	•
VMF-E6		•		•
VMHI	•	•	•	•

Kit valvola a tre vie

Accessorio	UL27R	UL27RI	UL37R	UL37RI
VCHRAD	•	•	•	•

Accessorio	UL27R	UL27RI	UL37R	UL37RI
PCU27	•	•		
PCU37			•	•

Griglia di aspirazione

Accessorio	UL27R	UL27RI	UL37R	UL37RI
GU27	•	•		
GU37			•	•

Kit per l'installazione pensile

Accessorio	UL27R	UL27RI	UL37R	UL37RI
AMP10	•	•	•	•

Piedini estetici e strutturali

Accessorio	UL27R	UL27RI	UL37R	UL37RI
ZU1	•	•	•	•

DATI PRESTAZIONALI

2 tubi

		UL27R			UL27RI			UL37R			UL37RI		
		1	2	3	1	2	3	1	2	3	1	2	3
		L	M	H	L	M	H	L	M	H	L	M	H
Prestazioni in riscaldamento													
Potenza termica (70 °C) (1)	kW	2,89	3,83	4,62	2,89	3,83	4,62	3,53	4,87	5,94	3,53	4,87	5,94
Potenza termica (50 °C) (2)	kW	2,75	2,75	2,75	2,75	2,75	2,75	3,54	3,54	3,54	3,54	3,54	3,54
Portata acqua utenza	l/h	397	397	397	397	397	397	511	511	511	511	511	511
Perdita di carico lato utenza	kPa	17	17	17	17	17	17	21	21	21	21	21	21
Potenza riscaldamento statico (70 °C) (3)	kW	0,65	0,65	0,65	0,65	0,65	0,65	0,75	0,75	0,75	0,75	0,75	0,75
Potenza riscaldamento statico (50 °C) (4)	kW	0,39	0,39	0,39	0,39	0,39	0,39	0,45	0,45	0,45	0,45	0,45	0,45
Potenza riscaldamento statico (35 °C) (5)	kW	0,20	0,20	0,20	0,20	0,20	0,20	0,23	0,23	0,23	0,23	0,23	0,23
Prestazioni in raffreddamento 7 °C / 12 °C (6)													
Potenza frigorifera	kW	1,42	1,78	2,03	1,42	1,78	2,03	1,73	2,31	2,83	1,73	2,31	2,83
Potenza frigorifera sensibile	kW	1,05	1,37	1,64	1,05	1,37	1,64	1,28	1,79	2,04	1,28	1,79	2,04
Portata acqua utenza	l/h	349	349	349	349	349	349	487	487	487	487	487	487
Perdita di carico lato utenza	kPa	18	18	18	18	18	18	22	22	22	22	22	22
Ventilatore													
Tipo	tipo	Centrifugo			Centrifugo			Centrifugo			Centrifugo		
Motore ventilatore	tipo	Asincrono			Inverter			Asincrono			Inverter		
Numero	n°	2			2			2			2		
Portata aria	m^3/h	190	270	350	190	270	350	240	350	460	240	350	460
Dati sonori ventilconvettori (7)													
Livello di potenza sonora	dB(A)	35,0	43,0	48,0	35,0	43,0	48,0	34,0	43,0	50,0	34,0	43,0	50,0
Livello di pressione sonora	dB(A)	27,0	35,0	40,0	27,0	35,0	40,0	26,0	33,0	40,0	26,0	33,0	40,0
Ventilatore													
Potenza assorbita	W	35	35	35	12	12	12	42	42	42	16	16	16
Collegamenti elettrici		V1	V2	V1	-	-	-	V1	V2	V3	-	-	-
Segnale 0-10V	%	-	-	-	5	7	9	-	-	-	5	7	9
Diametro raccordi													
Scambiatore principale	Ø	1/2"			1/2"			1/2"			1/2"		
Scambiatore di calore a pacco alettato													
Contenuto acqua scambiatore principale	l	0,8			0,8			1,1			1,1		
Alimentazione													
Alimentazione		230V~50Hz			230V~50Hz			230V~50Hz			230V~50Hz		

(1) Aria ambiente 20 °C b.s.; Acqua (in/out) 70 °C/60 °C
(2) Aria ambiente 20 °C b.s.; Acqua (in) 50 °C; Portata acqua come in raffreddamento (EUROVENT)
(3) Potenza radiante + convezione naturale; Acqua calda (in) 70 °C (portata acqua come in riscaldamento)
(4) Potenza radiante + convezione naturale; Acqua calda (in/*) 50 °C/* °C (portata acqua come in raffreddamento))
(5) Potenza radiante + convezione naturale; Acqua calda (in/*) 35 °C/* °C (portata acqua come in raffreddamento))
(6) Aria ambiente 27 °C b.s./19 °C b.u.; Acqua (in/out) 7 °C/12 °C; EUROVENT
(7) Aermec determina il valore della potenza sonora sulla base di misure effettuate in accordo con la normativa UNI EN 16583:15, nel rispetto della certificazione Eurovent.

PRESTAZIONE TERMICA A VENTILATORE SPENTO

UL 37R - UL37RI

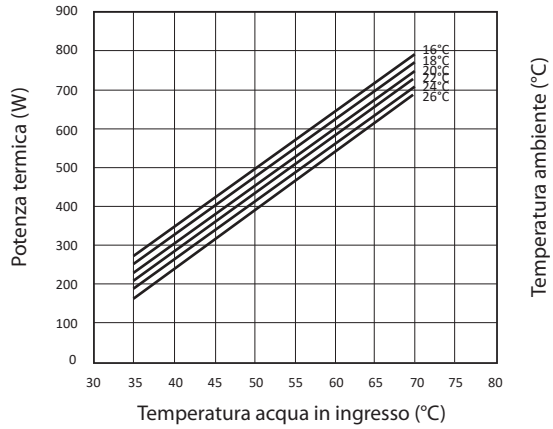

UL 27R - UL27RI

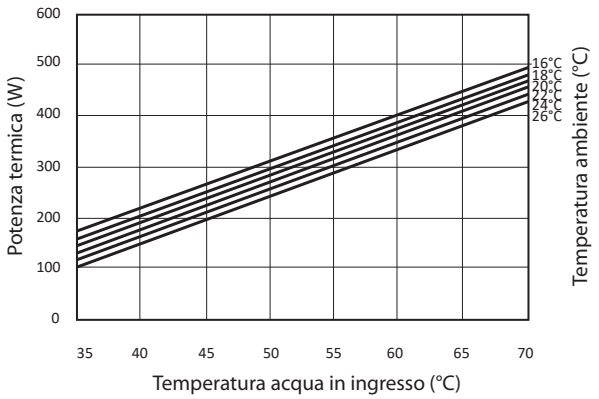

DIMENSIONI

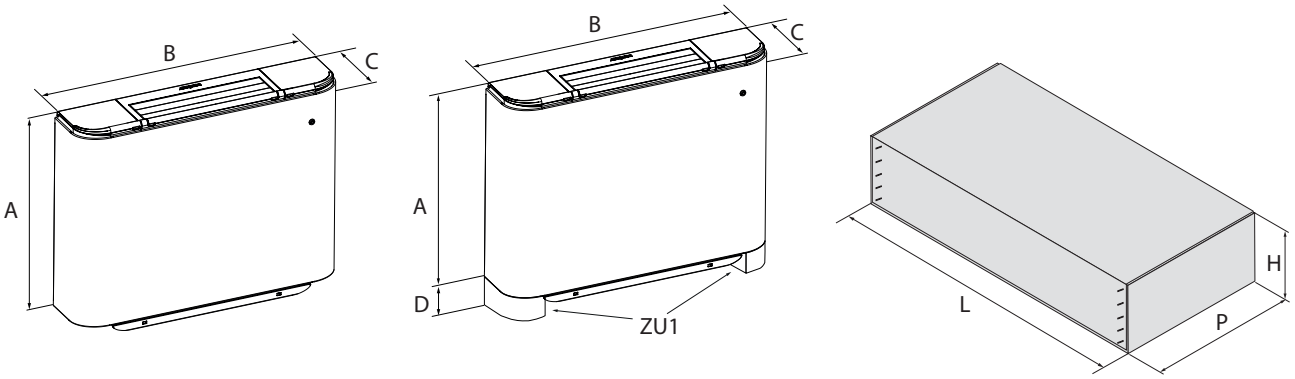

		UL27R	UL27RI	UL37R	UL37RI
Dimensioni e pesi					
A	mm	513	513	513	513
B	mm	980	980	1200	1200
C	mm	173	173	173	173
D	mm	93	93	93	93
Peso a vuoto	kg	20	20	24	24
Dimensioni e pesi per trasporto					
H	mm	275	275	275	275
L	mm	1050	1050	1270	1270
P	mm	590	590	590	590
Peso per trasporto	kg	22,0	22,0	27,0	27,0

Aermec si riserva la facoltà di apportare in qualsiasi momento tutte le modifiche ritenute necessarie per il miglioramento del prodotto con eventuale modifica dei relativi dati tecnici.

Aermec S.p.A.
Via Roma, 996 - 37040 Bevilacqua (VR) - Italia
Tel. 0442633111 - Telefax 044293577
www.aermec.com

Numero Verde
800-843085

Omnia ULSI_B

Installazione verticale a parete o a pavimento

- **Dimensioni contenute, spessore 130 mm**
- **Bassa temperatura di esercizio**
- **Raffrescamento, riscaldamento e deumidificazione**

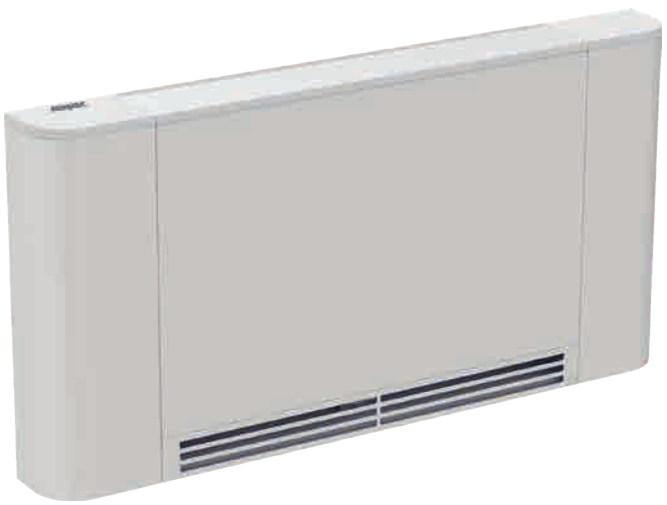

DESCRIZIONE

I ventilconvettori Omnia Slim sono stati progettati per poter rispondere all'esigenza, negli ambienti soprattutto residenziali, di coniugare le caratteristiche tipiche del radiatore, ridotta profondità e silenziosità di funzionamento con la peculiarità del ventilconvettore di poter climatizzare gli ambienti tutto l'anno.
Sono installabili in qualsiasi tipo d'impianto a 2 tubi e in abbinamento a qualsiasi generatore di calore anche a basse temperature e grazie alla disponibilità di varie versioni e configurazioni, è facile scegliere la soluzione ottimale per qualsiasi esigenza.

VERSIONI

ULSI_B Inverter senza comando
ULSI_BR Inverter senza comando con attacchi idraulici a destra

CARATTERISTICHE

Mantello

Struttura in lamiera zincata da 12/10 e 8/10 mm.
Mantello frontale in lamiera zincata da 8/10 mm con verniciatura in polvere epossidica bianca RAL9003 e con isolante termo-acustico da 13 mm di spessore.

Gruppo ventilante

Questi ventilconvettori possiedono, una ventilazione estremamente silenziosa, grazie all'adozione di speciali ventilatori tangenziali, che li pone ai vertici del comfort acustico.
Il motore elettrico è Brushless di nuova generazione con driver incorporato e grado di protezione IP66, a variazione continua della velocità



Scambiatore di calore a pacco alettato

Con tubi di rame ed alette in alluminio, lo scambiatore principale ha attacchi idraulici gas femmina a sinistra e i collettori sono corredati di sfoghi d'aria.
Lo scambiatore non è adatto ad essere utilizzato in atmosfere corrosive o in tutti quegli ambienti in cui si possano generare corrosioni nei confronti dell'alluminio.

Controllo

Entrambe le versioni vengono forniti senza comando a bordo, sono comunque disponibili come accessori diversi termostati o pannelli controllo da installare a bordo del ventilconvettore o a parete.

ACCESSORI

Pannelli comando e accessori dedicati

AER503IR: Termostato da incasso a display retroilluminato, tastiera capacitiva e ricevitore ad infrarossi, per il controllo di ventilconvettori sia con motori asincroni che brushless. Il termostato negli impianti 2 tubi può controllare ventilconvettori standard o equipaggiati con resistenza elettrica, con dispositivi di depurazione (Cold Plasma e lampada germicida), con la piastra radiante o con doppia mandata FCZ-D (Dualjet). Inoltre può controllare impianti con pannelli radianti o impianti misti ventilconvettori e pavimento radiante. Essendo anche dotato di un ricevitore ad infrarossi può a sua volta essere controllato dal telecomando VMF-IR.
DSKTS: Termostato dotato di un display luminoso di facile lettura che fornisce informazioni chiare sulla temperatura ambiente, impostazioni di programmazione e altro ancora. Grazie allo switch a ghiera ergonomica, regolare la temperatura desiderata è facilissimo. La manopola permette di effettuare regolazioni precise e immediate, offrendo una modalità di controllo classica ma altamente efficace. Non solo funzionale, ma anche esteticamente piacevole. Il nostro termostato presenta un design moderno e compatto che si adatta perfettamente a qualsiasi ambiente, aggiungendo un tocco di stile alla tua casa o ufficio.
EC-DSKT: Cavo elettrico per utilizzo del pannello comandi DSKT. Accessorio obbligatorio se abbinato alle versioni ULSI_BR.
EC-TXBI: Cavo elettrico per utilizzo del pannello comandi TXBI. Accessorio obbligatorio se abbinato alle versioni ULSI_BR.
PRO503: Scatola a parete per i termostati AER503IR e VMF-E4.
SA5: kit sonda aria (L = 15 m) con passacavo blocca sonda.

SW5: kit sonda acqua (L = 15m) con tronchetto porta sonda, clip di fissaggio e porta sonda da scambiatore.
TX: Termostato da parete per il controllo di ventilconvettori 2/4 tubi sia con motori asincroni che brushless. Il termostato negli impianti 2 tubi può controllare ventilconvettori standard o equipaggiati con resistenza elettrica, con dispositivi di depurazione aria, con la piastra radiante o con doppia mandata FCZ-D (Dualjet).
TXBIS: Termostato installazione a bordo del ventilconvettore.

ULSI_B + DSKTS

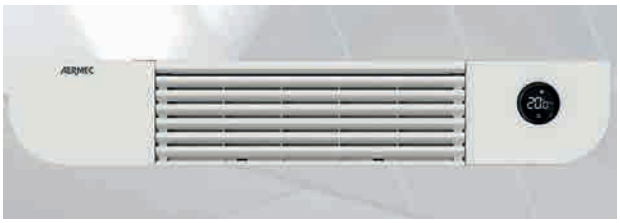

AerSuite

L'applicazione AerSuite consente il controllo da remoto dell''interfaccia utente DI24, con termostati VMF-E19/VMF-E19I, attraverso Smart Device con sistema operativo iOS e Android.
Si tratta di un'applicazione per Smartphone e Tablet con la quale l'utente sarà in grado di accedere e gestire da remoto il funzionamento del proprio impianto. Per maggiori informazioni sull'uso dell'applicazione e delle funzioni disponibili fare riferimento alla rispettiva documentazione presente nel sito.



Componenti VMF

DI24: Interfaccia da incasso (scatola 503) con display touch screen da 2,4" da abbinare agli accessori VMF-E19, VMF-E19I. Permette di regolare e monitorare la temperatura all'interno degli ambienti in modo preciso e puntuale; oltre ad accedere ed interagire con le informazioni di funzionamento del proprio impianto, parametri e allarmi, permette di impostare delle fasce orarie. Grazie alla connessione Wi-Fi di cui è dotato, DI24 in abbinamento con la APP AerSuite (disponibile per Android e iOS) può essere comandato anche da remoto. Tutta la programmazione e gran parte delle funzioni vengono effettuate in maniera semplice e intuitiva utilizzando l'APP. Per permettere di personalizzare l'interfaccia in modo che sia perfettamente integrata con lo stile di ogni casa, DI24 è compatibile con le placche delle maggiori marche disponibili in commercio, per saperne di più vi rimandiamo alla nostra documentazione; è comunque disponibile a catalogo come accessorio separato una placca con il suo supporto di colore grigio grafite DI24CP.
KITSV: Kit per installazione del VMF-E19/19I.
VMF-E19I: Termostato per unità inverter da fissare sulla fiancata del ventilconvettore, dotato di serie di sonda aria e di sonda acqua.
VMF-E2S: Interfaccia utente a bordo del fan coil con due selettori uno per la temperatura e l'altro per il controllo delle velocità. Per il funzionamento è necessario installare uno tra gli accessori VMF-E19, VMF-E19I.
VMF-E3: Interfaccia utente a parete, da abbinare agli accessori VMF-E19, VMF-E19I, alle griglie GLF_N/M e GLL_N ed è controllabile tramite comando VMF-IR.
VMF-E4DX: Interfaccia utente a parete. Frontale di colore grigio PANTONE 425C (METAL).
VMF-E4X: Interfaccia utente a parete. Frontale di colore chiaro PANTONE COOL GRAY 1C.
VMF-IR: Interfaccia utente compatibile con il termostato AER503IR, VMF-E3 e con tutte le griglie dei cassette dotate del ricevitore ad infrarossi compatibili con il sistema VMF.
VMHI: Il pannello VMHI può essere utilizzato come interfaccia utente dei termostati VMF-E19/E19I, delle griglie GLFxN/M o GLLxN oppure come interfaccia del sistema MZC. Ciò che determina che tipo di funzione deve espletare l'interfaccia utente è determinato dalla corretta parametrizzazione dello stesso e dal rispetto delle connessioni elettriche tra interfaccia e termostato o interfaccia e plenum.

Accessori comuni

BCSV: Bacinella raccolta condensa, per kit valvole.
DSC7: Kit per lo scarico della condensa.
VCS2: Kit valvola motorizzata a 2 vie senza guscio isolante. Il kit è costituito da una valvola, dall'attuatore e dalla relativa raccorderia idraulica.
VCS3: Kit valvola motorizzata a 3 vie senza guscio isolante per batteria principale. Il kit è costituito da una valvola, dall'attuatore e dalla relativa raccorderia idraulica.
ZXS: Coppia di piedini estetici e strutturali.

COMPATIBILITÀ ACCESSORI

Panneli comando e accessori dedicati

Modello	Ver	10	20	30	40	50
AER503IR (1)	ULSI_B,ULSI_BR	•	•	•	•	•
DSKTS (2)	ULSI_B,ULSI_BR	•	•	•	•	•
EC-DSKT	ULSI_BR	•	•	•	•	•
EC-TXBI	ULSI_BR	•	•	•	•	•
PRO503	ULSI_B,ULSI_BR	•	•	•	•	•
SA5 (3)	ULSI_B,ULSI_BR	•	•	•	•	•
SW5 (3)	ULSI_B,ULSI_BR	•	•	•	•	•
TX (4)	ULSI_B,ULSI_BR	•	•	•	•	•
TXBIS (5)	ULSI_B,ULSI_BR	•	•	•	•	•

(1) Installazione a parete.
(2) Per le unità ULSI_BR aggiungere l'accessorio obbligatorio EC_DSKT.
(3) Sonda per i termostati AER503IR-TX se presenti.
(4) Installazione a parete. Se l'assorbimento dell'unità supera i 0,7 A o si voglia una gestione di più unità con un unico termostato, è obbligatorio prevedere la scheda SIT3 e/o SIT5.
(5) Per le unità ULSI_BR aggiungere l'accessorio obbligatorio EC_TXBI.

Sistema VMF

Modello	Ver	10	20	30	40	50
DI24	ULSI_B,ULSI_BR	•	•	•	•	•
KITSV (1)	ULSI_B,ULSI_BR	•	•	•	•	•
VMF-E19I (2)	ULSI_B,ULSI_BR	•	•	•	•	•
VMF-E2S (3)	ULSI_B,ULSI_BR	•	•	•	•	•
VMF-E3	ULSI_B,ULSI_BR	•	•	•	•	•
VMF-E4X	ULSI_B,ULSI_BR	•	•	•	•	•
VMF-IR	ULSI_B,ULSI_BR	•	•	•	•	•

Modello	Ver	10	20	30	40	50
VMHI	ULSI_B,ULSI_BR	•	•	•	•	•

(1) Obbligatorio quando è previsto il termostato VMF-E19/19I.
(2) Accessorio obbligatorio.
(3) Installazione a bordo del fan coil.

Kit valvola a 3 vie

Modello	Ver	10	20	30	40	50
VCS3 (1)	ULSI_B,ULSI_BR	•	•	•	•	•

(1) Alimentazione 230V - Attacchi idraulici Ø 1/2"

kit valvole a 2 vie

Modello	Ver	10	20	30	40	50
VCS2 (1)	ULSI_B,ULSI_BR	•	•	•	•	•

(1) Alimentazione 230V - Attacchi idraulici Ø 1/2"

Bacinella raccolta condensa

Modello	Ver	10	20	30	40	50
BCSV	ULSI_B,ULSI_BR	•	•	•	•	•

Scarico condensa

Modello	Ver	10	20	30	40	50
DSC7	ULSI_B,ULSI_BR	•	•	•	•	•

Piedini estetici e strutturali

Modello	Ver	10	20	30	40	50
ZXS	ULSI_B,ULSI_BR	•	•	•	•	•

DATI PRESTAZIONALI

2 tubi

		ULSI10B			ULSI20B			ULSI30B			ULSI40B			ULSI50B		
		1	2	3	1	2	3	1	2	3	1	2	3	1	2	3
		L	M	H	L	M	H	L	M	H	L	M	H	L	M	H
Prestazioni in riscaldamento 70 °C / 60 °C (1)																
Potenza termica	kW	0,70	1,14	1,53	1,27	1,88	2,86	1,88	2,91	3,72	2,32	3,55	4,77	2,49	3,85	5,73
Portata acqua utenza	l/h	61	100	134	111	165	251	165	254	326	203	311	418	218	337	501
Perdita di carico lato utenza	kPa	2	4	7	5	10	20	6	14	22	6	13	22	5	10	21
Prestazioni in riscaldamento 45 °C / 40 °C (2)																
Potenza termica	kW	0,35	0,57	0,76	0,63	0,94	1,43	0,94	1,45	1,85	1,15	1,77	2,38	1,24	1,92	2,85
Portata acqua utenza	l/h	61	99	132	110	163	248	163	251	322	201	307	413	216	333	495
Perdita di carico lato utenza	kPa	2	4	7	5	9	20	6	14	22	6	13	22	5	10	21
Prestazioni in raffreddamento 7 °C / 12 °C																
Potenza frigorifera	kW	0,37	0,60	0,80	0,67	0,98	1,50	0,98	1,52	1,95	1,22	1,86	2,50	1,30	2,02	3,00
Potenza frigorifera sensibile	kW	0,25	0,42	0,57	0,46	0,68	1,08	0,68	1,06	1,39	0,84	1,30	1,79	0,90	1,40	2,15
Portata acqua utenza	l/h	63	103	137	114	169	257	169	261	335	209	319	429	224	346	515
Perdita di carico lato utenza	kPa	3	6	10	7	13	28	9	19	30	9	18	30	7	14	29
Ventilatore																
Tipo	tipo	Tangenziale														
Motore ventilatore	tipo	Inverter														
Numero	n°	1			1			1			2			2		
Portata aria	m^3/h	46	82	134	78	128	241	109	188	301	126	218	370	127	225	427
Potenza assorbita	W	5	8	10	6	9	15	7	12	17	7	14	20	7	13	21
Segnale 0-10V	%	40	70	90	40	70	90	40	70	90	40	70	90	40	70	90
Dati sonori ventilconvettori (3)																
Livello di potenza sonora	dB(A)	39,0	47,0	51,0	39,0	47,0	51,0	40,0	48,0	53,0	41,0	49,0	54,0	42,0	52,0	56,0
Livello di pressione sonora	dB(A)	31,0	39,0	43,0	31,0	39,0	43,0	32,0	40,0	45,0	33,0	41,0	46,0	34,0	44,0	48,0
Scambiatore di calore a pacco alettato																
Contenuto acqua scambiatore principale	l	0,5			0,9			1,2			1,5			1,8		
Diametro raccordi																
Scambiatore principale	Ø	1/2"														
Alimentazione																
Alimentazione		230V~50Hz														

(1) Aria ambiente 20 °C b.s.; Acqua (in/out) 70 °C/60 °C
(2) Aria ambiente 20 °C b.s.; Acqua (in/out) 45 °C/40 °C; EUROVENT
(3) Aermec determina il valore della potenza sonora sulla base di misure effettuate in accordo con la normativa UNI EN 16583:15, nel rispetto della certificazione Eurovent.

DIMENSIONI

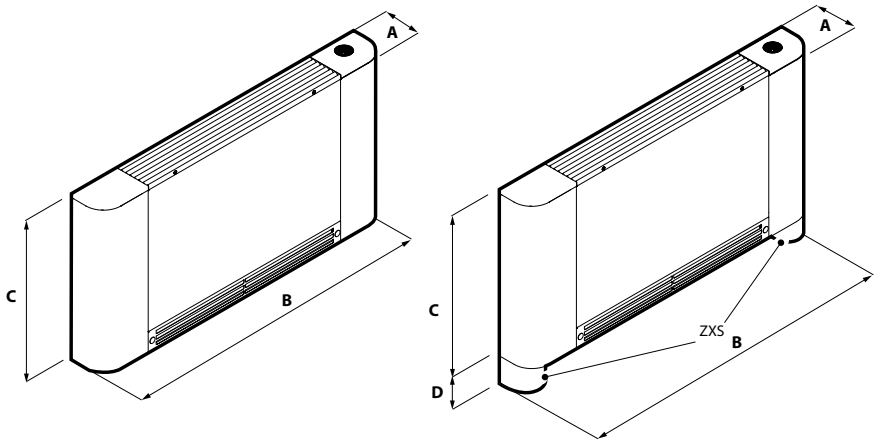

Taglia			10	20	30	40	50
Dimensioni e pesi							
A	ULSI_B,ULSI_ BR	mm	130	130	130	130	130
B	ULSI_B,ULSI_ BR	mm	745	940	1134	1328	1524
C	ULSI_B,ULSI_ BR	mm	580	580	580	580	580
D	ULSI_B,ULSI_ BR	mm	80	80	80	80	80
Peso a vuoto	ULSI_B,ULSI_ BR	kg	11	13	15	19	17

Aermec si riserva la facoltà di apportare in qualsiasi momento tutte le modifiche ritenute necessarie per il miglioramento del prodotto con eventuale modifica dei relativi dati tecnici.

Aermec S.p.A.
Via Roma, 996 - 37040 Bevilacqua (VR) - Italia
Tel. 0442633111 - Telefax 044293577
www.aermec.com

Numero Verde
800-843085

FCY

Ventilconvettore per installazione a canale

- **Installazione plug and play solo orizzontale**
- **Dimensioni contenute**
- **Gruppo di ventilazione ispezionabile**



DESCRIZIONE

Ventilconvettori canalizzati monoblocco per riscaldare e/o raffrescare piccoli e medi ambienti di uso civile, commerciale.
Sono stati progettati e costruiti per essere installati ad incasso orizzontale in qualsiasi tipo d'impianto 2 / 4 tubi e in abbinamento a qualsiasi generatore di calore anche a basse temperature.
Grazie alla disponibilità di varie versioni e configurazioni, con batteria standard o maggiorata è facile scegliere la soluzione ottimale per qualsiasi esigenza.

CARATTERISTICHE

Gruppo ventilante

Ventilatori centrifughi in materiale plastico antistatico con profilo alare studiato per ottenere elevate prestazioni di portata e prevalenza e contemporaneamente una bassa emissione sonora.
Per le loro caratteristiche consentono di ridurre il consumo energetico rispetto ai normali ventilatori.
Sono bilanciati staticamente e dinamicamente e direttamente accoppiati all'albero motore.
Il motore elettrico è monofase pluri-velocità (3 selezionabili), montato su supporti antivibranti e con condensatore permanentemente inserito.
Le coclee in materiale plastico sono estraibili per una facile ed efficace pulizia.

Batteria di scambio termico

Con tubi di rame ed alette in alluminio, lo scambiatore principale standard o maggiorato e l'eventuale scambiatore secondario hanno attacchi idraulici gas femmina e i collettori sono corredati di sfoghi d'aria.

■ *Reversibilità degli attacchi idraulici in fase d'installazione solo per le unità con batteria principale standard, maggiorata o standard con accessorio BV. Non reversibili in tutte le altre configurazioni.*

Filtro aria

Dove presente, filtro aria **Classe Coarse 25% secondo ISO16890 (G2 secondo EN779)**, di facile estrazione e pulizia.

Bacinella raccolta condensa

Oltre alla bacinella interna, tutte le unità sono corredate della **bacinella raccolta condensa esterna configurabile** in fase di installazione.

Controllo

La scatola elettrica dell'unità è reversibile, con la possibilità di montaggio anche sullo stesso lato degli attacchi idraulici.
La dotazione di serie prevede la presenza della sola morsettiera a 10 poli come interfaccia per i collegamenti elettrici, la predisposizione per il fissaggio di termostati della serie VMF e la fornitura a corredo di una guida DIN per l'installazione di un controllo di terza parte.

GUIDA ALLA SELEZIONE DELLE CONFIGURAZIONI POSSIBILI

Campo	Descrizione
1,2,3	**FCY**
4	**Taglia** 2, 3, 4, 5, 6, 7
5	**Scambiatore di calore principale (1)**
0	Standard
5	Maggiorata
6	**Scambiatore di calore secondario**
0	Senza batteria
1	Standard (2)
7	**Versione**
C	Compatta
U	Universale (3)
8	**Attacchi**
D	Attacchi idraulici e quadro elettrico a destra
G	Attacchi idraulici e quadro elettrico a sinistra
L	Attacchi idraulici a sinistra ed elettrici sul lato opposto
R	Attacchi idraulici a destra ed elettrici sul lato opposto
9	**Opzioni**
H	Resistenza elettrica (500W) (4)
P	Con dispositivo fotocatalitico (4)
X	Non presente
10	**Filtro**
F	Con filtro aria (5)
G	A bordo dell'accessorio GKY (6)
X	Non presente

(1) Reversibilità degli attacchi idraulici in fase d'installazione solo per le unità con batteria principale standard o maggiorata. Non reversibili per le unità con batteria secondaria.
(2) Solo per batteria principale standard
(3) Solo per le taglie dalla 2 alla 5
(4) Le opzioni "P ed H" sono disponibili solo nelle unità per impianti 2 tubi.
(5) Il kit DFA va obbligatoriamente installato sulle unità Il kit DFA va obbligatoriamente installato sulle unità nell'opzione "F".
(6) Solo per taglie 2 e 3, senza scambiatore di calore secondario (0), in versione U, attacchi D, senza RX o dispositivo fotocatalitico (X).

GRANDEZZE DISPONIBILI PER VERSIONE

Vesione C

Taglia	200	201	250	300	301	350	400	401	450	500	501	550	600	601	650	700	701	750
Versioni prodotte per grandezza																		
Versioni disponibili per grandezza	•	•	•	•	•	•	•	•	•	•	•	•	•	•	•	•	•	•

Versione U

Taglia	200	201	250	300	301	350	400	401	450	500	501	550
Versioni prodotte per grandezza												
Versioni disponibili per grandezza	•	•	•	•	•	•	•	•	•	•	•	•

VERSIONI ED ESEMPI DI INSTALLAZIONE

C: Versione compatta.
Struttura compatta con aspirazione e mandata contrapposte per una configurazione ad "H".
L'unità viene fornita priva di aperture e sprovvista di flange, acquistabili separatamente come accessorio.
La struttura nella mandata e aspirazione è predisposta ad alloggiare flange da Ø 200 mm (o da Ø 160 mm) e una delle flange di aspirazione può essere sostituita da una flangia da Ø 125 o da 100 mm per l'immissione di aria esterna.
Lateralmente può alloggiare delle flange da Ø 125 o 100 mm per l'immissione di aria esterna in mandata.

U: Versione universale.
Struttura per la configurazione ad "U" con aspirazione e mandata sullo stesso lato e opposto a quello degli attacchi idraulici e della scatola elettrica.
La struttura nella mandata e aspirazione è predisposta ad alloggiare flange da Ø 200 mm (o da Ø 160 mm) e una delle flange di aspirazione o mandata può essere sostituita da una flangia da Ø 125 o da 100 mm per l'immissione di aria esterna.
Questa versione viene chiamata universale perché garantisce le possibili installazioni consentite dalla versione C e ne aggiunge di ulteriori.

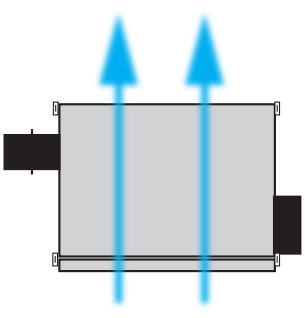

Versione C:
Configurazione H

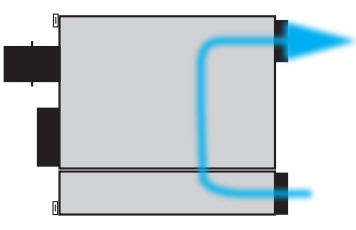

Versione U:
Configurazione U

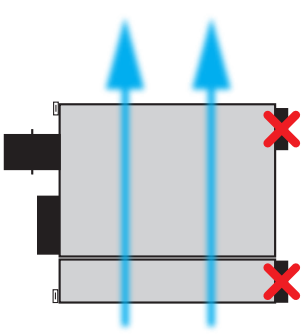

Versione U:
Configurazione H

POSSIBILI CONFIGURAZIONI ALTERNATIVE DELLA VERSIONE U

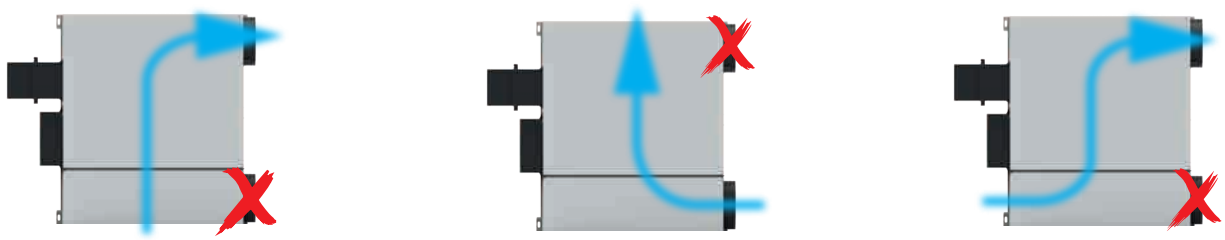

Le prestazioni delle configurazioni qui raffigurate, sono uguali a quelle della versione U in configurazione ad U.

POSIZIONI POSSIBILI PER L'INSTALLAZIONE DEGLI ACCESSORI BRY

In ogni unità è possibile utilizzare al massimo un accessorio flangia per l'immissione di aria esterna (BRY210 o BRY212).Il numero e la posizione delle predisposizioni per l'installazione degli accessori BRY varia a seconda di taglia e versione dell'unità.

L'unità **standard in versione C viene fornita sprovvista di flange**, acquistabili separatamente come accessorio.

FCY 2XXU - 3XXU

FCY 4XXU - 5XXU

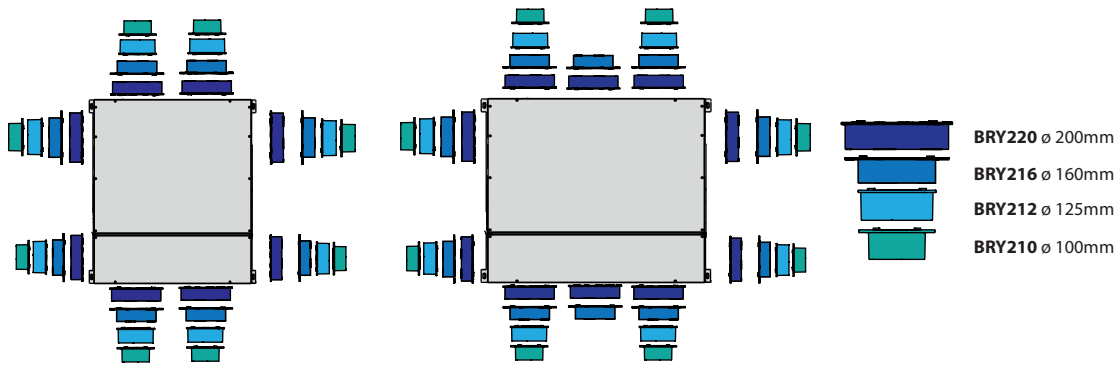

FCY 2XXC - 3XXC

FCY 4XXC - 5XXC

FCY 6XXC - 7XXC

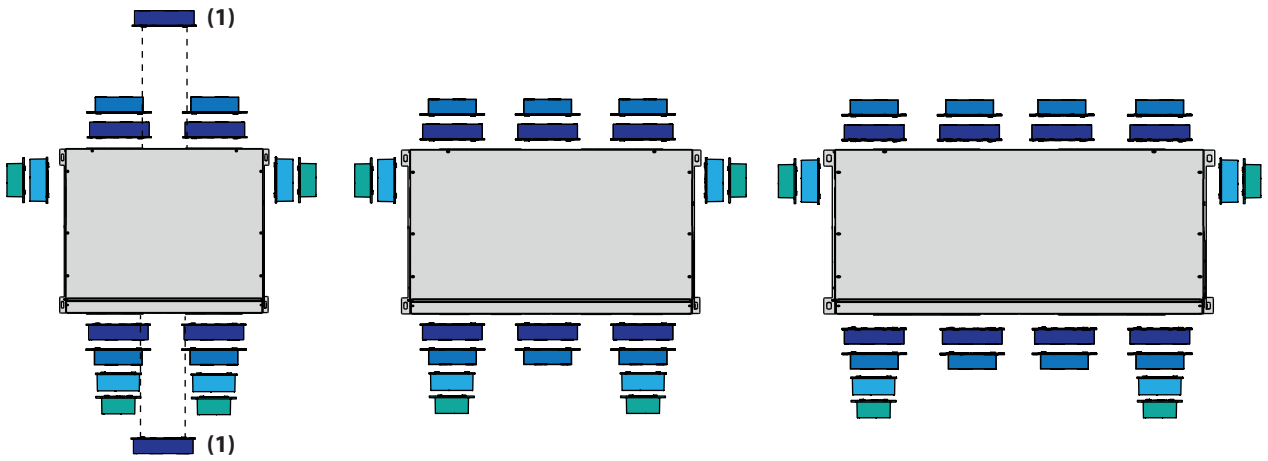

1 È presente una predisposizione centrale per l'installazione di un accessorio BRY220 in alternativa all'utilizzo delle due predisposizioni più esterne.

Per la versione C: è necessario utilizzare un numero di predisposizioni per aria di ricircolo **almeno uguali al numero massimo possibile per la taglia scelta meno 1.**
Esempio: per FCY6xxC si devono aprire almeno 3 predisposizioni flangia per aria di ricircolo in aspirazione e 3 predisposizioni flangia per aria di ricircolo in mandata (= numero massimo - 1).

In entrambe le versioni in caso si utilizzi un numero di flange in aspirazione/mandata inferiore al massimo possibile per la taglia considerata, è necessario che queste siano di diametro 200 mm (BRY220).
Per maggiori informazioni sulle configurazioni possibili per entrambe le versioni, fare riferimento ai software di selezione delle unità.

ACCESSORI

Pannelli comando

AER503IR: Termostato da incasso a display retroilluminato, tastiera capacitiva e ricevitore ad infrarossi, per il controllo di ventilconvettori sia con motori asincroni che brushless. Il termostato negli impianti 2 tubi può controllare ventilconvettori standard o equipaggiati con resistenza elettrica, con dispositivi di depurazione (Cold Plasma e lampada germicida), con la piastra radiante o con doppia mandata FCZ-D (Dualjet). Inoltre può controllare impianti con pannelli radianti o impianti misti ventilconvettori e pavimento radiante. Essendo anche dotato di un ricevitore ad infrarossi può a sua volta essere controllato dal telecomando VMF-IR.
SA5: kit sonda aria (L = 15 m) con passacavo blocca sonda.
SIT3: Scheda interfaccia termostato. Consente di realizzare una rete di ventilconvettori (max. 10) comandati da un pannello centralizzato (commutatore o termostato). Comanda le 3 velocità del ventilatore e deve essere installata su ogni ventilconvettore della rete; riceve i comandi dal commutatore o dalla scheda SIT5. In caso di installazione di termostati Aermec, è obbligatorio prevedere l'accessorio se l'assorbimento dell'unità supera i 0,7 A.
SIT5: Scheda interfaccia termostato. Consente di realizzare una rete di ventilconvettori (max. 10) comandati da un pannello centralizzato. Comanda le 3 velocità del ventilatore e fino a 2 valvole (impianti a quattro tubi); trasmette i comandi del termostato alla rete di ventilconvettori.
SW3: Sonda acqua (L = 2.5 m) per il controllo di minima, massima e consente il cambio di stagione automatico ai termostati elettronici dotati di change over lato acqua.
SW5: kit sonda acqua (L = 15m) con tronchetto porta sonda, clip di fissaggio e porta sonda da scambiatore.
TX: Termostato da parete per il controllo di ventilconvettori 2/4 tubi sia con motori asincroni che brushless. Il termostato negli impianti 2 tubi può controllare ventilconvettori standard o equipaggiati con resistenza elettrica, con dispositivi di depurazione aria, con la piastra radiante o con doppia mandata FCZ-D (Dualjet).

AerSuite

L'applicazione AerSuite consente il controllo da remoto dell''interfaccia utente DI24, con termostati VMF-E19/VMF-E19I, attraverso Smart Device con sistema operativo iOS e Android.
Si tratta di un'applicazione per Smartphone e Tablet con la quale l'utente sarà in grado di accedere e gestire da remoto il funzionamento del proprio impianto. Per maggiori informazioni sull'uso dell'applicazione e delle funzioni disponibili fare riferimento alla rispettiva documentazione presente nel sito.



Sistema VMF

DI24: Interfaccia da incasso (scatola 503) con display touch screen da 2,4" da abbinare agli accessori VMF-E19, VMF-E19I. Permette di regolare e monitorare la temperatura all'interno degli ambienti in modo preciso e puntuale; oltre ad accedere ed interagire con le informazioni di funzionamento del proprio impianto, parametri e allarmi, permette di impostare delle fasce orarie. Grazie alla connessione Wi-Fi di cui è dotato, DI24 in abbinamento con la APP AerSuite (disponibile per Android e iOS) può essere comandato anche da remoto. Tutta la programmazione e gran parte delle funzioni vengono effettuate in maniera semplice e intuitiva utilizzando l'APP. Per permettere di personalizzare l'interfaccia in modo che sia perfettamente integrata con lo stile di ogni casa, DI24 è compatibile con le placche delle maggiori marche disponibili in commercio, per saperne di più vi rimandiamo alla nostra documentazione; è comunque disponibile a catalogo come accessorio separato una placca con il suo supporto di colore grigio grafite DI24CP.
VMF-E19Y: Termostato, da fissare sulla fiancata del ventilconvettore, dotato di serie di sonda aria e di sonda acqua. Il VMF-E19Y a seconda dell'opzione scelta (P - X - H) dovrà essere completato con l'accessorio obbligatorio gruppo di completamento elettrico (VMF-YCC, VMF-YCCH o VMF-YCCK / VMF-YICCK).
VMF-E3: Interfaccia utente a parete, da abbinare agli accessori VMF-E19, VMF-E19I, alle griglie GLF_N/M e GLL_N ed è controllabile tramite comando VMF-IR.
VMF-E4DX: Interfaccia utente a parete. Frontale di colore grigio PANTONE 425C (METAL).
VMF-E4X: Interfaccia utente a parete. Frontale di colore chiaro PANTONE COOL GRAY 1C.
VMF-IR: Interfaccia utente compatibile con il termostato AER503IR, VMF-E3 e con tutte le griglie dei cassette dotate del ricevitore ad infrarossi compatibili con il sistema VMF.
VMF-SW: Sonda acqua (L = 2.5m) da utilizzare eventualmente in sostituzione di quella di serie fornita con i termostati VMF-E19 e VMF-E19I, per l'installazione della stessa a monte della valvola.
VMF-SW1: Sonda acqua (L = 2.5m) aggiuntiva da utilizzare eventualmente per impianti a 4 tubi con i termostati VMF-E19 e VMF-E19I per il controllo di massima nel rango freddo
VMF-YCC: Gruppo di completamento elettrico on/off dell'accessorio VMF-E19Y, obbligatorio per l'unità con le opzioni P e X.
VMF-YCCH: Gruppo di completamento elettrico on/off dell'accessorio VMF-E19Y, obbligatorio per l'unità con l'opzione H.
VMF-YCCK: Gruppo di completamento elettrico on/off dell'accessorio VMF-E19Y, obbligatorio per le unità FCY con accessorio GKY.

Valvole per batteria principale

VCY41 - 42 - per scambiatore principale: Kit valvola motorizzata a 3 vie per batteria principale. Il kit è costituito da una valvola dall'attuatore e dalla relativa raccorderia idraulica, è adatto all'installazione sia sui ventilconvettori con attacchi idraulici a destra che a sinistra.
VCYD per batteria principale e secondaria: Kit valvola motorizzata a 2 vie, è installabile sulla batteria principale o secondaria o eventuale batteria aggiuntiva solo caldo. Il kit è costituito da una valvola, dall'attuatore e dalla relativa raccorderia idraulica. È installabile sia sui ventilconvettori con attacchi a destra che a sinistra.
VDP15HF: Valvola combinata di regolazione e bilanciamento, per impianti 2 e 4 tubi da installare esternamente all'unità. È costituita da un corpo valvola senza nippli con attacchi idraulici da Ø 3/4' M, da un attuatore con funzione On-Off alimentato a 230V e un cavo di alimentazione da 5 m. La valvola viene fornita senza raccordi e componentistica idraulica.
VDP15HF24: Valvola combinata di regolazione e bilanciamento, per impianti 2 e 4 tubi da installare esternamente all'unità. È costituita da un corpo valvola senza nippli con attacchi idraulici da Ø 3/4'M, da un attuatore con funzione On-Off alimentato a 24V e un cavo di alimentazione da 5 m. La valvola viene fornita senza raccordi e componentistica idraulica.
VDP15HFM: Valvola combinata di regolazione e bilanciamento, per impianti 2 e 4 tubi da installare esternamente all'unità. È costituita da un corpo valvola senza nippli con attacchi idraulici da Ø 3/4'M, da un attuatore con funzione modulante alimentato a 24V e un cavo di alimentazione da 5 m. La valvola viene fornita senza raccordi e componentistica idraulica.

Valvole per batteria secondaria

VCY44 - per scambiatore secondario: Kit valvola motorizzata a 3 vie per batteria secondaria o eventuale batteria aggiuntiva solo caldo. Il kit è costituito da una valvola dall'attuatore e dalla relativa raccorderia idraulica, è adatto all'installazione sia sui ventilconvettori con attacchi idraulici a destra che a sinistra.
VCYD per batteria principale e secondaria: Kit valvola motorizzata a 2 vie, è installabile sulla batteria principale o secondaria o eventuale batteria aggiuntiva solo caldo. Il kit è costituito da una valvola, dall'attuatore e dalla relativa raccorderia idraulica. È installabile sia sui ventilconvettori con attacchi a destra che a sinistra.

Batteria ad acqua calda aggiuntiva.

BV: Scambiatore di calore ad acqua calda ad 1 rango.

Kit supporto valvola

KITVPI: Kit supporto Valvola VDP per batteria principale. Il kit è costituito da una staffa per il sostegno della valvola e dalla relativa raccorderia idraulica.
KITVPI12H: Kit supporto Valvola VDP per batteria secondaria. Il kit è costituito da una staffa per il sostegno della valvola e dalla relativa raccorderia idraulica.

Accessori per l'installazione

BDP: Tappo da 200 mm.
BRY: Flangia con raccordo idraulico "spigot".
GMYC: Flangia in lamiera che consente di installare gli accessori griglie di mandata GM in corrispondenza della sezione di mandata. L'accessorio è costituito dalla flangia in lamiera con guarnizione e dalle 4 viti per il suo fissaggio all'unità.
AFY: kit composto da un filtro di classe Coarse 25% secondo ISO16890 (G2 secondo EN779) e dalle quattro staffe di fissaggio da inserire nella griglia GM17.

Da utilizzare in associazione a ventilconvettori forniti senza filtro a bordo unità "X".

GMYU: Flangia in lamiera che consente l'installazione dell'accessorio GM17 sia in corrispondenza della sezione di aspirazione sia della sezione di mandata. L'accessorio è costituito dalla flangia in lamiera con guarnizione e dalle 4 viti per il suo fissaggio all'unità.

DSC: Kit per lo scarico della condensa.

DAYKIT: Deflettore aria per versioni U. Da installare nel plenum di mandata, dal lato opposto rispetto all'uscita dell'aria, per agevolarne il deflusso verso la bocca di mandata.

AMPY: Staffe aggiuntive per l'installazione a soffitto. Solo per versione "U".

Accessori in confezioni multiple

DFA: Filtro dimezzato nel senso del lato corto. Il kit è costituito da due filtri di lunghezza pari al filtro standard e altezza dimezzata. Questo agevola le operazioni di pulizia e/o sostitutzione del filtro, nel caso vi sia uno spazio ridotto per l'estrazione verticale. Confezione da 20 pz.

PPB: Protezione per flange da utilizzare in fase d'installazione per evitare l'ingresso di polvere all'interno dell'unità prima della connessione delle canalizzazioni. Da rimuovere all'atto della connessione. Confezione da 100 pz.

CHR12: Kit connessione idraulica per valvole a 2 vie Ø 1/2", con tenuta morbida ad O-ring lato batteria e con cartella piana e guarnizione lato impianto, utilizzabile anche per installazione di valvole a 2 vie a tenuta piana. Confezione da 50 pz.

CHR34: Kit connessione idraulica per valvole a 2 vie Ø 3/4", con tenuta morbida ad O-ring lato batteria e con cartella piana e guarnizione lato impianto, utilizzabile anche per installazione di valvole a 2 vie a tenuta piana. Confezione da 30 pz.

FLK60: Kit chiusura filtro, consente di effettuare il bloccaggio e lo sbloccaggio del filtro agendo dal basso anzichè lateralmente. Confezione da 60 pz.

Nuova flangia attrezzata GKY

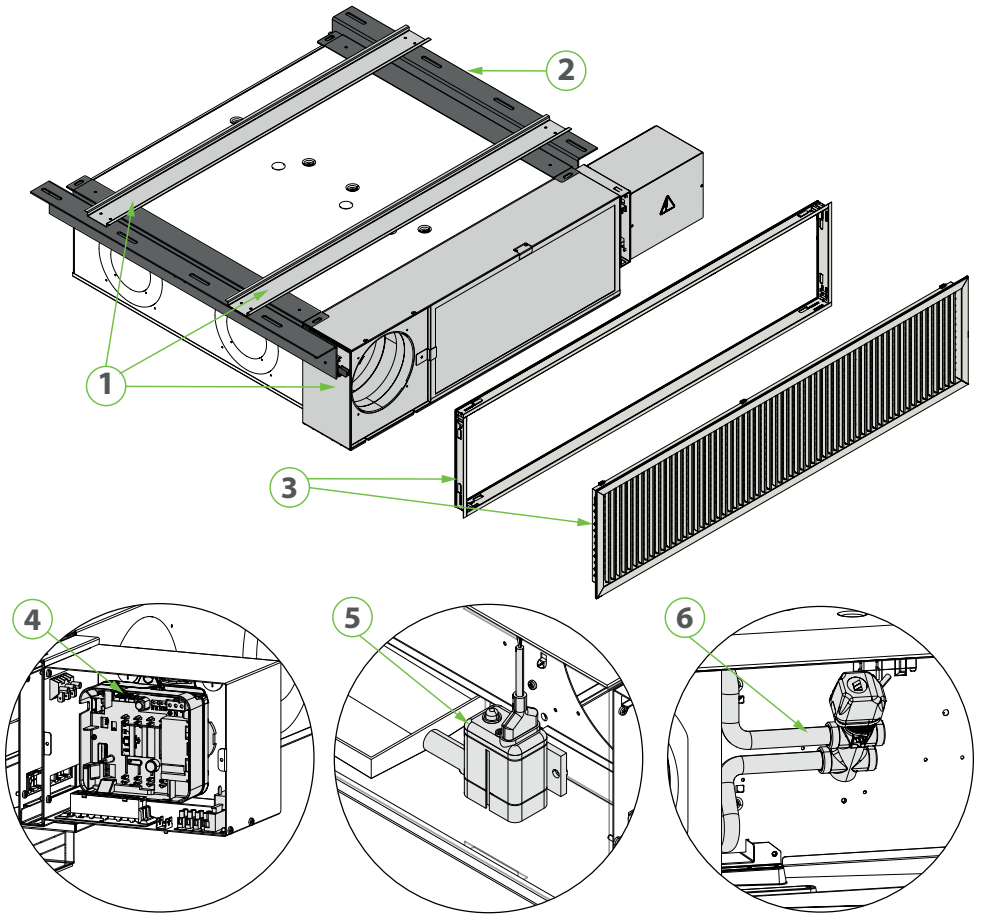

1 GKY
2 GKY2GT- GKY3GT (accessorio obbligatorio)
3 GKYG (accessorio obbligatorio)
4 VMF-E19Y + VMF-YICCK (FCYI) / VMF-YCCK (FCY) (accessorio facoltativo)
5 DSC6 (accessorio facoltativo)
6 VALVOLE 2 VIE / 3 VIE (accessorio facoltativo)

GKY: Flangia attrezzata estraibile in lamiera zincata dotata di scatola elettrica, consente di effettuare la manutenzione ordinaria e straordinaria senza l'ausilo di una botola di ispezione sottostante. L'accessorio è compatibile esclusivamente per le unita in configurazione UDXG e aperture per aria di ricircolo sulla fiancata destra.

GKY2GT: Accessorio obbligatorio per l'installazione del plenum GKY, costituito da Guide telescopiche compatibile con la taglia 2.

GKY3GT: Accessorio obbligatorio per l'installazione del plenum GKY, costituito da Guide telescopiche compatibile con la taglia 3.

GKYG: kit griglia in colorazione RAL9010 dotato di controtelaio, accessorio obbligatorio compatibile con l'accessorio flangia atterzzata GKY.

Flangia attrezzata estraibile

Modello	Ver	200	201	250	300	301	350	400	401	450	500	501	550	600	601	650	700	701	750
GKY	U	•		•	•		•												

Guide telescopiche

Modello	Ver	200	201	250	300	301	350	400	401	450	500	501	550	600	601	650	700	701	750
GKY2GT (1)	U	•		•															

(1) Accessorio obbligatorio per l'installazione del plenum GKY

Guide telescopiche

Modello	Ver	200	201	250	300	301	350	400	401	450	500	501	550	600	601	650	700	701	750
GKY3GT (1)	U				•		•												

(1) Accessorio obbligatorio per l'installazione del plenum GKY

kit griglia

Modello	Ver	200	201	250	300	301	350	400	401	450	500	501	550	600	601	650	700	701	750
GKYG	U	•		•	•		•												

COMPATIBILITÀ ACCESSORI

Pannelli comando e accessori dedicati

Modello	Ver	200	201	250	300	301	350	400	401	450	500	501	550	600	601	650	700	701	750
AER503IR (1)	C	•	•	•	•	•	•	•	•	•	•	•	•	•	•	•	•	•	•
	U	•	•	•	•	•	•	•	•	•	•	•	•						
SA5 (2)	C	•	•	•	•	•	•	•	•	•	•	•	•	•	•	•	•	•	•
	U	•	•	•	•	•	•	•	•	•	•	•	•						
SIT3 (3)	C,U	•	•	•	•	•	•	•	•	•	•	•	•	•	•	•	•	•	•
SIT5 (4)	C	•	•	•	•	•	•	•	•	•	•	•	•	•	•	•	•	•	•
	U	•	•	•	•	•	•	•	•	•	•	•	•						
SW3 (2)	C	•	•	•	•	•	•	•	•	•	•	•	•	•	•	•	•	•	•
	U	•	•	•	•	•	•	•	•	•	•	•	•						
SW5 (2)	C	•	•	•	•	•	•	•	•	•	•	•	•	•	•	•	•	•	•
	U	•	•	•	•	•	•	•	•	•	•	•	•						
TX (5)	C	•	•	•	•	•	•	•	•	•	•	•	•	•	•	•	•	•	•
	U	•	•	•	•	•	•	•	•	•	•	•	•						

(1) Installazione a parete.
(2) Sonda per i termostati AER503IR-TX se presenti.
(3) Schede per i termostati AER503IR-TX se presenti, da installare se l'assorbimento dell'unità supera 0,7 Ampere.
(4) Schede per i termostati AER503IR-TX se presenti.
(5) Installazione a parete. Se l'assorbimento dell'unità supera i 0,7 A o si voglia una gestione di più unità con un unico termostato, è obbligatorio prevedere la scheda SIT3 e/o SIT5.

Sistema VMF

Modello	Ver	200	201	250	300	301	350	400	401	450	500	501	550	600	601	650	700	701	750
DI24	C	•	•	•	•	•	•	•	•	•	•	•	•	•	•	•	•	•	•
	U	•	•	•	•	•	•	•	•	•	•	•	•						
VMF-E19Y	C	•	•	•	•	•	•	•	•	•	•	•	•	•	•	•	•	•	•
	U	•	•	•	•	•	•	•	•	•	•	•	•						
VMF-E3	C	•	•	•	•	•	•	•	•	•	•	•	•	•	•	•	•	•	•
	U	•	•	•	•	•	•	•	•	•	•	•	•						
VMF-E4DX	C	•	•	•	•	•	•	•	•	•	•	•	•	•	•	•	•	•	•
	U	•	•	•	•	•	•	•	•	•	•	•	•						
VMF-E4X	C	•	•	•	•	•	•	•	•	•	•	•	•	•	•	•	•	•	•
	U	•	•	•	•	•	•	•	•	•	•	•	•						
VMF-IR	C	•	•	•	•	•	•	•	•	•	•	•	•	•	•	•	•	•	•
	U	•	•	•	•	•	•	•	•	•	•	•	•						
VMF-SW	C	•	•	•	•	•	•	•	•	•	•	•	•	•	•	•	•	•	•
	U	•	•	•	•	•	•	•	•	•	•	•	•						
VMF-SW1	C	•	•	•	•	•	•	•	•	•	•	•	•	•	•	•	•	•	•
	U	•	•	•	•	•	•	•	•	•	•	•	•						
VMF-YCC	C	•	•	•	•	•	•	•	•	•	•	•	•	•	•	•	•	•	•
	U	•	•	•	•	•	•	•	•	•	•	•	•						
VMF-YCCH	C	•	•	•	•	•	•	•	•	•	•	•	•	•	•	•	•	•	•
	U	•	•	•	•	•	•	•	•	•	•	•	•						
VMF-YCCK	U	•		•	•		•												

Batteria aggiuntiva solo caldo per la sola opzione "X" (senza resistenza elettrica e senza dispositivo fotocatalitico)

Ver	200	201	250	300	301	350	400	401	450	500	501	550	600	601	650	700	701	750
C	BV122	-	-	BV132	-	-	BV142	-	-	BV142	-	-	BVZ800	-	-	BVZ800	-	-
U	BV122	-	-	BV132	-	-	BV142	-	-	BV142	-	-	-	-	-	-	-	-

Valvola combinata di regolazione e bilanciamento

	200	201	250	300	301	350	400	401	450
Batteria principale	VDP15HF VDP15HF24 VDP15HFM	VDP15HF VDP15HF24 VDP15HFM	VDP15HF VDP15HF24 VDP15HFM	VDP15HF VDP15HF24 VDP15HFM	VDP15HF VDP15HF24 VDP15HFM	VDP15HF VDP15HF24 VDP15HFM	VDP15HF VDP15HF24 VDP15HFM	VDP15HF VDP15HF24 VDP15HFM	VDP15HF VDP15HF24 VDP15HFM
Batteria secondaria	-	VDP15HF VDP15HF24 VDP15HFM	-	-	VDP15HF VDP15HF24 VDP15HFM	-	-	VDP15HF VDP15HF24 VDP15HFM	-
Batteria Aggiuntiva "BV"	VDP15HF VDP15HF24 VDP15HFM	-	-	VDP15HF VDP15HF24 VDP15HFM	-	-	VDP15HF VDP15HF24 VDP15HFM	-	-

	500	501	550	600	601	650	700	701	750
Batteria principale	VDP15HF VDP15HF24 VDP15HFM	VDP15HF VDP15HF24 VDP15HFM	VDP15HF VDP15HF24 VDP15HFM	VDP15HF VDP15HF24 VDP15HFM	VDP15HF VDP15HF24 VDP15HFM	VDP15HF VDP15HF24 VDP15HFM	VDP15HF VDP15HF24 VDP15HFM	VDP15HF VDP15HF24 VDP15HFM	VDP15HF VDP15HF24 VDP15HFM
Batteria secondaria	-	VDP15HF VDP15HF24 VDP15HFM	-	-	VDP15HF VDP15HF24 VDP15HFM	-	-	VDP15HF VDP15HF24 VDP15HFM	-
Batteria Aggiuntiva "BV"	VDP15HF VDP15HF24 VDP15HFM	-	-	VDP15HF VDP15HF24 VDP15HFM	-	-	VDP15HF VDP15HF24 VDP15HFM	-	-

Combinazioni di valvole per batteria principale e secondaria

Kit valvola 3 vie - batteria principale e secondaria o batteria BV accessorio

	200	201	250	300	301	350	400	401	450	500	501	550	600	601	650	700	701	750
Batteria principale	VCY41 VCY4124	VCY41 VCY4124	VCY41 VCY4124	VCY42 VCY4224	VCY42 VCY4224	VCY42 VCY4224	VCY42 VCY4224	VCY42 VCY4224	VCY42 VCY4224	VCY42 VCY4224	VCY42 VCY4224	VCY42 VCY4224	VCY42 VCY4224	VCY42 VCY4224	VCY42 VCY4224	VCY42 VCY4224	VCY42 VCY4224	VCY42 VCY4224
Batteria secondaria	-	VCY44 VCY4424	-	-	VCY44 VCY4424	-	-	VCY44 VCY4424	-	-	VCY44 VCY4424	-	-	VCY44 VCY4424	-	-	VCY44 VCY4424	-
Batteria Aggiuntiva "BV"	VCY44 VCY4424	-	-	VCY44 VCY4424	-	-	VCY44 VCY4424	-	-	VCY44 VCY4424	-	-	VCY44 VCY4424	-	-	VCY44 VCY4424	-	-

Kit valvola 2 vie - batteria principale e secondaria o batteria BV accessorio

	200	201	250	300	301	350	400	401	450	500	501	550	600	601	650	700	701	750
Batteria principale	VCYD1 VCYD124	VCYD1 VCYD124	VCYD1 VCYD124	VCYD2 VCYD224	VCYD2 VCYD224	VCYD2 VCYD224	VCYD2 VCYD224	VCYD2 VCYD224	VCYD2 VCYD224	VCYD2 VCYD224	VCYD2 VCYD224	VCYD2 VCYD224	VCYD2 VCYD224	VCYD2 VCYD224	VCYD2 VCYD224	VCYD2 VCYD224	VCYD2 VCYD224	VCYD2 VCYD224
Batteria secondaria	-	VCYD1 VCYD124	-	-	VCYD1 VCYD124	-	-	VCYD1 VCYD124	-	-	VCYD1 VCYD124	-	-	VCYD1 VCYD124	-	-	VCYD1 VCYD124	-
Batteria Aggiuntiva "BV"	VCYD1 VCYD124	-	-	VCYD1 VCYD124	-	-	VCYD1 VCYD124	-	-	VCYD1 VCYD124	-	-	VCYD1 VCYD124	-	-	VCYD1 VCYD124	-	-

Kit supporto valvola

Kit supporto valvola VDP batteria principale.

Modello	Ver	200	201	250	300	301	350	400	401	450	500	501	550	600	601	650	700	701	750
KITVPI12 (1)	C,U	•	•	•															
KITVPI34 (2)	C				•	•	•	•	•	•	•	•	•	•	•	•	•	•	•
	U				•	•	•	•	•	•	•	•	•						

(1) Attacchi Ø 1/2"
(2) Attacchi Ø 3/4"

Kit supporto valvola VDP batteria secondaria.

	200	201	250	300	301	350	400	401	450	500	501	550	600	601	650
Batteria principale	-	-	-	-	-	-	-	-	-	-	-	-	-	-	-
Batteria secondaria	-	KITVPI12H	-	-	KITVPI12H	-	-	KITVPI12H	-	-	KITVPI12H	-	-	KITVPI12H	-
Batteria Aggiuntiva "BV"	KITVPI12H	-	-	KITVPI12H	-	-	KITVPI12H	-	-	KITVPI12H	-	-	KITVPI12H	-	-

	700	701	750
Batteria principale	-	-	-
Batteria secondaria	-	KITVPI12H	-
Batteria Aggiuntiva "BV"	KITVPI12H	-	-

Attacchi ø 1/2"

Accessori per l'installazione

Tappi di plastica

Modello	Ver	200	201	250	300	301	350	400	401	450	500	501	550	600	601	650	700	701	750
BDP200	C	•	•	•	•	•	•	•	•	•	•	•	•	•	•	•	•	•	•
	U	•	•	•	•	•	•	•	•	•	•	•	•						

Flange

Modello	Ver	200	201	250	300	301	350	400	401	450	500	501	550	600	601	650	700	701	750
BRY210 (1)	C	•	•	•	•	•	•	•	•	•	•	•	•	•	•	•	•	•	•
	U	•	•	•	•	•	•	•	•	•	•	•	•						
BRY212 (2)	C	•	•	•	•	•	•	•	•	•	•	•	•	•	•	•	•	•	•
	U	•	•	•	•	•	•	•	•	•	•	•	•						
BRY216 (3)	C	•	•	•	•	•	•	•	•	•	•	•	•	•	•	•	•	•	•
	U	•	•	•	•	•	•	•	•	•	•	•	•						
BRY220 (4)	C	•	•	•	•	•	•	•	•	•	•	•	•	•	•	•	•	•	•
	U	•	•	•	•	•	•	•	•	•	•	•	•						

(1) Ø 100 mm
(2) Ø 125 mm
(3) Ø 160 mm
(4) Ø 200 mm

Flange per l'installazione delle griglie di mandata GM

Modello	Ver	200	201	250	300	301	350	400	401	450	500	501	550	600	601	650	700	701	750
GMY200C (1)	C	•	•	•															
GMY300C (1)	C				•	•	•												
GMY400C (1)	C							•	•	•	•	•	•						
GMY600C (1)	C													•	•	•	•	•	•

(1) solo per versione "C".

Flangia per l'installazione della griglia GM17

Modello	Ver	200	201	250	300	301	350	400	401	450	500	501	550	600	601	650	700	701	750
GMYU (1)	U	•	•	•	•	•	•	•	•	•	•	•	•						

(1) Solo per versione "U" con attacchi "G e D".

kit filtro aria classe Coarse 25% secondo ISO16890 (G2 secondo EN779)

Modello	Ver	200	201	250	300	301	350	400	401	450	500	501	550	600	601	650	700	701	750
AFY100 (1)	U	•	•	•	•	•	•	•	•	•	•	•	•						

(1) Da utilizzare nei ventilconvettori forniti senza filtro a bordo unità "X" e in associazione a GM17 e GMYU.

Deflettore aria

Modello	Ver	200	201	250	300	301	350	400	401	450	500	501	550	600	601	650	700	701	750
DAYKIT	U	•	•	•	•	•	•	•	•	•	•	•	•						

Staffe per installazione a soffitto.

Modello	Ver	200	201	250	300	301	350	400	401	450	500	501	550	600	601	650	700	701	750
AMPY (1)	U	•	•	•	•	•	•	•	•	•	•	•	•						

(1) Solo per versione "U".

Kit dispositivo scarico condensa

Modello	Ver	200	201	250	300	301	350	400	401	450	500	501	550	600	601	650	700	701	750
DSC6 (1)	C	•	•	•	•	•	•	•	•	•	•	•	•	•	•	•	•	•	•
	U	•	•	•	•	•	•	•	•	•	•	•	•						

(1) Solo per attacchi "L e R".

Griglia di mandata

Modello	Ver	200	201	250	300	301	350	400	401	450	500	501	550	600	601	650	700	701	750
GM17	U	•	•	•	•	•	•	•	•	•	•	•	•						
GM22	C	•	•	•															
GM32	C				•	•	•												
GM42	C							•	•	•	•	•	•						
GM62	C													•	•	•	•	•	•

Accessori in confezioni multiple

Kit connessione idraulica

Modello	Ver	200	201	250	300	301	350	400	401	450	500	501	550	600	601	650	700	701	750
CHR12 (1)	C,U	•	•	•															
CHR34 (2)	C				•	•	•	•	•	•	•	•	•	•	•	•	•	•	•
	U				•	•	•	•	•	•	•	•	•						

(1) Attacchi idraulici Ø 1/2"
(2) Attacchi idraulici Ø 3/4"

kit filtro dimezzato

Modello	Ver	200	201	250	300	301	350	400	401	450	500	501	550	600	601	650	700	701	750
DFA2	C,U	•	•	•															
DFA3	C,U				•	•	•												
DFA5	C,U							•	•	•	•	•	•						
DFA7	C													•	•	•	•	•	•

Protezione per flangia

Modello	Ver	200	201	250	300	301	350	400	401	450	500	501	550	600	601	650	700	701	750
PPB	C	•	•	•	•	•	•	•	•	•	•	•	•	•	•	•	•	•	•
	U	•	•	•	•	•	•	•	•	•	•	•	•						

DATI PRESTAZIONALI - FCY_C E FCY_U (CONFIGURAZIONE DEI BOCCAGLI AD H) 2 TUBI

2 tubi

		FCY200C			FCY250C			FCY300C			FCY350C			FCY400C			FCY450C		
		2	4	6	2	4	6	1	4	6	1	4	6	1	3	6	1	3	6
		L	M	H	L	M	H	L	M	H	L	M	H	L	M	H	L	M	H
Prestazioni in riscaldamento 70 °C / 60 °C (1)																			
Potenza termica	kW	2,11	3,00	3,32	2,29	3,24	3,60	3,50	5,03	5,45	3,80	5,59	6,10	4,49	6,02	6,74	4,79	6,62	7,40
Portata acqua utenza	l/h	182	258	285	197	179	310	301	433	469	327	481	524	386	517	580	412	569	637
Perdita di carico lato utenza	kPa	7	12	15	9	16	19	8	15	18	9	18	21	11	18	22	7	12	15
Prestazioni in riscaldamento 45 °C / 40 °C (2)																			
Potenza termica	kW	1,05	1,49	1,65	1,14	1,61	1,79	1,74	2,50	2,71	1,89	2,78	3,03	2,23	2,99	3,35	2,38	3,29	3,68
Portata acqua utenza	l/h	160	224	248	196	277	308	299	430	466	325	478	521	383	514	576	409	566	633
Perdita di carico lato utenza	kPa	7	12	15	9	16	19	8	15	18	9	17	20	11	18	22	7	12	15
Prestazioni in raffreddamento 7 °C / 12 °C																			
Potenza frigorifera	kW	0,93	1,30	1,44	1,11	1,59	1,74	1,70	2,40	2,63	1,91	2,77	3,00	2,29	3,06	3,41	2,51	3,37	3,79
Potenza frigorifera sensibile	kW	0,74	1,14	1,18	0,83	1,23	1,36	1,27	1,86	2,03	1,34	1,99	2,16	1,66	2,24	2,52	1,76	2,42	2,73
Portata acqua utenza	l/h	160	224	248	191	273	299	292	413	452	328	476	516	394	526	586	432	580	652
Perdita di carico lato utenza	kPa	8	13	15	10	18	21	9	16	18	11	21	25	11	18	22	11	16	20
Ventilatore																			
Tipo	tipo	Centrifugo																	
Motore ventilatore	tipo	Asincrono																	
Portata aria	m^3/h	148	226	254	148	226	254	263	404	446	263	404	446	346	487	559	346	487	559
Pressione statica utile	Pa	21	50	63	21	50	63	21	50	61	21	50	61	25	50	66	25	50	66
Livello di potenza sonora (inlet + radiated)	dB(A)	41,0	56,0	59,0	41,0	56,0	59,0	39,0	51,0	54,0	39,0	51,0	54,0	44,0	54,0	55,0	44,0	54,0	55,0
Livello di potenza sonora (outlet)	dB(A)	37,0	52,0	55,0	37,0	52,0	55,0	35,0	47,0	49,0	35,0	47,0	49,0	40,0	50,0	52,0	40,0	50,0	52,0
Potenza assorbita	W	28	41	74	28	41	74	38	55	78	38	55	78	53	63	102	53	63	102
Scambiatore di calore a pacco alettato																			
Contenuto acqua	l	0,5			0,7			0,8			1,0			1,0			1,4		
Diametro raccordi																			
Scambiatore principale	Ø	1/2″			1/2″			3/4″			3/4″			3/4″			3/4″		
Alimentazione																			
Alimentazione		230V~50Hz																	

		FCY500C			FCY550C			FCY600C			FCY650C			FCY700C			FCY750C		
		1	5	6	1	5	6	1	4	7	1	4	7	2	5	7	2	5	7
		L	M	H	L	M	H	L	M	H	L	M	H	L	M	H	L	M	H
Prestazioni in riscaldamento 70 °C / 60 °C (1)																			
Potenza termica	kW	5,27	7,22	7,59	5,81	8,25	8,67	6,86	8,55	10,00	7,63	9,72	11,51	8,77	10,10	10,52	10,02	11,65	12,09
Portata acqua utenza	l/h	453	621	652	500	709	746	590	735	860	656	836	990	754	868	905	862	1002	1040
Perdita di carico lato utenza	kPa	12	21	23	10	19	21	13	20	26	15	23	31	19	25	27	12	15	16
Prestazioni in riscaldamento 45 °C / 40 °C (2)																			
Potenza termica	kW	2,62	3,59	3,77	2,89	4,10	4,31	3,41	4,25	4,97	3,79	4,83	5,72	4,36	5,02	5,23	4,98	5,79	6,01
Portata acqua utenza	l/h	451	617	648	497	705	741	586	731	855	652	831	984	750	863	899	856	996	1034
Perdita di carico lato utenza	kPa	12	21	23	10	19	21	13	19	25	15	23	31	19	25	27	12	15	16
Prestazioni in raffreddamento 7 °C / 12 °C																			
Potenza frigorifera	kW	2,68	3,65	3,82	2,91	4,08	4,28	3,37	4,08	4,65	4,15	5,02	5,67	4,24	4,97	5,18	4,69	5,53	5,80
Potenza frigorifera sensibile	kW	1,94	2,70	2,83	2,07	2,94	3,09	2,70	3,34	3,92	2,93	3,60	4,12	3,24	3,83	4,02	3,53	4,20	4,41
Portata acqua utenza	l/h	461	628	657	500	702	736	580	702	800	714	863	975	729	855	891	807	951	997
Perdita di carico lato utenza	kPa	13	22	24	12	21	23	15	21	26	16	23	28	20	26	28	12	16	17
Ventilatore																			
Tipo	tipo	Centrifugo																	
Motore ventilatore	tipo	Asincrono																	
Portata aria	m^3/h	400	592	627	400	592	627	567	770	920	567	770	920	785	978	1050	785	978	1050
Pressione statica utile	Pa	22	50	56	22	50	56	27	50	71	27	50	71	32	50	58	32	50	58
Livello di potenza sonora (inlet + radiated)	dB(A)	45,0	55,0	57,0	45,0	55,0	57,0	46,0	56,0	61,0	46,0	56,0	61,0	54,0	60,0	62,0	54,0	60,0	62,0
Livello di potenza sonora (outlet)	dB(A)	41,0	51,0	53,0	41,0	51,0	53,0	44,0	54,0	60,0	44,0	54,0	60,0	52,0	59,0	61,0	52,0	59,0	61,0
Potenza assorbita	W	49	80	96	49	80	96	66	89	118	66	89	118	92	117	138	92	117	138
Scambiatore di calore a pacco alettato																			
Contenuto acqua	l	1,0			1,4			1,2			1,6			1,2			1,6		
Diametro raccordi																			
Scambiatore principale	Ø	3/4″																	
Alimentazione																			
Alimentazione		230V~50Hz																	

(1) Aria ambiente 20 °C b.s.; Acqua (in/out) 70 °C/60 °C
(2) Aria ambiente 20 °C b.s.; Acqua (in/out) 45 °C/40 °C; EUROVENT

Per informazioni sui dati prestazionali relativi alle diverse configurazioni fare riferimento al software di selezione.

DATI PRESTAZIONALI FCY_C E FCY_U (CONFIGURAZIONE DEI BOCCAGLI AD H) 4 TUBI

4 tubi

		FCY201C			FCY301C			FCY401C			FCY501C			FCY601C			FCY701C		
		2	4	6	1	4	6	1	3	6	1	5	6	1	4	7	2	5	7
		L	M	H	L	M	H	L	M	H	L	M	H	L	M	H	L	M	H
Prestazioni in riscaldamento 65 °C / 55 °C (1)																			
Potenza termica	kW	1,06	1,37	1,48	1,82	2,39	2,55	2,19	2,75	2,99	2,59	3,30	3,34	3,13	3,85	4,35	4,13	4,40	4,60
Portata acqua utenza	l/h	93	120	130	159	210	223	192	240	262	226	290	301	274	336	381	361	385	403
Perdita di carico lato utenza	kPa	5	8	9	8	12	14	5	7	8	6	9	9	9	13	16	16	15	17
Prestazioni in raffreddamento 7 °C / 12 °C																			
Potenza frigorifera	kW	0,93	1,30	1,44	1,70	2,40	2,63	2,29	3,06	3,41	2,68	3,65	3,82	3,37	4,08	4,65	4,24	4,97	5,18
Potenza frigorifera sensibile	kW	0,74	1,14	1,18	1,27	1,86	2,03	1,66	2,24	2,52	1,94	2,70	2,83	2,70	3,34	3,92	3,24	3,83	4,02
Portata acqua utenza	l/h	160	224	248	292	413	452	394	526	586	461	628	657	580	702	800	729	855	891
Perdita di carico lato utenza	kPa	8	13	15	9	16	18	11	18	22	13	22	24	15	21	26	20	26	28
Ventilatore																			
Tipo	tipo	Centrifugo																	
Motore ventilatore	tipo	Asincrono																	
Portata aria	m^3/h	148	226	254	263	404	446	346	487	559	400	592	627	567	770	920	785	978	1050
Pressione statica utile	Pa	21	50	63	21	50	61	25	50	66	22	50	56	27	50	71	32	50	58
Livello di potenza sonora (inlet + radiated)	dB(A)	41,0	56,0	59,0	39,0	51,0	54,0	44,0	54,0	55,0	45,0	55,0	57,0	46,0	56,0	61,0	54,0	60,0	62,0
Livello di potenza sonora (outlet)	dB(A)	37,0	52,0	55,0	35,0	47,0	49,0	40,0	50,0	52,0	41,0	51,0	53,0	44,0	54,0	60,0	52,0	59,0	61,0
Potenza assorbita	W	28	41	74	38	55	78	53	63	102	49	80	96	66	89	118	92	117	138
Diametro raccordi																			
Scambiatore principale	Ø	1/2"			3/4"			3/4"			3/4"			3/4"			3/4"		
Scambiatore secondario	Ø	1/2"																	
Alimentazione																			
Alimentazione		230V~50Hz																	

(1) Aria ambiente 20 °C b.s.; Acqua (in/out) 65 °C/55 °C; EUROVENT

Per informazioni sui dati prestazionali relativi alle diverse configurazioni fare riferimento al software di selezione.

DIMENSIONI

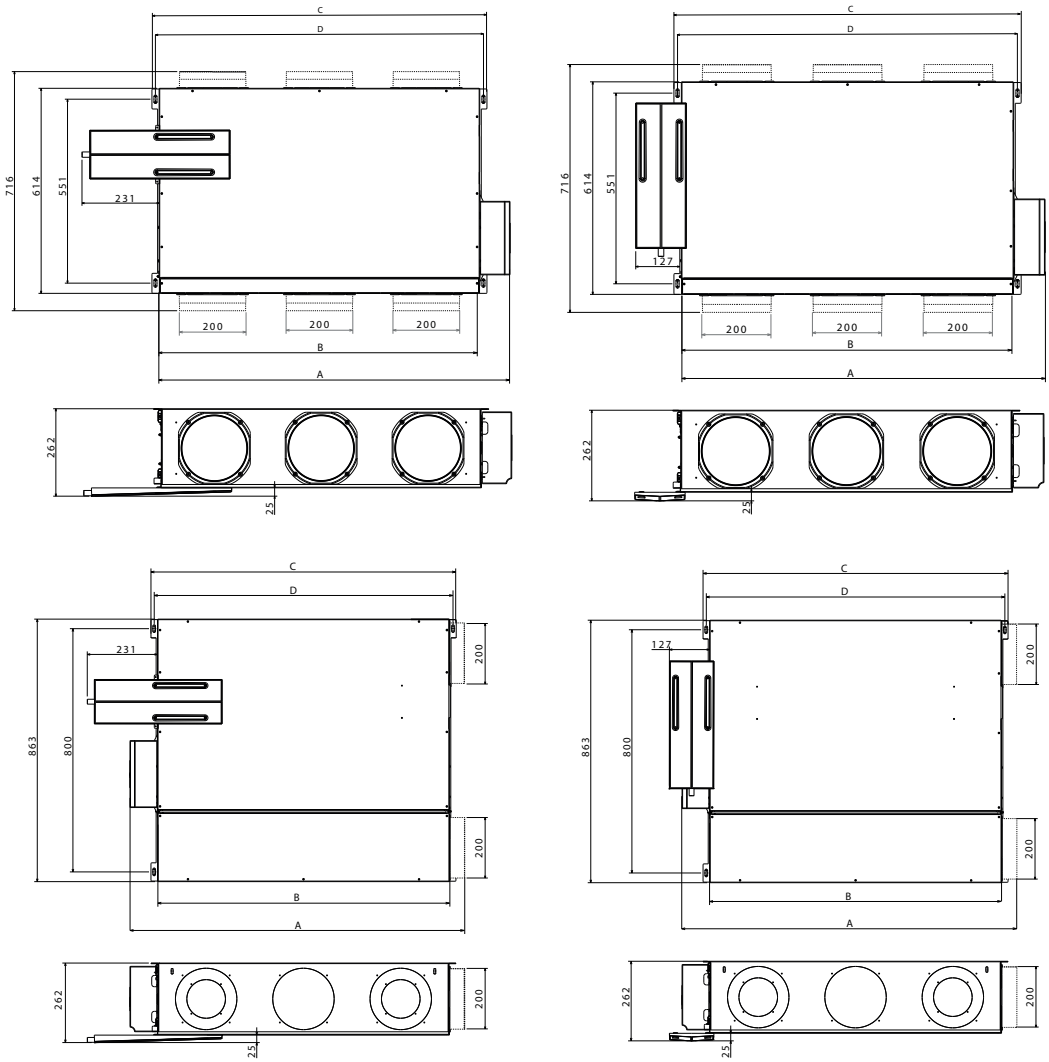

FCY - C

Taglia		200	201	250	300	301	350	400	401	450	500	501	550	600	601	650	700	701	750
Dimensioni e pesi																			
A	mm	598	598	598	829	829	829	1050	1050	1050	1050	1050	1050	1171	1171	1171	1171	1171	1171
B	mm	507	507	507	735	735	735	960	960	960	960	960	960	1080	1080	1080	1080	1080	1080
C	mm	550	550	550	781	781	781	1003	1003	1003	1003	1003	1003	1122	1122	1122	1122	1122	1122
D	mm	529	529	529	760	760	760	982	982	982	982	982	982	1100	1100	1100	1100	1100	1100
Peso a vuoto	kg	19	20	21	23	24	26	31	32	33	31	32	33	41	43	46	41	43	46

FCY - U

Taglia		200	201	250	300	301	350	400	401	450	500	501	550
Dimensioni e pesi													
A	mm	647	647	647	878	878	878	1100	1100	1100	1100	1100	1100
B	mm	508	508	508	739	739	739	960	960	960	960	960	960
C	mm	550	550	550	781	781	781	1003	1003	1003	1003	1003	1003
D	mm	529	529	529	760	760	760	982	982	982	982	982	982
Peso a vuoto	kg	22	23	24	26	27	29	35	36	37	35	36	37

Aermec si riserva la facoltà di apportare in qualsiasi momento tutte le modifiche ritenute necessarie per il miglioramento del prodotto con eventuale modifica dei relativi dati tecnici.

Aermec S.p.A.
Via Roma, 996 - 37040 Bevilacqua (VR) - Italia
Tel. 0442633111 - Telefax 044293577
www.aermec.com

Numero Verde
800-843085

FCYI

Ventilconvettore per installazione a canale

- **Installazione plug and play solo orizzontale**
- **Dimensioni contenute**
- **Gruppo di ventilazione ispezionabile**



DESCRIZIONE

Ventilconvettori canalizzati monoblocco per riscaldare e/o raffrescare piccoli e medi ambienti di uso civile, commerciale.
Sono stati progettati e costruiti per essere installati ad incasso orizzontale in qualsiasi tipo d'impianto 2 / 4 tubi e in abbinamento a qualsiasi generatore di calore anche a basse temperature.
Grazie alla disponibilità di varie versioni e configurazioni, con batteria standard o maggiorata è facile scegliere la soluzione ottimale per qualsiasi esigenza.

CARATTERISTICHE

Gruppo ventilante

Ventilatori centrifughi in materiale plastico antistatico con profilo alare studiato per ottenere elevate prestazioni di portata e prevalenza e contemporaneamente una bassa emissione sonora.
Per le loro caratteristiche consentono di ridurre il consumo energetico rispetto ai normali ventilatori.
Sono bilanciati staticamente e dinamicamente e direttamente accoppiati all'albero motore.
Il motore elettrico è Brushless a variazione continua 0-100% della velocità, che consente l'adattamento preciso alle reali richieste dell'ambiente interno senza oscillazioni di temperatura.
La portata dell'aria può essere variata in maniera continua mediante un segnale 1-10 V generato da comandi di regolazione e controllo Aermec o da sistemi di regolazione indipendenti.
Questa possibilità, oltre a migliorare il comfort acustico, consente una più puntuale risposta alla variazione dei carichi termici ed una maggiore stabilità della temperatura desiderata in ambiente.
L'elevata efficienza anche a basso numero di giri consente una grande riduzione del consumo elettrico (oltre il 50% in meno rispetto ai ventilconvettori con motore tradizionale).
Le coclee in materiale plastico sono estraibili per una facile ed efficace pulizia.

Batteria di scambio termico

Con tubi di rame ed alette in alluminio, lo scambiatore principale standard o maggiorato e l'eventuale scambiatore secondario hanno attacchi idraulici gas femmina e i collettori sono corredati di sfoghi d'aria.

- *Reversibilità degli attacchi idraulici in fase d'installazione solo per le unità con batteria principale standard, maggiorata o standard con accessorio BV. Non reversibili in tutte le altre configurazioni.*

Filtro aria

Dove presente, filtro aria **Classe Coarse 25% secondo ISO16890 (G2 secondo EN779)**, di facile estrazione e pulizia.

Bacinella raccolta condensa

Oltre alla bacinella interna, tutte le unità sono corredate della **bacinella raccolta condensa esterna configurabile** in fase di installazione.

Controllo

La scatola elettrica dell'unità è reversibile, con la possibilità di montaggio anche sullo stesso lato degli attacchi idraulici.
La dotazione di serie prevede la presenza della sola morsettiera a 10 poli come interfaccia per i collegamenti elettrici, la predisposizione per il fissaggio di termostati della serie VMF e la fornitura a corredo di una guida DIN per l'installazione di un controllo di terza parte.

GUIDA ALLA SELEZIONE DELLE CONFIGURAZIONI POSSIBILI

Campo		Descrizione
1,2,3,4		**FCYI**
5		**Taglia** 2, 3, 4, 5, 7
6		**Scambiatore di calore principale (1)**
	0	Standard
	5	Maggiorata
7		**Scambiatore di calore secondario**
	0	Senza batteria
	1	Standard (2)
8		**Versione**
	C	Compatta
	U	Universale (3)
9		**Attacchi**
	D	Attacchi idraulici e quadro elettrico a destra
	G	Attacchi idraulici e quadro elettrico a sinistra
	L	Attacchi idraulici a sinistra ed elettrici sul lato opposto
	R	Attacchi idraulici a destra ed elettrici sul lato opposto
10		**Opzioni**
	H	Resistenza elettrica (500W) (4)
	P	Con dispositivo fotocatalitico (4)
	X	Non presente
11		**Filtro**
	F	Con filtro aria (5)
	G	A bordo dell'accessorio GKY (6)
	X	Non presente

(1) Reversibilità degli attacchi idraulici in fase d'installazione solo per le unità con batteria principale standard o maggiorata. Non reversibili per le unità con batteria secondaria.
(2) Solo per batteria principale standard
(3) Solo per le taglie dalla 2 alla 5
(4) Le opzioni "P ed H" sono disponibili solo nelle unità per impianti 2 tubi.
(5) Il kit DFA va obbligatoriamente installato sulle unità Il kit DFA va obbligatoriamente installato sulle unità nell'opzione "F".
(6) Solo per le taglie 2 e 3, senza scambiatore di calore secondario (0), in versione U, attacchi D, senza RX o dispositivo fotocatalitico (X).

GRANDEZZE DISPONIBILI PER VERSIONE

Vesione C

Taglia	200	201	250	300	301	350	400	401	450	500	501	550	700	701	750
Versioni prodotte per grandezza															
Versioni disponibili per grandezza	•	•	•	•	•	•	•	•	•	•	•	•	•	•	•

Versione U

Taglia	200	201	250	300	301	350	400	401	450	500	501	550
Versioni prodotte per grandezza												
Versioni disponibili per grandezza	•	•	•	•	•	•	•	•	•	•	•	•

VERSIONI ED ESEMPI DI INSTALLAZIONE

C: Versione compatta.
Struttura compatta con aspirazione e mandata contrapposte per una configurazione ad "H".
L'unità viene fornita priva di aperture e sprovvista di flange, acquistabili separatamente come accessorio.
La struttura nella mandata e aspirazione è predisposta ad alloggiare flange da Ø 200 mm (o da Ø 160 mm) e una delle flange di aspirazione può essere sostituita da una flangia da Ø 125 o da 100 mm per l'immissione di aria esterna.
Lateralmente può alloggiare delle flange da Ø 125 o 100 mm per l'immissione di aria esterna in mandata.

U: Versione universale.
Struttura per la configurazione ad "U" con aspirazione e mandata sullo stesso lato e opposto a quello degli attacchi idraulici e della scatola elettrica.
La struttura nella mandata e aspirazione è predisposta ad alloggiare flange da Ø 200 mm (o da Ø 160 mm) e una delle flange di aspirazione o mandata può essere sostituita da una flangia da Ø 125 o da 100 mm per l'immissione di aria esterna.
Questa versione viene chiamata universale perché garantisce le possibili installazioni consentite dalla versione C e ne aggiunge di ulteriori.

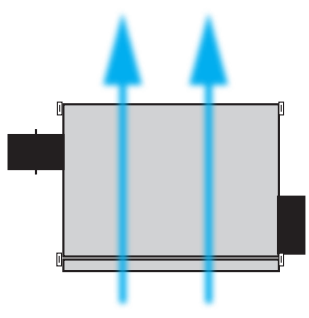

Versione C:
Configurazione H

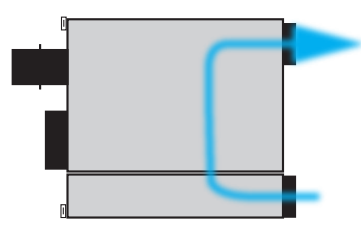

Versione U:
Configurazione U

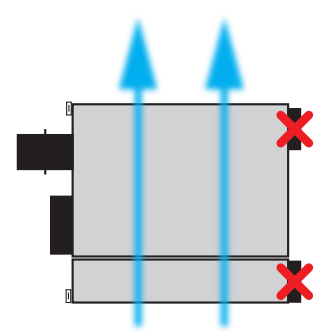

Versione U:
Configurazione H

POSSIBILI CONFIGURAZIONI ALTERNATIVE DELLA VERSIONE U

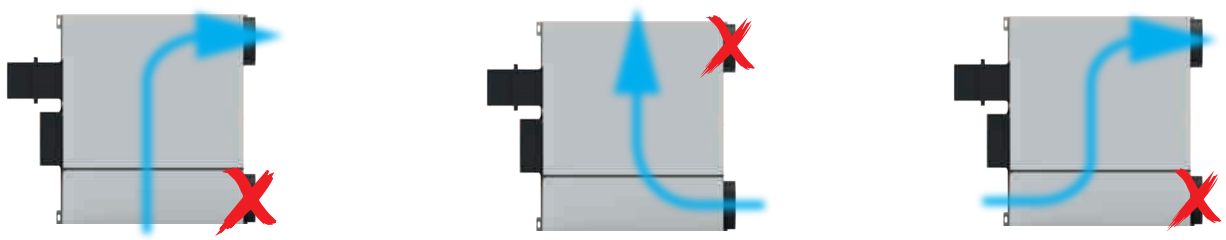

Le prestazioni delle configurazioni qui raffigurate, sono uguali a quelle della versione U in configurazione ad U.

POSIZIONI POSSIBILI PER L'INSTALLAZIONE DEGLI ACCESSORI BRY

In ogni unità è possibile utilizzare al massimo un accessorio flangia per l'immissione di aria esterna (BRY210 o BRY212).Il numero e la posizione delle predisposizioni per l'installazione degli accessori BRY varia a seconda di taglia e versione dell'unità.

L'unità **standard in versione C viene fornita sprovvista di flange**, acquistabili separatamente come accessorio.

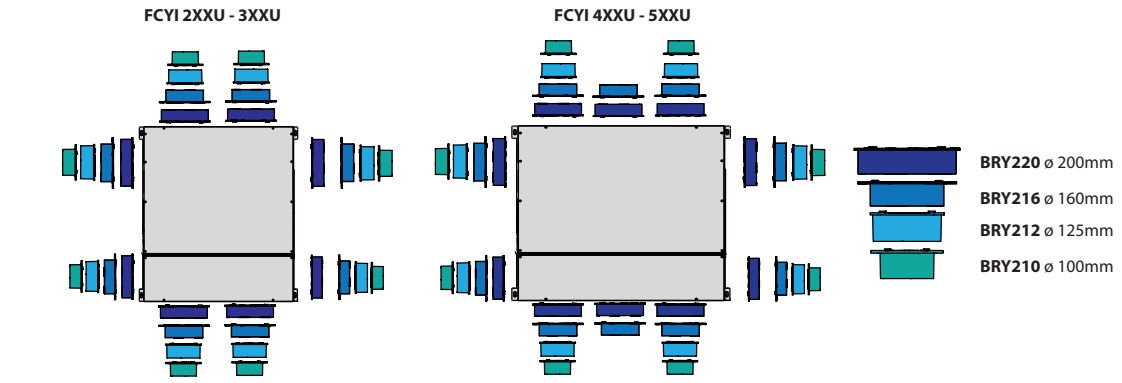

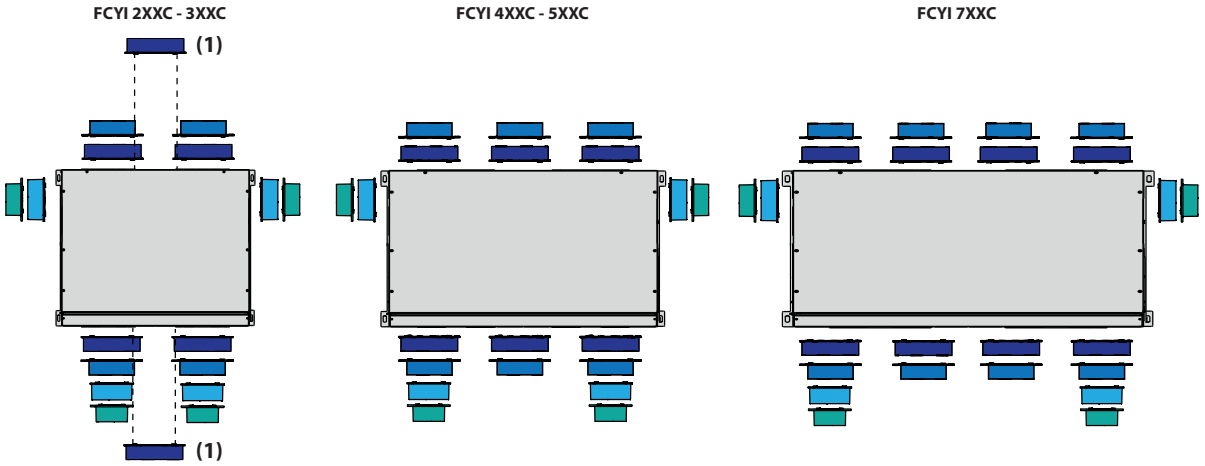

1 È presente una predisposizione centrale per l'installazione di un accessorio BRY220 in alternativa all'utilizzo delle due predisposizioni più esterne.

Per la versione C: è necessario utilizzare un numero di predisposizioni per aria di ricircolo **almeno uguali al numero massimo possibile per la taglia scelta meno 1.**
Esempio: per FCY6xxC si devono aprire almeno 3 predisposizioni flangia per aria di ricircolo in aspirazione e 3 predisposizioni flangia per aria di ricircolo in mandata (= numero massimo - 1).
In entrambe le versioni in caso si utilizzi un numero di flange in aspirazione/mandata inferiore al massimo possibile per la taglia considerata, è necessario che queste siano di diametro 200 mm (BRY220).

Esempio: per FCYI7xxC si devono aprire almeno 3 predisposizioni flangia per aria di ricircolo in aspirazione e 3 predisposizioni flangia per aria di ricircolo in mandata (= numero massimo - 1).
Per maggiori informazioni sulle configurazioni possibili per entrambe le versioni, fare riferimento ai software di selezione delle unità.

ACCESSORI

Pannelli comando

AER503IR: Termostato da incasso a display retroilluminato, tastiera capacitiva e ricevitore ad infrarossi, per il controllo di ventilconvettori sia con motori asincroni che brushless. Il termostato negli impianti 2 tubi può controllare ventilconvettori standard o equipaggiati con resistenza elettrica, con dispositivi di depurazione (Cold Plasma e lampada germicida), con la piastra radiante o con doppia mandata FCZ-D (Dualjet). Inoltre può controllare impianti con pannelli radianti o impianti misti ventilconvettori e pavimento radiante. Essendo anche dotato di un ricevitore ad infrarossi può a sua volta essere controllato dal telecomando VMF-IR.
SA5: kit sonda aria (L = 15 m) con passacavo blocca sonda.
SW3: Sonda acqua (L = 2.5 m) per il controllo di minima, massima e consente il cambio di stagione automatico ai termostati elettronici dotati di change over lato acqua.
SW5: kit sonda acqua (L = 15m) con tronchetto porta sonda, clip di fissaggio e porta sonda da scambiatore.
TX: Termostato da parete per il controllo di ventilconvettori 2/4 tubi sia con motori asincroni che brushless. Il termostato negli impianti 2 tubi può controllare ventilconvettori standard o equipaggiati con resistenza elettrica, con dispositivi di depurazione aria, con la piastra radiante o con doppia mandata FCZ-D (Dualjet).

AerSuite

L'applicazione AerSuite consente il controllo da remoto dell''interfaccia utente DI24, con termostati VMF-E19/VMF-E19I, attraverso Smart Device con sistema operativo iOS e Android.
Si tratta di un'applicazione per Smartphone e Tablet con la quale l'utente sarà in grado di accedere e gestire da remoto il funzionamento del proprio impianto. Per maggiori informazioni sull'uso dell'applicazione e delle funzioni disponibili fare riferimento alla rispettiva documentazione presente nel sito.



Sistema VMF

DI24: Interfaccia da incasso (scatola 503) con display touch screen da 2,4" da abbinare agli accessori VMF-E19, VMF-E19I. Permette di regolare e monitorare la temperatura all'interno degli ambienti in modo preciso e puntuale; oltre ad accedere ed interagire con le informazioni di funzionamento del proprio impianto, parametri e allarmi, permette di impostare delle fasce orarie. Grazie alla connessione Wi-Fi di cui è dotato, DI24 in abbinamento con la APP AerSuite (disponibile per Android e iOS) può essere comandato anche da remoto. Tutta la programmazione e gran parte delle funzioni vengono effettuate in maniera semplice e intuitiva utilizzando l'APP. Per permettere di personalizzare l'interfaccia in modo che sia perfettamente integrata con lo stile di ogni casa, DI24 è compatibile con le placche delle maggiori marche disponibili in commercio, per saperne di più vi rimandiamo alla nostra documentazione; è comunque disponibile a catalogo come accessorio separato una placca con il suo supporto di colore grigio grafite DI24CP.
VMF-E19Y: Termostato, da fissare sulla fiancata del ventilconvettore, dotato di serie di sonda aria e di sonda acqua. Il VMF-E19Y a seconda dell'opzione scelta (P - X - H) dovrà essere completato con l'accessorio obbligatorio gruppo di completamento elettrico (VMF-YCC, VMF-YCCH o VMF-YCCK / VMF-YICCK).
VMF-E3: Interfaccia utente a parete, da abbinare agli accessori VMF-E19, VMF-E19I, alle griglie GLF_N/M e GLL_N ed è controllabile tramite comando VMF-IR.
VMF-E4DX: Interfaccia utente a parete. Frontale di colore grigio PANTONE 425C (METAL).
VMF-E4X: Interfaccia utente a parete. Frontale di colore chiaro PANTONE COOL GRAY 1C.
VMF-IR: Interfaccia utente compatibile con il termostato AER503IR, VMF-E3 e con tutte le griglie dei cassette dotate del ricevitore ad infrarossi compatibili con il sistema VMF.
VMF-SW: Sonda acqua (L = 2.5m) da utilizzare eventualmente in sostituzione di quella di serie fornita con i termostati VMF-E19 e VMF-E19I, per l'installazione della stessa a monte della valvola.
VMF-SW1: Sonda acqua (L = 2.5m) aggiuntiva da utilizzare eventualmente per impianti a 4 tubi con i termostati VMF-E19 e VMF-E19I per il controllo di massima nel rango freddo
VMF-YICC: Gruppo di completamento elettrico inverter dell'accessorio VMF-E19Y, obbligatorio per l'unità con le opzioni P e X.
VMF-YICCH: Gruppo di completamento elettrico inverter dell'accessorio VMF-E19Y, obbligatorio per l'unità con l'opzione H.
VMF-YICCK: Gruppo di completamento elettrico inverter dell'accessorio VMF-E19Y, obbligatorio per le unità FCYI con accessorio GKY.

Valvole per batteria principale

VCY41 - 42 - per scambiatore principale: Kit valvola motorizzata a 3 vie per batteria principale. Il kit è costituito da una valvola dall'attuatore e dalla relativa raccorderia idraulica, è adatto all'installazione sia sui ventilconvettori con attacchi idraulici a destra che a sinistra.
VCYD per batteria principale e secondaria: Kit valvola motorizzata a 2 vie, è installabile sulla batteria principale o secondaria o eventuale batteria aggiuntiva solo caldo. Il kit è costituito da una valvola, dall'attuatore e dalla relativa raccorderia idraulica. È installabile sia sui ventilconvettori con attacchi a destra che a sinistra.
VDP15HF: Valvola combinata di regolazione e bilanciamento, per impianti 2 e 4 tubi da installare esternamente all'unità. È costituita da un corpo valvola senza nippli con attacchi idraulici da Ø 3/4' M, da un attuatore con funzione On-Off alimentato a 230V e un cavo di alimentazione da 5 m. La valvola viene fornita senza raccordi e componentistica idraulica.
VDP15HF24: Valvola combinata di regolazione e bilanciamento, per impianti 2 e 4 tubi da installare esternamente all'unità. È costituita da un corpo valvola senza nippli con attacchi idraulici da Ø 3/4'M, da un attuatore con funzione On-Off alimentato a 24V e un cavo di alimentazione da 5 m. La valvola viene fornita senza raccordi e componentistica idraulica.
VDP15HFM: Valvola combinata di regolazione e bilanciamento, per impianti 2 e 4 tubi da installare esternamente all'unità. È costituita da un corpo valvola senza nippli con attacchi idraulici da Ø 3/4'M, da un attuatore con funzione modulante alimentato a 24V e un cavo di alimentazione da 5 m. La valvola viene fornita senza raccordi e componentistica idraulica.

Valvole per batteria secondaria

VCY44 - per scambiatore secondario: Kit valvola motorizzata a 3 vie per batteria secondaria o eventuale batteria aggiuntiva solo caldo. Il kit è costituito da una valvola dall'attuatore e dalla relativa raccorderia idraulica, è adatto all'installazione sia sui ventilconvettori con attacchi idraulici a destra che a sinistra.
VCYD per batteria principale e secondaria: Kit valvola motorizzata a 2 vie, è installabile sulla batteria principale o secondaria o eventuale batteria aggiuntiva solo caldo. Il kit è costituito da una valvola, dall'attuatore e dalla relativa raccorderia idraulica. È installabile sia sui ventilconvettori con attacchi a destra che a sinistra.

Batteria ad acqua calda aggiuntiva.

BV: Scambiatore di calore ad acqua calda ad 1 rango.

Kit supporto valvola

KITVPI: Kit supporto Valvola VDP per batteria principale. Il kit è costituito da una staffa per il sostegno della valvola e dalla relativa raccorderia idraulica.
KITVPI12H: Kit supporto Valvola VDP per batteria secondaria. Il kit è costituito da una staffa per il sostegno della valvola e dalla relativa raccorderia idraulica.

Accessori per l'installazione

BDP: Tappo da 200 mm.
BRY: Flangia con raccordo idraulico "spigot".
GMYC: Flangia in lamiera che consente di installare gli accessori griglie di mandata GM in corrispondenza della sezione di mandata. L'accessorio è costituito dalla flangia in lamiera con guarnizione e dalle 4 viti per il suo fissaggio all'unità.
AFY: kit composto da un filtro di classe Coarse 25% secondo ISO16890 (G2 secondo EN779) e dalle quattro staffe di fissaggio da inserire nella griglia GM17. Da utilizzare in associazione a ventilconvettori forniti senza filtro a bordo unità "X".
GMYU: Flangia in lamiera che consente l'installazione dell'accessorio GM17 sia in corrispondenza della sezione di aspirazione sia della sezione di mandata. L'accessorio è costituito dalla flangia in lamiera con guarnizione e dalle 4 viti per il suo fissaggio all'unità.
DSC: Kit per lo scarico della condensa.

DAYKIT: Deflettore aria per versioni U. Da installare nel plenum di mandata, dal lato opposto rispetto all'uscita dell'aria, per agevolarne il deflusso verso la bocca di mandata.
AMPY: Staffe aggiuntive per l'installazione a soffitto. Solo per versione "U".

Accessori in confezioni multiple

DFA: Filtro dimezzato nel senso del lato corto. Il kit è costituito da due filtri di lunghezza pari al filtro standard e altezza dimezzata. Questo agevola le operazioni di pulizia e/o sostitutzione del filtro, nel caso vi sia uno spazio ridotto per l'estrazione verticale. Confezione da 20 pz.

PPB: Protezione per flange da utilizzare in fase d'installazione per evitare l'ingresso di polvere all'interno dell'unità prima della connessione delle canalizzazioni. Da rimuovere all'atto della connessione. Confezione da 100 pz.
CHR12: Kit connessione idraulica per valvole a 2 vie Ø 1/2", con tenuta morbida ad O-ring lato batteria e con cartella piana e guarnizione lato impianto, utilizzabile anche per installazione di valvole a 2 vie a tenuta piana. Confezione da 50 pz.
CHR34: Kit connessione idraulica per valvole a 2 vie Ø 3/4", con tenuta morbida ad O-ring lato batteria e con cartella piana e guarnizione lato impianto, utilizzabile anche per installazione di valvole a 2 vie a tenuta piana. Confezione da 30 pz.

Nuova flangia attrezzata GKY

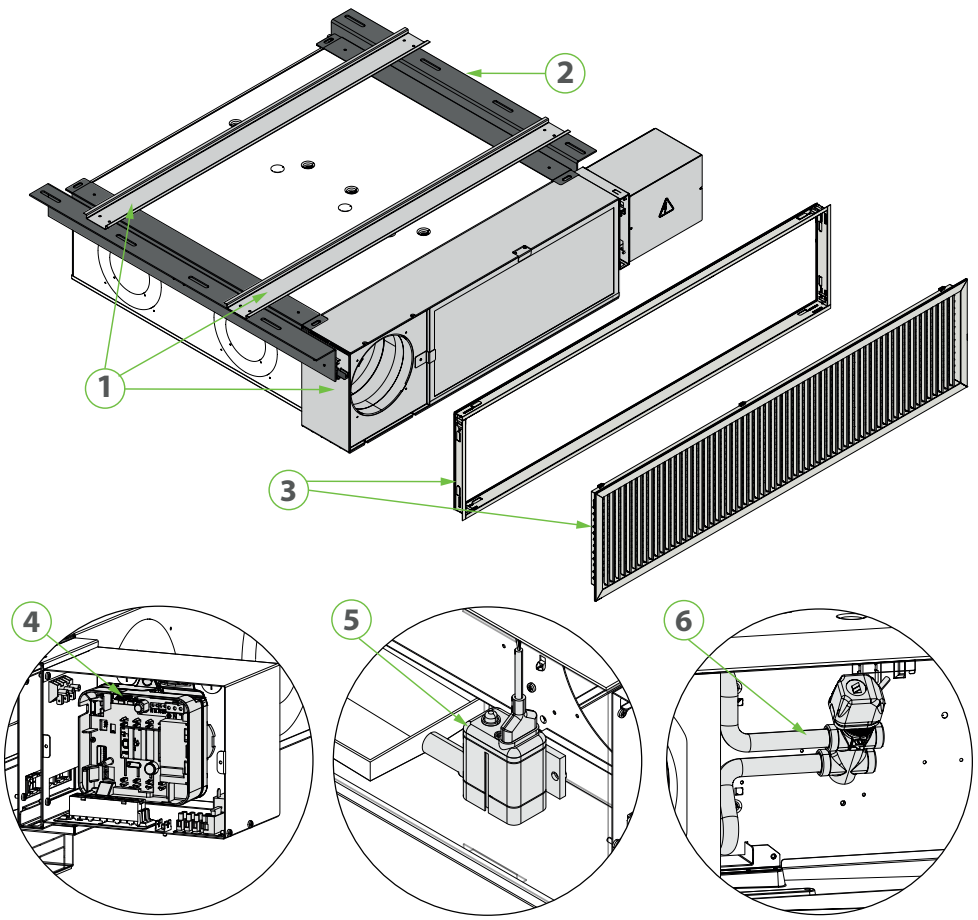

1 GKY
2 GKY2GT- GKY3GT (accessorio obbligatorio)
3 GKYG (accessorio obbligatorio)
4 VMF-E19Y + VMF-YICCK (FCYI) / VMF-YCCK (FCY) (accessorio facoltativo)
5 DSC6 (accessorio facoltativo)
6 VALVOLE 2 VIE / 3 VIE (accessorio facoltativo)

GKY: Flangia attrezzata estraibile in lamiera zincata dotata di scatola elettrica, consente di effettuare la manutenzione ordinaria e straordinaria senza l'ausilo di una botola di ispezione sottostante. L'accessorio è compatibile esclusivamente per le unita in configurazione UDXG e aperture per aria di ricircolo sulla fiancata destra.

GKY2GT: Accessorio obbligatorio per l'installazione del plenum GKY, costituito da Guide telescopiche compatibile con la taglia 2.
GKY3GT: Accessorio obbligatorio per l'installazione del plenum GKY, costituito da Guide telescopiche compatibile con la taglia 3.
GKYG: kit griglia in colorazione RAL9010 dotato di controtelaio, accessorio obbligatorio compatibile con l'accessorio flangia atterzzata GKY.

Flangia attrezzata estraibile

Modello	Ver	200	201	250	300	301	350	400	401	450	500	501	550	700	701	750
GKY	U	•		•	•		•									

Guide telescopiche

Modello	Ver	200	201	250	300	301	350	400	401	450	500	501	550	700	701	750
GKY2GT (1)	U	•		•												

(1) Accessorio obbligatorio per l'installazione del plenum GKY

Guide telescopiche

Modello	Ver	200	201	250	300	301	350	400	401	450	500	501	550	700	701	750
GKY3GT (1)	U				•		•									

(1) Accessorio obbligatorio per l'installazione del plenum GKY

kit griglia

Modello	Ver	200	201	250	300	301	350	400	401	450	500	501	550	700	701	750
GKYG	U	•		•	•		•									

COMPATIBILITÀ ACCESSORI

Pannelli comando e accessori dedicati

Modello	Ver	200	201	250	300	301	350	400	401	450	500	501	550	700	701	750
AER503IR (1)	C	•	•	•	•	•	•	•	•	•	•	•	•	•	•	•
	U	•	•	•	•	•	•	•	•	•	•	•	•			
SA5 (2)	C	•	•	•	•	•	•	•	•	•	•	•	•	•	•	•
	U	•	•	•	•	•	•	•	•	•	•	•	•			
SW3 (2)	C	•	•	•	•	•	•	•	•	•	•	•	•	•	•	•
	U	•	•	•	•	•	•	•	•	•	•	•	•			
SW5 (2)	C	•	•	•	•	•	•	•	•	•	•	•	•	•	•	•
	U	•	•	•	•	•	•	•	•	•	•	•	•			
TX (3)	C	•	•	•	•	•	•	•	•	•	•	•	•	•	•	•
	U	•	•	•	•	•	•	•	•	•	•	•	•			

(1) Installazione a parete.
(2) Sonda per i termostati AER503IR-TX se presenti.
(3) Installazione a parete. Se l'assorbimento dell'unità supera i 0,7 A o si voglia una gestione di più unità con un unico termostato, è obbligatorio prevedere la scheda SIT3 e/o SIT5.

Sistema VMF

Modello	Ver	200	201	250	300	301	350	400	401	450	500	501	550	700	701	750
DI24	C	•	•	•	•	•	•	•	•	•	•	•	•	•	•	•
	U	•	•	•	•	•	•	•	•	•	•	•	•			
VMF-E19Y	C	•	•	•	•	•	•	•	•	•	•	•	•	•	•	•
	U	•	•	•	•	•	•	•	•	•	•	•	•			
VMF-E3	C	•	•	•	•	•	•	•	•	•	•	•	•	•	•	•
	U	•	•	•	•	•	•	•	•	•	•	•	•			
VMF-E4DX	C	•	•	•	•	•	•	•	•	•	•	•	•	•	•	•
	U	•	•	•	•	•	•	•	•	•	•	•	•			
VMF-E4X	C	•	•	•	•	•	•	•	•	•	•	•	•	•	•	•
	U	•	•	•	•	•	•	•	•	•	•	•	•			
VMF-IR	C	•	•	•	•	•	•	•	•	•	•	•	•	•	•	•
	U	•	•	•	•	•	•	•	•	•	•	•	•			
VMF-SW	C	•	•	•	•	•	•	•	•	•	•	•	•	•	•	•
	U	•	•	•	•	•	•	•	•	•	•	•	•			
VMF-SW1	C	•	•	•	•	•	•	•	•	•	•	•	•	•	•	•
	U	•	•	•	•	•	•	•	•	•	•	•	•			
VMF-YICC	C	•	•	•	•	•	•	•	•	•	•	•	•	•	•	•
	U	•	•	•	•	•	•	•	•	•	•	•	•			
VMF-YICCH	C	•	•	•	•	•	•	•	•	•	•	•	•	•	•	•
	U	•	•	•	•	•	•	•	•	•	•	•	•			
VMF-YICCK	U	•		•	•		•									

Batteria aggiuntiva solo caldo per la sola opzione "X" (senza resistenza elettrica e senza dispositivo fotocatalitico)

Ver	200	201	250	300	301	350	400	401	450	500	501	550	700	701	750
C	BV122	-	-	BV132	-	-	BV142	-	-	BV142	-	-	BVZ800	-	-
U	BV122	-	-	BV132	-	-	BV142	-	-	BV142	-	-	-	-	-

Valvola combinata di regolazione e bilanciamento

	200	201	250	300	301	350	400	401	450
Batteria principale	VDP15HF VDP15HF24 VDP15HFM	VDP15HF VDP15HF24 VDP15HFM	VDP15HF VDP15HF24 VDP15HFM	VDP15HF VDP15HF24 VDP15HFM	VDP15HF VDP15HF24 VDP15HFM	VDP15HF VDP15HF24 VDP15HFM	VDP15HF VDP15HF24 VDP15HFM	VDP15HF VDP15HF24 VDP15HFM	VDP15HF VDP15HF24 VDP15HFM
Batteria secondaria	-	VDP15HF VDP15HF24 VDP15HFM	-	-	VDP15HF VDP15HF24 VDP15HFM	-	-	VDP15HF VDP15HF24 VDP15HFM	-
Batteria Aggiuntiva "BV"	VDP15HF VDP15HF24 VDP15HFM	-	-	VDP15HF VDP15HF24 VDP15HFM	-	-	VDP15HF VDP15HF24 VDP15HFM	-	-

	500	501	550	700	701	750
Batteria principale	VDP15HF VDP15HF24 VDP15HFM	VDP15HF VDP15HF24 VDP15HFM	VDP15HF VDP15HF24 VDP15HFM	VDP15HF VDP15HF24 VDP15HFM	VDP15HF VDP15HF24 VDP15HFM	VDP15HF VDP15HF24 VDP15HFM
Batteria secondaria	-	VDP15HF VDP15HF24 VDP15HFM	-	-	VDP15HF VDP15HF24 VDP15HFM	-
Batteria Aggiuntiva "BV"	VDP15HF VDP15HF24 VDP15HFM	-	-	VDP15HF VDP15HF24 VDP15HFM	-	-

Combinazioni di valvole per batteria principale e secondaria

Kit valvola 3 vie - batteria principale e secondaria o batteria BV accessorio

	200	201	250	300	301	350	400	401	450	500	501	550	700	701	750
Batteria principale	VCY41 VCY4124	VCY41 VCY4124	VCY41 VCY4124	VCY42 VCY4224	VCY42 VCY4224	VCY42 VCY4224	VCY42 VCY4224	VCY42 VCY4224	VCY42 VCY4224	VCY42 VCY4224	VCY42 VCY4224	VCY42 VCY4224	VCY42 VCY4224	VCY42 VCY4224	VCY42 VCY4224
Batteria secondaria	-	VCY44 VCY4424	-	-	VCY44 VCY4424	-	-	VCY44 VCY4424	-	-	VCY44 VCY4424	-	-	VCY44 VCY4424	-
Batteria Aggiuntiva "BV"	VCY44 VCY4424	-	-	VCY44 VCY4424	-	-	VCY44 VCY4424	-	-	VCY44 VCY4424	-	-	VCY44 VCY4424	-	-

Kit valvola 2 vie - batteria principale e secondaria o batteria BV accessorio

	200	201	250	300	301	350	400	401	450	500	501	550	700	701	750
Batteria principale	VCYD1 VCYD124	VCYD1 VCYD124	VCYD1 VCYD124	VCYD2 VCY224	VCYD2 VCY224	VCYD2 VCY224	VCYD2 VCY224	VCYD2 VCY224	VCYD2 VCY224	VCYD2 VCY224	VCYD2 VCY224	VCYD2 VCY224	VCYD2 VCY224	VCYD2 VCY224	VCYD2 VCY224
Batteria secondaria	-	VCYD1 VCYD124	-	-	VCYD1 VCYD124	-	-	VCYD1 VCYD124	-	-	VCYD1 VCYD124	-	-	VCYD1 VCYD124	-
Batteria Aggiuntiva "BV"	VCYD1 VCYD124	-	-	VCYD1 VCYD124	-	-	VCYD1 VCYD124	-	-	VCYD1 VCYD124	-	-	VCYD1 VCYD124	-	-

Kit supporto valvola

Kit supporto valvola VDP batteria principale.

Modello	Ver	200	201	250	300	301	350	400	401	450	500	501	550	700	701	750
KITVPI12 (1)	C,U	•	•	•												
KITVPI34 (2)	C				•	•	•	•	•	•	•	•	•	•	•	•
	U				•	•	•	•	•	•	•	•	•			

(1) Attacchi Ø 1/2"
(2) Attacchi Ø 3/4"

Kit supporto valvola VDP batteria secondaria.

	200	201	250	300	301	350	400	401	450	500	501	550	700	701	750
Batteria principale															
Batteria secondaria	-	KITVPI12H	-	-	KITVPI12H	-	-	KITVPI12H	-	-	KITVPI12H	-	-	KITVPI12H	-
Batteria Aggiuntiva "BV"	KITVPI12H	-	-	KITVPI12H	-	-	KITVPI12H	-	-	KITVPI12H	-	-	KITVPI12H	-	-

Attacchi ø 1/2"

Accessori per l'installazione

Tappi di plastica

Modello	Ver	200	201	250	300	301	350	400	401	450	500	501	550	700	701	750
BDP200	C	•	•	•	•	•	•	•	•	•	•	•	•	•	•	•
	U	•	•	•	•	•	•	•	•	•	•	•	•			

Flange

Modello	Ver	200	201	250	300	301	350	400	401	450	500	501	550	700	701	750
BRY210 (1)	C	•	•	•	•	•	•	•	•	•	•	•	•	•	•	•
	U	•	•	•	•	•	•	•	•	•	•	•	•			
BRY212 (2)	C	•	•	•	•	•	•	•	•	•	•	•	•	•	•	•
	U	•	•	•	•	•	•	•	•	•	•	•	•			
BRY216 (3)	C	•	•	•	•	•	•	•	•	•	•	•	•	•	•	•
	U	•	•	•	•	•	•	•	•	•	•	•	•			
BRY220 (4)	C	•	•	•	•	•	•	•	•	•	•	•	•	•	•	•
	U	•	•	•	•	•	•	•	•	•	•	•	•			

(1) Ø 100 mm
(2) Ø 125 mm
(3) Ø 160 mm
(4) Ø 200 mm

Flange per l'installazione delle griglie di mandata GM

Modello	Ver	200	201	250	300	301	350	400	401	450	500	501	550	700	701	750
GMY200C (1)	C	•	•	•												
GMY300C (1)	C				•	•	•									
GMY400C (1)	C							•	•	•	•	•	•			

Modello	Ver	200	201	250	300	301	350	400	401	450	500	501	550	700	701	750
GMY600C (1)	C													•	•	•

(1) solo per versione "C".

Flangia per l'installazione della griglia GM17

Modello	Ver	200	201	250	300	301	350	400	401	450	500	501	550	700	701	750
GMYU (1)	U	•	•	•	•	•	•	•	•	•	•	•	•			

(1) Solo per versione "U" con attacchi "G e D".

kit filtro aria classe Coarse 25%

Modello	Ver	200	201	250	300	301	350	400	401	450	500	501	550	700	701	750
AFY100 (1)	U	•	•	•	•	•	•	•	•	•	•	•	•			

(1) Da utilizzare nei ventilconvettori forniti senza filtro a bordo unità "X" e in associazione a GM17 e GMYU.

Deflettore aria

Modello	Ver	200	201	250	300	301	350	400	401	450	500	501	550	700	701	750
DAYKIT	U	•	•	•	•	•	•	•	•	•	•	•	•			

Staffe per installazione a soffitto.

Modello	Ver	200	201	250	300	301	350	400	401	450	500	501	550	700	701	750
AMPY (1)	U	•	•	•	•	•	•	•	•	•	•	•	•			

(1) Solo per versione "U".

Kit dispositivo scarico condensa

Modello	Ver	200	201	250	300	301	350	400	401	450	500	501	550	700	701	750
DSC6 (1)	C	•	•	•	•	•	•	•	•	•	•	•	•	•	•	•
	U	•	•	•	•	•	•	•	•	•	•	•	•			

(1) Solo per attacchi "L e R".

Bacinelle raccogli condensa

Accessori in confezioni multiple

Kit connessione idraulica

Modello	Ver	200	201	250	300	301	350	400	401	450	500	501	550	700	701	750
CHR12 (1)	C,U	•	•	•												
CHR34 (2)	C				•	•	•	•	•	•	•	•	•	•	•	•
	U				•	•	•	•	•	•	•	•	•			

(1) Attacchi idraulici Ø 1/2"
(2) Attacchi idraulici Ø 3/4"

kit filtro dimezzato

Modello	Ver	200	201	250	300	301	350	400	401	450	500	501	550	700	701	750
DFA2	C,U	•	•	•												
DFA3	C,U				•	•	•									
DFA5	C,U							•	•	•	•	•	•			
DFA7	C													•	•	•

Protezione per flangia

Modello	Ver	200	201	250	300	301	350	400	401	450	500	501	550	700	701	750
PPB	C	•	•	•	•	•	•	•	•	•	•	•	•	•	•	•
	U	•	•	•	•	•	•	•	•	•	•	•	•			

DATI PRESTAZIONALI - FCYI_C E FCYI_U (CONFIGURAZIONE DEI BOCCAGLI AD H) 2 TUBI

2 tubi

		FCYI200C			FCYI250C			FCYI300C			FCYI350C			FCYI400C			FCYI450C		
		1	2	3	1	2	3	1	2	3	1	2	3	1	2	3	1	2	3
		L	M	H	L	M	H	L	M	H	L	M	H	L	M	H	L	M	H
Prestazioni in riscaldamento 70 °C / 60 °C (1)																			
Potenza termica	kW	1,81	3,16	3,34	2,01	3,40	3,62	3,08	4,83	5,23	3,32	5,43	5,83	3,96	5,85	6,34	4,10	6,44	6,96
Portata acqua utenza	l/h	156	272	287	173	292	311	265	415	450	285	467	502	341	503	545	353	554	599
Perdita di carico lato utenza	kPa	6	13	16	7	17	19	7	14	16	7	17	19	9	17	19	5	12	13
Prestazioni in riscaldamento 45 °C / 40 °C (2)																			
Potenza termica	kW	0,90	1,57	1,66	1,00	1,69	1,80	1,53	2,40	2,60	1,65	2,70	2,90	1,97	2,91	3,15	2,04	3,20	3,46
Portata acqua utenza	l/h	155	270	288	172	291	308	263	413	447	284	464	499	339	501	542	351	550	595
Perdita di carico lato utenza	kPa	6	13	16	7	17	19	7	14	16	7	17	19	9	17	19	5	12	13
Prestazioni in raffreddamento 7 °C / 12 °C																			
Potenza frigorifera	kW	0,80	1,37	1,45	0,95	1,67	1,76	1,40	2,38	2,53	1,66	2,70	2,88	2,03	2,98	3,21	2,22	3,28	3,55
Potenza frigorifera sensibile	kW	0,63	1,13	1,20	0,70	1,29	1,37	1,10	1,82	1,94	1,15	1,94	2,07	1,45	2,18	2,36	1,54	2,35	2,56
Portata acqua utenza	l/h	138	236	249	163	287	303	241	409	435	285	464	495	349	512	552	382	564	610
Perdita di carico lato utenza	kPa	5	14	16	8	19	21	7	15	17	9	21	23	9	13	20	8	16	18
Ventilatore																			

		FCYI200C			FCYI250C			FCYI300C			FCYI350C			FCYI400C			FCYI450C		
Portata aria	m^3/h	123	240	257	123	240	257	225	390	424	225	390	424	300	470	515	300	470	515
Pressione statica utile	Pa	13	50	57	13	50	57	16	50	59	16	50	59	20	50	60	20	50	60
Livello di potenza sonora (inlet + radiated)	dB(A)	37,0	57,0	59,0	37,0	57,0	59,0	36,0	50,0	53,0	36,0	50,0	53,0	43,0	53,0	55,0	43,0	53,0	55,0
Livello di potenza sonora (outlet)	dB(A)	33,0	53,0	55,0	33,0	53,0	55,0	32,0	47,0	49,0	32,0	47,0	49,0	39,0	49,0	52,0	39,0	49,0	52,0
Potenza assorbita	W	7	27	31	7	27	31	10	30	40	10	30	40	14	38	48	14	38	48
Diametro raccordi																			
Scambiatore principale	Ø		1/2"			1/2"			3/4"			3/4"			3/4"			3/4"	
Alimentazione																			
Alimentazione										230V~50Hz									

		FCYI500C			FCYI550C			FCYI700C			FCYI750C		
		1	2	3	1	2	3	1	2	3	1	2	3
		L	M	H	L	M	H	L	M	H	L	M	H
Prestazioni in riscaldamento 70 °C / 60 °C (1)													
Potenza termica	kW	5,39	7,28	7,63	5,92	8,37	8,71	5,33	8,34	8,88	6,17	9,52	10,15
Portata acqua utenza	l/h	464	626	656	509	720	749	468	732	779	541	835	890
Perdita di carico lato utenza	kPa	12	22	23	11	20	21	8	17	20	5	11	12
Prestazioni in riscaldamento 45 °C / 40 °C (2)													
Potenza termica	kW	2,68	3,26	3,79	2,94	4,16	4,33	2,67	4,15	4,40	2,46	4,69	5,00
Portata acqua utenza	l/h	461	623	652	506	715	745	460	720	767	418	806	860
Perdita di carico lato utenza	kPa	12	22	23	12	22	23	8	18	20	3	11	12
Prestazioni in raffreddamento 7 °C / 12 °C													
Potenza frigorifera	kW	2,73	3,68	3,84	2,97	4,15	4,31	2,20	4,00	4,30	2,60	4,41	4,70
Potenza frigorifera sensibile	kW	1,98	2,73	2,85	2,11	2,98	3,12	1,71	3,00	3,20	1,90	3,30	3,50
Portata acqua utenza	l/h	469	633	660	511	714	741	378	688	739	447	760	818
Perdita di carico lato utenza	kPa	13	22	25	13	22	25	7	18	20	4	11	12
Ventilatore													
Portata aria	m^3/h	410	600	630	410	600	630	405	730	799	405	730	799
Pressione statica utile	Pa	23	50	55	23	50	55	15	50	60	15	50	60
Livello di potenza sonora (inlet + radiated)	dB(A)	45,0	56,0	57,0	45,0	56,0	57,0	38,0	55,0	58,0	41,0	55,0	58,0
Livello di potenza sonora (outlet)	dB(A)	42,0	52,0	52,0	42,0	52,0	52,0	34,0	51,0	54,0	36,0	51,0	54,0
Potenza assorbita	W	18	50	60	18	50	60	21	61	78	21	61	78
Diametro raccordi													
Scambiatore principale	Ø						3/4"						
Alimentazione													
Alimentazione							230V~50Hz						

(1) Aria ambiente 20 °C b.s.; Acqua (in/out) 70 °C/60 °C
(2) Aria ambiente 20 °C b.s.; Acqua (in/out) 45 °C/40 °C; EUROVENT

Per informazioni sui dati prestazionali relativi alle diverse configurazioni fare riferimento al software di selezione.

DATI PRESTAZIONALI FCYI_C E FCYI_U (CONFIGURAZIONE DEI BOCCAGLI AD H) 4 TUBI

4 tubi

		FCYI201C			FCYI301C			FCYI401C			FCYI501C			FCYI701C		
		1	2	3	1	2	3	1	2	3	1	2	3	1	2	3
		L	M	H	L	M	H	L	M	H	L	M	H	L	M	H
Prestazioni in riscaldamento 65 °C / 55 °C (1)																
Potenza termica	kW	0,94	1,42	1,49	1,60	2,34	2,47	1,99	2,69	2,85	2,62	3,59	3,45	2,99	3,70	3,92
Portata acqua utenza	l/h	81	122	128	138	201	212	171	231	245	225	309	297	257	318	337
Perdita di carico lato utenza	kPa	4	9	9	6	12	13	4	7	8	6	9	9	8	12	13
Prestazioni in raffreddamento 7 °C / 12 °C																
Potenza frigorifera	kW	0,80	1,37	1,45	1,40	2,38	2,53	2,03	2,98	3,21	2,73	3,68	3,84	2,20	4,00	4,30
Potenza frigorifera sensibile	kW	0,63	1,13	1,20	1,10	1,82	1,94	1,45	2,18	2,36	1,98	2,73	2,85	1,71	3,00	3,20
Portata acqua utenza	l/h	138	236	249	241	409	435	349	512	552	469	633	660	378	688	739
Perdita di carico lato utenza	kPa	5	14	16	7	15	17	9	13	20	13	22	25	7	18	20
Ventilatore																
Portata aria	m^3/h	123	240	257	225	390	424	300	470	515	410	600	630	405	730	799
Pressione statica utile	Pa	13	50	57	16	50	59	20	50	60	23	50	55	15	50	60
Livello di potenza sonora (inlet + radiated)	dB(A)	37,0	57,0	59,0	36,0	50,0	53,0	43,0	53,0	55,0	45,0	56,0	57,0	38,0	55,0	58,0
Livello di potenza sonora (outlet)	dB(A)	33,0	53,0	55,0	32,0	47,0	49,0	39,0	49,0	52,0	42,0	52,0	52,0	34,0	51,0	54,0
Potenza assorbita	W	7	27	31	10	30	40	14	38	48	18	50	60	21	61	78
Diametro raccordi																
Scambiatore principale	Ø		1/2"			3/4"			3/4"			3/4"			3/4"	
Scambiatore secondario	Ø								1/2"							
Alimentazione																
Alimentazione										230V~50Hz						

(1) Aria ambiente 20 °C b.s.; Acqua (in/out) 65 °C/55 °C; EUROVENT

Per informazioni sui dati prestazionali relativi alle diverse configurazioni fare riferimento al software di selezione.

DIMENSIONI

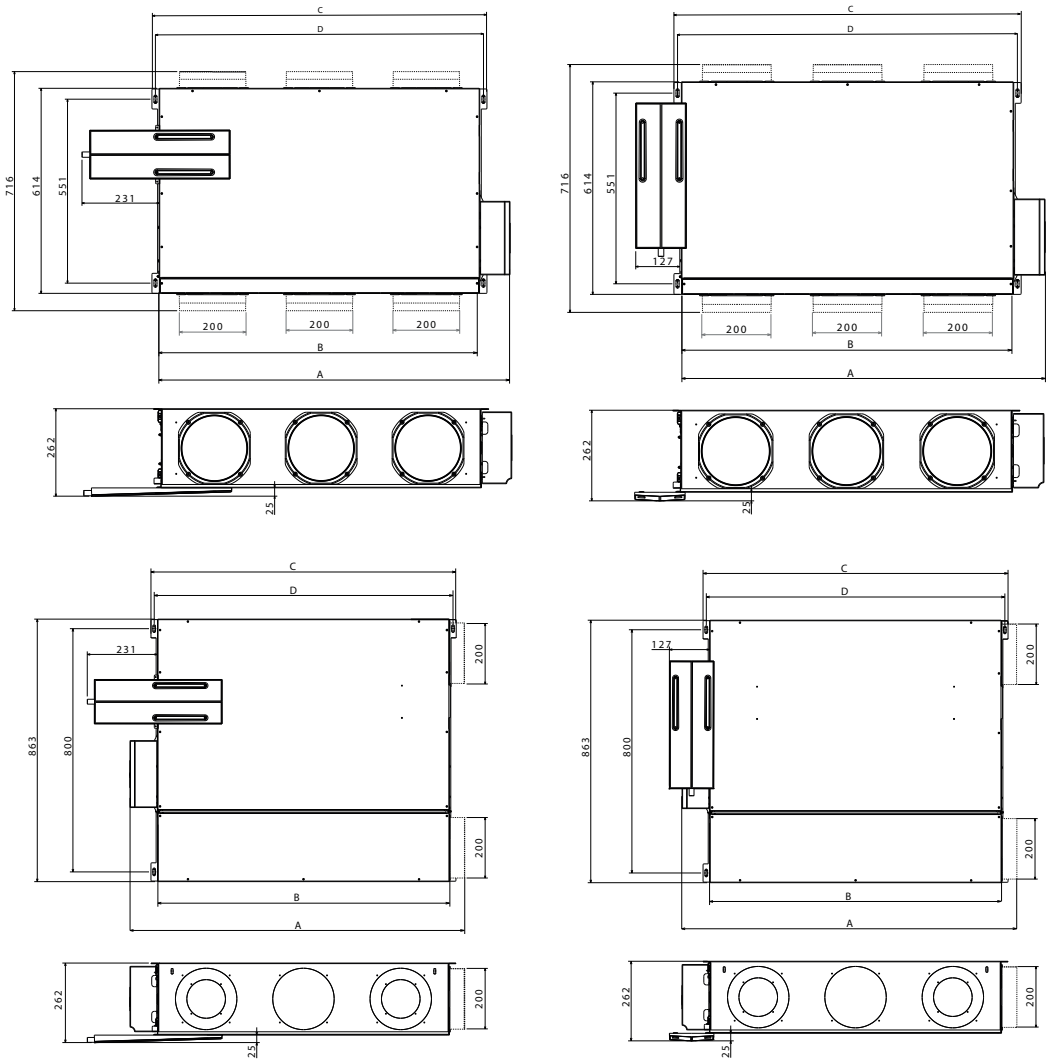

FCYI - C

Taglia		200	201	250	300	301	350	400	401	450	500	501	550	700	701	750
Dimensioni e pesi																
A	mm	598	598	598	829	829	829	1050	1050	1050	1050	1050	1050	1171	1171	1171
B	mm	507	507	507	735	735	735	960	960	960	960	960	960	1080	1080	1080
C	mm	550	550	550	781	781	781	1003	1003	1003	1003	1003	1003	1122	1122	1122
D	mm	529	529	529	760	760	760	982	982	982	982	982	982	1100	1100	1100
Peso a vuoto	kg	19	20	21	23	24	26	31	32	33	31	32	33	41	43	46

FCYI - U

Taglia		200	201	250	300	301	350	400	401	450	500	501	550
Dimensioni e pesi													
A	mm	647	647	647	878	878	878	1100	1100	1100	1100	1100	1100
B	mm	508	508	508	739	739	739	960	960	960	960	960	960
C	mm	550	550	550	781	781	781	1003	1003	1003	1003	1003	1003
D	mm	529	529	529	760	760	760	982	982	982	982	982	982
Peso a vuoto	kg	22	23	24	26	27	29	35	36	37	35	36	37

Aermec si riserva la facoltà di apportare in qualsiasi momento tutte le modifiche ritenute necessarie per il miglioramento del prodotto con eventuale modifica dei relativi dati tecnici.

Aermec S.p.A.
Via Roma, 996 - 37040 Bevilacqua (VR) - Italia
Tel. 0442633111 - Telefax 044293577
www.aermec.com

Numero Verde
800-843085

FCZ P - PO

Ventilconvettore per installazione a canale

Potenza frigorifera 0,65 ÷ 7,62 kW
Potenza termica 1,45 ÷ 17,02 kW

- Massima silenziosità
- Adatto anche per installazioni canalizzate
- Comfort totale: ridotte oscillazioni della temperatura e dell'umidità relativa
- Installazione verticale e orizzontale



DESCRIZIONE

Ventilconvettori installabili in qualsiasi tipo d'impianto 2 / 4 tubi e in abbinamento a qualsiasi generatore di calore anche a basse temperature e grazie alla disponibilità di varie versioni e configurazioni, è facile scegliere la soluzione ottimale per qualsiasi esigenza.

CARATTERISTICHE

Gruppo ventilante

Costituito da ventilatori centrifughi a doppia aspirazione, particolarmente silenziosi, bilanciati staticamente e dinamicamente e direttamente accoppiati all'albero motore.
Il motore elettrico è monofase a tre velocità, montato su supporti antivibranti e con condensatore permanentemente inserito.
Le coclee a protezione dei ventilatori sono estraibili ed ispezionabili per una facile ed efficace pulizia.

Batteria di scambio termico

Con tubi di rame ed alette in alluminio, lo scambiatore principale standard o maggiorato e l'eventuale scambiatore secondario hanno attacchi idraulici gas femmina e i collettori sono corredati di sfoghi d'aria.
Lo scambiatore non è adatto ad essere utilizzato in atmosfere corrosive o in tutti quegli ambienti in cui si possano generare corrosioni nei confronti dell'alluminio.
Reversibilità degli attacchi idraulici in fase d'installazione solo per le unità con batteria principale standard, maggiorata o standard con accessorio BV. Non reversibili in tutte le altre configurazioni. Sono comunque disponibili in fase d'ordine le unità con gli attacchi idraulici della batteria a destra.

Bacinella raccolta condensa

Di serie in materiale plastico e fissata alla struttura interna; con scarico condensa esterno.

Filtro aria

Filtro aria classe Coarse 25% per tutte le versioni di facile estrazione e pulizia.
Nella versione PPC la purificazione dell'aria è assicurata dal depuratore Cold Plasma.
Il Depuratore d'aria è in grado di abbattere gli inquinanti decomponendone le molecole tramite scariche elettriche, provocando la scissione delle molecole d'acqua presenti nell'aria in ioni positivi e negativi. Tali ioni neutralizzano le molecole degli inquinanti gassosi ottenendo prodotti normalmente presenti nell'aria pulita. Il dispositivo è in grado di eliminare il 90% dei batteri. Il risultato è un'aria pulita, ionizzata e priva di cattivi odori.

VERSIONI

Versioni da incasso e canalizzate

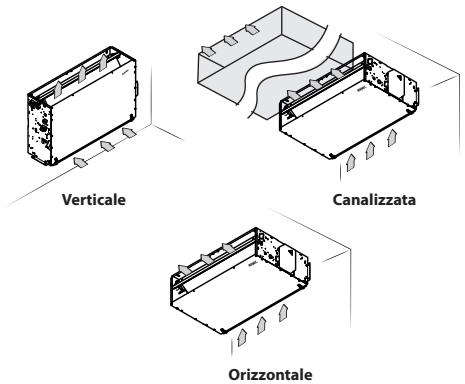

FCZ_P
— Da incasso
FCZ_PPC
— Da incasso con depuratore Cold Plasma
FCZ_PO
— Da incasso canalizzabile
— Con prevalenza utile.

GUIDA ALLA SELEZIONE DELLE CONFIGURAZIONI POSSIBILI

Campo	Descrizione
1,2,3	FCZ
4,5,6	Taglia 100, 101, 102, 150, 200, 201, 202, 250, 300, 301, 302, 350, 400, 401, 402, 450, 500, 501, 502, 550, 600, 601, 602, 650, 700, 701, 702, 750, 800, 801, 802, 850, 900, 901, 950, 1000, 1001
7	Scambiatore di calore principale
8	Scambiatore di calore secondario

Campo		Descrizione
9		Versione
	P	Da incasso
	PO	Da incasso con motore potenziato
	POR	Da incasso con motore potenziato e attacchi idraulici sul lato destro
	PPC	Da incasso con depuratore Cold Plasma
	PR	Da incasso con attacchi idraulici sul lato destro

GRANDEZZE DISPONIBILI PER VERSIONE

Taglia		100	101	102	150	200	201	202	250	300	301	302	350	400	401	402	450	500	501	502	550
Versioni prodotte per grandezza																					
Versioni disponibili per grandezza	P,PR	•	•	•	•	•	•	•	•	•	•	•	•	•	•	•	•	•	•	•	•
	PO,POR	-	-	-	-	•	•	•	•	•	•	•	•	•	•	•	•	•	•	•	•
	PPC	•	-	-	•	•	-	-	•	•	-	-	•	•	-	-	•	•	-	-	•

Taglia		600	601	602	650	700	701	702	750	800	801	802	850	900	901	950	1000	1001
Versioni prodotte per grandezza																		
Versioni disponibili per grandezza	P,PR	•	•	•	•	•	•	•	•	•	•	•	•	•	•	•	•	•
	PO,POR	•	•	•	•	•	•	•	•	-	-	-	-	•	•	•	-	-
	PPC	•	-	-	•	•	-	-	•	•	-	-	•	•	-	•	•	-

ACCESSORI

Pannelli comando

AER503IR: Termostato da incasso a display retroilluminato, tastiera capacitiva e ricevitore ad infrarossi, per il controllo di ventilconvettori sia con motori asincroni che brushless. Il termostato negli impianti 2 tubi può controllare ventilconvettori standard o equipaggiati con resistenza elettrica, con dispositivi di depurazione (Cold Plasma e lampada germicida), con la piastra radiante o con doppia mandata FCZ-D (Dualjet). Inoltre può controllare impianti con pannelli radianti o impianti misti ventilconvettori e pavimento radiante. Essendo anche dotato di un ricevitore ad infrarossi può a sua volta essere controllato dal telecomando VMF-IR.

PRO503: Scatola a parete per i termostati AER503IR e VMF-E4.

PXAI: Termostato da bordo macchina per il controllo di ventilconvettori sia con motori asincroni che brushless, completo di sonda acqua e sonda aria da posizionare negli appositi alloggiamenti e un supporto plastico per fissarlo sulla fiancata dell'unità. Il termostato negli impianti 2 tubi può controllare fan coil standard o equipaggiati con resistenza elettrica, con dispositivi di depurazione (Cold Plasma e lampada germicida) o con la piastra radiante.

SA5: kit sonda aria (L = 15 m) con passacavo blocca sonda.

SW3: Sonda acqua (L = 2.5 m) per il controllo di minima, massima e consente il cambio di stagione automatico ai termostati elettronici dotati di change over lato acqua.

SW5: kit sonda acqua (L = 15m) con tronchetto porta sonda, clip di fissaggio e porta sonda da scambiatore.

TX: Termostato da parete per il controllo di ventilconvettori 2/4 tubi sia con motori asincroni che brushless. Il termostato negli impianti 2 tubi può controllare ventilconvettori standard o equipaggiati con resistenza elettrica, con dispositivi di depurazione aria, con la piastra radiante o con doppia mandata FCZ-D (Dualjet).

WMT10: Termostato elettronico, di colore bianco, con ventilazione termostatata o continua.

WMT16: Termostato elettromeccanico con ventilazione termostatata.

WMT16CV: Termostato elettromeccanico con ventilazione continua.

AerSuite

L'applicazione AerSuite consente il controllo da remoto dell''interfaccia utente DI24, con termostati VMF-E19/VMF-E19I, attraverso Smart Device con sistema operativo iOS e Android.

Si tratta di un'applicazione per Smartphone e Tablet con la quale l'utente sarà in grado di accedere e gestire da remoto il funzionamento del proprio impianto. Per maggiori informazioni sull'uso dell'applicazione e delle funzioni disponibili fare riferimento alla rispettiva documentazione presente nel sito.



Sistema VMF

DI24: Interfaccia da incasso (scatola 503) con display touch screen da 2,4" da abbinare agli accessori VMF-E19, VMF-E19I. Permette di regolare e monitorare la temperatura all'interno degli ambienti in modo preciso e puntuale; oltre ad accedere ed interagire con le informazioni di funzionamento del proprio impianto, parametri e allarmi, permette di impostare delle fasce orarie. Grazie alla connessione Wi-Fi di cui è dotato, DI24 in abbinamento con la APP AerSuite (disponibile per Android e iOS) può essere comandato anche da remoto. Tutta la programmazione e gran parte delle funzioni vengono effettuate in maniera semplice e intuitiva utilizzando l'APP. Per permettere di personalizzare l'interfaccia in modo che sia perfettamente integrata con lo stile di ogni casa, DI24 è compatibile con le placche delle maggiori marche disponibili in commercio, per saperne di più vi rimandiamo alla nostra documentazione; è comunque disponibile a catalogo come accessorio separato una placca con il suo supporto di colore grigio grafite DI24CP.

VMF-E19: Termostato, da fissare sulla fiancata del ventilconvettore, dotato di serie di sonda aria e di sonda acqua.

VMF-E3: Interfaccia utente a parete, da abbinare agli accessori VMF-E19, VMF-E19I, alle griglie GLF_N/M e GLL_N ed è controllabile tramite comando VMF-IR.

VMF-E4DX: Interfaccia utente a parete. Frontale di colore grigio PANTONE 425C (METAL).

VMF-E4X: Interfaccia utente a parete. Frontale di colore chiaro PANTONE COOL GRAY 1C.

VMF-IR: Interfaccia utente compatibile con il termostato AER503IR, VMF-E3 e con tutte le griglie dei cassette dotate del ricevitore ad infrarossi compatibili con il sistema VMF.

VMF-SW: Sonda acqua (L = 2.5m) da utilizzare eventualmente in sostituzione di quella di serie fornita con i termostati VMF-E19 e VMF-E19I, per l'installazione della stessa a monte della valvola.

VMF-SW1: Sonda acqua (L = 2.5m) aggiuntiva da utilizzare eventualmente per impianti a 4 tubi con i termostati VMF-E19 e VMF-E19I per il controllo di massima nel rango freddo

VMHI: Il pannello VMHI può essere utilizzato come interfaccia utente dei termostati VMF-E19/E19I, delle griglie GLFxN/M o GLLxN oppure come interfaccia del sistema MZC. Ciò che determina che tipo di funzione deve espletare l'interfaccia utente è determinato dalla corretta parametrizzazione dello stesso e dal rispetto delle connessioni elettriche tra interfaccia e termostato o interfaccia e plenum.

Valvole ad acqua

VCZ_X: Kit valvola 3 vie per ventilconvettore con batteria singola attacchi destri (VCZ_X4R) o sinistri (VCZ_X4L) per impianto a 4 tubi. con il circuito "caldo" e "freddo" totalmente separati. Il kit è costituito da 2 valvole isolate a 3 vie e 4 attacchi complete di attuatori elettrotermici, gusci isolanti per le valvole e le relative raccorderie idrauliche. Versione X4L per ventilconvettori ad attacchi sinistri e X4R per ventilconvettori ad attacchi destri. Alimentazione 230V~50Hz.
VCZ: Kit valvola Kit valvola motorizzata a 3 vie. Il kit è costituito da una valvola con il suo guscio isolante, dall'attuatore e dalla relativa raccorderia idraulica, è adatto all'installazione sui ventilconvettori con attacchi sia a destra sia a sinistra. La valvola se abbinata alla bacinella raccolta condensa BCZ5 o BCZ6 per garantirne un miglior alloggiamento è possibile togliere il guscio isolante.
VCF44 - 45 - per scambiatore secondario: Kit valvola motorizzata a 3 vie per batteria secondaria solo caldo. Il kit è costituito da una valvola con il suo guscio isolante, dall'attuatore e dalla relativa raccorderia idraulica, è adatto all'installazione sia sui ventilconvettori con attacchi idraulici a destra che a sinistra.
VCZD: Kit valvola motorizzata a 2 vie. Il kit è costituito da una valvola, dall'attuatore e dalla relativa raccorderia idraulica, è adatto all'installazione sia sui ventilconvettori con attacchi a destra che a sinistra.
VJP: Valvola combinata di regolazione e bilanciamento, per impianti 2 e 4 tubi da installare esternamente all'unità, fornita senza raccordi e componentistica idraulica. La valvola, riesce a garantire una portata d'acqua costante nel terminale, all'interno del suo range operativo.

Batteria aggiuntiva (solo caldo)

BV: Scambiatore di calore ad acqua calda ad 1 rango.
RX: Batteria elettrica del tipo corazzato con termostato di sicurezza.
PCR: Protezione in lamiera zincata per i comandi e la resistenza elettrica.

Accessori per l'installazione

AMP: Kit per l'installazione pensile
DSC: Kit per lo scarico della condensa.
BC: Bacinella raccolta condensa.
BCZ: Bacinella raccolta condensa. Se con la bacinella raccolta condensa BCZ5 o BCZ6 è prevista anche la valvola VCZ o VCF, per un miglior alloggiamento della valvola stessa è possibile togliere il guscio isolante.

Ventilcassaforma: Dima in lamiera zincata. Consente di ricavare direttamente nel muro uno spazio per l'alloggiamento del ventilconvettore.
MZA: Mobile di copertura con alette fisse.
MZU: Mobile di copertura con alette orientabili.
GA: Griglia di aspirazione con alette fisse
GAF: Griglia di aspirazione con filtro aria e alette fisse
GM: Griglia di mandata con alette orientabili.
PA: Plenum di aspirazione in lamiera zincata completo di raccordi di aspirazione per canali a sezione circolare.
PAF: Plenum di aspirazione che permette di avere ripresa e mandata dallo stesso lato, per tutte quelle instalalzioni in cui si vuole collocare la macchina all'esterno dei locli climatizzati per ridurre al minimo la rumorisità e rendere più agevole la manutenzione.
PM: Plenum di mandata in lamiera zincata e coibentata esternamente, completo di raccordi in materiale plastico per canali a sezioni circolari.
RD: Raccordo diritto di mandata per canalizzazione.
RDA: Raccordo diritto di aspirazione per canalizzazione.
RP: Raccordo di mandata a 90°.
RPA: Raccordo di aspirazione a 90°.

Accessori per la canalizzazione

MZC: Plenum con serrande motorizzate.
RDA_V: Raccordo diritto di aspirazione con flangia rettangolare.
RPA_V: Plenum di aspirazione con flangia rettangolare, entrambe le fiancate hanno un semitranciato circolare Ø 150 mm che è possibile rimuovere.
RDA_C: Raccordo diritto di aspirazione con flange circolari.
PA_V: Plenum di aspirazione con flange circolari in materiale plastico, entrambe le fiancate hanno un semitranciato circolare Ø 150 mm che è possibile rimuovere.
PM_V: Plenum di mandata isolato internamente con flange circolari, entrambe le fiancate hanno un semitranciato circolare Ø 150 mm che è possibile rimuovere.
RPM_V: Plenum di mandata isolato internamente con flangia rettangolare. Entrambe le fiancate hanno un semitranciato circolare Ø 150 mm che è possibile rimuovere.
RDM_V: Raccordo diritto di mandata in lamiera zincata.
RDM_C: Raccordo diritto di mandata isolato internamente, con flange circolari.

COMPATIBILITÀ ACCESSORI

Pannelli comando

Modello	Ver	100	101	102	150	200	201	202	250	300	301	302	350	400	401	402	450	500	501	502	550
AER503IR (1)	P,PR	•	•	•	•	•	•	•	•	•	•	•	•	•	•	•	•	•	•	•	•
	PO,POR					•	•	•	•	•	•	•	•	•	•	•	•	•	•	•	•
	PPC	•			•	•			•	•			•	•			•	•			•
PRO503	P,PR	•	•	•	•	•	•	•	•	•	•	•	•	•	•	•	•	•	•	•	•
	PO,POR					•	•	•	•	•	•	•	•	•	•	•	•	•	•	•	•
	PPC	•			•	•			•	•			•	•			•	•			•
PXAI	P,PR	•	•	•	•	•	•	•	•	•	•	•	•	•	•	•	•	•	•	•	•
	PO,POR					•	•	•	•	•	•	•	•	•	•	•	•	•	•	•	•
	PPC	•			•	•			•	•			•	•			•	•			•
SA5 (2)	P,PR	•	•	•	•	•	•	•	•	•	•	•	•	•	•	•	•	•	•	•	•
	PO,POR					•	•	•	•	•	•	•	•	•	•	•	•	•	•	•	•
	PPC	•			•	•			•	•			•	•			•	•			•
SW3 (2)	P,PR	•	•	•	•	•	•	•	•	•	•	•	•	•	•	•	•	•	•	•	•
	PO,POR					•	•	•	•	•	•	•	•	•	•	•	•	•	•	•	•
	PPC	•			•	•			•	•			•	•			•	•			•
SW5 (2)	P,PR	•	•	•	•	•	•	•	•	•	•	•	•	•	•	•	•	•	•	•	•
	PO,POR					•	•	•	•	•	•	•	•	•	•	•	•	•	•	•	•
	PPC	•			•	•			•	•			•	•			•	•			•
TX (3)	P,PR	•	•	•	•	•	•	•	•	•	•	•	•	•	•	•	•	•	•	•	•
	PO,POR					•	•	•	•	•	•	•	•	•	•	•	•	•	•	•	•
	PPC	•			•	•			•	•			•	•			•	•			•
WMT10 (3)	P,PR	•	•	•	•	•	•	•	•	•	•	•	•	•	•	•	•	•	•	•	•
	PO,POR					•	•	•	•	•	•	•	•	•	•	•	•	•	•	•	•
	PPC	•			•	•			•	•			•	•			•	•			•
WMT16 (3)	P,PR	•	•	•	•	•	•	•	•	•	•	•	•	•	•	•	•	•	•	•	•
	PO,POR					•	•	•	•	•	•	•	•	•	•	•	•	•	•	•	•
	PPC	•			•	•			•	•			•	•			•	•			•
WMT16CV (3)	P,PR	•	•	•	•	•	•	•	•	•	•	•	•	•	•	•	•	•	•	•	•
	PO,POR					•	•	•	•	•	•	•	•	•	•	•	•	•	•	•	•
	PPC	•			•	•			•	•			•	•			•	•			•

Modello	Ver	600	601	602	650	700	701	702	750	800	801	802	850	900	901	950	1000	1001
AER503IR (1)	P,PR	•	•	•	•	•	•	•	•	•	•	•	•	•	•	•	•	•
	PO,POR	•	•	•	•	•	•	•	•					•	•	•		
	PPC	•			•	•			•	•			•	•		•	•	
PRO503	P,PR	•	•	•	•	•	•	•	•	•	•	•	•	•	•	•	•	•
	PO,POR	•	•	•	•	•	•	•	•					•	•	•		
	PPC	•			•	•			•	•			•	•		•	•	
PXAI	P,PR	•	•	•	•	•	•	•	•	•	•	•	•	•	•	•	•	•
	PO,POR	•	•	•	•	•	•	•	•					•	•	•		
	PPC	•			•	•			•	•			•	•		•	•	
SA5 (2)	P,PR	•	•	•	•	•	•	•	•	•	•	•	•	•	•	•	•	•
	PO,POR	•	•	•	•	•	•	•	•					•	•	•		
	PPC	•			•	•			•	•			•	•		•	•	
SW3 (2)	P,PR	•	•	•	•	•	•	•	•	•	•	•	•	•	•	•	•	•
	PO,POR	•	•	•	•	•	•	•	•					•	•	•		
	PPC	•			•	•			•	•			•	•		•	•	
SW5 (2)	P,PR	•	•	•	•	•	•	•	•	•	•	•	•	•	•	•	•	•
	PO,POR	•	•	•	•	•	•	•	•					•	•	•		
	PPC	•			•	•			•	•			•	•		•	•	
TX (3)	P,PR	•	•	•	•	•	•	•	•	•	•	•	•	•	•	•	•	•
	PO,POR	•	•	•	•	•	•	•	•					•	•	•		
	PPC	•			•	•			•	•			•	•		•	•	
WMT10 (3)	P,PR	•	•	•	•	•	•	•	•	•	•	•	•	•	•	•	•	•
	PO,POR	•	•	•	•	•	•	•	•					•	•	•		
	PPC	•			•	•			•	•			•	•		•	•	
WMT16 (3)	P,PR	•	•	•	•	•	•	•	•	•	•	•	•	•	•	•	•	•
	PO,POR	•	•	•	•	•	•	•	•					•	•	•		
	PPC	•			•	•			•	•			•	•		•	•	
WMT16CV (3)	P,PR	•	•	•	•	•	•	•	•	•	•	•	•	•	•	•	•	•
	PO,POR	•	•	•	•	•	•	•	•					•	•	•		
	PPC	•			•	•			•	•			•	•		•	•	

(1) Installazione a parete.
(2) Sonda per i termostati AER503IR-TX se presenti.
(3) Installazione a parete. Se l'assorbimento dell'unità supera i 0,7 A o si voglia una gestione di più unità con un unico termostato, è obbligatorio prevedere la scheda SIT3 e/o SIT5.

Sistema VMF

Per maggiori informazioni sul sistema VMF fare riferimento alla documentazione dedicata.

Sistema VMF

Modello	Ver	100	101	102	150	200	201	202	250	300	301	302	350	400	401	402	450	500	501	502	550
DI24	P,PR	•	•	•	•	•	•	•	•	•	•	•	•	•	•	•	•	•	•	•	•
	PO,POR					•	•	•	•	•	•	•	•	•	•	•	•	•	•	•	•
	PPC	•			•	•			•	•			•	•			•	•			•
VMF-E19 (1)	P,PR	•	•	•	•	•	•	•	•	•	•	•	•	•	•	•	•	•	•	•	•
	PO,POR					•	•	•	•	•	•	•	•	•	•	•	•	•	•	•	•
	PPC	•			•	•			•	•			•	•			•	•			•
VMF-E3	P,PR	•	•	•	•	•	•	•	•	•	•	•	•	•	•	•	•	•	•	•	•
	PO,POR					•	•	•	•	•	•	•	•	•	•	•	•	•	•	•	•
	PPC	•			•	•			•	•			•	•			•	•			•
VMF-E4DX	P,PR	•	•	•	•	•	•	•	•	•	•	•	•	•	•	•	•	•	•	•	•
	PO,POR					•	•	•	•	•	•	•	•	•	•	•	•	•	•	•	•
	PPC	•			•	•			•	•			•	•			•	•			•
VMF-E4X	P,PR	•	•	•	•	•	•	•	•	•	•	•	•	•	•	•	•	•	•	•	•
	PO,POR					•	•	•	•	•	•	•	•	•	•	•	•	•	•	•	•
	PPC	•			•	•			•	•			•	•			•	•			•
VMF-IR	P,PR	•	•	•	•	•	•	•	•	•	•	•	•	•	•	•	•	•	•	•	•
	PO,POR					•	•	•	•	•	•	•	•	•	•	•	•	•	•	•	•
	PPC	•			•	•			•	•			•	•			•	•			•
VMF-SW	P,PR	•	•	•	•	•	•	•	•	•	•	•	•	•	•	•	•	•	•	•	•
	PO,POR					•	•	•	•	•	•	•	•	•	•	•	•	•	•	•	•
	PPC	•			•	•			•	•			•	•			•	•			•
VMF-SW1	P,PR	•	•	•	•	•	•	•	•	•	•	•	•	•	•	•	•	•	•	•	•
	PO,POR					•	•	•	•	•	•	•	•	•	•	•	•	•	•	•	•
	PPC	•			•	•			•	•			•	•			•	•			•
VMHI	P,PR	•	•	•	•	•	•	•	•	•	•	•	•	•	•	•	•	•	•	•	•
	PO,POR					•	•	•	•	•	•	•	•	•	•	•	•	•	•	•	•
	PPC	•			•	•			•	•			•	•			•	•			•

Modello	Ver	600	601	602	650	700	701	702	750	800	801	802	850	900	901	950	1000	1001
DI24	P,PR	•	•	•	•	•	•	•	•	•	•	•	•	•	•	•	•	•
	PO,POR	•	•	•	•	•	•	•	•					•	•	•		
	PPC	•			•	•			•	•			•	•		•	•	
VMF-E19 (1)	P,PR	•	•	•	•	•	•	•	•	•	•	•	•	•	•	•	•	•
	PO,POR	•	•	•	•	•	•	•	•					•	•	•		
	PPC	•			•	•			•	•			•	•		•	•	
VMF-E3	P,PR	•	•	•	•	•	•	•	•	•	•	•	•	•	•	•	•	•
	PO,POR	•	•	•	•	•	•	•	•					•	•	•		
	PPC	•			•	•			•	•			•	•		•	•	
VMF-E4DX	P,PR	•	•	•	•	•	•	•	•	•	•	•	•	•	•	•	•	•
	PO,POR	•	•	•	•	•	•	•	•					•	•	•		
	PPC	•			•	•			•	•			•	•		•	•	
VMF-E4X	P,PR	•	•	•	•	•	•	•	•	•	•	•	•	•	•	•	•	•
	PO,POR	•	•	•	•	•	•	•	•					•	•	•		
	PPC	•			•	•			•	•			•	•		•	•	
VMF-IR	P,PR	•	•	•	•	•	•	•	•	•	•	•	•	•	•	•	•	•
	PO,POR	•	•	•	•	•	•	•	•					•	•	•		
	PPC	•			•	•			•	•			•	•		•	•	
VMF-SW	P,PR	•	•	•	•	•	•	•	•	•	•	•	•	•	•	•	•	•
	PO,POR	•	•	•	•	•	•	•	•					•	•	•		
	PPC	•			•	•			•	•			•	•		•	•	
VMF-SW1	P,PR	•	•	•	•	•	•	•	•	•	•	•	•	•	•	•	•	•
	PO,POR	•	•	•	•	•	•	•	•					•	•	•		
	PPC	•			•	•			•	•			•	•		•	•	
VMHI	P,PR	•	•	•	•	•	•	•	•	•	•	•	•	•	•	•	•	•
	PO,POR	•	•	•	•	•	•	•	•					•	•	•		
	PPC	•			•	•			•	•			•	•		•	•	

(1) È obbligatorio prevedere anche l'accessorio VMF-SIT3V se l'assorbimento dell'unità supera 0,7 Ampere.

Valvole ad acqua

Kit valvola a 3 vie

	100	101	102	150	200	201	202	250	300	301	302	350	400	401	402	450
Batteria principale	VCZ41 VCZ4124	VCZ41 VCZ4124	VCZ41 VCZ4124	VCZ41 VCZ4124	VCZ41 VCZ4124	VCZ41 VCZ4124	VCZ41 VCZ4124	VCZ41 VCZ4124	VCZ42 VCZ4224	VCZ42 VCZ4224	VCZ42 VCZ4224	VCZ42 VCZ4224	VCZ42 VCZ4224	VCZ42 VCZ4224	VCZ42 VCZ4224	VCZ42 VCZ4224
Batteria secondaria	-	VCF44 VCF4424	VCF44 VCF4424	-	-	VCF44 VCF4424	VCF44 VCF4424	-	-	VCF44 VCF4424	VCF44 VCF4424	-	-	VCF44 VCF4424	VCF44 VCF4424	-
Batteria Aggiuntiva "BV"	VCF44 VCF4424	-	-	-	VCF44 VCF4424	-	-	-	VCF44 VCF4424	-	-	-	VCF44 VCF4424	-	-	-

	500	501	502	550	600	601	602	650	700	701	702	750	800	801	802	850
Batteria principale	VCZ42 VCZ4224	VCZ42 VCZ4224	VCZ42 VCZ4224	VCZ42 VCZ4224	VCZ42 VCZ4224	VCZ42 VCZ4224	VCZ42 VCZ4224	VCZ42 VCZ4224	VCZ42 VCZ4224	VCZ42 VCZ4224	VCZ42 VCZ4224	VCZ42 VCZ4224	VCZ42 VCZ4224	VCZ42 VCZ4224	VCZ42 VCZ4224	VCZ42 VCZ4224
Batteria secondaria	-	VCF44 VCF4424	VCF44 VCF4424	-	-	VCF44 VCF4424	VCF44 VCF4424	-	-	VCF44 VCF4424	VCF44 VCF4424	-	-	VCF44 VCF4424	VCF44 VCF4424	-
Batteria Aggiuntiva "BV"	VCF44 VCF4424	-	-	-	VCF44 VCF4424	-	-	-	VCF44 VCF4424	-	-	-	VCF44 VCF4424	-	-	-

	900	901	950	1000	1001
Batteria principale	VCZ43 VCZ4324	VCZ43 VCZ4324	VCZ43 VCZ4324	VCZ43 VCZ4324	VCZ43 VCZ4324
Batteria secondaria	-	VCF45 VCF4524	-	-	VCF45 VCF4524
Batteria Aggiuntiva "BV"	VCF45 VCF4524	-	-	VCF45 VCF4524	-

Kit valvole a 2 vie

	100	101	102	150	200	201	202	250	300	301	302	350	400	401	402	450
Batteria principale	VCZD1 VCZD124	VCZD1 VCZD124	VCZD1 VCZD124	VCZD1 VCZD124	VCZD1 VCZD124	VCZD1 VCZD124	VCZD1 VCZD124	VCZD1 VCZD124	VCZD2 VCZD224	VCZD2 VCZD224	VCZD2 VCZD224	VCZD2 VCZD224	VCZD2 VCZD224	VCZD2 VCZD224	VCZD2 VCZD224	VCZD2 VCZD224
Batteria secondaria	-	VCFD4 VCFD424	VCFD4 VCFD424	-	-	VCFD4 VCFD424	VCFD4 VCFD424	-	-	VCFD4 VCFD424	VCFD4 VCFD424	-	-	VCFD4 VCFD424	VCFD4 VCFD424	-
Batteria Aggiuntiva "BV"	VCFD4 VCFD424	-	-	-	VCFD4 VCFD424	-	-	-	VCFD4 VCFD424	-	-	-	VCFD4 VCFD424	-	-	-

	500	501	502	550	600	601	602	650	700	701	702	750	800	801	802	850
Batteria principale	VCZD2 VCZD224	VCZD2 VCZD224	VCZD2 VCZD224	VCZD2 VCZD224	VCZD2 VCZD224	VCZD2 VCZD224	VCZD2 VCZD224	VCZD2 VCZD224	VCZD2 VCZD224	VCZD2 VCZD224	VCZD2 VCZD224	VCZD2 VCZD224	VCZD2 VCZD224	VCZD2 VCZD224	VCZD2 VCZD224	VCZD2 VCZD224
Batteria secondaria	-	VCFD4 VCFD424	VCFD4 VCFD424	-	-	VCFD4 VCFD424	VCFD4 VCFD424	-	-	VCFD4 VCFD424	VCFD4 VCFD424	-	-	VCFD4 VCFD424	VCFD4 VCFD424	-
Batteria Aggiuntiva "BV"	VCFD4 VCFD424	-	-	-	VCFD4 VCFD424	-	-	-	VCFD4 VCFD424	-	-	-	VCFD4 VCFD424	-	-	-

	900	901	950	1000	1001
Batteria principale	VCZD3 VCZD324	VCZD3 VCZD324	VCZD3 VCZD324	VCZD3 VCZD324	VCZD3 VCZD324
Batteria secondaria	-	VCFD4 VCFD424	-	-	VCFD4 VCFD424
Batteria Aggiuntiva "BV"	VCFD4 VCFD424	-	-	VCFD4 VCFD424	-

Kit valvola per impianti 4 tubi - Richiede un termostato con la gestione della valvola

Modello	Ver	100	101	102	150	200	201	202	250	300	301	302	350	400	401	402	450	500	501	502	550
VCZ1X4L (1)	P,PPC,PR	•			•	•			•												
	PO,POR					•			•												
VCZ1X4R (1)	P,PPC,PR	•			•	•			•												
	PO,POR					•			•												
VCZ2X4L (1)	P,PO,POR,PPC,PR									•			•	•			•	•			•
VCZ2X4R (1)	P,PO,POR,PPC,PR									•			•	•			•	•			•

Modello	Ver	600	601	602	650	700	701	702	750	800	801	802	850	900	901	950	1000	1001
VCZ2X4L (1)	P,PPC,PR	•			•	•			•	•			•					
	PO,POR	•			•	•			•									
VCZ2X4R (1)	P,PPC,PR	•			•	•			•	•			•					
	PO,POR	•			•	•			•									
VCZ3X4L (1)	P,PPC,PR													•		•	•	
	PO,POR													•		•		
VCZ3X4R (1)	P,PPC,PR													•		•	•	
	PO,POR													•		•		

(1) Le valvole possono essere abbinate alle unità qualora sia previsto anche un pannello comandi che le controlli.

Kit valvola combinata di regolazione e bilanciamento

Modello	Ver	100	101	102	150	200	201	202	250	300	301	302	350	400	401	402	450	500	501	502	550
VJP060 (1)	P,PR	•	•	•	•	•	•	•	•	•	•	•	•								
	PO,POR					•	•	•	•	•	•	•	•								
	PPC	•			•	•			•	•			•								
VJP060M (2)	P,PR	•	•	•	•	•	•	•	•	•	•	•	•								
	PO,POR					•	•	•	•	•	•	•	•								
	PPC	•			•	•			•	•			•								
VJP090 (1)	P,PO,POR,PR													•	•	•	•	•	•	•	•
	PPC													•			•	•			•
VJP090M (2)	P,PO,POR,PR													•	•	•	•	•	•	•	•
	PPC													•			•	•			•

Modello	Ver	600	601	602	650	700	701	702	750	800	801	802	850	900	901	950	1000	1001
VJP090 (1)	P,PO,POR,PR	•	•	•	•													
	PPC	•			•													
VJP090M (2)	P,PO,POR,PR	•	•	•	•													
	PPC	•			•													
VJP150 (1)	P,PR	•	•	•	•	•	•	•	•	•	•	•	•	•	•	•	•	•
	PO,POR	•	•	•	•	•	•	•	•					•	•	•		
	PPC	•			•	•			•	•			•	•		•	•	
VJP150M (2)	P,PR	•	•	•	•	•	•	•	•	•	•	•	•	•	•	•	•	•
	PO,POR	•	•	•	•	•	•	•	•					•	•	•		
	PPC	•			•	•			•	•			•	•		•	•	

(1) 230V~50Hz
(2) 24V

Batteria aggiuntiva (solo caldo)

Batteria elettrica - Richiede un termostato con la gestione della resistenza. Non disponibile per le taglie con la batteria maggiorata.

Modello	Ver	100	101	102	150	200	201	202	250	300	301	302	350	400	401	402	450	500
RX17 (1)	P,PR	•																
RX22 (1)	P,PO,POR,PR					•												
RX32 (1)	P,PO,POR,PPC,PR									•								
RX42 (1)	P,PO,POR,PPC,PR													•				
RX52 (1)	P,PO,POR,PPC,PR																	•

Modello	Ver	501	502	550	600	601	602	650	700	701	702	750	800	801	802	850	900	901
RX62 (1)	P,PO,POR,PPC,PR																•	
RXZ800 (1)	P,PPC,PR				•				•				•					
	PO,POR				•				•									

Modello	Ver	950	1000	1001
RX62 (1)	P,PR		•	

(1) Richiede un termostato con la gestione della resistenza e nelle unità senza mantello si deve prevedere obbligatoriamente anche l'accessorio PCR1, PCR2 o PCR1V a seconda dell'unità. La resistenza non è disponibile per le taglie con batteria principale maggiorata.

Batteria aggiuntiva solo caldo

Modello	Ver	100	101	102	150	200	201	202	250	300	301	302	350	400	401	402	450	500	501	502	550
BV117 (1)	P,PR	•																			
BV122 (1)	P,PO,POR,PR					•															
BV132 (1)	P,PO,POR,PPC,PR									•											
BV142 (1)	P,PO,POR,PPC,PR													•				•			

Modello	Ver	600	601	602	650	700	701	702	750	800	801	802	850	900	901	950	1000	1001
BV162 (1)	P,PR													•			•	
	PO,POR,PPC													•				
BVZ800 (1)	P,PPC,PR	•				•				•								
	PO,POR	•				•												

(1) Non disponibile per le taglie con batteria principale maggiorata.

Protezione in lamiera zincata per i comandi e la resistenza elettrica.

Modello	Ver	100	101	102	150	200	201	202	250	300	301	302	350	400	401	402	450	500
PCR1	P,PO,POR,PR	•				•				•				•				•

Modello	Ver	501	502	550	600	601	602	650	700	701	702	750	800	801	802	850	900	901
PCR1	P,PO,POR,PR				•				•				•					
PCR2	P,PO,POR,PR																•	

Modello	Ver	950	1000	1001
PCR2	P,PO,POR,PR		•	

Accessori per l'installazione

Kit per l'installazione pensile

Modello	Ver	100	101	102	150	200	201	202	250	300	301	302	350	400	401	402	450	500	501	502	550
AMP20	P,PR	•	•	•	•	•	•	•	•	•	•	•	•	•	•	•	•	•	•	•	•
	PO,POR					•	•	•	•	•	•	•	•	•	•	•	•	•	•	•	•
	PPC	•			•	•			•	•			•	•			•	•			•

Modello	Ver	600	601	602	650	700	701	702	750	800	801	802	850	900	901	950	1000	1001
AMPZ	P,PR	•	•	•	•	•	•	•	•	•	•	•	•	•	•	•	•	•
	PO,POR	•	•	•	•	•	•	•	•					•	•	•		
	PPC	•			•	•			•	•			•	•		•	•	

Bacinella raccolta condensa

Modello	Ver	100	101	102	150	200	201	202	250	300	301	302	350	400	401	402	450	500	501	502	550
BCZ4 (1)	P,PR	•	•	•	•	•	•	•	•	•	•	•	•	•	•	•	•	•	•	•	•
	PO,POR					•	•	•	•	•	•	•	•	•	•	•	•	•	•	•	•
	PPC	•			•	•			•	•			•	•			•	•			•
BCZ5 (2)	P		•	•	•	•	•	•	•	•	•	•	•	•	•	•	•	•	•	•	•
	PO,POR					•	•	•	•	•	•	•	•	•	•	•	•	•	•	•	•
	PPC	•			•	•			•	•			•	•			•	•			•
	PR	•	•	•	•	•	•	•	•	•	•	•	•	•	•	•	•	•	•	•	•

Modello	Ver	600	601	602	650	700	701	702	750	800	801	802	850	900	901	950	1000	1001
BCZ4 (1)	P,PR	•	•	•	•	•	•	•	•	•	•	•	•	•	•	•	•	•
	PO,POR	•	•	•	•	•	•	•	•					•	•	•		
	PPC	•			•	•			•	•			•	•		•	•	
BCZ5 (2)	P,PR	•	•	•	•	•	•	•	•	•	•	•	•					
	PO,POR	•	•	•	•	•	•	•	•									
	PPC	•			•	•			•	•			•					
BCZ6 (2)	P,PR													•	•	•	•	•
	PO,POR													•	•	•		
	PPC													•		•	•	

(1) Per installazione verticale.
(2) Per installazione orizzontale.

Modello	Ver	100	101	102	150	200	201	202	250	300	301	302	350	400	401	402	450	500	501	502	550
BC8 (1)	P,PR	•	•	•	•	•	•	•	•	•	•	•	•	•	•	•	•	•	•	•	•
	PO,POR					•	•	•	•	•	•	•	•	•	•	•	•	•	•	•	•
	PPC	•			•	•			•	•			•	•			•	•			•

Modello	Ver	600	601	602	650	700	701	702	750	800	801	802	850	900	901	950	1000	1001
BC8 (1)	P,PR	•	•	•	•	•	•	•	•	•	•	•	•					
	PO,POR	•	•	•	•	•	•	•	•									
	PPC	•			•	•			•	•			•					
BC9 (1)	P,PR													•	•	•	•	•
	PO,POR													•	•	•		
	PPC													•		•	•	

(1) Per installazione orizzontale.

Dispositivo rilancio condensa

Modello	Ver	100	101	102	150	200	201	202	250	300	301	302	350	400	401	402	450	500	501	502	550
DSCZ4 (1)	P,PR	•	•	•	•	•	•	•	•	•	•	•	•	•	•	•	•	•	•	•	•
	PO,POR					•	•	•	•	•	•	•	•	•	•	•	•	•	•	•	•
	PPC	•			•	•			•	•			•	•			•	•			•

Modello	Ver	600	601	602	650	700	701	702	750	800	801	802	850	900	901	950	1000	1001
DSCZ4 (1)	P,PR	•	•	•	•	•	•	•	•	•	•	•	•	•	•	•	•	•
	PO,POR	•	•	•	•	•	•	•	•					•	•	•		
	PPC	•			•	•			•	•			•	•		•	•	

(1) DSCZ4 per problemi di spazio all'interno dell'unità, non può essere montato assieme con gli accessori AMP/AMPZ le valvole VCZ1-2-3-4 X4L/R, con tutte le bacinelle raccolta condensa. Con i termostati VMF-E19/E19I, vi chiediamo di contattare la sede.

Ventilcassafoma

Modello	Ver	100	101	102	150	200	201	202	250	300	301	302	350	400	401	402	450	500	501	502	550
CHF17	P,PR	•	•	•	•																
	PPC	•			•																
CHF22	P,PO,POR,PR					•	•	•	•												
	PPC					•			•												
CHF32	P,PO,POR,PR									•	•	•	•								
	PPC									•			•								
CHF42	P,PO,POR,PR													•	•	•	•	•	•	•	•
	PPC													•			•	•			•

Modello	Ver	600	601	602	650	700	701	702	750	800	801	802	850	900	901	950	1000	1001
CHF62	P,PR	•	•	•	•	•	•	•	•	•	•	•	•	•	•	•	•	•
	PO,POR	•	•	•	•	•	•	•	•					•	•	•		
	PPC	•			•	•			•	•			•	•		•	•	

Mobile di copertura con alette fisse.

Modello	Ver	100	101	102	150	200	201	202	250	300	301	302	350	400	401	402	450	500	501	502	550
MZA100	P,PPC,PR	•	•	•	•																
MZA200	P,PPC,PR					•	•	•	•												
MZA300	P,PPC,PR									•	•	•	•								
MZA500	P,PPC,PR													•	•	•	•	•	•	•	•

Modello	Ver	600	601	602	650	700	701	702	750	800	801	802	850	900	901	950	1000	1001
MZA800	P,PPC,PR	•	•	•	•	•	•	•	•	•	•	•	•					
MZA900	P,PPC,PR													•	•	•	•	•

Mobile di copertura con alette orientabili.

Modello	Ver	100	101	102	150	200	201	202	250	300	301	302	350	400	401	402	450	500	501	502	550
MZU100	P,PPC,PR	•	•	•	•																
MZU200	P,PPC,PR					•	•	•	•												
MZU300	P,PPC,PR									•	•	•	•								
MZU500	P,PPC,PR													•	•	•	•	•	•	•	•

Modello	Ver	600	601	602	650	700	701	702	750	800	801	802	850	900	901	950	1000	1001
MZU800	P,PPC,PR	•	•	•	•	•	•	•	•	•	•	•	•					
MZU900	P,PPC,PR													•	•	•	•	•

Accessori per l'installazione pensile e canalizzata

Griglia di aspirazione inferiore

Modello	Ver	100	101	102	150	200	201	202	250	300	301	302	350	400	401	402	450	500	501	502	550
GA17	P,PR	•	•	•	•																
	PPC	•			•																
GA22	P,PO,POR,PR					•	•	•	•												
	PPC					•			•												
GA32	P,PO,POR,PR									•	•	•	•								
	PPC									•			•								
GA42	P,PO,POR,PR													•	•	•	•	•	•	•	•
	PPC													•			•	•			•

Modello	Ver	600	601	602	650	700	701	702	750	800	801	802	850	900	901	950	1000	1001
GA62	P,PR	•	•	•	•	•	•	•	•	•	•	•	•	•	•	•	•	•
	PO,POR	•	•	•	•	•	•	•	•					•	•	•		
	PPC	•			•	•			•	•			•	•		•	•	

Griglie di aspirazione con alette fisse e filtro

Modello	Ver	100	101	102	150	200	201	202	250	300	301	302	350	400	401	402	450	500	501	502	550
GAF17	P,PR	•	•	•	•																
	PPC	•			•																
GAF22	P,PO,POR,PR					•	•	•	•												
	PPC					•			•												
GAF32	P,PO,POR,PR									•	•	•	•								
	PPC									•			•								
GAF42	P,PO,POR,PR													•	•	•	•	•	•	•	•
	PPC													•			•	•			•

Modello	Ver	600	601	602	650	700	701	702	750	800	801	802	850	900	901	950	1000	1001
GAF62	P,PR	•	•	•	•	•	•	•	•	•	•	•	•	•	•	•	•	•
	PO,POR	•	•	•	•	•	•	•	•					•	•	•		
	PPC	•			•	•			•	•			•	•		•	•	

Griglie di mandata con alette orientabili

Modello	Ver	100	101	102	150	200	201	202	250	300	301	302	350	400	401	402	450	500	501	502	550
GM17	P,PR	•	•	•	•																
	PPC	•			•																
GM22	P,PO,POR,PR					•	•	•	•												
	PPC					•			•												
GM32	P,PO,POR,PR									•	•	•	•								
	PPC									•			•								
GM42	P,PO,POR,PR													•	•	•	•	•	•	•	•
	PPC													•			•	•			•

Modello	Ver	600	601	602	650	700	701	702	750	800	801	802	850	900	901	950	1000	1001
GM62	P,PR	•	•	•	•	•	•	•	•	•	•	•	•	•	•	•	•	•
	PO,POR	•	•	•	•	•	•	•	•					•	•	•		
	PPC	•			•	•			•	•			•	•		•	•	

Plenum di aspirazione in lamiera zincata completo di raccordi per canali circolari

Modello	Ver	100	101	102	150	200	201	202	250	300	301	302	350	400	401	402	450	500	501	502	550
PA17	P,PR	•	•	•	•																
	PPC	•			•																
PA22	P,PO,POR,PR					•	•	•	•												
	PPC					•			•												
PA32	P,PO,POR,PR									•	•	•	•								
	PPC									•			•								
PA42	P,PO,POR,PR													•	•	•	•	•	•	•	•
	PPC													•			•	•			•

Modello	Ver	600	601	602	650	700	701	702	750	800	801	802	850	900	901	950	1000	1001
PA62	P,PR	•	•	•	•	•	•	•	•	•	•	•	•	•	•	•	•	•
	PO,POR	•	•	•	•	•	•	•	•					•	•	•		
	PPC	•			•	•			•	•			•	•		•	•	

Plenum di aspirazione che permette di avere ripresa e mandata dallo stesso lato

Modello	Ver	100	101	102	150	200	201	202	250	300	301	302	350	400	401	402	450	500	501	502	550
PA17F	P,PR	•	•	•	•																
	PPC	•			•																
PA22F	P,PO,POR,PR					•	•	•	•												
	PPC					•			•												
PA32F	P,PO,POR,PR									•	•	•	•								
	PPC									•			•								
PA42F	P,PO,POR,PR													•	•	•	•	•	•	•	•
	PPC													•			•	•			•

Modello	Ver	600	601	602	650	700	701	702	750	800	801	802	850	900	901	950	1000	1001
PA62F	P,PR	•	•	•	•	•	•	•	•	•	•	•	•	•	•	•	•	•
	PO,POR	•	•	•	•	•	•	•	•					•	•	•		
	PPC	•			•	•			•	•			•	•		•	•	

Plenum di mandata con flange circolari.

Modello	Ver	100	101	102	150	200	201	202	250	300	301	302	350	400	401	402	450	500	501	502	550
PM17	P,PR	•	•	•	•																
	PPC	•			•																
PM22	P,PO,POR,PR					•	•	•	•												
	PPC					•			•												
PM32	P,PO,POR,PR									•	•	•	•								
	PPC									•			•								
PM42	P,PO,POR,PR													•	•	•	•	•	•	•	•
	PPC													•			•	•			•

Modello	Ver	600	601	602	650	700	701	702	750	800	801	802	850	900	901	950	1000	1001
PM62	P,PR	•	•	•	•	•	•	•	•	•	•	•	•	•	•	•	•	•
	PO,POR	•	•	•	•	•	•	•	•					•	•	•		
	PPC	•			•	•			•	•			•	•		•	•	

Raccordo diritto di mandata

Modello	Ver	100	101	102	150	200	201	202	250	300	301	302	350	400	401	402	450	500	501	502	550
RD17	P,PR	•	•	•	•																
	PPC	•			•																
RD22	P,PO,POR,PR					•	•	•	•												
	PPC					•			•												
RD32	P,PO,POR,PR									•	•	•	•								
	PPC									•			•								
RD42	P,PO,POR,PR													•	•	•	•	•	•	•	•
	PPC													•			•	•			•

Modello	Ver	600	601	602	650	700	701	702	750	800	801	802	850	900	901	950	1000	1001
RD62	P,PR	•	•	•	•	•	•	•	•	•	•	•	•	•	•	•	•	•
	PO,POR	•	•	•	•	•	•	•	•					•	•	•		
	PPC	•			•	•			•	•			•	•		•	•	

Raccordo diritto di aspirazione

Modello	Ver	100	101	102	150	200	201	202	250	300	301	302	350	400	401	402	450	500	501	502	550
RDA22	P,PO,POR,PR					•	•	•	•												
	PPC					•			•												
RDA32	P,PO,POR,PR									•	•	•	•								
	PPC									•			•								
RDA42	P,PO,POR,PR													•	•	•	•	•	•	•	•
	PPC													•			•	•			•

Modello	Ver	600	601	602	650	700	701	702	750	800	801	802	850	900	901	950	1000	1001
RDA62	P,PR	•	•	•	•	•	•	•	•	•	•	•	•	•	•	•	•	•
	PO,POR	•	•	•	•	•	•	•	•					•	•	•		
	PPC	•			•	•			•	•			•	•		•	•	

Raccordo di mandata a 90°.

Modello	Ver	100	101	102	150	200	201	202	250	300	301	302	350	400	401	402	450	500	501	502	550
RP17	P,PR	•	•	•	•																
	PPC	•			•																
RP22	P,PO,POR,PR					•	•	•	•												
	PPC					•			•												
RP32	P,PO,POR,PR									•	•	•	•								
	PPC									•			•								
RP42	P,PO,POR,PR													•	•	•	•	•	•	•	•
	PPC													•			•	•			•

Modello	Ver	600	601	602	650	700	701	702	750	800	801	802	850	900	901	950	1000	1001
RP62	P,PR	•	•	•	•	•	•	•	•	•	•	•	•	•	•	•	•	•
	PO,POR	•	•	•	•	•	•	•	•					•	•	•		
	PPC	•			•	•			•	•			•	•		•	•	

Raccordo di aspirazione a 90°.

Modello	Ver	100	101	102	150	200	201	202	250	300	301	302	350	400	401	402	450	500	501	502	550
RPA22	P,PO,POR,PR					•	•	•	•												
	PPC					•			•												
RPA32	P,PO,POR,PR									•	•	•	•								
	PPC									•			•								
RPA42	P,PO,POR,PR													•	•	•	•	•	•	•	•
	PPC													•			•	•			•

Modello	Ver	600	601	602	650	700	701	702	750	800	801	802	850	900	901	950	1000	1001
RPA62	P,PR	•	•	•	•	•	•	•	•	•	•	•	•	•	•	•	•	•
	PO,POR	•	•	•	•	•	•	•	•					•	•	•		
	PPC	•			•	•			•	•			•	•		•	•	

Accessori per la canalizzazione

Plenum con serrande motorizzate.

Modello	Ver	100	101	102	150	200	201	202	250	300	301	302	350	400	401	402	450	500	501	502	550
MZC220	PO,POR					•	•	•	•												
MZC320	PO,POR									•	•	•	•								
MZC530	PO,POR													•	•	•	•	•	•	•	•

Modello	Ver	600	601	602	650	700	701	702	750	800	801	802	850	900	901	950	1000	1001
MZC830	PO,POR	•	•	•	•	•	•	•	•	•	•	•	•	•	•	•		

Raccordo diritto di aspirazione con flangia rettangolare.

Modello	Ver	100	101	102	150	200	201	202	250	300	301	302	350	400	401	402	450	500	501	502	550
RDA000V	PO,POR					•	•	•	•												
RDA100V	PO,POR									•	•	•	•								
RDA200V	PO,POR													•	•	•	•	•	•	•	•

Modello	Ver	600	601	602	650	700	701	702	750	800	801	802	850	900	901	950	1000	1001
RDA300V	PO,POR	•	•	•	•	•	•	•	•					•	•	•		

Plenum di aspirazione con flangia rettangolare.

Modello	Ver	100	101	102	150	200	201	202	250	300	301	302	350	400	401	402	450	500	501	502	550
RPA000V	PO,POR					•	•	•	•												
RPA100V	PO,POR									•	•	•	•								
RPA200V	PO,POR													•	•	•	•	•	•	•	•

Modello	Ver	600	601	602	650	700	701	702	750	800	801	802	850	900	901	950	1000	1001
RPA300V	PO,POR	•	•	•	•	•	•	•	•					•	•	•		

Plenum di aspirazione con flange circolari in materiale plastico.

Modello	Ver	100	101	102	150	200	201	202	250	300	301	302	350	400	401	402	450	500	501	502	550
PA000V	PO,POR					•	•	•	•												
PA100V	PO,POR									•	•	•	•								
PA200V	PO,POR													•	•	•	•	•	•	•	•

Modello	Ver	600	601	602	650	700	701	702	750	800	801	802	850	900	901	950	1000	1001
PA300V	PO,POR	•	•	•	•	•	•	•	•					•	•	•		

Plenum di mandata isolato internamente con flange circolari.

Modello	Ver	100	101	102	150	200	201	202	250	300	301	302	350	400	401	402	450	500	501	502	550
PM000V	PO,POR					•	•	•	•												
PM100V	PO,POR									•	•	•	•								
PM200V	PO,POR													•	•	•	•	•	•	•	•

Modello	Ver	600	601	602	650	700	701	702	750	800	801	802	850	900	901	950	1000	1001
PM300V	PO,POR	•	•	•	•	•	•	•	•					•	•	•		

Plenum di mandata isolato internamente con flangia rettangolare.

Modello	Ver	100	101	102	150	200	201	202	250	300	301	302	350	400	401	402	450	500	501	502	550
RPM000V	PO,POR					•	•	•	•												
RPM100V	PO,POR									•	•	•	•								
RPM200V	PO,POR													•	•	•	•	•	•	•	•

Modello	Ver	600	601	602	650	700	701	702	750	800	801	802	850	900	901	950	1000	1001
RPM300V	PO,POR	•	•	•	•	•	•	•	•					•	•	•		

Raccordo diritto di mandata in lamiera zincata.

Modello	Ver	100	101	102	150	200	201	202	250	300	301	302	350	400	401	402	450	500	501	502	550
RDM000V	PO,POR					•	•	•	•												
RDM100V	PO,POR									•	•	•	•								
RDM200V	PO,POR													•	•	•	•	•	•	•	•

Modello	Ver	600	601	602	650	700	701	702	750	800	801	802	850	900	901	950	1000	1001
RDM300V	PO,POR	•	•	•	•	•	•	•	•					•	•	•		

Raccordo diritto di mandata isolato internamente, con flange circolari.

Modello	Ver	100	101	102	150	200	201	202	250	300	301	302	350	400	401	402	450	500	501	502	550
RDMC000V	PO,POR					•	•	•	•												
RDMC100V	PO,POR									•	•	•	•								
RDMC200V	PO,POR													•	•	•	•	•	•	•	•

Modello	Ver	600	601	602	650	700	701	702	750	800	801	802	850	900	901	950	1000	1001
RDMC300V	PO,POR	•	•	•	•	•	•	•	•					•	•	•		

DATI PRESTAZIONALI UNITÀ SENZA PREVALENZA (EUROVENT CERTIFICATO FC-H)

2 tubi

		FCZ100P			FCZ150P			FCZ200P			FCZ250P			FCZ300P			FCZ350P			FCZ400P			FCZ450P			FCZ500P			FCZ550P		
		1	2	3	1	2	3	1	2	3	1	2	3	1	2	3	1	2	3	1	2	3	1	2	3	1	2	3	1	2	3
		L	M	H	L	M	H	L	M	H	L	M	H	L	M	H	L	M	H	L	M	H	L	M	H	L	M	H	L	M	H
Prestazioni in riscaldamento 70 °C / 60 °C (1)																															
Potenza termica	kW	1,45	2,00	2,40	1,55	2,19	2,65	2,02	2,95	3,70	2,20	3,18	4,05	3,47	4,46	5,50	3,77	4,92	6,15	4,32	5,74	7,15	4,57	6,29	7,82	5,27	7,31	8,50	5,82	8,34	9,75
Portata acqua utenza	l/h	125	172	206	136	192	232	177	258	324	193	278	355	304	391	482	330	431	539	379	503	627	400	551	685	462	641	745	510	731	855
Perdita di carico lato utenza	kPa	4	7	9	5	9	12	6	12	18	7	15	23	7	12	18	8	14	20	9	16	24	6	11	16	12	21	28	10	20	26
Prestazioni in riscaldamento 45 °C / 40 °C (2)																															
Potenza termica	kW	0,72	0,99	1,19	0,77	1,09	1,31	1,00	1,46	1,84	1,09	1,58	2,01	1,72	2,21	2,73	1,87	2,44	3,06	2,14	2,85	3,55	2,27	3,12	3,88	2,62	3,63	4,22	2,89	4,14	4,85
Portata acqua utenza	l/h	126	173	207	134	189	229	174	254	319	190	274	350	299	385	475	325	425	531	373	495	617	394	543	675	455	631	734	502	720	842
Perdita di carico lato utenza	kPa	4	7	10	5	9	12	6	12	18	8	15	22	8	12	18	8	14	20	10	16	24	6	11	16	12	21	28	10	20	26
Ventilatore																															
Tipo	tipo	Centrifugo			Centrifugo			Centrifugo			Centrifugo			Centrifugo			Centrifugo			Centrifugo			Centrifugo			Centrifugo			Centrifugo		
Motore ventilatore	tipo	Asincrono			Asincrono			Asincrono			Asincrono			Asincrono			Asincrono			Asincrono			Asincrono			Asincrono			Asincrono		
Numero	n°	1			1			1			1			2			2			2			2			2			2		
Portata aria	m^3/h	110	160	200	110	160	200	140	220	290	140	220	290	260	350	450	260	350	450	330	460	600	330	460	600	400	600	720	400	600	720
Potenza assorbita	W	19	29	35	19	29	35	25	29	33	25	29	33	25	33	44	25	33	44	30	43	57	30	43	57	38	52	76	38	52	76
Collegamenti elettrici		V1	V2	V3	V1	V2	V3	V1	V2	V3	V1	V2	V3	V1	V2	V3	V1	V2	V3	V1	V2	V3	V1	V2	V3	V1	V2	V3	V1	V2	V3
Dati sonori ventilconvettori (3)																															
Livello di potenza sonora	dB(A)	31,0	38,0	45,0	31,0	38,0	45,0	35,0	46,0	51,0	35,0	46,0	51,0	34,0	41,0	48,0	34,0	41,0	48,0	37,0	44,0	51,0	37,0	44,0	51,0	42,0	51,0	56,0	42,0	51,0	56,0
Livello di pressione sonora	dB(A)	23,0	30,0	37,0	23,0	30,0	37,0	27,0	38,0	43,0	27,0	38,0	43,0	26,0	33,0	40,0	26,0	33,0	40,0	29,0	36,0	43,0	29,0	36,0	43,0	34,0	43,0	48,0	34,0	43,0	48,0
Scambiatore di calore a pacco alettato																															
Contenuto acqua scambiatore principale	l	0,4			0,5			0,5			0,7			0,8			1,0			1,0			1,4			1,0			1,4		
Diametro raccordi																															
Scambiatore principale	Ø	1/2"			1/2"			1/2"			1/2"			3/4"			3/4"			3/4"			3/4"			3/4"			3/4"		

		FCZ600P			FCZ650P			FCZ700P			FCZ750P			FCZ800P			FCZ850P			FCZ900P			FCZ950P			FCZ1000P		
		1	2	3	1	2	3	1	2	3	1	2	3	1	2	3	1	2	3	1	2	3	1	2	3	1	2	3
		L	M	H	L	M	H	L	M	H	L	M	H	L	M	H	L	M	H	L	M	H	L	M	H	L	M	H
Prestazioni in riscaldamento 70 °C / 60 °C (1)																												
Potenza termica	kW	6,50	8,10	10,00	7,19	9,15	11,50	8,10	9,80	11,00	9,10	11,30	12,50	9,80	10,80	12,00	11,30	12,35	14,00	10,77	13,35	15,14	11,20	14,42	17,10	12,53	15,24	17,02
Portata acqua utenza	l/h	570	710	877	631	802	1008	710	860	964	798	991	1096	859	947	1052	991	1083	1227	945	1171	1328	982	1264	1500	1101	1337	1493
Perdita di carico lato utenza	kPa	12	18	26	14	21	31	17	24	29	10	15	18	22	27	32	17	20	25	12	17	22	16	24	33	22	32	38
Prestazioni in riscaldamento 45 °C / 40 °C (2)																												
Potenza termica	kW	3,32	4,03	4,97	3,57	4,55	5,72	4,03	4,87	5,47	4,52	5,62	6,21	4,87	5,37	5,97	5,62	6,14	6,96	5,35	6,64	7,53	5,57	7,17	8,50	6,24	7,58	8,46
Portata acqua utenza	l/h	561	699	863	621	790	993	699	846	950	786	975	1079	846	932	1036	975	1066	1209	930	1152	1307	967	1245	1476	1084	1316	1469
Perdita di carico lato utenza	kPa	12	18	26	14	20	31	16	24	29	10	14	18	22	26	32	17	20	25	12	17	22	15	24	33	22	31	38
Ventilatore																												
Tipo	tipo	Centrifugo			Centrifugo			Centrifugo			Centrifugo			Centrifugo			Centrifugo			Centrifugo			Centrifugo			Centrifugo		
Motore ventilatore	tipo	Asincrono			Asincrono			Asincrono			Asincrono			Asincrono			Asincrono			Asincrono			Asincrono			Asincrono		
Numero	n°	3			3			3			3			3			3			3			3			3		
Portata aria	m^3/h	520	720	920	520	720	920	700	930	1140	700	930	1140	900	1120	1300	900	1120	1300	700	930	1140	700	930	1140	900	1120	1300
Potenza assorbita	W	38	60	91	38	60	91	59	80	106	59	80	106	80	100	131	80	100	131	59	80	106	59	80	106	80	100	131
Collegamenti elettrici		V1	V2	V3	V1	V2	V3	V1	V2	V3	V1	V2	V3	V1	V2	V3	V1	V2	V3	V1	V2	V3	V1	V2	V3	V1	V2	V3
Dati sonori ventilconvettori (3)																												
Livello di potenza sonora	dB(A)	42,0	51,0	57,0	42,0	51,0	57,0	50,0	57,0	62,0	50,0	57,0	62,0	56,0	61,0	66,0	56,0	61,0	66,0	51,0	57,0	62,0	51,0	57,0	62,0	56,0	61,0	66,0
Livello di pressione sonora	dB(A)	34,0	43,0	49,0	34,0	43,0	49,0	42,0	49,0	54,0	42,0	49,0	54,0	48,0	53,0	58,0	48,0	53,0	58,0	43,0	49,0	54,0	43,0	49,0	54,0	48,0	53,0	58,0
Scambiatore di calore a pacco alettato																												
Contenuto acqua scambiatore principale	l	1,2			1,6			1,2			1,6			1,2			1,6			1,8			2,3			1,8		
Diametro raccordi																												
Scambiatore principale	Ø	3/4"			3/4"			3/4"			3/4"			3/4"			3/4"			3/4"			3/4"			3/4"		

(1) Aria ambiente 20 °C b.s.; Acqua (in/out) 70 °C/60 °C
(2) Aria ambiente 20 °C b.s.; Acqua (in/out) 45 °C/40 °C; EUROVENT
(3) Aermec determina il valore della potenza sonora sulla base di misure effettuate in accordo con la normativa UNI EN 16583:15, nel rispetto della certificazione Eurovent.

4 tubi

		FCZ201P			FCZ301P			FCZ401P			FCZ501P			FCZ601P			FCZ701P			FCZ901P		
		1	2	3	1	2	3	1	2	3	1	2	3	1	2	3	1	2	3	1	2	3
		L	M	H	L	M	H	L	M	H	L	M	H	L	M	H	L	M	H	L	M	H
Prestazioni in riscaldamento 65 °C / 55 °C (1)																						
Potenza termica	kW	1,02	1,35	1,60	1,80	2,18	2,56	2,21	2,65	3,12	2,59	3,34	3,73	2,96	3,67	4,36	3,66	4,29	4,94	4,73	5,63	5,72
Portata acqua utenza	l/h	89	118	140	158	191	224	186	232	273	227	293	327	259	321	381	320	375	437	414	492	501
Perdita di carico lato utenza	kPa	4	8	10	16	23	30	4	6	8	6	8	10	8	12	16	11	14	18	8	12	12
Prestazioni in raffreddamento 7 °C / 12 °C																						
Potenza frigorifera	kW	0,89	1,28	1,60	1,68	2,17	2,65	2,20	2,92	3,60	2,68	3,69	4,25	3,22	3,90	4,65	3,92	4,89	5,50	4,29	5,00	6,91
Potenza frigorifera sensibile	kW	0,71	1,05	1,33	1,26	1,65	2,04	1,59	2,14	2,67	1,94	2,73	3,18	2,56	3,17	3,92	2,99	3,76	4,30	2,97	3,78	5,68
Portata acqua utenza	l/h	153	221	275	288	374	456	379	503	619	460	634	731	554	671	800	675	841	946	738	860	1189
Perdita di carico lato utenza	kPa	6	12	18	8	13	18	10	16	24	13	22	29	14	19	26	16	24	30	10	12	22
Ventilatore																						
Tipo	tipo	Centrifugo			Centrifugo			Centrifugo			Centrifugo			Centrifugo			Centrifugo			Centrifugo		
Motore ventilatore	tipo	Asincrono			Asincrono			Asincrono			Asincrono			Asincrono			Asincrono			Asincrono		
Numero	n°	1			2			2			2			3			3			3		
Portata aria	m^3/h	140	220	-	260	350	-	330	460	-	400	600	-	520	720	-	700	930	-	700	930	-
Potenza assorbita	W	25	29	33	25	33	44	30	43	57	38	52	76	38	60	91	59	80	106	59	80	106
Collegamenti elettrici		V1	V2	V3	V1	V2	V3	V1	V2	V3	V1	V2	V3	V1	V2	V3	V1	V2	V3	V1	V2	V3
Dati sonori ventilconvettori (2)																						
Livello di potenza sonora	dB(A)	35,0	46,0	51,0	34,0	41,0	48,0	37,0	44,0	51,0	42,0	51,0	56,0	42,0	51,0	57,0	50,0	57,0	62,0	51,0	57,0	62,0
Livello di pressione sonora	dB(A)	27,0	38,0	43,0	26,0	33,0	40,0	29,0	36,0	43,0	34,0	43,0	48,0	34,0	43,0	49,0	42,0	49,0	54,0	43,0	49,0	54,0
Scambiatore di calore a pacco alettato																						
Contenuto acqua scambiatore principale	l	0,5			0,8			1,0			1,0			1,2			1,2			1,8		
Contenuto acqua scambiatore secondario	l	0,2			0,3			0,3			0,3			0,4			0,4			0,7		

(1) Aria ambiente 20 °C b.s.; Acqua (in/out) 65 °C/55 °C; EUROVENT
(2) Aermec determina il valore della potenza sonora sulla base di misure effettuate in accordo con la normativa UNI EN 16583:15, nel rispetto della certificazione Eurovent.

DATI PRESTAZIONALI UNITÀ CON PREVALENZA (EUROVENT CERTIFICATO FCP-H)

2 tubi

		FCZ200P0			FCZ250P0			FCZ300P0			FCZ350P0			FCZ400P0			FCZ450P0			FCZ500P0		
		2	4	6	2	4	6	1	4	6	1	4	6	1	3	6	1	3	6	1	5	6
		L	M	H	L	M	H	L	M	H	L	M	H	L	M	H	L	M	H	L	M	H
Prestazioni in riscaldamento 70 °C / 60 °C (1)																						
Potenza termica	kW	2,11	3,00	3,32	2,29	3,24	3,60	3,50	5,03	5,45	3,80	5,59	6,10	4,49	6,02	6,74	4,79	6,62	7,40	5,27	7,22	7,59
Portata acqua utenza	l/h	182	258	285	197	279	310	301	433	469	327	481	524	386	517	580	412	569	637	453	621	652
Perdita di carico lato utenza	kPa	7	12	15	9	16	19	8	15	18	9	18	21	11	18	22	7	12	15	12	21	23
Prestazioni in riscaldamento 45 °C / 40 °C (2)																						
Potenza termica	kW	1,05	1,49	1,65	1,14	1,61	1,79	1,74	2,50	2,71	1,89	2,78	3,03	2,23	2,99	3,35	2,38	3,29	3,68	2,62	3,59	3,77
Portata acqua utenza	l/h	160	224	248	196	277	308	299	430	466	325	478	521	383	514	576	409	566	633	451	617	648
Perdita di carico lato utenza	kPa	7	12	15	9	16	19	8	15	18	9	18	21	11	18	22	7	12	15	12	21	23
Prestazioni in raffreddamento 7 °C / 12 °C																						
Potenza frigorifera	kW	0,93	1,30	1,44	1,11	1,59	1,74	1,70	2,40	2,63	1,91	2,77	3,00	2,29	3,06	3,41	2,51	3,37	3,79	2,68	3,65	3,82
Potenza frigorifera sensibile	kW	0,74	1,14	1,18	0,83	1,23	1,36	1,27	1,86	2,03	1,34	1,99	2,16	1,66	2,24	2,52	1,76	2,42	2,73	1,94	2,70	2,83
Portata acqua utenza	l/h	160	224	248	191	273	299	292	413	452	328	476	516	394	526	586	432	580	652	461	628	657
Perdita di carico lato utenza	kPa	8	13	15	9	18	21	8	16	18	11	22	25	11	18	22	11	16	20	13	22	24
Ventilatore																						
Tipo	tipo	Centrifugo			Centrifugo			Centrifugo			Centrifugo			Centrifugo			Centrifugo			Centrifugo		
Motore ventilatore	tipo	Asincrono			Asincrono			Asincrono			Asincrono			Asincrono			Asincrono			Asincrono		
Numero	n°	1			1			2			2			2			2			2		
Portata aria	m^3/h	148	226	254	148	226	254	263	404	446	263	404	446	346	487	559	346	487	559	400	592	627
Pressione statica utile	Pa	21	50	63	21	50	63	21	50	61	21	50	61	25	-	66	25	-	66	22	50	56
Potenza assorbita	W	28	41	74	28	41	74	38	55	78	38	55	78	53	63	102	53	63	102	49	80	627
Collegamenti elettrici		V2	V4	V6	V2	V4	V6	V1	V4	V6	V1	V4	V6	V1	V3	V6	V1	V3	V6	V1	V5	V6
Dati sonori ventilconvettori canalizzati (3)																						
Livello di potenza sonora (inlet + radiated)	dB(A)	41,0	56,0	59,0	41,0	56,0	59,0	39,0	51,0	54,0	39,0	51,0	54,0	44,0	54,0	55,0	44,0	54,0	55,0	45,0	55,0	57,0
Livello di potenza sonora (outlet)	dB(A)	37,0	52,0	55,0	37,0	52,0	55,0	35,0	47,0	49,0	35,0	47,0	49,0	40,0	50,0	52,0	40,0	50,0	52,0	41,0	51,0	53,0
Scambiatore di calore a pacco alettato																						
Contenuto acqua scambiatore principale	l	0,5			0,7			0,8			1,0			1,0			1,4			1,0		
Diametro raccordi																						
Scambiatore principale	Ø	1/2"			1/2"			3/4"			3/4"			3/4"			3/4"			3/4"		

		FCZ550P0			FCZ600P0			FCZ650P0			FCZ700P0			FCZ750P0			FCZ900P0			FCZ950P0		
		1	5	6	1	4	7	1	4	7	2	5	7	2	5	7	2	5	7	2	5	7
		L	M	H	L	M	H	L	M	H	L	M	H	L	M	H	L	M	H	L	M	H
Prestazioni in riscaldamento 70 °C / 60 °C (1)																						
Potenza termica	kW	5,81	8,25	8,67	6,86	8,55	10,00	7,63	9,72	11,51	8,77	10,10	10,52	10,02	11,65	12,09	11,81	13,80	14,45	12,43	15,07	16,00
Portata acqua utenza	l/h	500	709	746	590	735	860	656	836	990	754	868	905	862	1002	1040	1016	1187	1242	1069	1296	1375
Perdita di carico lato utenza	kPa	10	19	21	12	20	26	15	23	31	19	25	27	12	15	16	14	18	20	19	26	29
Prestazioni in riscaldamento 45 °C / 40 °C (2)																						
Potenza termica	kW	2,89	4,10	4,31	3,41	4,25	4,97	3,79	4,83	5,72	4,36	5,02	5,23	4,98	5,79	6,01	5,87	6,86	7,18	6,18	7,49	7,95
Portata acqua utenza	l/h	497	705	741	586	731	855	652	831	984	750	863	899	856	996	1034	1009	1180	1235	1063	1288	1367
Perdita di carico lato utenza	kPa	10	19	21	13	20	26	15	23	31	19	25	27	12	15	16	14	18	20	19	26	29
Prestazioni in raffreddamento 7 °C / 12 °C																						
Potenza frigorifera	kW	2,91	4,08	4,28	3,37	4,08	4,65	4,15	5,02	5,67	4,24	4,97	5,18	4,69	5,53	5,80	4,38	5,33	5,95	6,35	7,62	8,07
Potenza frigorifera sensibile	kW	2,07	2,94	3,09	2,70	3,34	3,92	2,93	3,60	4,12	3,24	3,83	4,02	3,53	4,20	4,41	3,11	4,11	4,73	4,20	5,08	5,40
Portata acqua utenza	l/h	500	702	736	580	702	800	715	863	975	731	855	892	807	951	997	753	917	1023	1092	1310	1388
Perdita di carico lato utenza	kPa	12	21	23	15	21	26	16	23	28	20	26	28	12	16	17	10	14	17	18	24	27
Ventilatore																						
Tipo	tipo	Centrifugo			Centrifugo			Centrifugo			Centrifugo			Centrifugo			Centrifugo			Centrifugo		
Motore ventilatore	tipo	Asincrono			Asincrono			Asincrono			Asincrono			Asincrono			Asincrono			Asincrono		
Numero	n°	2			3			3			3			3			3			3		
Portata aria	m^3/h	400	592	627	567	770	920	567	770	920	785	978	1050	785	978	1050	785	978	1050	785	978	1050
Pressione statica utile	Pa	22	50	56	27	50	71	27	50	71	32	50	58	32	50	58	32	50	58	32	50	58
Potenza assorbita	W	49	80	627	66	89	118	66	89	118	92	117	138	92	117	138	92	117	138	92	117	138
Collegamenti elettrici		V1	V5	V6	V1	V4	V7	V1	V4	V7	V2	V5	V7	V2	V5	V7	V2	V5	V7	V2	V5	V7
Dati sonori ventilconvettori canalizzati (3)																						
Livello di potenza sonora (inlet + radiated)	dB(A)	45,0	55,0	57,0	46,0	56,0	61,0	46,0	56,0	61,0	54,0	60,0	62,0	54,0	60,0	62,0	54,0	60,0	62,0	54,0	60,0	62,0
Livello di potenza sonora (outlet)	dB(A)	41,0	51,0	53,0	44,0	54,0	60,0	44,0	54,0	60,0	52,0	59,0	61,0	52,0	59,0	61,0	52,0	59,0	61,0	52,0	59,0	61,0
Scambiatore di calore a pacco alettato																						
Contenuto acqua scambiatore principale	l	1,4			1,2			1,6			1,2			1,6			1,8			2,3		
Diametro raccordi																						
Scambiatore principale	Ø	3/4"			3/4"			3/4"			3/4"			3/4"			3/4"			3/4"		

(1) Aria ambiente 20 °C b.s.; Acqua (in/out) 70 °C/60 °C
(2) Aria ambiente 20 °C b.s.; Acqua (in/out) 45 °C/40 °C; EUROVENT
(3) Aermec determina il valore della potenza sonora sulla base di misure effettuate in accordo con la normativa UNI EN 16583:15, nel rispetto della certificazione Eurovent.

4 tubi

		FCZ201P0			FCZ301P0			FCZ401P0			FCZ501P0			FCZ601P0			FCZ701P0			FCZ901P0		
		2	4	6	1	4	6	1	3	6	1	5	6	1	4	7	2	5	7	2	5	7
		L	M	H	L	M	H	L	M	H	L	M	H	L	M	H	L	M	H	L	M	H
Prestazioni in riscaldamento 65 °C / 55 °C (1)																						
Potenza termica	kW	1,06	1,37	1,48	1,82	2,39	2,55	2,19	2,75	2,99	2,59	3,30	3,34	3,13	3,85	4,35	4,13	4,40	4,60	5,16	5,71	5,77
Portata acqua utenza	l/h	93	120	130	159	210	223	192	240	262	226	290	301	274	336	381	361	385	403	452	500	504
Perdita di carico lato utenza	kPa	5	8	9	8	12	14	5	7	8	6	9	9	9	13	16	16	15	17	10	12	12
Prestazioni in raffreddamento 7 °C / 12 °C																						
Potenza frigorifera	kW	0,93	1,30	1,44	1,70	2,40	2,63	2,29	3,06	3,41	2,68	3,65	3,82	3,37	4,08	4,65	4,24	4,97	5,18	4,38	5,33	5,95
Potenza frigorifera sensibile	kW	0,74	1,14	1,18	1,27	1,86	2,03	1,66	2,24	2,52	1,94	2,70	2,83	2,70	3,34	3,92	3,24	3,83	4,02	3,11	4,11	4,73
Portata acqua utenza	l/h	160	224	248	292	413	452	394	526	586	461	628	657	580	702	800	729	855	28	753	917	1023
Perdita di carico lato utenza	kPa	8	13	15	8	16	18	11	18	22	13	22	24	15	21	26	20	26	28	10	14	17
Ventilatore																						
Tipo	tipo	Centrifugo			Centrifugo			Centrifugo			Centrifugo			Centrifugo			Centrifugo			Centrifugo		
Motore ventilatore	tipo	Asincrono			Asincrono			Asincrono			Asincrono			Asincrono			Asincrono			Asincrono		
Numero	n°	1			2			2			2			3			3			3		
Portata aria	m^3/h	148	226	254	263	404	446	346	487	559	400	592	627	567	770	920	785	978	1050	785	978	1050
Pressione statica utile	Pa	21	50	63	21	50	61	25	50	66	22	50	56	27	50	71	32	50	58	32	50	58
Potenza assorbita	W	28	41	74	38	55	78	53	63	102	49	80	627	66	89	118	92	117	138	92	117	138
Collegamenti elettrici		V2	V4	V6	V1	V4	V6	V1	V3	V6	V1	V5	V6	V1	V4	V7	V2	V5	V7	V2	V5	V7
Dati sonori ventilconvettori canalizzati (2)																						
Livello di potenza sonora (inlet + radiated)	dB(A)	41,0	56,0	59,0	39,0	51,0	54,0	44,0	54,0	55,0	45,0	55,0	57,0	46,0	56,0	61,0	54,0	60,0	62,0	54,0	60,0	62,0
Livello di potenza sonora (outlet)	dB(A)	37,0	52,0	55,0	35,0	47,0	49,0	40,0	50,0	52,0	41,0	51,0	53,0	44,0	54,0	60,0	52,0	59,0	61,0	52,0	59,0	61,0
Scambiatore di calore a pacco alettato																						
Contenuto acqua scambiatore principale	l	0,5			0,8			1,0			1,0			1,2			1,2			1,8		
Contenuto acqua scambiatore secondario	l	0,2			0,3			0,3			0,3			0,4			0,4			0,7		
Diametro raccordi																						
Scambiatore principale	Ø	1/2"			3/4"			3/4"			3/4"			3/4"			3/4"			3/4"		
Scambiatore secondario	Ø	1/2"			1/2"			1/2"			1/2"			1/2"			1/2"			1/2"		

(1) Aria ambiente 20 °C b.s.; Acqua (in/out) 65 °C/55 °C; EUROVENT
(2) Aermec determina il valore della potenza sonora sulla base di misure effettuate in accordo con la normativa UNI EN 16583:15, nel rispetto della certificazione Eurovent.

DIMENSIONI

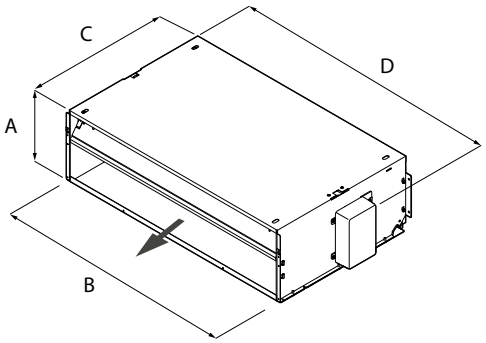

		FCZ101P	FCZ102P	FCZ201P	FCZ202P	FCZ301P	FCZ302P	FCZ401P	FCZ402P	FCZ501P	FCZ502P
Dimensioni e pesi											
A	mm	216	216	216	216	216	216	216	216	216	216
B	mm	412	412	522	522	753	753	973	973	973	973
C	mm	453	453	453	453	453	453	453	453	453	453
D	mm	452	452	562	562	793	793	1013	1013	1013	1013
Peso netto	kg	12,0	13,0	13,0	14,0	15,0	16,0	21,0	22,0	23,0	24,0

		FCZ601P	FCZ602P	FCZ701P	FCZ702P	FCZ801P	FCZ802P	FCZ901P	FCZ1001P
Dimensioni e pesi									
A	mm	216	216	216	216	216	216	216	216
B	mm	1122	1122	1122	1122	1122	1122	1122	1122
C	mm	453	453	453	453	453	453	558	558
D	mm	1147	1147	1147	1147	1147	1147	1147	1147
Peso netto	kg	30,0	31,0	30,0	31,0	30,0	31,0	32,0	32,0

Aermec si riserva la facoltà di apportare in qualsiasi momento tutte le modifiche ritenute necessarie per il miglioramento del prodotto con eventuale modifica dei relativi dati tecnici.

Aermec S.p.A.
Via Roma, 996 - 37040 Bevilacqua (VR) - Italia
Tel. 0442633111 - Telefax 044293577
www.aermec.com

Numero Verde
800-843085

FCZI P

Ventilconvettore per installazione a canale

Potenza frigorifera 0,89 ÷ 8,60 kW
Potenza termica 2,02 ÷ 17,02 kW

- **Risparmio elettrico pari al 50% rispetto ad un ventilconvettore con motore a 3 velocità**
- **Adatto anche per installazioni canalizzate**
- **Comfort totale: ridotte oscillazioni della temperatura e dell'umidità relativa**
- **Installazione verticale e orizzontale**
- **Massima silenziosità**



DESCRIZIONE

Ventilconvettori installabili in qualsiasi tipo d'impianto 2 / 4 tubi e in abbinamento a qualsiasi generatore di calore anche a basse temperature e grazie alla disponibilità di varie versioni e configurazioni, è facile scegliere la soluzione ottimale per qualsiasi esigenza.

CARATTERISTICHE

Gruppo ventilante

Ventilatori centrifughi in materiale plastico antistatico con profilo alare studiato per ottenere elevate prestazioni di portata e prevalenza e contemporaneamente una bassa emissione sonora.
Per le loro caratteristiche consentono di ridurre il consumo energetico rispetto ai normali ventilatori.
Sono bilanciati staticamente e dinamicamente e direttamente accoppiati all'albero motore.
Il motore elettrico è Brushless a variazione continua 0-100% della velocità, che consente l'adattamento preciso alle reali richieste dell'ambiente interno senza oscillazioni di temperatura.

Scambiatore di calore a pacco alettato

Con tubi di rame ed alette in alluminio, lo scambiatore principale standard o maggiorato e l'eventuale scambiatore secondario hanno attacchi idraulici gas femmina e i collettori sono corredati di sfoghi d'aria.
Lo scambiatore non è adatto ad essere utilizzato in atmosfere corrosive o in tutti quegli ambienti in cui si possano generare corrosioni nei confronti dell'alluminio.
Reversibilità degli attacchi idraulici in fase d'installazione solo per le unità con lo scambiatore principale standard, maggiorato o standard con accessorio BV. Non reversibili in tutte le altre configurazioni. Sono comunque disponibili in fase d'ordine le unità con gli attacchi idraulici dello scambiatore a destra.

Bacinella raccolta condensa

Di serie in materiale plastico e fissata alla struttura interna; con scarico condensa esterno.

Filtro aria

Filtro aria classe Coarse 25% per tutte le versioni di facile estrazione e pulizia.

VERSIONI

Versioni da incasso e canalizzate

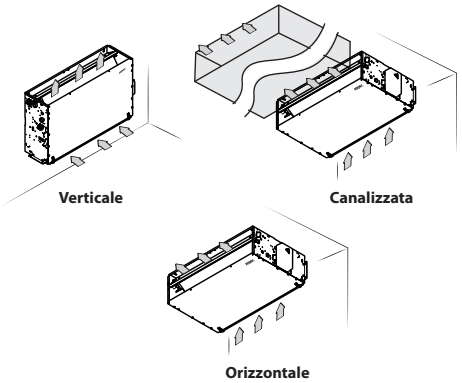

Nella configurazione standard non si ha pressione statica utile disponibile. Qualora fosse necessaria per installazioni canalizzate, bisogna agire sui dip switch del motore, per maggior dettagli fare riferimento alla documentazione tecnica.

GUIDA ALLA SELEZIONE DELLE CONFIGURAZIONI POSSIBILI

Campo	Descrizione
1,2,3,4	FCZI
5,6,7	Taglia 200, 201, 202, 250, 300, 301, 302, 350, 400, 401, 402, 450, 500, 501, 502, 550, 700, 701, 702, 750, 900, 901, 950
8	Scambiatore di calore principale

Campo		Descrizione
9		Scambiatore di calore secondario
10		Versione
	P	Da incasso
	PR	Da incasso con attacchi idraulici sul lato destro

GRANDEZZE DISPONIBILI PER VERSIONE

Taglia		200	201	202	250	300	301	302	350	400	401	402	450
Versioni prodotte per grandezza													
Versioni disponibili per grandezza	P,PR	•	•	•	•	•	•	•	•	•	•	•	•

		500	501	502	550	700	701	702	750	900	901	950
Versioni prodotte per grandezza												
Versioni disponibili per grandezza	P,PR	•	•	•	•	•	•	•	•	•	•	•

ACCESSORI

Pannelli comando

AER503IR: Termostato da incasso a display retroilluminato, tastiera capacitiva e ricevitore ad infrarossi, per il controllo di ventilconvettori sia con motori asincroni che brushless. Il termostato negli impianti 2 tubi può controllare ventilconvettori standard o equipaggiati con resistenza elettrica, con dispositivi di depurazione (Cold Plasma e lampada germicida), con la piastra radiante o con doppia mandata FCZ-D (Dualjet). Inoltre può controllare impianti con pannelli radianti o impianti misti ventilconvettori e pavimento radiante. Essendo anche dotato di un ricevitore ad infrarossi può a sua volta essere controllato dal telecomando VMF-IR.
PRO503: Scatola a parete per i termostati AER503IR e VMF-E4.
PXAI: Termostato da bordo macchina per il controllo di ventilconvettori sia con motori asincroni che brushless, completo di sonda acqua e sonda aria da posizionare negli appositi alloggiamenti e un supporto plastico per fissarlo sulla fiancata dell'unità. Il termostato negli impianti 2 tubi può controllare fan coil standard o equipaggiati con resistenza elettrica, con dispositivi di depurazione (Cold Plasma e lampada germicida) o con la piastra radiante.
SA5: kit sonda aria (L = 15 m) con passacavo blocca sonda.
SW3: Sonda acqua (L = 2.5 m) per il controllo di minima, massima e consente il cambio di stagione automatico ai termostati elettronici dotati di change over lato acqua.
SW5: kit sonda acqua (L = 15m) con tronchetto porta sonda, clip di fissaggio e porta sonda da scambiatore.
TX: Termostato da parete per il controllo di ventilconvettori 2/4 tubi sia con motori asincroni che brushless. Il termostato negli impianti 2 tubi può controllare ventilconvettori standard o equipaggiati con resistenza elettrica, con dispositivi di depurazione aria, con la piastra radiante o con doppia mandata FCZ-D (Dualjet).

AerSuite

L'applicazione AerSuite consente il controllo da remoto dell''interfaccia utente DI24, con termostati VMF-E19/VMF-E19I, attraverso Smart Device con sistema operativo iOS e Android.
Si tratta di un'applicazione per Smartphone e Tablet con la quale l'utente sarà in grado di accedere e gestire da remoto il funzionamento del proprio impianto. Per maggiori informazioni sull'uso dell'applicazione e delle funzioni disponibili fare riferimento alla rispettiva documentazione presente nel sito.



Sistema VMF

DI24: Interfaccia da incasso (scatola 503) con display touch screen da 2,4" da abbinare agli accessori VMF-E19, VMF-E19I. Permette di regolare e monitorare la temperatura all'interno degli ambienti in modo preciso e puntuale; oltre ad accedere ed interagire con le informazioni di funzionamento del proprio impianto, parametri e allarmi, permette di impostare delle fasce orarie. Grazie alla connessione Wi-Fi di cui è dotato, DI24 in abbinamento con la APP AerSuite (disponibile per Android e iOS) può essere comandato anche da remoto. Tutta la programmazione e gran parte delle funzioni vengono effettuate in maniera semplice e intuitiva utilizzando l'APP. Per permettere di personalizzare l'interfaccia in modo che sia perfettamente integrata con lo stile di ogni casa, DI24 è compatibile con le placche delle maggiori marche disponibili in commercio, per saperne di più vi rimandiamo alla nostra documentazione; è comunque disponibile a catalogo come accessorio separato una placca con il suo supporto di colore grigio grafite DI24CP.
VMF-E19I: Termostato per unità inverter da fissare sulla fiancata del ventilconvettore, dotato di serie di sonda aria e di sonda acqua.
VMF-E3: Interfaccia utente a parete, da abbinare agli accessori VMF-E19, VMF-E19I, alle griglie GLF_N/M e GLL_N ed è controllabile tramite comando VMF-IR.
VMF-E4DX: Interfaccia utente a parete. Frontale di colore grigio PANTONE 425C (METAL).
VMF-E4X: Interfaccia utente a parete. Frontale di colore chiaro PANTONE COOL GRAY 1C.
VMF-IR: Interfaccia utente compatibile con il termostato AER503IR, VMF-E3 e con tutte le griglie dei cassette dotate del ricevitore ad infrarossi compatibili con il sistema VMF.
VMF-SW: Sonda acqua (L = 2.5m) da utilizzare eventualmente in sostituzione di quella di serie fornita con i termostati VMF-E19 e VMF-E19I, per l'installazione della stessa a monte della valvola.
VMF-SW1: Sonda acqua (L = 2.5m) aggiuntiva da utilizzare eventualmente per impianti a 4 tubi con i termostati VMF-E19 e VMF-E19I per il controllo di massima nel rango freddo
VMHI: Il pannello VMHI può essere utilizzato come interfaccia utente dei termostati VMF-E19/E19I, delle griglie GLFxN/M o GLLxN oppure come interfaccia del sistema MZC. Ciò che determina che tipo di funzione deve espletare l'interfaccia utente è determinato dalla corretta parametrizzazione dello stesso e dal rispetto delle connessioni elettriche tra interfaccia e termostato o interfaccia e plenum.

Valvole ad acqua

VCZ_X: Kit valvola 3 vie per ventilconvettore con batteria singola attacchi destri (VCZ_X4R) o sinistri (VCZ_X4L) per impianto a 4 tubi. con il circuito "caldo" e "freddo" totalmente separati. Il kit è costituito da 2 valvole isolate a 3 vie e 4 attacchi complete di attuatori elettrotermici, gusci isolanti per le valvole e le relative raccorderie idrauliche. Versione X4L per ventilconvettori ad attacchi sinistri e X4R per ventilconvettori ad attacchi destri. Alimentazione 230V~50Hz.
VCZ41: Kit valvola Kit valvola motorizzata a 3 vie. Il kit è costituito da una valvola con il suo guscio isolante, dall'attuatore e dalla relativa raccorderia idraulica, è adatto all'installazione sui ventilconvettori con attacchi sia a destra sia a sinistra. La valvola se abbinata alla bacinella raccolta condensa BCZ5 o BCZ6 per garantirne un miglior alloggiamento è possibile togliere il guscio isolante.
VCZ4124: Kit valvola Kit valvola motorizzata a 3 vie. Il kit è costituito da una valvola con il suo guscio isolante, dall'attuatore e dalla relativa raccorderia idraulica, è adatto all'installazione sui ventilconvettori con attacchi sia a destra sia a sinistra. La valvola se abbinata alla bacinella raccolta condensa BCZ5 o BCZ6 per garantirne un miglior alloggiamento è possibile togliere il guscio isolante.
VCZ42: Kit valvola Kit valvola motorizzata a 3 vie. Il kit è costituito da una valvola con il suo guscio isolante, dall'attuatore e dalla relativa raccorderia idraulica, è

adatto all'installazione sui ventilconvettori con attacchi sia a destra sia a sinistra. La valvola se abbinata alla bacinella raccolta condensa BCZ5 o BCZ6 per garantirne un miglior alloggiamento è possibile togliere il guscio isolante.
VCZ4224: Kit valvola Kit valvola motorizzata a 3 vie. Il kit è costituito da una valvola con il suo guscio isolante, dall'attuatore e dalla relativa raccorderia idraulica, è adatto all'installazione sui ventilconvettori con attacchi sia a destra sia a sinistra. La valvola se abbinata alla bacinella raccolta condensa BCZ5 o BCZ6 per garantirne un miglior alloggiamento è possibile togliere il guscio isolante.
VCZ43: Kit valvola Kit valvola motorizzata a 3 vie. Il kit è costituito da una valvola con il suo guscio isolante, dall'attuatore e dalla relativa raccorderia idraulica, è adatto all'installazione sui ventilconvettori con attacchi sia a destra sia a sinistra. La valvola se abbinata alla bacinella raccolta condensa BCZ5 o BCZ6 per garantirne un miglior alloggiamento è possibile togliere il guscio isolante.
VCZ4324: Kit valvola Kit valvola motorizzata a 3 vie. Il kit è costituito da una valvola con il suo guscio isolante, dall'attuatore e dalla relativa raccorderia idraulica, è adatto all'installazione sui ventilconvettori con attacchi sia a destra sia a sinistra. La valvola se abbinata alla bacinella raccolta condensa BCZ5 o BCZ6 per garantirne un miglior alloggiamento è possibile togliere il guscio isolante.
VCF44 - 45 - per scambiatore secondario: Kit valvola motorizzata a 3 vie per batteria secondaria solo caldo. Il kit è costituito da una valvola con il suo guscio isolante, dall'attuatore e dalla relativa raccorderia idraulica, è adatto all'installazione sia sui ventilconvettori con attacchi idraulici a destra che a sinistra.
VCZD: Kit valvola motorizzata a 2 vie. Il kit è costituito da una valvola, dall'attuatore e dalla relativa raccorderia idraulica, è adatto all'installazione sia sui ventilconvettori con attacchi a destra che a sinistra.
VJP: Valvola combinata di regolazione e bilanciamento, per impianti 2 e 4 tubi da installare esternamente all'unità, fornita senza raccordi e componentistica idraulica. La valvola, riesce a garantire una portata d'acqua costante nel terminale, all'interno del suo range operativo.

Batteria aggiuntiva (solo caldo)
BV: Scambiatore di calore ad acqua calda ad 1 rango.

Accessori per l'installazione
AMP: Kit per l'installazione pensile
DSC: Kit per lo scarico della condensa.
BC: Bacinella raccolta condensa.
BCZ: Bacinella raccolta condensa. Se con la bacinella raccolta condensa BCZ5 o BCZ6 è prevista anche la valvola VCZ o VCF, per un miglior alloggiamento della valvola stessa è possibile togliere il guscio isolante.

Ventilcassaforma: Dima in lamiera zincata. Consente di ricavare direttamente nel muro uno spazio per l'alloggiamento del ventilconvettore.
MZA: Mobile di copertura con alette fisse.
MZU: Mobile di copertura con alette orientabili.
GA: Griglia di aspirazione con alette fisse
GAF: Griglia di aspirazione con filtro aria e alette fisse
GM: Griglia di mandata con alette orientabili.
PA: Plenum di aspirazione in lamiera zincata completo di raccordi di aspirazione per canali a sezione circolare.
PAF: Plenum di aspirazione che permette di avere ripresa e mandata dallo stesso lato, per tutte quelle instalalzioni in cui si vuole collocare la macchina all'esterno dei locli climatizzati per ridurre al minimo la rumorisità e rendere più agevole la manutenzione.
PM: Plenum di mandata in lamiera zincata e coibentata esternamente, completo di raccordi in materiale plastico per canali a sezioni circolari.
RD: Raccordo diritto di mandata per canalizzazione.
RDA: Raccordo diritto di aspirazione per canalizzazione.
RP: Raccordo di mandata a 90°.
RPA: Raccordo di aspirazione a 90°.

Accessori per la canalizzazione
MZC: Plenum con serrande motorizzate.
RDA_V: Raccordo diritto di aspirazione con flangia rettangolare.
RPA_V: Plenum di aspirazione con flangia rettangolare, entrambe le fiancate hanno un semitranciato circolare Ø 150 mm che è possibile rimuovere.
RDA_C: Raccordo diritto di aspirazione con flange circolari.
PA_V: Plenum di aspirazione con flange circolari in materiale plastico, entrambe le fiancate hanno un semitranciato circolare Ø 150 mm che è possibile rimuovere.
PM_V: Plenum di mandata isolato internamente con flange circolari, entrambe le fiancate hanno un semitranciato circolare Ø 150 mm che è possibile rimuovere.
RPM_V: Plenum di mandata isolato internamente con flangia rettangolare. Entrambe le fiancate hanno un semitranciato circolare Ø 150 mm che è possibile rimuovere.
RDM_V: Raccordo diritto di mandata in lamiera zincata.
RDM_C: Raccordo diritto di mandata isolato internamente, con flange circolari.

COMPATIBILITÀ ACCESSORI

Pannelli comando

Modello	Ver	200	201	202	250	300	301	302	350	400	401	402	450	500	501	502	550	700	701	702	750	900	901	950
AER503IR (1)	P,PR	•	•	•	•	•	•	•	•	•	•	•	•	•	•	•	•	•	•	•	•	•	•	•
PRO503	P,PR	•	•	•	•	•	•	•	•	•	•	•	•	•	•	•	•	•	•	•	•	•	•	•
PXAI	P,PR	•	•	•	•	•	•	•	•	•	•	•	•	•	•	•	•	•	•	•	•	•	•	•
SA5 (2)	P,PR	•	•	•	•	•	•	•	•	•	•	•	•	•	•	•	•	•	•	•	•	•	•	•
SW3 (2)	P,PR	•	•	•	•	•	•	•	•	•	•	•	•	•	•	•	•	•	•	•	•	•	•	•
SW5 (2)	P,PR	•	•	•	•	•	•	•	•	•	•	•	•	•	•	•	•	•	•	•	•	•	•	•
TX (3)	P,PR	•	•	•	•	•	•	•	•	•	•	•	•	•	•	•	•	•	•	•	•	•	•	•

(1) Installazione a parete.
(2) Sonda per i termostati AER503IR-TX se presenti.
(3) Installazione a parete. Se l'assorbimento dell'unità supera i 0,7 A o si voglia una gestione di più unità con un unico termostato, è obbligatorio prevedere la scheda SIT3 e/o SIT5.

Sistema VMF
Per maggiori informazioni sul sistema VMF fare riferimento alla documentazione dedicata.

Sistema VMF

Modello	Ver	200	201	202	250	300	301	302	350	400	401	402	450	500	501	502	550	700	701	702	750	900	901	950
DI24	P,PR	•	•	•	•	•	•	•	•	•	•	•	•	•	•	•	•	•	•	•	•	•	•	•
VMF-E19I (1)	P,PR	•	•	•	•	•	•	•	•	•	•	•	•	•	•	•	•	•	•	•	•	•	•	•
VMF-E3	P,PR	•	•	•	•	•	•	•	•	•	•	•	•	•	•	•	•	•	•	•	•	•	•	•
VMF-E4DX	P,PR	•	•	•	•	•	•	•	•	•	•	•	•	•	•	•	•	•	•	•	•	•	•	•
VMF-E4X	P,PR	•	•	•	•	•	•	•	•	•	•	•	•	•	•	•	•	•	•	•	•	•	•	•
VMF-IR	P,PR	•	•	•	•	•	•	•	•	•	•	•	•	•	•	•	•	•	•	•	•	•	•	•
VMF-SW	P,PR	•	•	•	•	•	•	•	•	•	•	•	•	•	•	•	•	•	•	•	•	•	•	•
VMF-SW1	P,PR	•	•	•	•	•	•	•	•	•	•	•	•	•	•	•	•	•	•	•	•	•	•	•
VMHI	P,PR	•	•	•	•	•	•	•	•	•	•	•	•	•	•	•	•	•	•	•	•	•	•	•

(1) Accessorio obbligatorio.

Valvole ad acqua

Kit valvola per impianti 4 tubi

Modello	Ver	200	201	202	250	300	301	302	350	400	401	402	450	500	501	502	550	700	701	702	750	900	901	950
VCZ1X4L (1)	P,PR	•			•																			

Modello	Ver	200	201	202	250	300	301	302	350	400	401	402	450	500	501	502	550	700	701	702	750	900	901	950
VCZ1X4R (1)	P,PR	•			•																			
VCZ2X4L (1)	P,PR					•			•	•			•	•			•	•			•			
VCZ2X4R (1)	P,PR					•			•	•			•	•			•	•			•			
VCZ3X4L (1)	P,PR																					•		•
VCZ3X4R (1)	P,PR																					•		•

(1) Le valvole possono essere abbinate alle unità qualora sia previsto anche un pannello comandi che le controlli.

Kit valvola a 3 vie

	200	201	202	250	300	301	302	350	400	401	402	450
Batteria principale	VCZ41 VCZ4124	VCZ41 VCZ4124	VCZ41 VCZ4124	VCZ41 VCZ4124	VCZ42 VCZ4224	VCZ42 VCZ4224	VCZ42 VCZ4224	VCZ42 VCZ4224	VCZ42 VCZ4224	VCZ42 VCZ4224	VCZ42 VCZ4224	VCZ42 VCZ4224
Batteria secondaria	-	VCF44 VCF4424	VCF44 VCF4424	-	-	VCF44 VCF4424	VCF44 VCF4424	-	-	VCF44 VCF4424	VCF44 VCF4424	-
Batteria Aggiuntiva "BV"	VCF44 VCF4424	-	-	-	VCF44 VCF4424	-	-	-	VCF44 VCF4424	-	-	-

	500	501	502	550	700	701	702	750	900	901	950
Batteria principale	VCZ42 VCZ4224	VCZ42 VCZ4224	VCZ42 VCZ4224	VCZ42 VCZ4224	VCZ42 VCZ4224	VCZ42 VCZ4224	VCZ42 VCZ4224	VCZ42 VCZ4224	VCZ43 VCZ4324	VCZ43 VCZ4324	VCZ43 VCZ4324
Batteria secondaria	-	VCF44 VCF4424	VCF44 VCF4424	-	-	VCF44 VCF4424	VCF44 VCF4424	-	-	VCF45 VCF4524	-
Batteria Aggiuntiva "BV"	VCF44 VCF4424	-	-	-	VCF44 VCF4424	-	-	-	VCF45 VCF4524	-	-

VCF41 - 42 - 43; VCF44 - 45 (230V~50Hz)
VCF4124 - 4224 - 4324; VCF4424 - 4524 (24V)

Kit valvole a 2 vie

	200	201	202	250	300	301	302	350	400	401	402	450
Batteria principale	VCZD1 VCZD124	VCZD1 VCZD124	VCZD1 VCZD124	VCZD1 VCZD124	VCZD2 VCZD224	VCZD2 VCZD224	VCZD2 VCZD224	VCZD2 VCZD224	VCZD2 VCZD224	VCZD2 VCZD224	VCZD2 VCZD224	VCZD2 VCZD224
Batteria secondaria	-	VCFD4 VCFD424	VCFD4 VCFD424	-	-	VCFD4 VCFD424	VCFD4 VCFD424	-	-	VCFD4 VCFD424	VCFD4 VCFD424	-
Batteria Aggiuntiva "BV"	VCFD4 VCFD424	-	-	-	VCFD4 VCFD424	-	-	-	VCFD4 VCFD424	-	-	-

	500	501	502	550	700	701	702	750	900	901	950
Batteria principale	VCZD2 VCZD224	VCZD2 VCZD224	VCZD2 VCZD224	VCZD2 VCZD224	VCZD2 VCZD224	VCZD2 VCZD224	VCZD2 VCZD224	VCZD2 VCZD224	VCZD3 VCZD324	VCZD3 VCZD324	VCZD3 VCZD324
Batteria secondaria	-	VCFD4 VCFD424	VCFD4 VCFD424	-	-	VCFD4 VCFD424	VCFD4 VCFD424	-	-	VCFD4 VCFD424	-
Batteria Aggiuntiva "BV"	VCFD4 VCFD424	-	-	-	VCFD4 VCFD424	-	-	-	VCFD4 VCFD424	-	-

VCZD1 - 2 - 3; VCFD4 (230V~50Hz)
VCZD124 - 224 - 324; VCF424 (24V)

Kit valvola combinata di regolazione e bilanciamento

Modello	Ver	200	201	202	250	300	301	302	350	400	401	402	450	500	501	502	550	700	701	702	750	900	901	950
VJP060 (1)	P,PR	•	•	•	•	•	•	•	•															
VJP060M (2)	P,PR	•	•	•	•	•	•	•	•															
VJP090 (1)	P,PR									•	•	•	•	•	•	•	•							
VJP090M (2)	P,PR									•	•	•	•	•	•	•	•							
VJP150 (1)	P,PR																	•	•	•	•	•	•	•
VJP150M (2)	P,PR																	•	•	•	•	•	•	•

(1) 230V~50Hz
(2) 24V

Batteria aggiuntiva (solo caldo)

Batteria aggiuntiva solo caldo

Modello	Ver	200	201	202	250	300	301	302	350	400	401	402	450	500	501	502	550	700	701	702	750	900	901	950
BV122 (1)	P,PR	•																						
BV132 (1)	P,PR					•																		
BV142 (1)	P,PR									•				•										
BV162 (1)	P,PR																					•		
BVZ800 (1)	P,PR																	•						

(1) Non disponibile per le taglie con batteria principale maggiorata.

Accessori per l'installazione

Kit per l'installazione pensile

Modello	Ver	200	201	202	250	300	301	302	350	400	401	402	450	500	501	502	550	700	701	702	750	900	901	950
AMP20	P,PR	•	•	•	•	•	•	•	•	•	•	•	•	•	•	•	•							
AMPZ	P,PR																	•	•	•	•	•	•	•

Bacinella raccolta condensa

Modello	Ver	200	201	202	250	300	301	302	350	400	401	402	450	500	501	502	550	700	701	702	750	900	901	950
BCZ4 (1)	P,PR	•	•	•	•	•	•	•	•	•	•	•	•	•	•	•	•	•	•	•	•	•	•	•
BCZ5 (2)	P,PR	•	•	•	•	•	•	•	•	•	•	•	•	•	•	•	•	•	•	•	•			
BCZ6 (2)	P,PR																					•	•	•

(1) Per installazione verticale.
(2) Per installazione orizzontale.

Modello	Ver	200	201	202	250	300	301	302	350	400	401	402	450	500	501	502	550	700	701	702	750	900	901	950
BC8 (1)	P,PR	•	•	•	•	•	•	•	•	•	•	•	•	•	•	•	•	•	•	•	•			
BC9 (1)	P,PR																					•	•	•

(1) Per installazione orizzontale.

Dispositivo rilancio condensa

Modello	Ver	200	201	202	250	300	301	302	350	400	401	402	450	500	501	502	550	700	701	702	750	900	901	950
DSCZ4 (1)	P,PR	•	•	•	•	•	•	•	•	•	•	•	•	•	•	•	•	•	•	•	•	•	•	•

(1) DSCZ4 per problemi di spazio all'interno dell'unità, non può essere montato assieme con gli accessori AMP/AMPZ le valvole VCZ1-2-3-4 X4L/R, con tutte le bacinelle raccolta condensa. Con i termostati VMF-E19/E19I, vi chiediamo di contattare la sede.

Ventilcassafoma

Modello	Ver	200	201	202	250	300	301	302	350	400	401	402	450	500	501	502	550	700	701	702	750	900	901	950
CHF22	P,PR	•	•	•	•																			
CHF32	P,PR					•	•	•	•															
CHF42	P,PR									•	•	•	•	•	•	•	•							
CHF62	P,PR																	•	•	•	•	•	•	•

Mobile di copertura con alette fisse.

Modello	Ver	200	201	202	250	300	301	302	350	400	401	402	450	500	501	502	550	700	701	702	750	900	901	950
MZA200	P,PR	•	•	•	•																			
MZA300	P,PR					•	•	•	•															
MZA500	P,PR									•	•	•	•	•	•	•	•							
MZA800	P,PR																	•	•	•	•			
MZA900	P,PR																					•	•	•

Mobile di copertura con alette orientabili.

Modello	Ver	200	201	202	250	300	301	302	350	400	401	402	450	500	501	502	550	700	701	702	750	900	901	950
MZU100	P,PR	•	•	•	•																			
MZU300	P,PR					•	•	•	•															
MZU500	P,PR									•	•	•	•	•	•	•	•							
MZU800	P,PR																	•	•	•	•			
MZU900	P,PR																					•	•	•

Accessori per l'installazione pensile e canalizzata

Griglia di aspirazione inferiore

Modello	Ver	200	201	202	250	300	301	302	350	400	401	402	450	500	501	502	550	700	701	702	750	900	901	950
GA22	P,PR	•	•	•	•																			
GA32	P,PR					•	•	•	•															
GA42	P,PR									•	•	•	•	•	•	•	•							
GA62	P,PR																	•	•	•	•	•	•	•

Griglie di aspirazione con alette fisse e filtro

Modello	Ver	200	201	202	250	300	301	302	350	400	401	402	450	500	501	502	550	700	701	702	750	900	901	950
GAF22	P,PR	•	•	•	•																			
GAF32	P,PR					•	•	•	•															
GAF42	P,PR									•	•	•	•	•	•	•	•							
GAF62	P,PR																	•	•	•	•	•	•	•

Griglie di mandata con alette orientabili

Modello	Ver	200	201	202	250	300	301	302	350	400	401	402	450	500	501	502	550	700	701	702	750	900	901	950
GM22	P,PR	•	•	•	•																			
GM32	P,PR					•	•	•	•															
GM42	P,PR									•	•	•	•	•	•	•	•							
GM62	P,PR																	•	•	•	•	•	•	•

Plenum di aspirazione in lamiera zincata completo di raccordi per canali circolari

Modello	Ver	200	201	202	250	300	301	302	350	400	401	402	450	500	501	502	550	700	701	702	750	900	901	950
PA22	P,PR	•	•	•	•																			
PA32	P,PR					•	•	•	•															
PA42	P,PR									•	•	•	•	•	•	•	•							
PA62	P,PR																	•	•	•	•	•	•	•

Plenum di aspirazione che permette di avere ripresa e mandata dallo stesso lato

Modello	Ver	200	201	202	250	300	301	302	350	400	401	402	450	500	501	502	550	700	701	702	750	900	901	950
PA22F	P,PR	•	•	•	•																			

Modello	Ver	200	201	202	250	300	301	302	350	400	401	402	450	500	501	502	550	700	701	702	750	900	901	950
PA32F	P,PR					•	•	•	•															
PA42F	P,PR									•	•	•	•	•	•	•	•							
PA62F	P,PR																	•	•	•	•	•	•	•

Plenum di mandata con flange circolari.

Modello	Ver	200	201	202	250	300	301	302	350	400	401	402	450	500	501	502	550	700	701	702	750	900	901	950
PM22	P,PR	•	•	•	•																			
PM32	P,PR					•	•	•	•															
PM42	P,PR									•	•	•	•	•	•	•	•							
PM62	P,PR																	•	•	•	•	•	•	•

Raccordo diritto di mandata

Modello	Ver	200	201	202	250	300	301	302	350	400	401	402	450	500	501	502	550	700	701	702	750	900	901	950
RD22	P,PR	•	•	•	•																			
RD32	P,PR					•	•	•	•															
RD42	P,PR									•	•	•	•	•	•	•	•							
RD62	P,PR																	•	•	•	•	•	•	•

Raccordo diritto di aspirazione

Modello	Ver	200	201	202	250	300	301	302	350	400	401	402	450	500	501	502	550	700	701	702	750	900	901	950
RDA22	P,PR	•	•	•	•																			
RDA32	P,PR					•	•	•	•															
RDA42	P,PR									•	•	•	•	•	•	•	•							
RDA62	P,PR																	•	•	•	•	•	•	•

Raccordo di mandata a 90°.

Modello	Ver	200	201	202	250	300	301	302	350	400	401	402	450	500	501	502	550	700	701	702	750	900	901	950
RP22	P,PR	•	•	•	•																			
RP32	P,PR					•	•	•	•															
RP42	P,PR									•	•	•	•	•	•	•	•							
RP62	P,PR																	•	•	•	•	•	•	•

Raccordo di aspirazione a 90°.

Modello	Ver	200	201	202	250	300	301	302	350	400	401	402	450	500	501	502	550	700	701	702	750	900	901	950
RPA22	P,PR	•	•	•	•																			
RPA32	P,PR					•	•	•	•															
RPA42	P,PR									•	•	•	•	•	•	•	•							
RPA62	P,PR																	•	•	•	•	•	•	•

Accessori per la canalizzazione

Plenum con serrande motorizzate.

Modello	Ver	200	201	202	250	300	301	302	350	400	401	402	450	500	501	502	550	700	701	702	750	900	901	950
MZC220	P,PR	•	•	•	•																			
MZC320	P,PR					•	•	•	•															
MZC530	P,PR									•	•	•	•	•	•	•	•							
MZC830	P,PR																	•	•	•	•	•	•	•

Raccordo diritto di aspirazione con flangia rettangolare.

Modello	Ver	200	201	202	250	300	301	302	350	400	401	402	450	500	501	502	550	700	701	702	750	900	901	950
RDA000V	P,PR	•	•	•	•																			
RDA100V	P,PR					•	•	•	•															
RDA200V	P,PR									•	•	•	•	•	•	•	•							
RDA300V	P,PR																	•	•	•	•	•	•	•

Plenum di aspirazione con flangia rettangolare.

Modello	Ver	200	201	202	250	300	301	302	350	400	401	402	450	500	501	502	550	700	701	702	750	900	901	950
RPA000V	P,PR	•	•	•	•																			
RPA100V	P,PR					•	•	•	•															
RPA200V	P,PR									•	•	•	•	•	•	•	•							
RPA300V	P,PR																	•	•	•	•	•	•	•

Plenum di aspirazione con flange circolari in materiale plastico.

Modello	Ver	200	201	202	250	300	301	302	350	400	401	402	450	500	501	502	550	700	701	702	750	900	901	950
PA000V	P,PR	•	•	•	•																			
PA100V	P,PR					•	•	•	•															
PA200V	P,PR									•	•	•	•	•	•	•	•							
PA300V	P,PR																	•	•	•	•	•	•	•

Plenum di mandata isolato internamente con flange circolari.

Modello	Ver	200	201	202	250	300	301	302	350	400	401	402	450	500	501	502	550	700	701	702	750	900	901	950
PM000V	P,PR	•	•	•	•																			
PM100V	P,PR					•	•	•	•															
PM200V	P,PR									•	•	•	•	•	•	•	•							
PM300V	P,PR																	•	•	•	•	•	•	•

Plenum di mandata isolato internamente con flangia rettangolare.

Modello	Ver	200	201	202	250	300	301	302	350	400	401	402	450	500	501	502	550	700	701	702	750	900	901	950
RPM000V	P,PR	•	•	•	•																			
RPM100V	P,PR					•	•	•	•															
RPM200V	P,PR									•	•	•	•	•	•	•	•							
RPM300V	P,PR																	•	•	•	•	•	•	•

Raccordo diritto di mandata in lamiera zincata.

Modello	Ver	200	201	202	250	300	301	302	350	400	401	402	450	500	501	502	550	700	701	702	750	900	901	950
RDM000V	P,PR	•	•	•	•																			
RDM100V	P,PR					•	•	•	•															
RDM200V	P,PR									•	•	•	•	•	•	•	•							
RDM300V	P,PR																	•	•	•	•	•	•	•

Raccordo diritto di mandata isolato internamente, con flange circolari.

Modello	Ver	200	201	202	250	300	301	302	350	400	401	402	450	500	501	502	550	700	701	702	750	900	901	950
RDMC000V	P,PR	•	•	•	•																			
RDMC100V	P,PR					•	•	•	•															
RDMC200V	P,PR									•	•	•	•	•	•	•	•							
RDMC300V	P,PR																	•	•	•	•	•	•	•

DATI PRESTAZIONALI UNITÀ SENZA PREVALENZA (EUROVENT CERTIFICATO FC-H)

2 tubi

		FCZI200P			FCZI250P			FCZI300P			FCZI350P			FCZI400P			FCZI450P		
		1	2	3	1	2	3	1	2	3	1	2	3	1	2	3	1	2	3
		L	M	H	L	M	H	L	M	H	L	M	H	L	M	H	L	M	H
Prestazioni in riscaldamento 70 °C / 60 °C (1)																			
Potenza termica	kW	2,02	2,95	3,70	2,20	3,18	4,05	3,47	4,46	5,50	3,77	4,92	6,15	4,32	5,74	7,15	4,57	6,29	7,82
Portata acqua utenza	l/h	177	258	324	193	278	355	304	391	482	330	431	539	379	503	627	400	551	685
Perdita di carico lato utenza	kPa	6	12	18	7	15	23	7	12	18	8	14	20	9	16	24	6	11	16
Prestazioni in riscaldamento 45 °C / 40 °C (2)																			
Potenza termica	kW	1,00	1,46	1,84	1,09	1,58	2,01	1,72	2,21	2,73	1,87	2,44	3,06	2,14	2,85	3,55	2,27	3,12	3,88
Portata acqua utenza	l/h	174	254	319	190	274	350	299	385	475	325	425	531	373	495	617	394	543	675
Perdita di carico lato utenza	kPa	6	12	18	8	15	22	8	12	18	8	14	20	10	16	24	6	11	16
Ventilatore																			
Tipo	tipo	Centrifugo			Centrifugo			Centrifugo			Centrifugo			Centrifugo			Centrifugo		
Motore ventilatore	tipo	Inverter			Inverter			Inverter			Inverter			Inverter			Inverter		
Numero	n°	1			1			2			2			2			2		
Portata aria	m^3/h	140	220	290	140	220	290	260	350	450	260	350	450	330	460	600	330	460	600
Potenza assorbita	W	7	8	14	7	8	14	5	7	13	5	7	13	5	10	18	5	10	18
Segnale 0-10V	%	44	68	90	44	68	90	52	70	90	52	70	90	49	68	90	49	68	90
Dati sonori ventilconvettori (3)																			
Livello di potenza sonora	dB(A)	35,0	46,0	51,0	35,0	46,0	51,0	34,0	41,0	48,0	34,0	41,0	48,0	37,0	44,0	51,0	37,0	44,0	51,0
Livello di pressione sonora	dB(A)	27,0	38,0	43,0	27,0	38,0	43,0	26,0	33,0	40,0	26,0	33,0	40,0	29,0	36,0	43,0	29,0	36,0	43,0
Scambiatore di calore a pacco alettato																			
Contenuto acqua scambiatore principale	l	0,5			0,7			0,8			1,0			1,0			1,4		
Diametro raccordi																			
Scambiatore principale	Ø	1/2"			1/2"			3/4"			3/4"			3/4"			3/4"		

		FCZI500P			FCZI550P			FCZI700P			FCZI750P			FCZI900P			FCZI950P		
		1	2	3	1	2	3	1	2	3	1	2	3	1	2	3	1	2	3
		L	M	H	L	M	H	L	M	H	L	M	H	L	M	H	L	M	H
Prestazioni in riscaldamento 70 °C / 60 °C (1)																			
Potenza termica	kW	5,27	7,31	8,50	5,82	8,34	9,75	8,10	9,80	11,00	9,10	11,30	12,50	10,77	13,35	15,14	11,20	14,42	17,10
Portata acqua utenza	l/h	462	641	745	510	731	855	710	860	964	798	991	1096	945	1171	1328	982	1264	1500
Perdita di carico lato utenza	kPa	12	21	28	10	20	26	17	24	29	10	15	18	12	17	22	16	24	33
Prestazioni in riscaldamento 45 °C / 40 °C (2)																			
Potenza termica	kW	2,62	3,63	4,22	2,89	4,14	4,85	4,03	4,87	5,47	4,52	5,62	6,21	5,35	6,64	7,53	5,57	7,17	8,50
Portata acqua utenza	l/h	455	631	734	502	720	842	699	846	950	786	975	1079	930	1152	1307	967	1245	1476
Perdita di carico lato utenza	kPa	12	21	28	10	20	26	16	24	29	10	14	18	12	17	22	15	24	33
Ventilatore																			
Tipo	tipo	Centrifugo			Centrifugo			Centrifugo			Centrifugo			Centrifugo			Centrifugo		
Motore ventilatore	tipo	Inverter			Inverter			Inverter			Inverter			Inverter			Inverter		
Numero	n°	2			2			3			3			3			3		
Portata aria	m^3/h	400	600	720	400	600	720	700	930	1140	700	930	1140	700	930	1140	700	930	1140
Potenza assorbita	W	7	18	31	4	10	19	30	40	80	30	40	80	30	40	80	30	40	80
Segnale 0-10V	%	50	74	90	50	74	90	56	72	90	56	72	90	56	72	90	56	72	90
Dati sonori ventilconvettori (3)																			
Livello di potenza sonora	dB(A)	42,0	51,0	56,0	42,0	51,0	56,0	50,0	57,0	62,0	50,0	57,0	62,0	51,0	57,0	62,0	51,0	57,0	62,0
Livello di pressione sonora	dB(A)	34,0	43,0	48,0	34,0	43,0	48,0	42,0	49,0	54,0	42,0	49,0	54,0	43,0	49,0	54,0	43,0	49,0	54,0
Scambiatore di calore a pacco alettato																			
Contenuto acqua scambiatore principale	l	1,0			1,4			1,2			1,6			1,8			2,3		
Diametro raccordi																			
Scambiatore principale	Ø	3/4"			3/4"			3/4"			3/4"			3/4"			3/4"		

(1) Aria ambiente 20 °C b.s.; Acqua (in/out) 70 °C/60 °C
(2) Aria ambiente 20 °C b.s.; Acqua (in/out) 45 °C/40 °C; EUROVENT
(3) Aermec determina il valore della potenza sonora sulla base di misure effettuate in accordo con la normativa UNI EN 16583:15, nel rispetto della certificazione Eurovent.

4 tubi

		FCZI201P			FCZI301P			FCZI401P			FCZI501P			FCZI701P			FCZI901P		
		1	2	3	1	2	3	1	2	3	1	2	3	1	2	3	1	2	3
		L	M	H	L	M	H	L	M	H	L	M	H	L	M	H	L	M	H
Prestazioni in riscaldamento 65 °C / 55 °C (1)																			
Potenza termica	kW	1,02	1,35	1,60	1,80	2,18	2,56	2,21	2,65	3,12	2,59	3,34	3,73	3,66	4,29	4,94	4,73	5,63	5,72
Portata acqua utenza	l/h	89	118	140	158	191	224	186	232	273	227	293	327	320	375	437	414	492	501
Perdita di carico lato utenza	kPa	4	8	10	16	23	30	4	6	8	6	8	10	11	14	18	8	12	12
Prestazioni in raffreddamento 7 °C / 12 °C																			
Potenza frigorifera	kW	0,89	1,28	1,60	1,68	2,17	2,65	2,20	2,92	3,60	2,68	3,69	4,25	3,92	4,89	5,50	4,29	5,00	6,91
Potenza frigorifera sensibile	kW	0,71	1,05	1,33	1,26	1,65	2,04	1,59	2,14	2,67	1,94	2,73	3,18	2,99	3,76	4,30	2,97	3,78	5,68
Portata acqua utenza	l/h	153	221	275	288	374	456	379	503	619	460	634	731	675	841	946	738	860	1189
Perdita di carico lato utenza	kPa	6	12	18	8	13	18	10	16	24	13	22	29	16	24	30	10	12	22
Ventilatore																			
Tipo	tipo	Centrifugo																	
Motore ventilatore	tipo	Inverter																	
Numero	n°	1			2			2			2			3			3		
Portata aria	m^3/h	140	220	290	260	350	450	330	460	600	400	600	720	700	930	1140	700	930	1140
Potenza assorbita	W	7	8	14	5	7	13	5	10	18	7	16	31	30	40	80	30	40	80
Segnale 0-10V	%	44	68	90	52	70	90	49	68	90	50	74	90	56	72	90	56	72	90
Dati sonori ventilconvettori (2)																			
Livello di potenza sonora	dB(A)	35,0	46,0	51,0	34,0	41,0	48,0	37,0	44,0	51,0	42,0	51,0	56,0	50,0	57,0	62,0	51,0	57,0	62,0
Livello di pressione sonora	dB(A)	27,0	38,0	43,0	26,0	33,0	40,0	29,0	36,0	43,0	34,0	43,0	48,0	42,0	49,0	54,0	43,0	49,0	54,0
Scambiatore di calore a pacco alettato																			
Contenuto acqua scambiatore principale	l	0,5			0,8			1,0			1,0			1,2			1,8		
Contenuto acqua scambiatore secondario	l	0,2			0,3			0,3			0,3			0,4			0,7		
Diametro raccordi																			
Scambiatore principale	Ø	1/2"			3/4"			3/4"			3/4"			3/4"			3/4"		
Scambiatore secondario	Ø	1/2"																	

(1) Aria ambiente 20 °C b.s.; Acqua (in/out) 65 °C/55 °C; EUROVENT
(2) Aermec determina il valore della potenza sonora sulla base di misure effettuate in accordo con la normativa UNI EN 16583:15, nel rispetto della certificazione Eurovent.

DATI PRESTAZIONALI UNITÀ CON PREVALENZA (CERTIFICATO EUROVENT FCP-H)

2 tubi

		FCZI200P			FCZI250P			FCZI300P			FCZI350P			FCZI400P			FCZI450P			FCZI500P			FCZI550P		
		1	2	3	1	2	3	1	2	3	1	2	3	1	2	3	1	2	3	1	2	3	1	2	3
		L	M	H	L	M	H	L	M	H	L	M	H	L	M	H	L	M	H	L	M	H	L	M	H
Prestazioni in riscaldamento 70 °C / 60 °C (1)																									
Potenza termica	kW	1,81	3,16	3,34	2,01	3,40	3,62	3,08	4,83	5,23	3,32	5,43	5,83	3,96	5,85	6,34	4,10	6,44	6,96	5,39	7,28	7,63	5,92	8,37	8,71
Portata acqua utenza	l/h	156	272	287	173	292	311	265	415	450	285	467	502	341	503	545	353	554	599	464	626	656	509	720	749
Perdita di carico lato utenza	kPa	6	13	16	7	17	19	7	14	16	7	17	19	9	17	19	5	12	13	12	22	23	11	20	21
Prestazioni in riscaldamento 45 °C / 40 °C (2)																									
Potenza termica	kW	0,90	1,57	1,66	1,00	1,69	1,80	1,53	2,40	2,60	1,65	2,70	2,90	1,97	2,91	3,15	2,04	3,20	3,46	2,68	3,62	3,79	2,94	4,16	4,33
Portata acqua utenza	l/h	155	270	288	172	291	308	263	413	447	284	464	499	339	501	542	351	550	595	461	623	652	506	715	745
Perdita di carico lato utenza	kPa	6	13	16	7	17	19	7	14	16	7	17	19	9	17	19	5	12	13	12	22	23	11	20	21
Prestazioni in raffreddamento 7 °C / 12 °C																									
Potenza frigorifera	kW	0,80	1,37	1,45	0,95	1,67	1,76	1,40	2,38	2,53	1,66	2,70	2,88	2,03	2,98	3,21	2,22	3,28	3,55	2,73	3,68	3,84	2,97	4,15	4,31
Potenza frigorifera sensibile	kW	0,63	1,13	1,20	0,70	1,29	1,37	1,10	1,82	1,94	1,15	1,94	2,07	1,45	2,18	2,36	1,54	2,35	2,56	1,98	2,73	2,85	2,11	2,98	3,12
Portata acqua utenza	l/h	138	236	249	163	287	303	241	409	435	285	464	495	349	512	552	382	564	610	469	633	660	511	714	741
Perdita di carico lato utenza	kPa	5	13	16	8	17	19	7	14	16	9	17	19	9	17	19	8	12	13	13	22	23	12	20	21
Ventilatore																									
Tipo	tipo	Centrifugo																							
Motore ventilatore	tipo	Inverter																							
Numero	n°	1			1			2			2			2			2			2			2		
Portata aria	m³/h	123	240	257	123	240	257	225	390	424	225	390	424	300	470	515	300	470	515	410	600	630	410	600	630
Pressione statica utile	Pa	13	50	57	13	50	57	16	50	59	16	50	53	20	50	60	20	50	56	23	50	55	23	50	55
Potenza assorbita	W	7	27	31	7	27	31	10	11	40	10	30	40	14	38	48	14	38	48	18	50	60	18	50	60
Segnale 0-10V	%	43	84	90	43	84	90	48	83	90	48	83	90	52	82	90	52	82	90	58	85	90	58	85	90
Dati sonori ventilconvettori canalizzati (3)																									
Livello di potenza sonora (inlet + radiated)	dB(A)	37,0	57,0	59,0	37,0	57,0	59,0	36,0	50,0	53,0	36,0	50,0	53,0	43,0	53,0	55,0	43,0	53,0	55,0	45,0	56,0	57,0	45,0	56,0	57,0
Livello di potenza sonora (outlet)	dB(A)	33,0	53,0	55,0	33,0	53,0	55,0	32,0	47,0	49,0	32,0	47,0	49,0	39,0	49,0	52,0	39,0	49,0	52,0	42,0	52,0	52,0	42,0	52,0	52,0
Scambiatore di calore a pacco alettato																									
Contenuto acqua scambiatore principale	l	0,5			0,7			0,8			1,0			1,0			1,4			1,0			1,4		
Diametro raccordi																									
Scambiatore principale	Ø	1/2"			1/2"			3/4"			3/4"			3/4"			3/4"			3/4"			3/4"		

		FCZI700P			FCZI750P			FCZI900P			FCZI950P		
		1	2	3	1	2	3	1	2	3	1	2	3
		L	M	H	L	M	H	L	M	H	L	M	H
Prestazioni in riscaldamento 70 °C / 60 °C (1)													
Potenza termica	kW	5,33	8,34	8,88	6,17	9,52	10,15	6,58	11,15	11,87	6,68	11,63	12,66
Portata acqua utenza	l/h	468	732	779	541	835	890	566	958	1021	574	1000	1088
Perdita di carico lato utenza	kPa	8	17	20	5	11	12	5	13	14	6	17	19
Prestazioni in riscaldamento 45 °C / 40 °C (2)													
Potenza termica	kW	2,67	4,15	4,40	2,46	4,69	5,00	3,27	5,54	5,90	3,32	5,78	6,29
Portata acqua utenza	l/h	460	720	767	418	806	860	562	953	1015	571	994	1082
Perdita di carico lato utenza	kPa	8	18	20	3	11	12	5	13	14	6	17	19
Prestazioni in raffreddamento 7 °C / 12 °C													
Potenza frigorifera	kW	2,20	4,00	4,30	2,60	4,41	4,70	2,81	4,80	5,20	3,58	6,00	6,46
Potenza frigorifera sensibile	kW	1,71	3,00	3,20	1,90	3,30	3,50	2,10	3,60	3,90	2,33	3,94	4,27
Portata acqua utenza	l/h	378	688	739	447	760	818	483	825	894	616	1032	1111
Perdita di carico lato utenza	kPa	7	18	20	4	11	12	5	13	14	7	17	19
Ventilatore													
Tipo	tipo	Centrifugo											
Motore ventilatore	tipo	Inverter											
Numero	n°	3			3			3			3		
Portata aria	m³/h	405	730	799	405	730	799	405	730	799	405	730	799
Pressione statica utile	Pa	15	50	60	15	50	60	15	50	60	15	50	60
Potenza assorbita	W	21	61	78	21	61	78	21	61	78	21	61	78
Segnale 0-10V	%	46	82	90	46	82	90	45	84	90	45	84	90
Dati sonori ventilconvettori canalizzati (3)													
Livello di potenza sonora (inlet + radiated)	dB(A)	41,0	55,0	58,0	41,0	55,0	58,0	44,0	55,0	58,0	44,0	55,0	58,0
Livello di potenza sonora (outlet)	dB(A)	36,0	51,0	54,0	36,0	51,0	54,0	40,0	51,0	54,0	40,0	51,0	54,0
Scambiatore di calore a pacco alettato													
Contenuto acqua scambiatore principale	l	1,2			1,6			1,8			2,3		
Diametro raccordi													
Scambiatore principale	Ø	3/4"											

(1) Aria ambiente 20 °C b.s.; Acqua (in/out) 70 °C/60 °C
(2) Aria ambiente 20 °C b.s.; Acqua (in/out) 45 °C/40 °C; EUROVENT
(3) Aermec determina il valore della potenza sonora sulla base di misure effettuate in accordo con la normativa UNI EN 16583:15, nel rispetto della certificazione Eurovent.

4 tubi

		FCZI201P			FCZI301P			FCZI401P			FCZI501P			FCZI701P			FCZI901P		
		1	2	3	1	2	3	1	2	3	1	2	3	1	2	3	1	2	3
		L	M	H	L	M	H	L	M	H	L	M	H	L	M	H	L	M	H
Prestazioni in riscaldamento 65 °C / 55 °C (1)																			
Potenza termica	kW	0,94	1,42	1,49	1,60	2,34	2,47	1,99	2,69	2,85	2,62	3,59	3,45	2,99	3,70	3,92	3,17	5,09	5,47
Portata acqua utenza	l/h	81	122	128	138	201	212	171	231	245	225	309	297	257	318	337	273	438	470
Perdita di carico lato utenza	kPa	4	9	9	6	12	13	4	7	8	6	9	9	8	12	13	4	10	11
Prestazioni in raffreddamento 7 °C / 12 °C																			
Potenza frigorifera	kW	0,80	1,37	1,45	1,40	2,38	2,53	2,03	2,98	3,21	2,73	3,68	3,84	2,20	4,00	4,30	2,80	4,80	5,24
Potenza frigorifera sensibile	kW	0,63	1,13	1,20	1,10	1,82	1,94	1,45	2,18	2,36	1,98	2,73	2,85	1,71	3,00	3,20	2,10	3,60	3,90
Portata acqua utenza	l/h	138	236	249	241	409	435	349	512	552	469	633	660	378	688	739	482	825	901
Perdita di carico lato utenza	kPa	5	14	16	7	15	17	9	13	20	13	23	25	6	18	20	5	12	13
Ventilatore																			
Tipo	tipo	Centrifugo																	
Motore ventilatore	tipo	Inverter																	
Numero	n°	1			2			2			2			3			3		
Portata aria	m^3/h	123	240	257	225	390	424	300	470	515	410	600	630	405	730	799	405	730	799
Pressione statica utile	Pa	13	50	57	16	50	59	20	50	60	23	50	55	15	50	60	15	50	60
Potenza assorbita	W	7	27	31	10	31	40	14	38	58	18	50	60	21	61	78	21	61	78
Segnale 0-10V	%	43	84	90	48	83	90	52	82	90	58	85	90	46	82	90	45	84	90
Dati sonori ventilconvettori canalizzati (2)																			
Livello di potenza sonora (inlet + radiated)	dB(A)	37,0	57,0	59,0	36,0	50,0	53,0	43,0	53,0	55,0	45,0	56,0	57,0	41,0	55,0	58,0	41,0	55,0	58,0
Livello di potenza sonora (outlet)	dB(A)	33,0	53,0	55,0	32,0	47,0	49,0	39,0	49,0	52,0	42,0	52,0	52,0	36,0	51,0	54,0	36,0	51,0	54,0
Scambiatore di calore a pacco alettato																			
Contenuto acqua scambiatore principale	l	0,5			0,8			1,0			1,0			1,2			1,8		
Contenuto acqua scambiatore secondario	l	0,2			0,3			0,3			0,3			0,4			0,7		
Diametro raccordi																			
Scambiatore principale	Ø	1/2"			3/4"			3/4"			3/4"			3/4"			3/4"		
Scambiatore secondario	Ø	1/2"																	

(1) Aria ambiente 20 °C b.s.; Acqua (in/out) 65 °C/55 °C; EUROVENT
(2) Aermec determina il valore della potenza sonora sulla base di misure effettuate in accordo con la normativa UNI EN 16583:15, nel rispetto della certificazione Eurovent.

DIMENSIONI

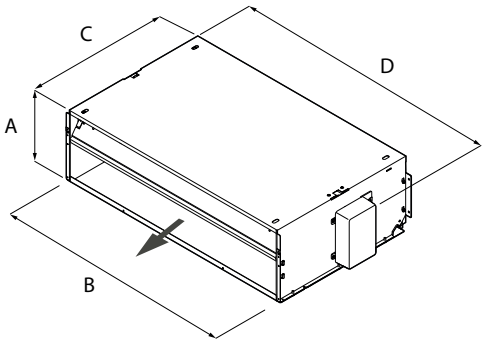

		FCZI200P	FCZI200PAF	FCZI250P	FCZI250PAF	FCZI300P	FCZI300PAF
Dimensioni e pesi							
A	mm	216	-	216	-	216	-
B	mm	522	-	522	-	753	-
C	mm	453	-	453	-	453	-
D	mm	562	-	562	-	793	-
Peso netto	kg	12,0	-	14,0	-	14,0	-

		FCZI350P	FCZI400P	FCZI400PAF	FCZI450P	FCZI500P	FCZI500PAF
Dimensioni e pesi							
A	mm	216	216	-	216	216	-
B	mm	753	973	-	973	973	-
C	mm	453	453	-	453	453	-
D	mm	793	1013	-	1013	1013	-
Peso netto	kg	16,0	20,0	-	22,0	23,0	-

		FCZI550P	FCZI550PAF	FCZI700P	FCZI700PAF	FCZI750P	FCZI750PAF
Dimensioni e pesi							
A	mm	216	-	216	-	216	-
B	mm	973	-	1122	-	1122	-
C	mm	453	-	453	-	453	-
D	mm	1013	-	1147	-	1147	-
Peso netto	kg	24,0	-	29,0	-	31,0	-

		FCZI900P	FCZI900PAF	FCZI950P	FCZI950PAF	Pre_acc
Dimensioni e pesi						
A	mm	216	-	216	-	-
B	mm	1122	-	1122	-	-
C	mm	558	-	558	-	-
D	mm	1147	-	1147	-	-
Peso netto	kg	32,0	-	32,0	-	-

		FCZI201P	FCZI202P	FCZI301P	FCZI302P	FCZI401P	FCZI402P
Dimensioni e pesi							
A	mm	216	216	216	216	216	216
B	mm	522	522	753	753	973	973
C	mm	453	453	453	453	453	453
D	mm	562	562	793	793	1013	1013
Peso netto	kg	13,0	14,0	15,0	16,0	21,0	22,0

		FCZI501P	FCZI502P	FCZI701P	FCZI702P	FCZI901P
Dimensioni e pesi						
A	mm	216	216	216	216	216
B	mm	973	973	1122	1122	1122
C	mm	453	453	453	453	558
D	mm	1013	1013	1147	1147	1147
Peso netto	kg	23,0	24,0	30,0	31,0	32,0

Aermec si riserva la facoltà di apportare in qualsiasi momento tutte le modifiche ritenute necessarie per il miglioramento del prodotto con eventuale modifica dei relativi dati tecnici.

Aermec S.p.A.
Via Roma, 996 - 37040 Bevilacqua (VR) - Italia
Tel. 0442633111 - Telefax 044293577
www.aermec.com

Numero Verde
800-843085

UL-P

-

- **Massima silenziosità**
- **Ideale per soluzioni residenziali o uffici**
- **Versione con il depuratore Cold Plasma**



DESCRIZIONE

Ventilconvettori canalizzati monoblocco per riscaldare e/o raffrescare piccoli e medi ambienti di uso civile, commerciale.
Installabile in impianti a 2 tubi e in abbinamento a qualsiasi generatore di calore anche a basse temperature. Grazie alla disponibilità di varie versioni, e alla possibilità di una installazione sia orizzontale che verticale a seconda della versione, è facile scegliere la soluzione ottimale per qualsiasi esigenza.

VERSIONI

P Senza mantello installazione verticale e orizzontale, aspirazione inferiore senza comandi
PAF Senza mantello, installazione verticale e orizzontale, aspirazione frontale, senza comandi

CARATTERISTICHE

Gruppo ventilante

Costituito da un ventilatore centrifugo a doppia aspirazione, particolarmente silenzioso, bilanciato staticamente e dinamicamente e direttamente accoppiato all'albero motore.
Il motore elettrico è monofase pluri-velocità (3 selezionabili), montato su supporti antivibranti e con condensatore permanentemente inserito.

Batteria di scambio termico

Con tubi di rame ed alette in alluminio, lo scambiatore principale ha attacchi idraulici gas femmina a sinistra e i collettori sono corredati di sfoghi d'aria.
Lo scambiatore non è adatto ad essere utilizzato in atmosfere corrosive o in tutti quegli ambienti in cui si possano generare corrosioni nei confronti dell'alluminio.

■ *Reversibilità degli attacchi idraulici in fase d'installazione.*

Bacinella raccolta condensa

Di serie in materiale plastico e fissata alla struttura interna; con scarico condensa esterno.

Filtro aria

I ventilconvettori sono equipaggiati, di serie, con filtro aria per le specifiche consultare la documentazione dell'unità.

ACCESSORI

Pannelli comando

AER503IR: Termostato da incasso a display retroilluminato, tastiera capacitiva e ricevitore ad infrarossi, per il controllo di ventilconvettori sia con motori asincroni che brushless. Il termostato negli impianti 2 tubi può controllare ventilconvettori standard o equipaggiati con resistenza elettrica, con dispositivi di depurazione (Cold Plasma e lampada germicida), con la piastra radiante o con doppia mandata FCZ-D (Dualjet). Inoltre può controllare impianti con pannelli radianti o impianti misti ventilconvettori e pavimento radiante. Essendo anche dotato di un ricevitore ad infrarossi può a sua volta essere controllato dal telecomando VMF-IR.
PRO503: Scatola a parete per i termostati AER503IR e VMF-E4.
SA5: kit sonda aria (L = 15 m) con passacavo blocca sonda.
SIT3: Scheda interfaccia termostato. Consente di realizzare una rete di ventilconvettori (max. 10) comandati da un pannello centralizzato (commutatore o termostato). Comanda le 3 velocità del ventilatore e deve essere installata su ogni ventilconvettore della rete; riceve i comandi dal commutatore o dalla scheda SIT5. In caso di installazione di termostati Aermec, è obbligatorio prevedere l'accessorio se l'assorbimento dell'unità supera i 0,7 A.
SIT5: Scheda interfaccia termostato. Consente di realizzare una rete di ventilconvettori (max. 10) comandati da un pannello centralizzato. Comanda le 3 velocità del ventilatore e fino a 2 valvole (impianti a quattro tubi); trasmette i comandi del termostato alla rete di ventilconvettori.
SW5: kit sonda acqua (L = 15m) con tronchetto porta sonda, clip di fissaggio e porta sonda da scambiatore.
TX: Termostato da parete per il controllo di ventilconvettori 2/4 tubi sia con motori asincroni che brushless. Il termostato negli impianti 2 tubi può controllare ventilconvettori standard o equipaggiati con resistenza elettrica, con dispositivi di depurazione aria, con la piastra radiante o con doppia mandata FCZ-D (Dualjet).
WMT10: Termostato elettronico, di colore bianco, con ventilazione termostatata o continua.
WMT16: Termostato elettromeccanico con ventilazione termostatata.

AerSuite

L'applicazione AerSuite consente il controllo da remoto dell''interfaccia utente DI24, con termostati VMF-E19/VMF-E19I, attraverso Smart Device con sistema operativo iOS e Android.
Si tratta di un'applicazione per Smartphone e Tablet con la quale l'utente sarà in grado di accedere e gestire da remoto il funzionamento del proprio impianto. Per maggiori informazioni sull'uso dell'applicazione e delle funzioni disponibili fare riferimento alla rispettiva documentazione presente nel sito.



Sistema VMF

DI24: Interfaccia da incasso (scatola 503) con display touch screen da 2,4" da abbinare agli accessori VMF-E19, VMF-E19I. Permette di regolare e monitorare la temperatura all'interno degli ambienti in modo preciso e puntuale; oltre ad accedere ed interagire con le informazioni di funzionamento del proprio impianto, parametri e allarmi, permette di impostare delle fasce orarie. Grazie alla connessione Wi-Fi di cui è dotato, DI24 in abbinamento con la APP AerSuite (disponibile per Android e iOS) può essere comandato anche da remoto. Tutta la programmazione e gran parte delle funzioni vengono effettuate in maniera semplice e intuitiva utilizzando l'APP. Per permettere di personalizzare l'interfaccia in modo che sia perfettamente integrata con lo stile di ogni casa, DI24 è compatibile con le placche delle maggiori marche disponibili in commercio, per saperne di più vi rimandiamo alla nostra documentazione; è comunque disponibile a catalogo come accessorio separato una placca con il suo supporto di colore grigio grafite DI24CP.
VMF-E19: Termostato, da fissare sulla fiancata del ventilconvettore, dotato di serie di sonda aria e di sonda acqua.
VMF-E3: Interfaccia utente a parete, da abbinare agli accessori VMF-E19, VMF-E19I, alle griglie GLF_N/M e GLL_N ed è controllabile tramite comando VMF-IR.
VMF-E4DX: Interfaccia utente a parete. Frontale di colore grigio PANTONE 425C (METAL).
VMF-E4X: Interfaccia utente a parete. Frontale di colore chiaro PANTONE COOL GRAY 1C.
VMF-IO: Consente di gestire l'unità esclusivamente da pannello comandi centralizzato VMF senza pannello comandi di zona.
VMF-IR: Interfaccia utente compatibile con il termostato AER503IR, VMF-E3 e con tutte le griglie dei cassette dotate del ricevitore ad infrarossi compatibili con il sistema VMF.
VMF-LON: Espansione che permette di interfacciare il termostato con sistemi BMS che utilizzano il protocollo LON.
VMF-SW: Sonda acqua (L = 2.5m) da utilizzare eventualmente in sostituzione di quella di serie fornita con i termostati VMF-E19 e VMF-E19I, per l'installazione della stessa a monte della valvola.
VMF-SW1: Sonda acqua (L = 2.5m) aggiuntiva da utilizzare eventualmente per impianti a 4 tubi con i termostati VMF-E19 e VMF-E19I per il controllo di massima nel rango freddo
VMHI: Il pannello VMHI può essere utilizzato come interfaccia utente dei termostati VMF-E19/E19I, delle griglie GLFxN/M o GLLxN oppure come interfaccia del sistema MZC. Ciò che determina che tipo di funzione deve espletare l'interfaccia utente è determinato dalla corretta parametrizzazione dello stesso e dal rispetto delle connessioni elettriche tra interfaccia e termostato o interfaccia e plenum.

Accessori comuni

DSC: Kit per lo scarico della condensa.
VCH: Kit valvola motorizzata a 3 vie. Il kit è costituito da una valvola, dall'attuatore e dalla relativa raccorderia idraulica, è adatto all'installazione sia sui ventilconvettori con attacchi a destra che a sinistra.
VCHD: Kit valvola motorizzata a 2 vie. Il kit è costituito da una valvola, dall'attuatore e dalla relativa raccorderia idraulica.
BC: Bacinella raccolta condensa.
Ventilcassaforma: Dima in lamiera zincata. Consente di ricavare direttamente nel muro uno spazio per l'alloggiamento del ventilconvettore.

GUIDA ALLA SELEZIONE DELLE CONFIGURAZIONI POSSIBILI

Omnia ULP

Campo		Descrizione
1,2,3		**ULI**
4,5		**Taglia** 11, 16, 26, 36
6		**Versione**
	P	Senza mantello installazione verticale e orizzontale, aspirazione inferiore senza comandi
	PAF	Senza mantello, installazione verticale e orizzontale, aspirazione frontale, senza comandi

COMPATIBILITÀ ACCESSORI

Panneli comando e accessori dedicati - Omnia ULP

Modello	Ver	11	16	26	36
AER503IR (1)	P,PAF	•	•	•	•
PRO503	P,PAF	•	•	•	•
SA5 (2)	P,PAF	•	•	•	•
SIT3 (3)	P,PAF	•	•	•	•
SIT5 (4)	P,PAF	•	•	•	•
SW5 (2)	P,PAF	•	•	•	•
TX (5)	P,PAF	•	•	•	•
WMT10 (5)	P,PAF	•	•	•	•
WMT16 (5)	P,PAF	•	•	•	•

(1) Installazione a parete.
(2) Sonda per i termostati AER503IR-TX se presenti.
(3) Schede per i termostati AER503IR-TX se presenti, da installare se l'assorbimento dell'unità supera 0,7 Ampere.
(4) Schede per i termostati AER503IR-TX se presenti.
(5) Installazione a parete. Se l'assorbimento dell'unità supera i 0,7 A o si voglia una gestione di più unità con un unico termostato, è obbligatorio prevedere la scheda SIT3 e/o SIT5.

Sistema VMF - Omnia ULP

Modello	Ver	11	16	26	36
DI24	P,PAF	•	•	•	•
VMF-E19 (1)	P,PAF	•	•	•	•
VMF-E3	P,PAF	•	•	•	•
VMF-E4DX	P,PAF	•	•	•	•
VMF-E4X	P,PAF	•	•	•	•
VMF-IO	P,PAF	•	•	•	•
VMF-IR	P,PAF	•	•	•	•
VMF-LON	P,PAF	•	•	•	•
VMF-SW	P,PAF	•	•	•	•
VMF-SW1	P,PAF	•	•	•	•

Modello	Ver	11	16	26	36
VMHI	P,PAF	•	•	•	•

(1) È obbligatorio prevedere anche l'accessorio VMF-SIT3V se l'assorbimento dell'unità supera 0,7 Ampere.

Bacinella raccolta condensa

Scarico condensa

Modello	Ver	11	16	26	36
DSC5 (1)	P,PAF	•	•	•	•

(1) L'accessorio non può essere montato qualora sia previsto anche l'accessorio BC10 e BC20.

Modello	Ver	11	16	26	36
VCH	P,PAF	•	•	•	•

kit valvole a 2 vie

Modello	Ver	11	16	26	36
VCHD	P,PAF	•	•	•	•

DATI PRESTAZIONALI

2 tubi

		UL11P			UL16P			UL26P			UL36P		
		1	2	3	1	2	3	1	2	3	1	2	3
		L	M	H	L	M	H	L	M	H	L	M	H
Prestazioni in riscaldamento 70 °C / 60 °C (1)													
Potenza termica	kW	1,06	1,46	2,01	1,54	2,12	2,91	2,89	3,83	4,62	3,63	4,87	5,94
Portata acqua utenza	l/h	93	128	176	135	186	255	254	336	405	310	427	521
Perdita di carico lato utenza	kPa	1	1	2	1	2	4	5	8	11	7	13	18
Prestazioni in riscaldamento 45 °C / 40 °C (2)													
Potenza termica	kW	0,52	0,73	1,00	0,76	1,05	1,44	1,44	1,90	2,29	1,75	2,42	2,95
Portata acqua utenza	l/h	92	126	174	133	183	251	249	331	399	305	420	513
Perdita di carico lato utenza	kPa	1	1	2	2	3	3	5	8	11	7	13	18
Prestazioni in raffreddamento 7 °C / 12 °C													
Potenza frigorifera	kW	0,53	0,67	0,82	0,69	0,87	1,17	1,26	1,65	1,99	1,63	2,26	2,79
Potenza frigorifera sensibile	kW	0,38	0,52	0,68	0,52	0,69	0,96	0,97	1,30	1,61	1,13	1,59	2,00
Portata acqua utenza	l/h	94	117	145	122	153	206	220	289	349	286	394	487
Perdita di carico lato utenza	kPa	1	2	2	2	3	5	5	8	11	7	13	19
Ventilatore													
Tipo	tipo	Centrifugo											
Motore ventilatore	tipo	Asincrono											
Numero	n°	1			1			2			2		
Portata aria	m^3/h	80	120	180	110	160	240	190	270	350	240	350	460
Potenza assorbita	W	8	12	18	23	25	32	24	27	35	30	35	42
Collegamenti elettrici		V1	V2	V3	V1	V2	V3	V1	V2	V3	V1	V2	V3
Diametro raccordi													
Scambiatore principale	Ø	1/2"											
Scambiatore di calore a pacco alettato													
Contenuto acqua scambiatore principale	l	0,3			0,4			0,6			0,8		
Alimentazione													
Alimentazione		230V~50Hz											

(1) Aria ambiente 20 °C b.s.; Acqua (in/out) 70 °C/60 °C
(2) Aria ambiente 20 °C b.s.; Acqua (in/out) 45 °C/40 °C; EUROVENT

DIMENSIONI

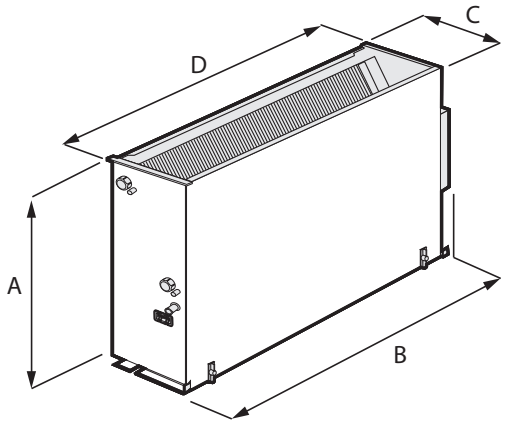

		UL11P	UL11PAF	UL16P	UL16PAF	UL26P	UL26PAF	UL36P	UL36PAF
Dimensioni e pesi									
A	mm	465	-	465	-	465	-	465	-
B	mm	420	-	530	-	761	-	981	-
C	mm	171	-	171	-	171	-	171	-
D	mm	360	-	470	-	701	-	921	-
Peso netto	kg	10,0	-	12,0	-	15,0	-	18,0	-

Aermec si riserva la facoltà di apportare in qualsiasi momento tutte le modifiche ritenute necessarie per il miglioramento del prodotto con eventuale modifica dei relativi dati tecnici.

Aermec S.p.A.
Via Roma, 996 - 37040 Bevilacqua (VR) - Italia
Tel. 0442633111 - Telefax 044293577
www.aermec.com

Numero Verde
800-843085

ULI-P

Ventilconvettore per installazione a canale

- **Massima silenziosità**
- **Ideale per soluzioni residenziali o uffici**



DESCRIZIONE

Ventilconvettori canalizzati monoblocco per riscaldare e/o raffrescare piccoli e medi ambienti di uso civile, commerciale.
Installabile in impianti a 2 tubi e in abbinamento a qualsiasi generatore di calore anche a basse temperature. Grazie alla disponibilità di varie versioni, e alla possibilità di una installazione sia orizzontale che verticale a seconda della versione, è facile scegliere la soluzione ottimale per qualsiasi esigenza.

VERSIONI

P Senza mantello installazione verticale e orizzontale, aspirazione inferiore senza comandi
PAF Senza mantello installazione verticale e orizzontale, aspirazione frontale, senza comandi

CARATTERISTICHE

Gruppo ventilante

Ventilatori centrifughi in materiale plastico antistatico con profilo alare studiato per ottenere elevate prestazioni e contemporaneamente una bassa emissione sonora.
Per le loro caratteristiche consentono di ridurre il consumo energetico rispetto ai normali ventilatori.
Sono bilanciati staticamente e dinamicamente e direttamente accoppiati all'albero motore.
Il motore elettrico è Brushless a variazione continua 0-100% della velocità, che consente l'adattamento preciso alle reali richieste dell'ambiente interno senza oscillazioni di temperatura.
La portata dell'aria può essere variata in maniera continua mediante un segnale 1-10 V generato da comandi di regolazione e controllo Aermec o da sistemi di regolazione indipendenti.
Questa possibilità, oltre a migliorare il comfort acustico, consente una più puntuale risposta alla variazione dei carichi termici ed una maggiore stabilità della temperatura desiderata in ambiente.
L'elevata efficienza anche a basso numero di giri consente una grande riduzione del consumo elettrico (oltre il 50% in meno rispetto ai ventilconvettori con motore tradizionale).
Le coclee in materiale plastico sono estraibili per una facile ed efficace pulizia.

Scambiatore di calore a pacco alettato

Con tubi di rame ed alette in alluminio, lo scambiatore principale ha attacchi idraulici gas femmina a sinistra e i collettori sono corredati di sfoghi d'aria.
Lo scambiatore non è adatto ad essere utilizzato in atmosfere corrosive o in tutti quegli ambienti in cui si possano generare corrosioni nei confronti dell'alluminio.

■ *Reversibilità degli attacchi idraulici in fase d'installazione.*

Bacinella raccolta condensa

Di serie in materiale plastico e fissata alla struttura interna; con scarico condensa esterno.

Filtro aria

I ventilconvettori sono equipaggiati, di serie, con filtro aria per le specifiche consultare la documentazione dell'unità.

ACCESSORI

Pannelli comando

AER503IR: Termostato da incasso a display retroilluminato, tastiera capacitiva e ricevitore ad infrarossi, per il controllo di ventilconvettori sia con motori asincroni che brushless. Il termostato negli impianti 2 tubi può controllare ventilconvettori standard o equipaggiati con resistenza elettrica, con dispositivi di depurazione (Cold Plasma e lampada germicida), con la piastra radiante o con doppia mandata FCZ-D (Dualjet). Inoltre può controllare impianti con pannelli radianti o impianti misti ventilconvettori e pavimento radiante. Essendo anche dotato di un ricevitore ad infrarossi può a sua volta essere controllato dal telecomando VMF-IR.
PRO503: Scatola a parete per i termostati AER503IR e VMF-E4.
SA5: kit sonda aria (L = 15 m) con passacavo blocca sonda.
SA503: Sonda ambiente installabile a parete, abbinabile all'AER503IR.
SW5: kit sonda acqua (L = 15m) con tronchetto porta sonda, clip di fissaggio e porta sonda da scambiatore.
TX: Termostato da parete per il controllo di ventilconvettori 2/4 tubi sia con motori asincroni che brushless. Il termostato negli impianti 2 tubi può controllare ventilconvettori standard o equipaggiati con resistenza elettrica, con dispositivi di depurazione aria, con la piastra radiante o con doppia mandata FCZ-D (Dualjet).

AerSuite

L'applicazione AerSuite consente il controllo da remoto dell''interfaccia utente DI24, con termostati VMF-E19/VMF-E19I, attraverso Smart Device con sistema operativo iOS e Android.
Si tratta di un'applicazione per Smartphone e Tablet con la quale l'utente sarà in grado di accedere e gestire da remoto il funzionamento del proprio impianto. Per maggiori informazioni sull'uso dell'applicazione e delle funzioni disponibili fare riferimento alla rispettiva documentazione presente nel sito.

Sistema VMF

DI24: Interfaccia da incasso (scatola 503) con display touch screen da 2,4" da abbinare agli accessori VMF-E19, VMF-E19I. Permette di regolare e monitorare la temperatura all'interno degli ambienti in modo preciso e puntuale; oltre ad accedere ed interagire con le informazioni di funzionamento del proprio impianto, parametri e allarmi, permette di impostare delle fasce orarie. Grazie alla connessione Wi-Fi di cui è dotato, DI24 in abbinamento con la APP AerSuite (disponibile per Android e iOS) può essere comandato anche da remoto. Tutta la programmazione e gran parte delle funzioni vengono effettuate in maniera semplice e intuitiva utilizzando l'APP. Per permettere di personalizzare l'interfaccia in modo che sia perfettamente integrata con lo stile di ogni casa, DI24 è compatibile con le placche delle maggiori marche disponibili in commercio, per saperne di più vi rimandiamo alla nostra documentazione; è comunque disponibile a catalogo come accessorio separato una placca con il suo supporto di colore grigio grafite DI24CP.
DI24CP: Placca completa di supporto per l'interfaccia da incasso DI24, marca Vimar serie Arké colore grigio grafite.
VMF-E19I: Termostato per unità inverter da fissare sulla fiancata del ventilconvettore, dotato di serie di sonda aria e di sonda acqua.
VMF-E3: Interfaccia utente a parete, da abbinare agli accessori VMF-E19, VMF-E19I, alle griglie GLF_N/M e GLL_N ed è controllabile tramite comando VMF-IR.
VMF-E4DX: Interfaccia utente a parete. Frontale di colore grigio PANTONE 425C (METAL).
VMF-E4X: Interfaccia utente a parete. Frontale di colore chiaro PANTONE COOL GRAY 1C.
VMF-IO: Consente di gestire l'unità esclusivamente da pannello comandi centralizzato VMF senza pannello comandi di zona.
VMF-IR: Interfaccia utente compatibile con il termostato AER503IR, VMF-E3 e con tutte le griglie dei cassette dotate del ricevitore ad infrarossi compatibili con il sistema VMF.
VMF-LON: Espansione che permette di interfacciare il termostato con sistemi BMS che utilizzano il protocollo LON.
VMF-SW: Sonda acqua (L = 2.5m) da utilizzare eventualmente in sostituzione di quella di serie fornita con i termostati VMF-E19 e VMF-E19I, per l'installazione della stessa a monte della valvola.
VMHI: Il pannello VMHI può essere utilizzato come interfaccia utente dei termostati VMF-E19/E19I, delle griglie GLFxN/M o GLLxN oppure come interfaccia del sistema MZC. Ciò che determina che tipo di funzione deve espletare l'interfaccia utente è determinato dalla corretta parametrizzazione dello stesso e dal rispetto delle connessioni elettriche tra interfaccia e termostato o interfaccia e plenum.

Accessori comuni

DSC: Kit per lo scarico della condensa.
VCH: Kit valvola motorizzata a 3 vie. Il kit è costituito da una valvola, dall'attuatore e dalla relativa raccorderia idraulica, è adatto all'installazione sia sui ventilconvettori con attacchi a destra che a sinistra.
VCHD: Kit valvola motorizzata a 2 vie. Il kit è costituito da una valvola, dall'attuatore e dalla relativa raccorderia idraulica.
BC: Bacinella raccolta condensa.

GUIDA ALLA SELEZIONE DELLE CONFIGURAZIONI POSSIBILI

Omnia ULP

Campo		Descrizione
1,2,3		**ULI**
4,5		**Taglia** 16, 26, 36
6		**Versione**
	P	Senza mantello installazione verticale e orizzontale, aspirazione inferiore senza comandi
	PAF	Senza mantello installazione verticale e orizzontale, aspirazione frontale, senza comandi

COMPATIBILITÀ ACCESSORI

Panneli comando e accessori dedicati - Omnia ULP

Accessorio	ULI16P	ULI16PAF	ULI26P	ULI26PAF	ULI36P	ULI36PAF
AER503IR	•	•	•	•	•	•
PRO503	•	•	•	•	•	•
SA5	•	•	•	•	•	•
SA503	•	•	•	•	•	•
SW5	•	•	•	•	•	•
TX	•	•	•	•	•	•

Sistema VMF - Omnia ULP

Accessorio	ULI16P	ULI16PAF	ULI26P	ULI26PAF	ULI36P	ULI36PAF
DI24	•	•	•	•	•	•
DI24CP	•	•	•	•	•	•
VMF-E19I	•	•	•	•	•	•
VMF-E3	•	•	•	•	•	•
VMF-E4DX	•	•	•	•	•	•
VMF-E4X	•	•	•	•	•	•
VMF-IO	•	•	•	•	•	•
VMF-IR	•	•	•		•	•
VMF-LON	•	•	•	•	•	•
VMF-SW	•	•	•	•	•	•
VMHI	•	•	•	•	•	•

Bacinella raccolta condensa

Accessorio	ULI16P	ULI16PAF	ULI26P	ULI26PAF	ULI36P
BC10	•	•	•	•	•
BC20	•	•	•	•	•

Scarico condensa

Accessorio	ULI16P	ULI16PAF	ULI26P	ULI26PAF	ULI36P
DSC5 (1)	•	•	•	•	•

(1) L'accessorio non può essere montato qualora sia previsto anche l'accessorio BC10 e BC20.

kit valvole a 2 vie

Accessorio	ULI16P	ULI16PAF	ULI26P	ULI26PAF	ULI36P
VCHD	•	•	•	•	•

Kit valvola a 3 vie

Accessorio	ULI16P	ULI16PAF	ULI26P	ULI26PAF	ULI36P
VCH	•	•	•	•	•

DATI PRESTAZIONALI

2 tubi

		ULI16P			ULI26P			ULI36P		
		1	2	3	1	2	3	1	2	3
		L	M	H	L	M	H	L	M	H
Prestazioni in riscaldamento 70 °C / 60 °C (1)										
Potenza termica	kW	1,54	2,12	2,91	2,89	3,83	4,62	3,53	4,87	5,94
Portata acqua utenza	l/h	135	186	255	254	336	405	310	427	521
Perdita di carico lato utenza	kPa	1	2	4	5	8	11	3	5	7
Prestazioni in riscaldamento 45 °C / 40 °C (2)										
Potenza termica	kW	0,76	1,05	1,44	1,44	1,90	2,29	1,75	2,42	2,95
Portata acqua utenza	l/h	133	183	251	249	331	399	305	420	513
Perdita di carico lato utenza	kPa	2	2	2	5	8	11	7	12	18
Prestazioni in raffreddamento 7 °C / 12 °C										
Potenza frigorifera	kW	0,69	0,87	1,77	1,26	1,65	1,99	1,63	2,26	2,79
Potenza frigorifera sensibile	kW	0,52	0,69	0,96	0,97	1,30	1,61	1,13	1,59	2,00
Portata acqua utenza	l/h	122	153	206	220	289	349	286	394	487
Perdita di carico lato utenza	kPa	2	3	5	6	8	11	7	13	19
Ventilatore										
Tipo	tipo	Centrifugo			Centrifugo			Centrifugo		
Motore ventilatore	tipo	Inverter			Inverter			Inverter		
Numero	n°	1			2			2		
Portata aria	m^3/h	110	160	240	190	270	350	240	350	460
Potenza assorbita	W	6	8	12	7	10	15	8	12	18
Diametro raccordi										
Scambiatore principale	Ø	1/2"			1/2"			1/2"		
Scambiatore di calore a pacco alettato										
Contenuto acqua scambiatore principale	l	0,4			0,6			0,8		
Alimentazione										
Alimentazione		230V~50Hz			230V~50Hz			230V~50Hz		

(1) Aria ambiente 20 °C b.s.; Acqua (in/out) 70 °C/60 °C
(2) Aria ambiente 20 °C b.s.; Acqua (in/out) 45 °C/40 °C; EUROVENT

DIMENSIONI

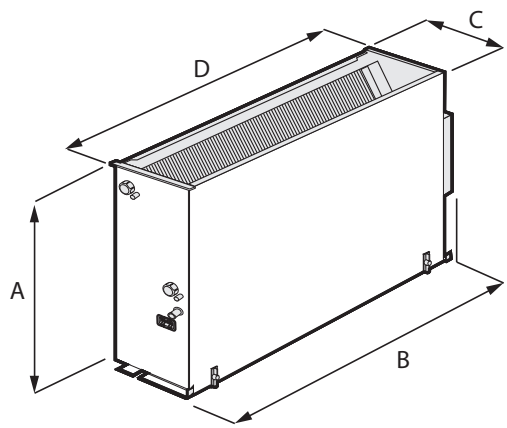

Dimensioni e pesi

		ULI16P	ULI16PAF	ULI26P	ULI26PAF	ULI36P	ULI36PAF
Dimensioni e pesi							
A	mm	465	465	465	465	465	465
B	mm	530	530	761	761	981	981
C	mm	171	171	171	171	171	171
D	mm	470	470	701	701	921	921
Peso netto	kg	12,0	12,0	15,0	15,0	18,0	18,0

Aermec si riserva la facoltà di apportare in qualsiasi momento tutte le modifiche ritenute necessarie per il miglioramento del prodotto con eventuale modifica dei relativi dati tecnici.

Aermec S.p.A.
Via Roma, 996 - 37040 Bevilacqua (VR) - Italia
Tel. 0442633111 - Telefax 044293577
www.aermec.com

Numero Verde
800-843085

Omnia ULSI_P

Ventilconvettore per installazione a parete

- **Bassa temperatura di esercizio**
- **Raffrescamento, riscaldamento e deumidificazione**



DESCRIZIONE

I ventilconvettori Omnia Slim P sono stati progettati per poter rispondere all'esigenza, negli ambienti soprattutto residenziali, di coniugare le caratteristiche tipiche del radiatore, ridotta profondità e silenziosità di funzionamento con la peculiarità del ventilconvettore di poter climatizzare gli ambienti tutto l'anno.
Installabile in impianti a 2 tubi e in abbinamento a qualsiasi generatore di calore anche a basse temperature.

VERSIONI

P Inverter in ventilcassaforma
PR Inverter per installazione in ventilcassaforma con attacchi destri

CARATTERISTICHE

Gruppo ventilante

Questi ventilconvettori possiedono, una ventilazione estremamente silenziosa, grazie all'adozione di speciali ventilatori tangenziali, che li pone ai vertici del comfort acustico.
Il motore elettrico è Brushless di nuova generazione con driver incorporato e grado di protezione IP66, a variazione continua della velocità



Scambiatore di calore a pacco alettato

Con tubi di rame ed alette in alluminio, lo scambiatore principale ha attacchi idraulici gas femmina e i collettori sono corredati di sfoghi d'aria.

Lo scambiatore non è adatto ad essere utilizzato in atmosfere corrosive o in tutti quegli ambienti in cui si possano generare corrosioni nei confronti dell'alluminio.

La batteria è reversibile in fase di selezione.

Controllo

Entrambe le versioni vengono fornite senza comando a bordo, sono comunque disponibili come accessori diversi termostati o pannelli controllo da installare a parete.

Accessorio obbligatorio ventilcassaforma ULS_CH

Disponibli in 5 grandezze.
Realizzati in lamiera zincata e verniciata consentono di ricavare direttamente nel muro uno spazio per l'alloggiamento dello scambiatore di calore.
Razionalizzando gli spazi secondo i criteri della moderna architettura d'interni e alle attuali necessità di risparmio energetico.



ACCESSORI

Pannelli comando e accessori dedicati

AER503IR: Termostato da incasso a display retroilluminato, tastiera capacitiva e ricevitore ad infrarossi, per il controllo di ventilconvettori sia con motori asincroni che brushless. Il termostato negli impianti 2 tubi può controllare ventilconvettori standard o equipaggiati con resistenza elettrica, con dispositivi di depurazione (Cold Plasma e lampada germicida), con la piastra radiante o con

doppia mandata FCZ-D (Dualjet). Inoltre può controllare impianti con pannelli radianti o impianti misti ventilconvettori e pavimento radiante. Essendo anche dotato di un ricevitore ad infrarossi può a sua volta essere controllato dal telecomando VMF-IR.

PRO503: Scatola a parete per i termostati AER503IR e VMF-E4.

SA5: kit sonda aria (L = 15 m) con passacavo blocca sonda.

SW5: kit sonda acqua (L = 15m) con tronchetto porta sonda, clip di fissaggio e porta sonda da scambiatore.

TX: Termostato da parete per il controllo di ventilconvettori 2/4 tubi sia con motori asincroni che brushless. Il termostato negli impianti 2 tubi può controllare ventilconvettori standard o equipaggiati con resistenza elettrica, con dispositivi di depurazione aria, con la piastra radiante o con doppia mandata FCZ-D (Dualjet).

AerSuite

L'applicazione AerSuite consente il controllo da remoto dell''interfaccia utente DI24, con termostati VMF-E19/VMF-E19I, attraverso Smart Device con sistema operativo iOS e Android.

Si tratta di un'applicazione per Smartphone e Tablet con la quale l'utente sarà in grado di accedere e gestire da remoto il funzionamento del proprio impianto. Per maggiori informazioni sull'uso dell'applicazione e delle funzioni disponibili fare riferimento alla rispettiva documentazione presente nel sito.



Componenti VMF

DI24: Interfaccia da incasso (scatola 503) con display touch screen da 2,4" da abbinare agli accessori VMF-E19, VMF-E19I. Permette di regolare e monitorare la temperatura all'interno degli ambienti in modo preciso e puntuale; oltre ad accedere ed interagire con le informazioni di funzionamento del proprio impianto, parametri e allarmi, permette di impostare delle fasce orarie. Grazie alla connessione Wi-Fi di cui è dotato, DI24 in abbinamento con la APP AerSuite (disponibile per Android e iOS) può essere comandato anche da remoto. Tutta la programmazione e gran parte delle funzioni vengono effettuate in maniera semplice e intuitiva utilizzando l'APP. Per permettere di personalizzare l'interfaccia in modo che sia perfettamente integrata con lo stile di ogni casa, DI24 è compatibile con le placche delle maggiori marche disponibili in commercio, per saperne di più vi rimandiamo alla nostra documentazione; è comunque disponibile a catalogo come accessorio separato una placca con il suo supporto di colore grigio grafite DI24CP.

VMF-485EXP: Non disponibili per VMF-E6.

VMF-E19I: Termostato per unità inverter da fissare sulla fiancata del ventilconvettore, dotato di serie di sonda aria e di sonda acqua.

VMF-E2S: Interfaccia utente a bordo del fan coil con due selettori uno per la temperatura e l'altro per il controllo delle velocità. Per il funzionamento è necessario installare uno tra gli accessori VMF-E19, VMF-E19I.

VMF-E3: Interfaccia utente a parete, da abbinare agli accessori VMF-E19, VMF-E19I, alle griglie GLF_N/M e GLL_N ed è controllabile tramite comando VMF-IR.

VMF-E4DX: Interfaccia utente a parete. Frontale di colore grigio PANTONE 425C (METAL).

VMF-E4X: Interfaccia utente a parete. Frontale di colore chiaro PANTONE COOL GRAY 1C.

VMF-IR: Interfaccia utente compatibile con il termostato AER503IR, VMF-E3 e con tutte le griglie dei cassette dotate del ricevitore ad infrarossi compatibili con il sistema VMF.

VMHI: Il pannello VMHI può essere utilizzato come interfaccia utente dei termostati VMF-E19/E19I, delle griglie GLFxN/M o GLLxN oppure come interfaccia del sistema MZC. Ciò che determina che tipo di funzione deve espletare l'interfaccia utente è determinato dalla corretta parametrizzazione dello stesso e dal rispetto delle connessioni elettriche tra interfaccia e termostato o interfaccia e plenum.

Accessori comuni

BCSV: Bacinella raccolta condensa, per kit valvole.

DSC7: Kit per lo scarico della condensa.

VCS2: Kit valvola motorizzata a 2 vie senza guscio isolante. Il kit è costituito da una valvola, dall'attuatore e dalla relativa raccorderia idraulica.

VCS3: Kit valvola motorizzata a 3 vie senza guscio isolante per batteria principale. Il kit è costituito da una valvola, dall'attuatore e dalla relativa raccorderia idraulica.

COMPATIBILITÀ ACCESSORI

Modello	Ver	10	20	30	40	50
AER503IR (1)	P,PR	•	•	•	•	•
PRO503	P,PR	•	•	•	•	•
SA5 (2)	P,PR	•	•	•	•	•
SW5 (2)	P,PR	•	•	•	•	•
TX (3)	P,PR	•	•	•	•	•

(1) Installazione a parete.
(2) Sonda per i termostati AER503IR-TX se presenti.
(3) Installazione a parete. Se l'assorbimento dell'unità supera i 0,7 A o si voglia una gestione di più unità con un unico termostato, è obbligatorio prevedere la scheda SIT3 e/o SIT5.

Sistema VMF

Modello	Ver	10	20	30	40	50
DI24	P,PR	•	•	•	•	•
KITSV (1)	P,PR	•	•	•	•	•
VMF-E19I (2)	P,PR	•	•	•	•	•
VMF-E2S (3)	P,PR	•	•	•	•	•
VMF-E3	P,PR	•	•	•	•	•
VMF-E4X	P,PR	•	•	•	•	•
VMF-IR	P,PR	•	•	•	•	•
VMHI	P,PR	•	•	•	•	•

(1) Obbligatorio quando è previsto il termostato VMF-E19/19I.
(2) Accessorio obbligatorio.
(3) Installazione a bordo del fan coil.

Kit valvola a 3 vie

Modello	Ver	10	20	30	40	50
VCS3 (1)	P,PR	•	•	•	•	•

(1) Alimentazione 230V - Attacchi idraulici Ø 1/2"

kit valvole a 2 vie

Modello	Ver	10	20	30	40	50
VCS2 (1)	P,PR	•	•	•	•	•

(1) Alimentazione 230V - Attacchi idraulici Ø 1/2"

Bacinella raccolta condensa

Modello	Ver	10	20	30	40	50
BCSV	P,PR	•	•	•	•	•

Scarico condensa

Modello	Ver	10	20	30	40	50
DSC7	P,PR	•	•	•	•	•

DATI PRESTAZIONALI

2 tubi

		ULSI10P			ULSI20P			ULSI30P			ULSI40P			ULSI50P		
		1	2	3	1	2	3	1	2	3	1	2	3	1	2	3
		L	M	H	L	M	H	L	M	H	L	M	H	L	M	H
Prestazioni in riscaldamento 70 °C / 60 °C (1)																
Potenza termica	kW	0,70	1,14	1,53	1,27	1,88	2,86	1,88	2,91	3,72	2,32	3,55	4,77	2,49	3,85	5,73
Portata acqua utenza	l/h	61	100	134	111	165	251	165	254	326	203	311	418	218	337	501
Perdita di carico lato utenza	kPa	2	4	7	5	10	20	6	14	22	6	13	22	5	10	21
Prestazioni in riscaldamento 45 °C / 40 °C (2)																
Potenza termica	kW	0,35	0,57	0,76	0,63	0,94	1,43	0,94	1,45	1,85	1,15	1,77	2,38	1,24	1,92	2,85
Portata acqua utenza	l/h	61	99	132	110	163	248	163	251	322	201	307	413	216	333	495
Perdita di carico lato utenza	kPa	2	4	7	5	9	20	6	14	22	6	13	22	5	10	21
Prestazioni in raffreddamento 7 °C / 12 °C																
Potenza frigorifera	kW	0,37	0,60	0,80	0,67	0,98	1,50	0,98	1,52	1,95	1,22	1,86	2,50	1,30	2,02	3,00
Potenza frigorifera sensibile	kW	0,25	0,42	0,57	0,46	0,68	1,08	0,68	1,06	1,39	0,84	1,30	1,79	0,90	1,40	2,15
Portata acqua utenza	l/h	63	103	137	114	169	257	169	261	335	209	319	429	224	346	515
Perdita di carico lato utenza	kPa	3	6	10	7	13	28	9	19	30	9	18	30	7	14	29
Ventilatore																
Tipo	tipo	Tangenziale			Tangenziale			Tangenziale			Tangenziale			Tangenziale		
Motore ventilatore	tipo	Inverter			Inverter			Inverter			Inverter			Inverter		
Numero	n°	1			1			1			2			2		
Portata aria	m^3/h	46	82	134	78	128	241	109	188	301	126	218	370	127	225	427
Potenza assorbita	W	5	8	10	6	9	15	7	12	17	7	14	20	7	13	21
Segnale 0-10V	%	40	70	90	40	70	90	40	70	90	40	70	90	40	70	90
Dati sonori ventilconvettori (3)																
Livello di potenza sonora	dB(A)	39,0	47,0	51,0	39,0	47,0	51,0	40,0	48,0	53,0	41,0	49,0	54,0	42,0	52,0	56,0
Livello di pressione sonora	dB(A)	31,0	39,0	43,0	31,0	39,0	43,0	32,0	40,0	45,0	33,0	41,0	46,0	34,0	44,0	48,0
Scambiatore di calore a pacco alettato																
Contenuto acqua scambiatore principale	l	0,5			0,9			1,2			1,5			1,8		
Diametro raccordi																
Scambiatore principale	Ø	1/2"			1/2"			1/2"			1/2"			1/2"		
Alimentazione																
Alimentazione		230V~50Hz			230V~50Hz			230V~50Hz			230V~50Hz			230V~50Hz		

(1) Aria ambiente 20 °C b.s.; Acqua (in/out) 70 °C/60 °C
(2) Aria ambiente 20 °C b.s.; Acqua (in/out) 45 °C/40 °C; EUROVENT
(3) Aermec determina il valore della potenza sonora sulla base di misure effettuate in accordo con la normativa UNI EN 16583:15, nel rispetto della certificazione Eurovent.

DIMENSIONI

ULSI_P

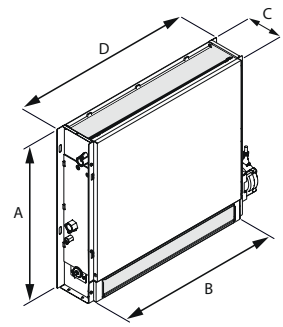

Taglia			10	20	30	40	50
Dimensioni e pesi							
A	P,PR	mm	130	130	130	130	130
B	P,PR	mm	745	940	1134	1328	1524
C	P,PR	mm	580	580	580	580	580
D	P,PR	mm	80	80	80	80	80
Peso a vuoto	P,PR	kg	11	13	15	17	19

ULS_CH

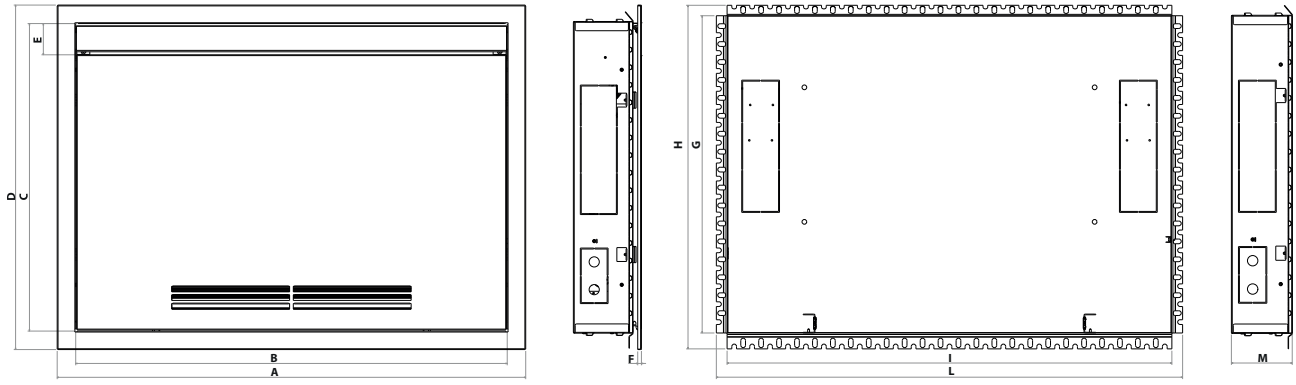

		ULS10CH	ULS20CH	ULS30CH	ULS40CH	ULS50CH
Dimensioni e pesi						
A	mm	818	1013	1206	1401	1596
B	mm	738	933	1126	1321	1516
C	mm	665	665	665	665	665
D	mm	745	745	745	745	745
E	mm	67	67	67	67	67
F	mm	8	8	8	8	8
G	mm	672	672	672	672	672
H	mm	728	728	728	728	728
I	mm	747	942	1135	1330	1525
L	mm	793	988	1181	1376	1571
M	mm	129	129	129	129	129

Aermec si riserva la facoltà di apportare in qualsiasi momento tutte le modifiche ritenute necessarie per il miglioramento del prodotto con eventuale modifica dei relativi dati tecnici.

Aermec S.p.A.
Via Roma, 996 - 37040 Bevilacqua (VR) - Italia
Tel. 0442633111 - Telefax 044293577
www.aermec.com

Numero Verde
800-843085

VED 030-340

Ventilconvettore per installazione a canale

- **Installazione orizzontale e verticale**
- **Ampio range di prevalenza utile**
- **Gruppo di ventilazione ispezionabile**



DESCRIZIONE

Ventilconvettori canalizzati per il riscaldamento, il raffreddamento e la deumidificazione.
Progettati per mantenere nel tempo la temperatura impostata, assicurando livelli sonori molto bassi.
Installabili in qualsiasi tipo d'impianto 2 / 4 tubi e in abbinamento a qualsiasi generatore di calore anche a basse temperature.
Grazie alla disponibilità di varie opzioni, con batteria standard o maggiorata, per installazione orizzontale o verticale, è facile scegliere la soluzione ottimale per qualsiasi esigenza.

CARATTERISTICHE

Mantello

Unità per installazione interna.
Struttura con coibentazione interna in classe 1 di resistenza al fuoco e grado di protezione IP20.

Gruppo ventilante

Ventilatori centrifughi in materiale plastico antistatico con profilo alare studiato per ottenere elevate prestazioni di portata e prevalenza e contemporaneamente una bassa emissione sonora.
Per le loro caratteristiche consentono di ridurre il consumo energetico rispetto ai normali ventilatori.
Sono bilanciati staticamente e dinamicamente e direttamente accoppiati all'albero motore.
Il motore elettrico è monofase pluri-velocità (3 selezionabili), montato su supporti antivibranti e con condensatore permanentemente inserito.
Coclee in materiale plastico estraibili per una facile ed efficace pulizia.

Scambiatore di calore a pacco alettato

Con tubi di rame ed alette in alluminio, lo scambiatore principale ha attacchi idraulici gas femmina ed è corredata di sfoghi d'aria.
Lo scambiatore non è adatto ad essere utilizzato in atmosfere corrosive o in tutti quegli ambienti in cui si possano generare corrosioni nei confronti dell'alluminio.

■ *Reversibilità degli attacchi idraulici in fase d'installazione.*

Filtro aria

Filtro aria Classe Coarse 25%, di facile estrazione e pulizia.

Controlli e Accessori

Sono disponibili un' ampia gamma di controlli, e una vastissima scelta di accessori per soddisfare ogni esigenza impiantistica.
L'unità viene fornita con il raccordo di mandata a corredo.

ACCESSORI

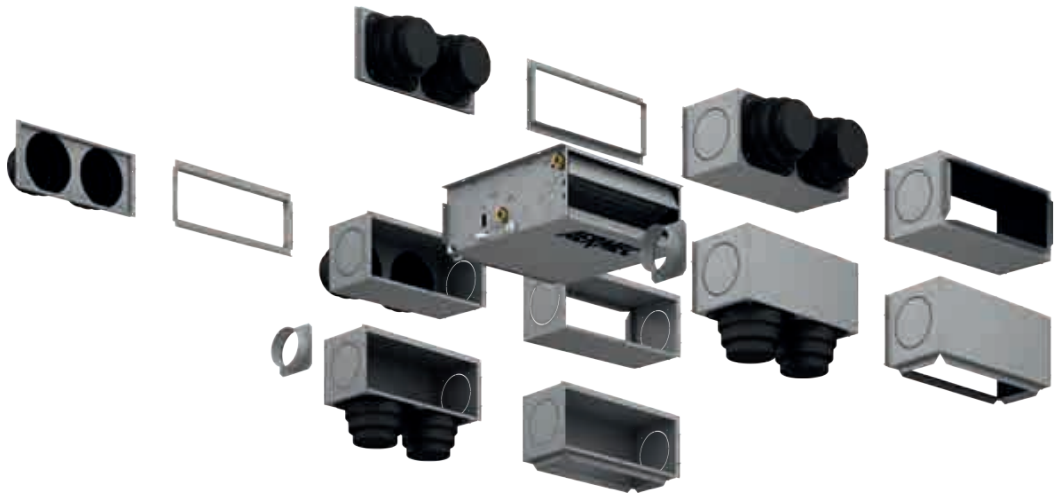

Pannelli di comando

AER503IR: Termostato da incasso a display retroilluminato, tastiera capacitiva e ricevitore ad infrarossi, per il controllo di ventilconvettori sia con motori asincroni che brushless. Il termostato negli impianti 2 tubi può controllare ventilconvettori standard o equipaggiati con resistenza elettrica, con dispositivi di depurazione (Cold Plasma e lampada germicida), con la piastra radiante o con doppia mandata FCZ-D (Dualjet). Inoltre può controllare impianti con pannelli radianti o impianti misti ventilconvettori e pavimento radiante. Essendo anche dotato di un ricevitore ad infrarossi può a sua volta essere controllato dal telecomando VMF-IR.
PRO503: Scatola a parete per i termostati AER503IR e VMF-E4.
SA5: kit sonda aria (L = 15 m) con passacavo blocca sonda.
SIT3: Scheda interfaccia termostato. Consente di realizzare una rete di ventilconvettori (max. 10) comandati da un pannello centralizzato (commutatore o termostato). Comanda le 3 velocità del ventilatore e deve essere installata su ogni ventilconvettore della rete; riceve i comandi dal commutatore o dalla scheda SIT5. In caso di installazione di termostati Aermec, è obbligatorio prevedere l'accessorio se l'assorbimento dell'unità supera i 0,7 A.
SIT5: Scheda interfaccia termostato. Consente di realizzare una rete di ventilconvettori (max. 10) comandati da un pannello centralizzato. Comanda le 3 velocità del ventilatore e fino a 2 valvole (impianti a quattro tubi); trasmette i comandi del termostato alla rete di ventilconvettori.
SW3: Sonda acqua (L = 2.5 m) per il controllo di minima, massima e consente il cambio di stagione automatico ai termostati elettronici dotati di change over lato acqua.
SW5: kit sonda acqua (L = 15m) con tronchetto porta sonda, clip di fissaggio e porta sonda da scambiatore.
TX: Termostato da parete per il controllo di ventilconvettori 2/4 tubi sia con motori asincroni che brushless. Il termostato negli impianti 2 tubi può controllare ventilconvettori standard o equipaggiati con resistenza elettrica, con dispositivi di depurazione aria, con la piastra radiante o con doppia mandata FCZ-D (Dualjet).
WMT10: Termostato elettronico, di colore bianco, con ventilazione termostatata o continua.
WMT16: Termostato elettromeccanico con ventilazione termostatata.
WMT16CV: Termostato elettromeccanico con ventilazione continua.

AerSuite

L'applicazione AerSuite consente il controllo da remoto dell''interfaccia utente DI24, con termostati VMF-E19/VMF-E19I, attraverso Smart Device con sistema operativo iOS e Android.
Si tratta di un'applicazione per Smartphone e Tablet con la quale l'utente sarà in grado di accedere e gestire da remoto il funzionamento del proprio impianto. Per maggiori informazioni sull'uso dell'applicazione e delle funzioni disponibili fare riferimento alla rispettiva documentazione presente nel sito.



Componenti VMF

DI24: Interfaccia da incasso (scatola 503) con display touch screen da 2,4" da abbinare agli accessori VMF-E19, VMF-E19I. Permette di regolare e monitorare la temperatura all'interno degli ambienti in modo preciso e puntuale; oltre ad accedere ed interagire con le informazioni di funzionamento del proprio impianto, parametri e allarmi, permette di impostare delle fasce orarie. Grazie alla connessione Wi-Fi di cui è dotato, DI24 in abbinamento con la APP AerSuite (disponibile per Android e iOS) può essere comandato anche da remoto. Tutta la programmazione e gran parte delle funzioni vengono effettuate in maniera semplice e intuitiva utilizzando l'APP. Per permettere di personalizzare l'interfaccia in modo che sia perfettamente integrata con lo stile di ogni casa, DI24 è compatibile con le placche delle maggiori marche disponibili in commercio, per saperne di più vi rimandiamo alla nostra documentazione; è comunque disponibile a catalogo come accessorio separato una placca con il suo supporto di colore grigio grafite DI24CP.
VMF-E19: Termostato, da fissare sulla fiancata del ventilconvettore, dotato di serie di sonda aria e di sonda acqua.
VMF-E3: Interfaccia utente a parete, da abbinare agli accessori VMF-E19, VMF-E19I, alle griglie GLF_N/M e GLL_N ed è controllabile tramite comando VMF-IR.
VMF-E4DX: Interfaccia utente a parete. Frontale di colore grigio PANTONE 425C (METAL).
VMF-E4X: Interfaccia utente a parete. Frontale di colore chiaro PANTONE COOL GRAY 1C.
VMF-IO: Consente di gestire l'unità esclusivamente da pannello comandi centralizzato VMF senza pannello comandi di zona.
VMF-IR: Interfaccia utente compatibile con il termostato AER503IR, VMF-E3 e con tutte le griglie dei cassette dotate del ricevitore ad infrarossi compatibili con il sistema VMF.
VMF-SIT3V: Scheda interfaccia relè. Accessorio obbligatorio sulle unità in cui l'assorbimento del motore supera i 0,7A. La scheda interfaccia relè è dotata di un fusibile da 2A per la protezione del ventilconvettore. Nel caso in cui il ventilconvettore assorba più di 2A e fino a 4A, bisognerà sostituire il fusibile al suo interno con quello da 4A fornito a corredo.
VMF-SW: Sonda acqua (L = 2.5m) da utilizzare eventualmente in sostituzione di quella di serie fornita con i termostati VMF-E19 e VMF-E19I, per l'installazione della stessa a monte della valvola.

VMF-SW1: Sonda acqua (L = 2.5m) aggiuntiva da utilizzare eventualmente per impianti a 4 tubi con i termostati VMF-E19 e VMF-E19I per il controllo di massima nel rango freddo
VMHI: Il pannello VMHI può essere utilizzato come interfaccia utente dei termostati VMF-E19/E19I, delle griglie GLFxN/M o GLLxN oppure come interfaccia del sistema MZC. Ciò che determina che tipo di funzione deve espletare l'interfaccia utente è determinato dalla corretta parametrizzazione dello stesso e dal rispetto delle connessioni elettriche tra interfaccia e termostato o interfaccia e plenum.

Valvole e batteria aggiuntiva ad acqua

BV: Scambiatore di calore ad acqua calda ad 1 rango.
VCF_X: Kit valvole 3 vie per ventilconvettori con scambiatore di calore singolo e attacchi idraulici a sinistra, per installazione in impianti a 4 tubi. Il kit è costituito da 2 valvole isolate a 3 vie e 4 attacchi complete di attuatori elettrotermici, gusci isolanti per le valvole e dalla relativa raccorderia idraulica. Alimentazione 230V. Attacchi idraulici: Corpo valvola Ø G 3/4" Maschio; Tubi di collegamento lato valvola Ø G 3/4" Femmina; Tubi di collegamento lato unità Ø G 3/4" Maschio.
VCF41 - 42 - 43 - per scambiatore principale: Kit valvola motorizzata a 3 vie per batteria principale. Il kit è costituito da una valvola con il suo guscio isolante, dall'attuatore e dalla relativa raccorderia idraulica, è adatto all'installazione sia sui ventilconvettori con attacchi idraulici a destra che a sinistra. La valvola se abbinata alla bacinella raccolta condensa BCZ5 o BCZ6 per garantirne un miglior alloggiamento è possibile togliere il guscio isolante.
VCF44 - 45 - per scambiatore secondario: Kit valvola motorizzata a 3 vie per batteria secondaria solo caldo. Il kit è costituito da una valvola con il suo guscio isolante, dall'attuatore e dalla relativa raccorderia idraulica, è adatto all'installazione sia sui ventilconvettori con attacchi idraulici a destra che a sinistra.
VCFD: Kit valvola motorizzata a 2 vie senza aguscio isolante, è installabile sulla batteria principale o secondaria o eventuale batteria solo caldo. Il kit è costituito da una valvola, dall'attuatore e dalla relativa raccorderia idraulica. È installabile sia sui ventilconvettori con attacchi a destra che a sinistra.
VJP: Valvola combinata di regolazione e bilanciamento, per impianti 2 e 4 tubi da installare esternamente all'unità, fornita senza raccordi e componentistica idraulica. La valvola, riesce a garantire una portata d'acqua costante nel terminale, all'interno del suo range operativo.

Accessori per l'installazione

AMP: Kit per l'installazione pensile
BCZ: Bacinella raccolta condensa. Se con la bacinella raccolta condensa BCZ5 o BCZ6 è prevista anche la valvola VCZ o VCF, per un miglior alloggiamento della valvola stessa è possibile togliere il guscio isolante.
DSC: Kit per lo scarico della condensa.

Accessori per l'aspirazione

GA: Griglia di aspirazione con alette fisse
GAF: Griglia di aspirazione con filtro aria e alette fisse
SE_X: Serranda per aria esterna con comando manuale.
RDA_V: Raccordo diritto di aspirazione con flangia rettangolare.
RDA_C: Raccordo diritto di aspirazione con flange circolari.
RPA_V: Plenum di aspirazione con flangia rettangolare, entrambe le fiancate hanno un semitranciato circolare Ø 150 mm che è possibile rimuovere.
PA_V: Plenum di aspirazione con flange circolari in materiale plastico, entrambe le fiancate hanno un semitranciato circolare Ø 150 mm che è possibile rimuovere.

Accessori per la mandata

MZC: Plenum con serrande motorizzate.
MZCAC: Impianto elettrico obbligatorio per il collegamento del Plenum MZC con un ventilcovettore dotato di motore asincrono.
MZCACV: Impianto elettrico con scheda interfaccia relè. Accessorio obbligatorio sulle unità in cui l'assorbimento del motore supera i 0,7A. La scheda interfaccia relè è dotata di un fusibile da 2A per la protezione del ventilconvettore. Nel caso in cui il ventilconvettore assorba più di 2A e fino a 4A, bisognerà sostituire il fusibile al suo interno con quello da 4A fornito a corredo.
GM: Griglia di mandata con alette orientabili.
PM_V: Plenum di mandata isolato internamente con flange circolari, entrambe le fiancate hanno un semitranciato circolare Ø 150 mm che è possibile rimuovere.
RPM_V: Plenum di mandata isolato internamente con flangia rettangolare. Entrambe le fiancate hanno un semitranciato circolare Ø 150 mm che è possibile rimuovere.
RDM_C: Raccordo diritto di mandata isolato internamente, con flange circolari.
RDM_V: Raccordo diritto di mandata in lamiera zincata.
KFV: Kit flangia circolare per plenum.

COMPATIBILITÀ ACCESSORI

Pannelli comando e accessori dedicati

Modello	Ver	030	040	130	140	230	240	330	340
AER503IR (1)	.	•	•	•	•	•	•	•	•
PRO503	.	•	•	•	•	•	•	•	•
SA5 (2)	.	•	•	•	•	•	•	•	•
SIT3 (3)	.	•	•	•	•	•	•	•	•
SIT5 (4)	.	•	•	•	•	•	•	•	•
SW3 (2)	.	•	•	•	•	•	•	•	•
SW5 (2)	.	•	•	•	•	•	•	•	•
TX (5)	.	•	•	•	•	•	•	•	•
WMT10 (5)	.	•	•	•	•	•	•	•	•
WMT16 (5)	.	•	•	•	•	•	•	•	•
WMT16CV (5)	.	•	•	•	•	•	•	•	•

(1) Installazione a parete.
(2) Sonda per i termostati AER503IR-TX se presenti.
(3) Schede per i termostati AER503IR-TX se presenti, da installare se l'assorbimento dell'unità supera 0,7 Ampere.
(4) Schede per i termostati AER503IR-TX se presenti.
(5) Installazione a parete. Se l'assorbimento dell'unità supera i 0,7 A o si voglia una gestione di più unità con un unico termostato, è obbligatorio prevedere la scheda SIT3 e/o SIT5.

Sistema VMF

Modello	Ver	030	040	130	140	230	240	330	340
DI24	.	•	•	•	•	•	•	•	•
VMF-E19 (1)	.	•	•	•	•	•	•	•	•
VMF-E3	.	•	•	•	•	•	•	•	•
VMF-E4DX	.	•	•	•	•	•	•	•	•
VMF-E4X	.	•	•	•	•	•	•	•	•
VMF-IO	.	•	•	•	•	•	•	•	•
VMF-IR	.	•	•	•	•	•	•	•	•
VMF-SIT3V (2)	.							•	•
VMF-SW	.	•	•	•	•	•	•	•	•
VMF-SW1	.	•	•	•	•	•	•	•	•
VMHI	.	•	•	•	•	•	•	•	•

(1) È obbligatorio prevedere anche l'accessorio VMF-SIT3V se l'assorbimento dell'unità supera 0,7 Ampere.
(2) Per la selezione consultare tutta la documentazione del termostato e del ventilconvettore.

Batteria aggiuntiva (solo caldo)

Ver	030	040	130	140	230	240	330	340
.	BV030 (1)	-	BV130 (1)	-	BV230 (1)	-	BV162 (1)	-

(1) Non disponibile per le taglie con batteria principale maggiorata.
L'accessorio non può essere montato sulle configurazioni indicate con -

Valvole ad acqua

Kit valvola per impianti 4 tubi con batteria standard

Accessorio	VED030	VED040	VED130	VED140	VED230	VED240	VED330	VED340
VCF3X4L	•	•	•		•		•	•
VCF3X4LS				•		•		
VCF3X4R	•	•	•		•		•	•
VCF3X4RS				•		•		

Kit valvola 3 vie

	VED030	VED040	VED130	VED140	VED230	VED240	VED330	VED340
Kit valvola a 3 vie								
Scambiatore principale	VCF43-VCF4324	VCF43-VCF4324	VCF43-VCF4324	VCF43S-VCF4324S	VCF43-VCF4324	VCF43S-VCF4324S	VCF43-VCF4324	VCF43-VCF4324
Batteria aggiuntiva "BV"	VCF45-VCF4524	-	VCF45-VFC4524	-	VCF45-VCF4524	-	VCF45-VCF4524	-

VCF43 - 45 Alimentazione 230V - VCF4324-4524 Alimentazione 24V - Attacchi Ø 3/4"

Kit valvola 2 vie

	VED030	VED040	VED130	VED140	VED230	VED240	VED330	VED340
Kit valvola a 2 vie								
Scambiatore principale	VCFD3-VCFD324	VCFD3-VCFD324	VCFD3-VCFD324	VCFD3-VCFD324	VCFD3-VCFD324	VCFD3-VCFD324	VCFD3-VCFD324	VCFD3-VCFD324
Batteria aggiuntiva "BV"	VCFD4-VCFD424	-	VCFD4-VCFD424	-	VCFD4-VCFD424	-	VCFD4-VCFD424	-

VCFD3 Alimentazione 230V, VCFD324 Alimentazione 24V - Attacchi idraulici Ø 3/4"
VCFD4 Alimentazione 230V, VCFD424 Alimentazione 24V - Attacchi idraulici Ø 1/2"; Per batteria solo caldo BV.

Valvola combinata di regolazione e bilanciamento lato freddo

Accessorio	VED030	VED040	VED130	VED140	VED230	VED240	VED330	VED340
VJP060	•	•	•	•				
VJP060M	•	•	•	•				
VJP090					•	•	•	•
VJP090M					•	•	•	•
VJP150							•	•
VJP150M							•	•

Accessori per l'installazione

Accessorio	VED030	VED040	VED130	VED140	VED230	VED240	VED330	VED340
AMP	•	•	•	•	•	•	•	•

Bacinelle raccogli condensa

Accessorio	VED030	VED040	VED130	VED140	VED230	VED240	VED330	VED340
BCZ4	•	•	•	•	•	•	•	•
BCZ6	•	•	•	•	•	•	•	•

Accessorio	VED030	VED040	VED130	VED140	VED230	VED240	VED330	VED340
BC9	•	•	•	•	•	•	•	•

BCZ4 Per installazione verticale.
BCZ6 Per installazione orizzontale.
BC9 Per installazione orizzontale.

Dispositivo rilancio condensa

Accessorio	VED030	VED040	VED130	VED140	VED230	VED240	VED330	VED340
DSC4	•	•	•	•	•	•	•	•
DSCZ4	•	•	•	•	•	•	•	•

Accessori per l'aspirazione

Griglie di aspirazione

Ver	030	040	130	140	230	240	330	340
.	GA22	GA22	GA32	GA32	GA42	GA42	GA62	GA62

Griglie di aspirazione con filtro e alette fisse

Ver	030	040	130	140	230	240	330	340
.	GAF22	GAF22	GAF32	GAF32	GAF42	GAF42	GAF62	GAF62

Serranda per aria esterna con comando manuale

Ver	030	040	130	140	230	240	330	340
.	SE20X	SE20X	SE30X	SE30X	SE40X	SE40X	SE80X	SE80X

Raccordo diritto di aspirazione con flangia rettangolare

Ver	030	040	130	140	230	240	330	340
.	RDA000V	RDA000V	RDA100V	RDA100V	RDA200V	RDA200V	RDA300V	RDA300V

Raccordo diritto di aspirazione con flange circolari

Ver	030	040	130	140	230	240	330	340
.	RDAC000V	RDAC000V	RDAC100V	RDAC100V	RDAC200V	RDAC200V	RDAC300V	RDAC300V

Plenum di aspirazione con flangia rettangolare

Ver	030	040	130	140	230	240	330	340
.	RPA000V	RPA000V	RPA100V	RPA100V	RPA200V	RPA200V	RPA300V	RPA300V

Plenum di aspirazione con flange circolari

Ver	030	040	130	140	230	240	330	340
.	PA000V	PA000V	PA100V	PA100V	PA200V	PA200V	PA300V	PA300V

Accessori per la mandata

Plenum con serrande motorizzate

Ver	030	040	130	140	230	240	330	340
.	MZC220	MZC220	MZC320	MZC320	MZC530	MZC530	MZC830	MZC830

Impianto elettrico con relè

Ver	030	040	130	140	230	240	330	340
.	MZCACV (1)	MZCACV (1)	MZCACV (1)	MZCACV (1)	MZCACV (1)	MZCACV (1)	MZCACV (1)	MZCACV (1)

(1) È obbligatorio prevedere MZCACV se l'assorbimento dell'unità abbinata all'accessorio MZC supera 0,7 Ampere.

Impianto elettrico

Ver	030	040	130	140	230	240	330	340
.	MZCAC	MZCAC	MZCAC	MZCAC	MZCAC	MZCAC	MZCAC	MZCAC

Giglia di mandata con alette orientabili

Ver	030	040	130	140	230	240	330	340
.	GM22	GM22	GM32	GM32	GM42	GM42	GM62	GM62

Plenum di mandata isolato internamente con flange circolari

Ver	030	040	130	140	230	240	330	340
.	PM000V	PM000V	PM100V	PM100V	PM200V	PM200V	PM300V	PM300V

Plenum di mandata isolato internamente con flangia rettangolare

Ver	030	040	130	140	230	240	330	340
.	RPM000V	RPM000V	RPM100V	RPM100V	RPM200V	RPM200V	RPM300V	RPM300V

Raccordo diritto di mandata isolato internamente, con flange circolari

Ver	030	040	130	140	230	240	330	340
.	RDMC000V	RDMC000V	RDMC100V	RDMC100V	RDMC200V	RDMC200V	RDMC300V	RDMC300V

Raccordo diritto di mandata

Ver	030	040	130	140	230	240	330	340
.	RDM000V	RDM000V	RDM100V	RDM100V	RDM200V	RDM200V	RDM300V	RDM300V

Kit flangia circolare per plenum

Accessorio	VED030	VED040	VED130	VED140	VED230	VED240	VED330	VED340
KFV10	•	•	•	•	•	•	•	•

DATI PRESTAZIONALI

2 tubi

		VED030			VED040			VED130			VED140			VED230			VED240			VED330			VED340		
		1	4	6	1	4	6	1	4	6	1	4	6	1	3	6	1	3	6	1	3	7	1	3	7
		L	M	H	L	M	H	L	M	H	L	M	H	L	M	H	L	M	H	L	M	H	L	M	H
Prestazioni in riscaldamento 70 °C / 60 °C (1)																									
Potenza termica	kW	1,82	3,37	3,69	2,37	3,57	3,92	4,40	5,83	6,29	4,52	6,09	6,58	5,35	6,50	7,16	5,80	7,14	7,91	7,81	9,34	10,51	8,31	10,02	10,95
Portata acqua utenza	l/h	160	296	323	207	313	343	386	512	552	396	534	577	469	570	628	509	626	694	685	819	921	729	878	960
Perdita di carico lato utenza	kPa	3	7	9	4	10	12	13	22	26	9	16	18	27	30	37	18	26	32	9	13	16	22	28	32
Prestazioni in riscaldamento 45 °C / 40 °C (2)																									
Potenza termica	kW	0,90	1,67	1,83	1,18	1,77	1,94	2,18	2,90	3,12	2,24	3,02	3,27	2,66	3,23	3,56	2,88	3,55	3,93	3,88	4,64	5,22	3,98	4,98	5,44
Portata acqua utenza	l/h	157	291	318	204	208	338	380	504	543	390	526	568	462	561	618	501	616	683	674	807	907	718	865	945
Perdita di carico lato utenza	kPa	3	8	9	5	11	13	15	24	28	10	16	19	26	29	36	18	27	32	10	14	17	13	20	23
Prestazioni in raffreddamento 7 °C / 12 °C																									
Potenza frigorifera	kW	0,97	1,41	1,56	1,10	1,68	1,84	2,05	2,74	2,91	2,24	3,00	3,22	2,55	3,07	3,33	2,86	3,57	3,93	3,62	4,35	4,90	3,92	4,72	5,26
Potenza frigorifera sensibile	kW	0,73	1,07	1,18	0,79	1,19	1,29	1,41	1,89	2,01	1,58	2,14	2,30	1,96	2,38	2,61	2,16	2,65	2,92	2,74	3,26	3,63	2,89	3,50	3,89
Portata acqua utenza	l/h	170	250	279	193	296	327	358	480	515	390	525	566	445	538	588	499	624	691	633	760	860	685	824	922
Perdita di carico lato utenza	kPa	3	7	9	5	12	14	15	27	31	11	20	23	25	36	44	16	31	37	10	14	18	16	21	26
Ventilatore																									
Tipo	tipo	Centrifugo																							
Motore ventilatore	tipo	Asincrono																							
Numero	n°	1			1			2			2			2			2			3			3		
Portata aria	m³/h	161	256	285	160	249	277	287	397	433	280	386	420	417	524	590	406	509	570	572	704	805	563	685	775
Pressione statica utile	Pa	21	50	61	21	50	61	26	50	60	26	50	60	32	50	64	32	50	63	33	50	66	34	50	64
Potenza assorbita	W	23	38	59	23	38	58	34	53	76	34	52	75	43	57	93	43	57	92	63	75	104	63	74	107
Collegamenti elettrici		V1	V4	V6	V1	V4	V6	V1	V4	V6	V1	V4	V6	V1	V3	V6	V1	V3	V6	V1	V3	V7	V1	V3	V7
Dati sonori ventilconvettori canalizzati (3)																									
Livello di potenza sonora (inlet + radiated)	dB(A)	44,0	52,0	54,0	44,0	52,0	54,0	47,0	53,0	55,0	47,0	53,0	55,0	49,0	54,0	57,0	49,0	54,0	57,0	49,0	55,0	58,0	49,0	55,0	58,0
Livello di potenza sonora (outlet)	dB(A)	40,0	48,0	50,0	40,0	48,0	50,0	42,0	48,0	50,0	42,0	48,0	50,0	44,0	49,0	52,0	44,0	49,0	52,0	45,0	51,0	54,0	45,0	51,0	54,0
Scambiatore di calore a pacco alettato																									
Contenuto acqua scambiatore principale	l	0,7			1,0			1,1			1,5			1,5			2,1			1,8			2,3		
Diametro raccordi																									
Scambiatore principale	Ø	3/4"																							
Alimentazione																									
Alimentazione		230V~50Hz																							

(1) Aria ambiente 20 °C b.s.; Acqua (in/out) 70 °C/60 °C
(2) Aria ambiente 20 °C b.s.; Acqua (in/out) 45 °C/40 °C; EUROVENT
(3) Aermec determina il valore della potenza sonora sulla base di misure effettuate in accordo con la normativa UNI EN 16583:15, nel rispetto della certificazione Eurovent.

DIMENSIONI

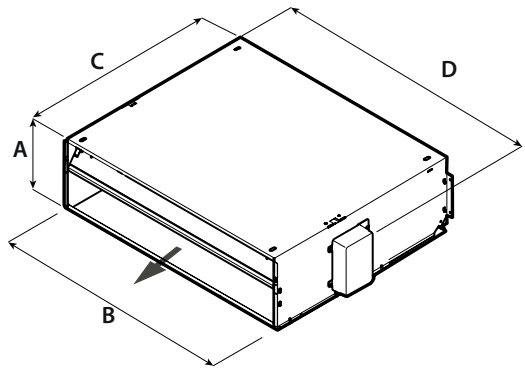

		VED030	VED040	VED130	VED140	VED230	VED240	VED330	VED340
Dimensioni e pesi									
A	mm	217	217	217	217	217	217	217	217
B	mm	550	550	781	781	1001	1001	1122	1122
C	mm	560	560	560	560	560	560	560	560
D	mm	576	576	807	807	1027	1027	1148	1148

Aermec si riserva la facoltà di apportare in qualsiasi momento tutte le modifiche ritenute necessarie per il miglioramento del prodotto con eventuale modifica dei relativi dati tecnici.

Aermec S.p.A.
Via Roma, 996 - 37040 Bevilacqua (VR) - Italia
Tel. 0442633111 - Telefax 044293577
www.aermec.com

Numero Verde
800-843085

VED 030I-340I

Ventilconvettore per installazione a canale

- **Installazione orizzontale e verticale**
- **Ampio range di prevalenza utile**
- **Gruppo di ventilazione ispezionabile**
- **Comfort totale: ridotte oscillazioni della temperatura a dell'umidità**
- **Risparmio elettrico pari al 50% rispetto ad un ventilconvettore con motore a pluri-velocità**



DESCRIZIONE

Ventilconvettori canalizzati per il riscaldamento, il raffreddamento e la deumidificazione.
Progettato per mantenere nel tempo la temperatura impostata, assicurando livelli sonori molto bassi.
Installabili in qualsiasi tipo d'impianto 2 / 4 tubi e in abbinamento a qualsiasi generatore di calore anche a basse temperature.
Grazie alla disponibilità di varie opzioni, con batteria standard o maggiorata, per installazione orizzontale o verticale, è facile scegliere la soluzione ottimale per qualsiasi esigenza.

CARATTERISTICHE

Mantello

Unità per installazione interna.
Struttura con coibentazione interna in classe 1 di resistenza al fuoco e grado di protezione IP20.

Gruppo ventilante

Ventilatori centrifughi in materiale plastico antistatico con profilo alare studiato per ottenere elevate prestazioni di portata e prevalenza e contemporaneamente una bassa emissione sonora.
Motore Brushless a variazione continua 0-100% della velocità.
Il motore inverter consente l'adattamento preciso alle reali richieste dell'ambiente interno senza oscillazioni di temperatura.
La portata dell'aria può essere variata in maniera continua mediante un segnale 1-10 V generato da comandi di regolazione e controllo Aermec o da sistemi di regolazione indipendenti.
Questa possibilità, oltre a migliorare il comfort acustico, consente una più puntuale risposta alla variazione dei carichi termici ed una maggiore stabilità della temperatura desiderata in ambiente.
L'elevata efficienza anche a basso numero di giri consente una grande riduzione del consumo elettrico (oltre il 50% in meno rispetto ai ventilconvettori con motore tradizionale).

Scambiatore di calore a pacco alettato

Con tubi di rame ed alette in alluminio, lo scambiatore principale ha attacchi idraulici gas femmina ed è corredata di sfoghi d'aria.
Lo scambiatore non è adatto ad essere utilizzato in atmosfere corrosive o in tutti quegli ambienti in cui si possano generare corrosioni nei confronti dell'alluminio.

■ *Reversibilità degli attacchi idraulici in fase d'installazione.*

Filtro aria

Filtro aria Classe G3, di facile estrazione e pulizia.

Controlli e Accessori

Sono disponibili un' ampia gamma di controlli, e una vastissima scelta di accessori per soddisfare ogni esigenza impiantistica.
L'unità viene fornita con il raccordo di mandata a corredo.

ACCESSORI

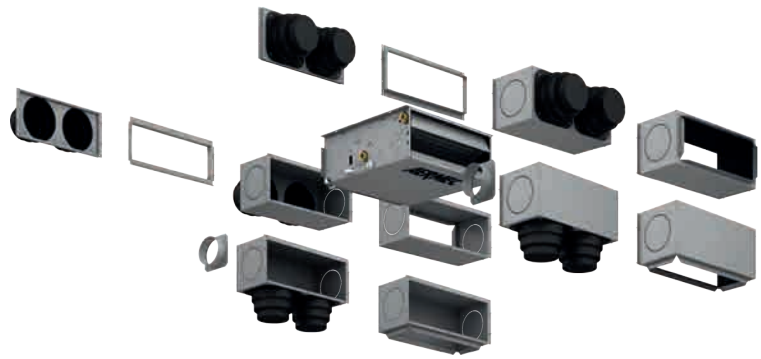

Pannelli di comando

AER503IR: Termostato da incasso a display retroilluminato, tastiera capacitiva e ricevitore ad infrarossi, per il controllo di ventilconvettori sia con motori asincroni che brushless. Il termostato negli impianti 2 tubi può controllare ventilconvettori standard o equipaggiati con resistenza elettrica, con dispositivi di depurazione (Cold Plasma e lampada germicida), con la piastra radiante o con doppia mandata FCZ-D (Dualjet). Inoltre può controllare impianti con pannelli radianti o impianti misti ventilconvettori e pavimento radiante. Essendo anche dotato di un ricevitore ad infrarossi può a sua volta essere controllato dal telecomando VMF-IR.
SA5: kit sonda aria (L = 15 m) con passacavo blocca sonda.
SW3: Sonda acqua (L = 2.5 m) per il controllo di minima, massima e consente il cambio di stagione automatico ai termostati elettronici dotati di change over lato acqua.
SW5: kit sonda acqua (L = 15m) con tronchetto porta sonda, clip di fissaggio e porta sonda da scambiatore.
SWAI: Sonda di temperatura aria o acqua, esterna.
TX: Termostato da parete per il controllo di ventilconvettori 2/4 tubi sia con motori asincroni che brushless. Il termostato negli impianti 2 tubi può controllare ventilconvettori standard o equipaggiati con resistenza elettrica, con dispositivi di depurazione aria, con la piastra radiante o con doppia mandata FCZ-D (Dualjet).
WMT21: Termostato elettronico per ventilconvettori inverter.

AerSuite

L'applicazione AerSuite consente il controllo da remoto dell''interfaccia utente DI24, con termostati VMF-E19/VMF-E19I, attraverso Smart Device con sistema operativo iOS e Android.
Si tratta di un'applicazione per Smartphone e Tablet con la quale l'utente sarà in grado di accedere e gestire da remoto il funzionamento del proprio impianto. Per maggiori informazioni sull'uso dell'applicazione e delle funzioni disponibili fare riferimento alla rispettiva documentazione presente nel sito.



Componenti VMF

DI24: Interfaccia da incasso (scatola 503) con display touch screen da 2,4" da abbinare agli accessori VMF-E19, VMF-E19I. Permette di regolare e monitorare la temperatura all'interno degli ambienti in modo preciso e puntuale; oltre ad accedere ed interagire con le informazioni di funzionamento del proprio impianto, parametri e allarmi, permette di impostare delle fasce orarie. Grazie alla connessione Wi-Fi di cui è dotato, DI24 in abbinamento con la APP AerSuite (disponibile per Android e iOS) può essere comandato anche da remoto. Tutta la programmazione e gran parte delle funzioni vengono effettuate in maniera semplice e intuitiva utilizzando l'APP. Per permettere di personalizzare l'interfaccia in modo che sia perfettamente integrata con lo stile di ogni casa, DI24 è compatibile con le placche delle maggiori marche disponibili in commercio, per saperne di più vi rimandiamo alla nostra documentazione; è comunque disponibile a catalogo come accessorio separato una placca con il suo supporto di colore grigio grafite DI24CP.
VMF-E19I: Termostato per unità inverter da fissare sulla fiancata del ventilconvettore, dotato di serie di sonda aria e di sonda acqua.
VMF-E3: Interfaccia utente a parete, da abbinare agli accessori VMF-E19, VMF-E19I, alle griglie GLF_N/M e GLL_N ed è controllabile tramite comando VMF-IR.
VMF-E4DX: Interfaccia utente a parete. Frontale di colore grigio PANTONE 425C (METAL).
VMF-E4X: Interfaccia utente a parete. Frontale di colore chiaro PANTONE COOL GRAY 1C.
VMF-IO: Consente di gestire l'unità esclusivamente da pannello comandi centralizzato VMF senza pannello comandi di zona.
VMF-IR: Interfaccia utente compatibile con il termostato AER503IR, VMF-E3 e con tutte le griglie dei cassette dotate del ricevitore ad infrarossi compatibili con il sistema VMF.
VMF-SW: Sonda acqua (L = 2.5m) da utilizzare eventualmente in sostituzione di quella di serie fornita con i termostati VMF-E19 e VMF-E19I, per l'installazione della stessa a monte della valvola.
VMF-SW1: Sonda acqua (L = 2.5m) aggiuntiva da utilizzare eventualmente per impianti a 4 tubi con i termostati VMF-E19 e VMF-E19I per il controllo di massima nel rango freddo
VMHI: Il pannello VMHI può essere utilizzato come interfaccia utente dei termostati VMF-E19/E19I, delle griglie GLFxN/M o GLLxN oppure come interfaccia del sistema MZC. Ciò che determina che tipo di funzione deve espletare l'interfaccia utente è determinato dalla corretta parametrizzazione dello stesso e dal rispetto delle connessioni elettriche tra interfaccia e termostato o interfaccia e plenum.

Valvole e batteria aggiuntiva ad acqua

BV: Scambiatore di calore ad acqua calda ad 1 rango.
VCF_X: Kit valvole 3 vie per ventilconvettori con scambiatore di calore singolo e attacchi idraulici a sinistra, per installazione in impianti a 4 tubi. Il kit è costituito da 2 valvole isolate a 3 vie e 4 attacchi complete di attuatori elettrotermici, gusci isolanti per le valvole e dalla relativa raccorderia idraulica. Alimentazione 230V. Attacchi idraulici: Corpo valvola Ø G 3/4" Maschio; Tubi di collegamento lato valvola Ø G 3/4" Femmina; Tubi di collegamento lato unità Ø G 3/4" Maschio.
VCF41 - 42 - 43 - per scambiatore principale: Kit valvola motorizzata a 3 vie per batteria principale. Il kit è costituito da una valvola con il suo guscio isolante, dall'attuatore e dalla relativa raccorderia idraulica, è adatto all'installazione sia sui ventilconvettori con attacchi idraulici a destra che a sinistra. La valvola se abbinata alla bacinella raccolta condensa BCZ5 o BCZ6 per garantirne un miglior alloggiamento è possibile togliere il guscio isolante.
VCF44 - 45 - per scambiatore secondario: Kit valvola motorizzata a 3 vie per batteria secondaria solo caldo. Il kit è costituito da una valvola con il suo guscio isolante, dall'attuatore e dalla relativa raccorderia idraulica, è adatto all'installazione sia sui ventilconvettori con attacchi idraulici a destra che a sinistra.
VCFD: Kit valvola motorizzata a 2 vie senza aguscio isolante, è installabile sulla batteria principale o secondaria o eventuale batteria solo caldo. Il kit è costituito da una valvola, dall'attuatore e dalla relativa raccorderia idraulica. È installabile sia sui ventilconvettori con attacchi a destra che a sinistra.
VJP: Valvola combinata di regolazione e bilanciamento, per impianti 2 e 4 tubi da installare esternamente all'unità, fornita senza raccordi e componentistica idraulica. La valvola, riesce a garantire una portata d'acqua costante nel terminale, all'interno del suo range operativo.

Accessori per l'installazione

AMP: Kit per l'installazione pensile

BC: Bacinella raccolta condensa.
DSC: Kit per lo scarico della condensa.

Accessori per l'aspirazione

GA: Griglia di aspirazione con alette fisse
GAF: Griglia di aspirazione con filtro aria e alette fisse
SE_X: Serranda per aria esterna con comando manuale.
RDA_V: Raccordo diritto di aspirazione con flangia rettangolare.
RDA_C: Raccordo diritto di aspirazione con flange circolari.
RPA_V: Plenum di aspirazione con flangia rettangolare, entrambe le fiancate hanno un semitranciato circolare Ø 150 mm che è possibile rimuovere.
PA_V: Plenum di aspirazione con flange circolari in materiale plastico, entrambe le fiancate hanno un semitranciato circolare Ø 150 mm che è possibile rimuovere.

Accessori per la mandata

GM: Griglia di mandata con alette orientabili.
MZC: Plenum con serrande motorizzate.
PM_V: Plenum di mandata isolato internamente con flange circolari, entrambe le fiancate hanno un semitranciato circolare Ø 150 mm che è possibile rimuovere.
RPM_V: Plenum di mandata isolato internamente con flangia rettangolare. Entrambe le fiancate hanno un semitranciato circolare Ø 150 mm che è possibile rimuovere.
RDM_C: Raccordo diritto di mandata isolato internamente, con flange circolari.
RDM_V: Raccordo diritto di mandata in lamiera zincata.
KFV: Kit flangia circolare per plenum.

COMPATIBILITÀ ACCESSORI

Pannelli comando e accessori dedicati

Accessorio	VED030I	VED040I	VED130I	VED140I	VED230I	VED240I	VED330I	VED340I
AER503IR	•	•	•	•	•	•	•	•
PRO503	•		•	•	•	•	•	•
SA5	•	•	•	•	•	•	•	•
SW3	•	•	•	•	•	•	•	•
SW5	•	•	•	•	•	•	•	•
SWAI	•	•	•	•	•	•	•	•
TX	•	•	•	•	•	•	•	•
WMT21	•	•	•	•	•	•	•	•

Sistema VMF

Accessorio	VED030I	VED040I	VED130I	VED140I	VED230I	VED240I	VED330I	VED340I
DI24	•	•	•	•	•	•	•	•
VMF-E19I	•	•	•	•	•	•	•	•
VMF-E3	•	•	•	•	•	•	•	•
VMF-E4DX	•	•	•	•	•	•	•	•
VMF-E4X	•	•	•	•	•	•	•	•
VMF-IO	•	•	•	•	•	•	•	•
VMF-IR	•		•		•	•	•	•
VMF-LON	•	•	•	•	•	•	•	•
VMF-SW	•	•	•	•	•	•	•	•
VMF-SW1	•	•	•	•	•	•	•	•
VMHI	•	•	•	•	•	•	•	•

Batteria aggiuntiva (solo caldo)

Ver	030	040	130	140	230	240	330	340
I	BV030	-	BV130	-	BV230	-	BV162	-

Valvole ad acqua

Kit valvola per impianti 4 tubi con batteria standard

Accessorio	VED030I	VED040I	VED130I	VED140I	VED230I	VED240I	VED330I	VED340I
VCF3X4L	•	•	•		•		•	•
VCF3X4LS				•		•		
VCF3X4R	•	•	•		•		•	•
VCF3X4RS				•		•		

Kit valvola 3 vie

	VED030I	VED040I	VED130I	VED140I	VED230I	VED240I	VED330I	VED340I
Kit valvola a 3 vie								
Scambiatore principale	VCF43-VCF4324	VCF43-VCF4324	VCF43-VCF4324	VCF43S-VCF4324S	VCF43-VCF4324	VCF43S-VCF4324S	VCF43-VCF4324	VCF43-VCF4324
Batteria aggiuntiva "BV"	VCF45-VCF4524	-	VCF45-VFC4524	-	VCF45-VCF4524	-	VCF45-VCF4524	-

VCF43 - 45 Alimentazione 230V - VCF4324-4524 Alimentazione 24V - Attacchi Ø 3/4"

Kit valvola 2 vie

	VED030I	VED040I	VED130I	VED140I	VED230I	VED240I	VED330I	VED340I
Kit valvola a 2 vie								
Scambiatore principale	VCFD3-VCFD324	VCFD3-VCFD324	VCFD3-VCFD324	VCFD3-VCFD324	VCFD3-VCFD324	VCFD3-VCFD324	VCFD3-VCFD324	VCFD3-VCFD324
Batteria aggiuntiva "BV"	VCFD4-VCFD424	-	VCFD4-VCFD424	-	VCFD4-VCFD424	-	VCFD4-VCFD424	-

VCFD3 Alimentazione 230V, VCFD324 Alimentazione 24V - Attacchi idraulici Ø 3/4"
VCFD4 Alimentazione 230V, VCFD424 Alimentazione 24V - Attacchi idraulici Ø 1/2"; Per batteria solo caldo BV.

Valvola combinata di regolazione e bilanciamento lato freddo

Modello	Ver	030	040	130	140	230	240	330	340
VJP060 (1)	I	•	•	•	•				
VJP060M (2)	I	•	•	•	•				
VJP090 (1)	I					•	•	•	•
VJP090M (2)	I					•	•	•	•

Modello	Ver	030	040	130	140	230	240	330	340
VJP150 (1)	I							•	•
VJP150M (2)	I							•	•

(1) 230V~50Hz
(2) 24V
VJP060 - 090 - 150 (230V~50Hz); VJP060M-090M-150M (24V)

Accessori per l'installazione

Accessori per l'installazione pensile

Accessorio	VED030I	VED040I	VED130I	VED140I	VED230I	VED240I	VED340I
AMP	•	•	•	•	•	•	•

Bacinelle raccogli condensa

Accessorio	VED030I	VED040I	VED130I	VED140I	VED230I	VED240I	VED330I	VED340I
BCZ4	•	•	•	•	•	•	•	•
BCZ6	•	•	•	•	•	•	•	•

Accessorio	VED030I	VED040I	VED130I	VED140I	VED230I	VED240I	VED330I	VED340I
BC9	•	•	•	•	•	•	•	•

BCZ4 Per installazione verticale.
BCZ6 Per installazione orizzontale.
BC9 Per installazione orizzontale.

Scarico condensa

Ver	030	040	130	140	230	240	330	340
I	DSC4	DSC4	DSC4	DSC4	DSC4	DSC4	DSC4	DSC4

Accessori per l'aspirazione

Griglie di aspirazione

Ver	030	040	130	140	230	240	330	340
I	GA22	GA22	GA32	GA32	GA42	GA42	GA62	GA62

Griglie di aspirazione con filtro e alette fisse

Ver	030	040	130	140	230	240	330	340
I	GAF22	GAF22	GAF32	GAF32	GAF42	GAF42	GAF62	GAF62

Serranda per aria esterna con comando manuale

Ver	030	040	130	140	230	240	330	340
I	SE20X (1)	SE20X (1)	SE30X (1)	SE30X (1)	SE40X (1)	SE40X (1)	SE80X (1)	SE80X (1)

(1) Gli accessori SE richiedono l'abbinamento con i piedini estetici e strutturali.

Raccordo diritto di aspirazione con flangia rettangolare

Ver	030	040	130	140	230	240	330	340
I	RDA000V	RDA000V	RDA100V	RDA100V	RDA200V	RDA200V	RDA300V	RDA300V

Raccordo diritto di aspirazione con flange circolari

Ver	030	040	130	140	230	240	330	340
I	RDAC000V	RDAC000V	RDAC100V	RDAC100V	RDAC200V	RDAC200V	RDAC300V	RDAC300V

Plenum di aspirazione con flangia rettangolare

Ver	030	040	130	140	230	240	330	340
I	RPA000V	RPA000V	RPA100V	RPA100V	RPA200V	RPA200V	RPA300V	RPA300V

Plenum di aspirazione con flange circolari

Ver	030	040	130	140	230	240	330	340
I	PA000V	PA000V	PA100V	PA100V	PA200V	PA200V	PA300V	PA300V

Accessori per la mandata

Griglia di mandata con alette orientabili

Ver	030	040	130	140	230	240	330	340
I	GM22	GM22	GM32	GM32	GM42	GM42	GM62	GM62

Plenum con serrande motorizzate

Ver	030	040	130	140	230	240	330	340
I	MZC220	MZC220	MZC320	MZC320	MZC530	MZC530	MZC830	MZC830

Plenum di mandata isolato internamente con flange circolari

Ver	030	040	130	140	230	240	330	340
I	PM000V	PM000V	PM100V	PM100V	PM200V	PM200V	PM300V	PM300V

Plenum di mandata isolato internamente con flangia rettangolare

Ver	030	040	130	140	230	240	330	340
I	RPM000V	RPM000V	RPM100V	RPM100V	RPM200V	RPM200V	RPM300V	RPM300V

Raccordo diritto di mandata isolato internamente, con flange circolari

Ver	030	040	130	140	230	240	330	340
I	RDMC000V	RDMC000V	RDMC100V	RDMC100V	RDMC200V	RDMC200V	RDMC300V	RDMC300V

Raccordo diritto di mandata

Ver	030	040	130	140	230	240	330	340
I	RDM000V	RDM000V	RDM100V	RDM100V	RDM200V	RDM200V	RDM300V	RDM300V

Kit flangia circolare per plenum

Accessorio	VED030I	VED040I	VED130I	VED140I	VED230I	VED240I	VED340I
KFV10	•	•	•	•	•	•	•

DATI PRESTAZIONALI

2 tubi

		VED030I			VED040I			VED130I			VED140I			VED230I			VED240I			VED330I			VED340I		
		1	5	7	1	5	7	1	5	7	1	5	7	1	5	7	1	5	7	1	5	7	1	5	7
		L	M	H	L	M	H	L	M	H	L	M	H	L	M	H	L	M	H	L	M	H	L	M	H
Prestazioni in riscaldamento 70 °C / 60 °C (1)																									
Potenza termica	kW	1,82	3,37	3,69	2,37	3,57	3,92	4,40	5,83	6,29	4,52	6,09	6,58	5,35	6,50	7,16	5,80	7,14	7,91	7,81	9,34	10,51	8,31	10,08	10,95
Portata acqua utenza	l/h	160	296	323	207	313	343	386	512	552	396	534	577	469	570	628	509	626	694	685	819	921	729	878	960
Perdita di carico lato utenza	kPa	3	7	9	4	10	12	13	22	26	9	16	18	27	30	37	18	26	32	9	13	16	22	28	32
Prestazioni in riscaldamento 45 °C / 40 °C (2)																									
Potenza termica	kW	0,90	1,67	1,83	1,17	1,77	1,94	2,18	2,90	3,12	2,24	3,02	3,27	2,66	3,23	3,56	2,88	3,55	3,93	3,88	4,64	5,22	3,98	4,98	5,44
Portata acqua utenza	l/h	157	291	318	204	308	338	380	504	543	390	526	568	462	561	618	501	616	683	674	807	907	718	865	945
Perdita di carico lato utenza	kPa	3	8	9	5	11	13	15	24	28	10	16	19	26	29	36	18	27	32	10	14	17	13	20	23
Prestazioni in raffreddamento 7 °C / 12 °C																									
Potenza frigorifera	kW	0,98	1,42	1,58	1,11	1,69	1,86	2,06	2,76	2,95	2,25	3,02	3,25	2,57	3,09	3,37	2,88	3,59	3,97	3,62	4,36	4,91	3,95	4,72	5,27
Potenza frigorifera sensibile	kW	0,74	1,08	1,20	0,80	1,20	1,31	1,42	1,91	2,05	1,59	2,16	2,32	1,98	2,40	2,65	2,18	2,67	2,96	2,77	3,27	3,64	2,92	3,51	3,90
Portata acqua utenza	l/h	170	250	279	193	296	327	358	480	515	390	525	566	445	538	588	499	624	691	633	760	860	680	811	906
Perdita di carico lato utenza	kPa	3	7	9	5	12	14	15	27	41	11	20	23	25	36	44	16	31	37	10	14	18	16	21	26
Ventilatore																									
Tipo	tipo	Centrifugo																							
Motore ventilatore	tipo	Inverter																							
Numero	n°	1			1			2			2			2			2			3			3		
Portata aria	m^3/h	161	256	285	160	249	277	287	397	434	280	386	420	417	524	590	406	509	570	572	704	805	563	685	775
Pressione statica utile	Pa	21	50	61	21	50	61	26	50	60	26	50	60	32	50	64	32	50	63	33	50	66	34	50	64
Potenza assorbita	W	12	29	36	12	29	36	17	33	45	17	33	45	24	40	53	24	40	53	35	60	86	35	60	86
Segnale 0-10V	%	54	80	90	54	80	90	58	82	90	58	82	90	66	80	90	62	80	90	62	78	90	66	84	90
Dati sonori ventilconvettori canalizzati (3)																									
Livello di potenza sonora (inlet + radiated)	dB(A)	44,0	52,0	54,0	44,0	52,0	54,0	47,0	53,0	55,0	47,0	53,0	55,0	49,0	54,0	57,0	49,0	54,0	57,0	49,0	55,0	58,0	49,0	55,0	58,0
Livello di potenza sonora (outlet)	dB(A)	40,0	48,0	50,0	40,0	48,0	50,0	42,0	48,0	50,0	42,0	48,0	50,0	44,0	49,0	52,0	44,0	49,0	52,0	45,0	51,0	54,0	45,0	51,0	54,0
Diametro raccordi																									
Tipo	tipo	Gas - F																							
Scambiatore principale	Ø	3/4"																							
Alimentazione																									
Alimentazione		230V~50Hz																							

(1) Aria ambiente 20 °C b.s.; Acqua (in/out) 70 °C/60 °C
(2) Aria ambiente 20 °C b.s.; Acqua (in/out) 45 °C/40 °C; EUROVENT
(3) Aermec determina il valore della potenza sonora sulla base di misure effettuate in accordo con la normativa UNI EN 16583:15, nel rispetto della certificazione Eurovent.

DIMENSIONI

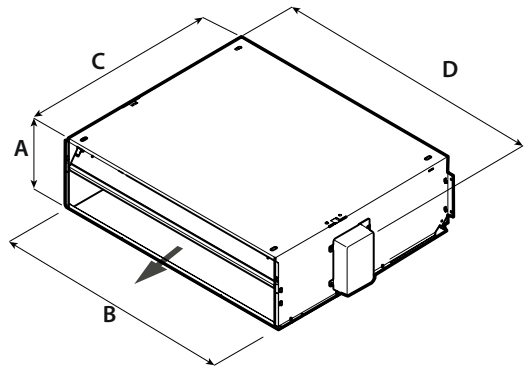

		VED030I	VED040I	VED130I	VED140I	VED230I	VED240I	VED330I	VED340I
Dimensioni e pesi									
A	mm	217	217	217	217	217	217	217	217
B	mm	550	550	781	781	1001	1001	1122	1122
C	mm	584	584	584	584	584	584	584	584
D	mm	576	576	807	807	1027	1027	1148	1148

Aermec si riserva la facoltà di apportare in qualsiasi momento tutte le modifiche ritenute necessarie per il miglioramento del prodotto con eventuale modifica dei relativi dati tecnici.

Aermec S.p.A.
Via Roma, 996 - 37040 Bevilacqua (VR) - Italia
Tel. 0442633111 - Telefax 044293577
www.aermec.com

Numero Verde
800-843085

VED 430-741

Ventilconvettore per installazione a canale

- Installazione orizzontale e verticale
- Gruppo di ventilazione a 5 velocità
- Ampio range di prevalenza utile
- Gruppo di ventilazione ispezionabile



DESCRIZIONE

Ventilconvettori canalizzati per il riscaldamento, il raffreddamento e la deumidificazione.
Progettati per mantenere nel tempo la temperatura impostata, assicurando livelli sonori molto bassi.
Installabili in qualsiasi tipo d'impianto 2 / 4 tubi e in abbinamento a qualsiasi generatore di calore anche a basse temperature.
Grazie alla disponibilità di varie opzioni, con batteria standard o maggiorata, per installazione orizzontale o verticale, è facile scegliere la soluzione ottimale per qualsiasi esigenza.

CARATTERISTICHE

Mantello

Unità per installazione interna.
Struttura con coibentazione interna in classe 1 di resistenza al fuoco e grado di protezione IP20.

Gruppo ventilante

Ventilatori centrifughi in materiale plastico antistatico con profilo alare studiato per ottenere elevate prestazioni di portata e prevalenza e contemporaneamente una bassa emissione sonora.
Per le loro caratteristiche consentono di ridurre il consumo energetico rispetto ai normali ventilatori.
Sono bilanciati staticamente e dinamicamente e direttamente accoppiati all'albero motore.
Il motore elettrico è monofase pluri-velocità (3 selezionabili), montato su supporti antivibranti e con condensatore permanentemente inserito.
Coclee in materiale plastico estraibili per una facile ed efficace pulizia.

Batteria di scambio termico

Con tubi di rame ed alette in alluminio, lo scambiatore principale ha attacchi idraulici gas femmina ed è corredata di sfoghi d'aria.
Lo scambiatore non è adatto ad essere utilizzato in atmosfere corrosive o in tutti quegli ambienti in cui si possano generare corrosioni nei confronti dell'alluminio.

■ *Reversibilità degli attacchi idraulici in fase d'installazione.*

Filtro aria

Filtro aria Classe G3, di facile estrazione e pulizia.

Controlli e Accessori

Sono disponibili un' ampia gamma di controlli, e una vastissima scelta di accessori per soddisfare ogni esigenza impiantistica.
L'unità viene fornita con il raccordo di mandata a corredo.

ACCESSORI

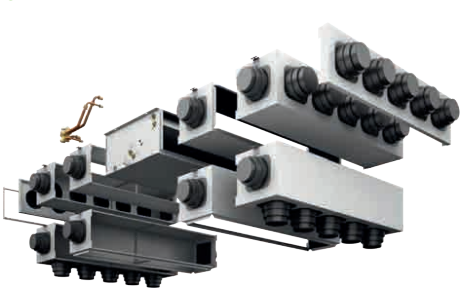

Pannelli comando

AER503IR: Termostato da incasso a display retroilluminato, tastiera capacitiva e ricevitore ad infrarossi, per il controllo di ventilconvettori sia con motori asincroni che brushless. Il termostato negli impianti 2 tubi può controllare ventilconvettori standard o equipaggiati con resistenza elettrica, con dispositivi di depurazione (Cold Plasma e lampada germicida), con la piastra radiante o con doppia mandata FCZ-D (Dualjet). Inoltre può controllare impianti con pannelli radianti o impianti misti ventilconvettori e pavimento radiante. Essendo anche dotato di un ricevitore ad infrarossi può a sua volta essere controllato dal telecomando VMF-IR.
PRO503: Scatola a parete per i termostati AER503IR e VMF-E4.
SA5: kit sonda aria (L = 15 m) con passacavo blocca sonda.
SIT3: Scheda interfaccia termostato. Consente di realizzare una rete di ventilconvettori (max. 10) comandati da un pannello centralizzato (commutatore o termostato). Comanda le 3 velocità del ventilatore e deve essere installata su ogni ventilconvettore della rete; riceve i comandi dal commutatore o dalla scheda SIT5. In caso di installazione di termostati Aermec, è obbligatorio prevedere l'accessorio se l'assorbimento dell'unità supera i 0,7 A.

SIT5: Scheda interfaccia termostato. Consente di realizzare una rete di ventilconvettori (max. 10) comandati da un pannello centralizzato. Comanda le 3 velocità del ventilatore e fino a 2 valvole (impianti a quattro tubi); trasmette i comandi del termostato alla rete di ventilconvettori.
SW3: Sonda acqua (L = 2.5 m) per il controllo di minima, massima e consente il cambio di stagione automatico ai termostati elettronici dotati di change over lato acqua.
SW5: kit sonda acqua (L = 15m) con tronchetto porta sonda, clip di fissaggio e porta sonda da scambiatore.
TX: Termostato da parete per il controllo di ventilconvettori 2/4 tubi sia con motori asincroni che brushless. Il termostato negli impianti 2 tubi può controllare ventilconvettori standard o equipaggiati con resistenza elettrica, con dispositivi di depurazione aria, con la piastra radiante o con doppia mandata FCZ-D (Dualjet).
WMT10: Termostato elettronico, di colore bianco, con ventilazione termostatata o continua.
WMT16: Termostato elettromeccanico con ventilazione termostatata.
WMT16CV: Termostato elettromeccanico con ventilazione continua.

AerSuite

L'applicazione AerSuite consente il controllo da remoto dell''interfaccia utente DI24, con termostati VMF-E19/VMF-E19I, attraverso Smart Device con sistema operativo iOS e Android.
Si tratta di un'applicazione per Smartphone e Tablet con la quale l'utente sarà in grado di accedere e gestire da remoto il funzionamento del proprio impianto. Per maggiori informazioni sull'uso dell'applicazione e delle funzioni disponibili fare riferimento alla rispettiva documentazione presente nel sito.



Sistema VMF

DI24: Interfaccia da incasso (scatola 503) con display touch screen da 2,4" da abbinare agli accessori VMF-E19, VMF-E19I. Permette di regolare e monitorare la temperatura all'interno degli ambienti in modo preciso e puntuale; oltre ad accedere ed interagire con le informazioni di funzionamento del proprio impianto, parametri e allarmi, permette di impostare delle fasce orarie. Grazie alla connessione Wi-Fi di cui è dotato, DI24 in abbinamento con la APP AerSuite (disponibile per Android e iOS) può essere comandato anche da remoto. Tutta la programmazione e gran parte delle funzioni vengono effettuate in maniera semplice e intuitiva utilizzando l'APP. Per permettere di personalizzare l'interfaccia in modo che sia perfettamente integrata con lo stile di ogni casa, DI24 è compatibile con le placche delle maggiori marche disponibili in commercio, per saperne di più vi rimandiamo alla nostra documentazione; è comunque disponibile a catalogo come accessorio separato una placca con il suo supporto di colore grigio grafite DI24CP.
VMF-E19: Termostato, da fissare sulla fiancata del ventilconvettore, dotato di serie di sonda aria e di sonda acqua.
VMF-E3: Interfaccia utente a parete, da abbinare agli accessori VMF-E19, VMF-E19I, alle griglie GLF_N/M e GLL_N ed è controllabile tramite comando VMF-IR.
VMF-E4DX: Interfaccia utente a parete. Frontale di colore grigio PANTONE 425C (METAL).
VMF-E4X: Interfaccia utente a parete. Frontale di colore chiaro PANTONE COOL GRAY 1C.
VMF-IO: Consente di gestire l'unità esclusivamente da pannello comandi centralizzato VMF senza pannello comandi di zona.
VMF-IR: Interfaccia utente compatibile con il termostato AER503IR, VMF-E3 e con tutte le griglie dei cassette dotate del ricevitore ad infrarossi compatibili con il sistema VMF.
VMF-MOD: Scheda espansione per la gestione delle valvole modulanti.
VMF-SIT3V: Scheda interfaccia relè. Accessorio obbligatorio sulle unità in cui l'assorbimento del motore supera i 0,7A. La scheda interfaccia relè è dotata di un fusibile da 2A per la protezione del ventilconvettore. Nel caso in cui il ventilconvettore assorba più di 2A e fino a 4A, bisognerà sostituire il fusibile al suo interno con quello da 4A fornito a corredo.
VMF-SW: Sonda acqua (L = 2.5m) da utilizzare eventualmente in sostituzione di quella di serie fornita con i termostati VMF-E19 e VMF-E19I, per l'installazione della stessa a monte della valvola.
VMF-SW1: Sonda acqua (L = 2.5m) aggiuntiva da utilizzare eventualmente per impianti a 4 tubi con i termostati VMF-E19 e VMF-E19I per il controllo di massima nel rango freddo
VMHI: Il pannello VMHI può essere utilizzato come interfaccia utente dei termostati VMF-E19/E19I, delle griglie GLFxN/M o GLLxN oppure come interfaccia del sistema MZC. Ciò che determina che tipo di funzione deve espletare l'interfaccia utente è determinato dalla corretta parametrizzazione dello stesso e dal rispetto delle connessioni elettriche tra interfaccia e termostato o interfaccia e plenum.

Valvole ad acqua

VJP: Valvola combinata di regolazione e bilanciamento, per impianti 2 e 4 tubi da installare esternamente all'unità, fornita senza raccordi e componentistica idraulica. La valvola, riesce a garantire una portata d'acqua costante nel terminale, all'interno del suo range operativo.
VCT: Valvola a globo a 2 vie realizzata in bronzo con attacchi femmina/femmina Ø 1/2". Può essere servoazionata mediante servocomando. La valvole non ha i raccordi e tubi per i collegamenti idraulici, che sono a carico dell'installatore.
VCT: Valvola a globo a 3 vie realizzata in bronzo con attacchi femmina/femmina Ø 1/2". Può essere servoazionata mediante servocomando. La valvole non ha i raccordi e tubi per i collegamenti idraulici, che sono a carico dell'installatore.
VCTK: Attuatore On-Off 230V per valvola VCT a due o tre vie. La selezione dell'attuatore deve essere fatta in base al tipo di impianto/regolazione previsto. Può essere comandato da un pannello comando se abilitato alla funzione di controllo della valvola.
VCTKM: Attuatore modulante 24V per valvola VCT a due o tre vie. La selezione dell'attuatore deve essere fatta in base al tipo di impianto/regolazione previsto.
VCF45C - 47C - 47CS per scambiatore principale: Kit valvola motorizzata a 3 vie per scambiatore principale. Il kit è costituito da una valvola 3 vie 4 attacchi con il suo guscio isolante, dall'attuatore e dalla relativa raccorderia idraulica, è adatto all'installazione sia sui ventilconvettori con attacchi idraulici a destra che a sinistra. La valvola se abbinata alla bacinella raccolta condensa BCZ5 o BCZ6 per garantirne un miglior alloggiamneto è possibile togliere il guscio isolante.
VCF45H - 47H - per scambiatore solo caldo: Kit valvola motorizzata a 3 vie per batteria solo caldo. Il kit è costituito da una valvola 3 vie 4 attacchi, dall'attuatore e dalla relativa raccorderia idraulica, è adatto all'installazione sia sui ventilconvettori con attacchi idraulici a destra che a sinistra.
VCF25C - 25CS - per batteria principale: Kit valvola motorizzata a 2 vie per batteria principale. Il kit è costituito da una valvola con il suo guscio isolante, dall'attuatore e dalla relativa raccorderia idraulica, è adatto all'installazione sia sui ventilconvettori con attacchi idraulici a destra che a sinistra.
VCF25H - per batteria solo caldo: Kit valvola motorizzata a 2 vie per batteria solo caldo. Il kit è costituito da una valvola, dall'attuatore e dalla relativa raccorderia idraulica, è adatto all'installazione sia sui ventilconvettori con attacchi idraulici a destra che a sinistra.
BCV: Bacinella raccolta condensa.

Accessori per l'installazione

MZC: Plenum con serrande motorizzate.
RDA_V: Raccordo diritto di aspirazione con flangia rettangolare.
RPA_V: Plenum di aspirazione con flangia rettangolare, entrambe le fiancate hanno un semitranciato circolare Ø 150 mm che è possibile rimuovere.
PA_V: Plenum di aspirazione con flange circolari in materiale plastico, entrambe le fiancate hanno un semitranciato circolare Ø 150 mm che è possibile rimuovere.
PM_V: Plenum di mandata isolato internamente con flange circolari, entrambe le fiancate hanno un semitranciato circolare Ø 150 mm che è possibile rimuovere.
RPM_V: Plenum di mandata isolato internamente con flangia rettangolare. Entrambe le fiancate hanno un semitranciato circolare Ø 150 mm che è possibile rimuovere.
KFV: Kit flangia circolare per plenum.
MZCACV: Impianto elettrico con scheda interfaccia relè. Accessorio obbligatorio sulle unità in cui l'assorbimento del motore supera i 0,7A. La scheda interfaccia relè è dotata di un fusibile da 2A per la protezione del ventilconvettore. Nel caso in cui il ventilconvettore assorba più di 2A e fino a 4A, bisognerà sostituire il fusibile al suo interno con quello da 4A fornito a corredo.
MZCAC: Impianto elettrico obbligatorio per il collegamento del Plenum MZC con un ventilcovettore dotato di motore asincrono.

Configuratore

Campo	Descrizione
1,2,3	VED
4,5,6	Taglia 430, 432, 440, 441, 530, 532, 540, 541, 630, 632, 640, 641, 730, 732, 740, 741
7	Scambiatore di calore principale
8	Scambiatore di calore secondario

COMPATIBILITÀ ACCESSORI

Pannelli comando e accessori dedicati

Modello	Ver	430	432	440	441	530	532	540	541	630	632	640	641	730	732	740	741
AER503IR (1)	.	•	•	•	•	•	•	•	•	•	•	•	•	•	•	•	•
PRO503	.	•	•	•	•	•	•	•	•	•	•	•	•	•	•	•	•
SA5 (2)	.	•	•	•	•	•	•	•	•	•	•	•	•	•	•	•	•
SIT3 (3)	.	•	•	•	•	•	•	•	•	•	•	•	•	•	•	•	•
SIT5 (4)	.	•	•	•	•	•	•	•	•	•	•	•	•	•	•	•	•
SW3 (2)	.	•	•	•	•	•	•	•	•	•	•	•	•	•	•	•	•
SW5 (2)	.	•	•	•	•	•	•	•	•	•	•	•	•	•	•	•	•
TX (5)	.	•	•	•	•	•	•	•	•	•	•	•	•	•	•	•	•
WMT10 (5)	.	•	•	•	•	•	•	•	•	•	•	•	•	•	•	•	•
WMT16 (5)	.	•		•		•		•		•		•		•		•	
WMT16CV (5)	.	•	•	•	•	•	•	•	•	•	•	•	•	•	•	•	•

(1) Installazione a parete.
(2) Sonda per i termostati AER503IR-TX se presenti.
(3) Schede per i termostati AER503IR-TX se presenti, da installare se l'assorbimento dell'unità supera 0,7 Ampere.
(4) Schede per i termostati AER503IR-TX se presenti.
(5) Installazione a parete. Se l'assorbimento dell'unità supera i 0,7 A o si voglia una gestione di più unità con un unico termostato, è obbligatorio prevedere la scheda SIT3 e/o SIT5.

Sistema VMF

Modello	Ver	430	432	440	441	530	532	540	541	630	632	640	641	730	732	740	741
DI24	.	•	•	•	•	•	•	•	•	•	•	•	•	•	•	•	•
VMF-E19 (1)	.	•	•	•	•	•	•	•	•	•	•	•	•	•	•	•	•
VMF-E3	.	•	•	•	•	•	•	•	•	•	•	•	•	•	•	•	•
VMF-E4DX	.	•	•	•	•	•	•	•	•	•	•	•	•	•	•	•	•
VMF-E4X	.	•	•	•	•	•	•	•	•	•	•	•	•	•	•	•	•
VMF-IO	.	•	•	•	•	•	•	•	•	•	•	•	•	•	•	•	•
VMF-IR	.	•	•	•	•	•	•	•	•	•	•	•	•	•	•	•	•
VMF-MOD	.	•	•	•	•	•	•	•	•	•	•	•	•	•	•	•	•
VMF-SIT3V (2)	.	•	•	•	•	•	•	•	•	•	•	•	•	•	•	•	•
VMF-SW	.	•	•	•	•	•	•	•	•	•	•	•	•	•	•	•	•
VMF-SW1	.	•	•	•	•	•	•	•	•	•	•	•	•	•	•	•	•
VMHI	.	•	•	•	•	•	•	•	•	•	•	•	•	•	•	•	•

(1) È obbligatorio prevedere anche l'accessorio VMF-SIT3V se l'assorbimento dell'unità supera 0,7 Ampere.
(2) Per la selezione consultare tutta la documentazione del termostato e del ventilconvettore.

Valvole ad acqua

Kit valvola 3 vie

	VED430	VED432	VED440	VED441	VED530	VED532	VED540	VED541
Kit valvola a 3 vie								
Scambiatore principale	VCF45C	VCF45C	VCF45C	VCF45C	VCF45C	VCF45C	VCF45C	VCF45C

	VED630	VED632	VED640	VED641	VED730	VED732	VED740	VED741
Kit valvola a 3 vie								
Scambiatore principale	VCF47C	VCF47C	VCF47CS	VCF47CS	VCF47C	VCF47C	VCF47CS	VCF47CS

	VED430	VED432	VED440	VED441	VED530	VED532	VED540	VED541
Kit valvola a 3 vie								
Scambiatore principale	VCF45C	VCF45C	VCF45C	VCF45C	VCF45C	VCF45C	VCF45C	VCF45C
Scambiatore secondario per quattro tubi	-	VCF45H	-	VCF45H	-	VCF45H	-	VCF45H

	VED630	VED632	VED640	VED641	VED730	VED732	VED740	VED741
Kit valvola a 3 vie								
Scambiatore principale	VCF47C	VCF47C	VCF47CS	VCF47CS	VCF47C	VCF47C	VCF47CS	VCF47CS
Scambiatore secondario per quattro tubi	-	VCF47H	-	VCF47H	-	VCF47H	-	VCF47H

Alimentazione 230V - Attacchi 3/4"

Kit valvola 2 vie

	VED430	VED432	VED440	VED441	VED530	VED532	VED540	VED541
Kit valvola a 2 vie								
Scambiatore principale	VCF25C	VCF25C	VCF25C	VCF25C	VCF25C	VCF25C	VCF25C	VCF25C

	VED630	VED632	VED640	VED641	VED730	VED732	VED740	VED741
Kit valvola a 2 vie								
Scambiatore principale	VCF25C	VCF25C	VCF25CS	VCF25CS	VCF25C	VCF25C	VCF25CS	VCF25CS

	VED430	VED432	VED440	VED441	VED530	VED532	VED540	VED541
Kit valvola a 2 vie								
Scambiatore principale	VCF25C	VCF25C	VCF25C	VCF25C	VCF25C	VCF25C	VCF25C	VCF25C
Scambiatore secondario per quattro tubi	-	VCF25H	-	VCF25H	-	VCF25H	-	VCF25H

	VED630	VED632	VED640	VED641	VED730	VED732	VED740	VED741
Kit valvola a 2 vie								
Scambiatore principale	VCF25C	VCF25C	VCF25CS	VCF25CS	VCF25C	VCF25C	VCF25CS	VCF25CS
Scambiatore secondario per quattro tubi	-	VCF25H	-	VCF25H	-	VCF25H	-	VCF25H

Alimentazione 230V - Attacchi 3/4"

Valvole a globo a 2 vie attuatore escluso

Ver	430	432	440	441	530	532	540	541	630	632	640	641	730	732	740	741
.	VCT102	VCT102	VCT102	VCT102	VCT102	VCT102	VCT102	VCT102	VCT202	VCT202	VCT202	VCT202	VCT202	VCT202	VCT202	VCT202

Valvole a globo a 3 vie attuatore escluso

Ver	430	432	440	441	530	532	540	541	630	632	640	641	730	732	740	741
.	VCT103	VCT103	VCT103	VCT103	VCT103	VCT103	VCT103	VCT103	VCT203	VCT203	VCT203	VCT203	VCT203	VCT203	VCT403	VCT403

Attuatori 230V

Ver	430	432	440	441	530	532	540	541	630	632	640	641	730	732	740	741
.	VCTK	VCTK	VCTK	VCTK	VCTK	VCTK	VCTK	VCTK	VCTK	VCTK	VCTK	VCTK	VCTK	VCTK	VCTK	VCTK

Attuatori 24V

Ver	430	432	440	441	530	532	540	541	630	632	640	641	730	732	740	741
.	VCTKM	VCTKM	VCTKM	VCTKM	VCTKM	VCTKM	VCTKM	VCTKM	VCTKM	VCTKM	VCTKM	VCTKM	VCTKM	VCTKM	VCTKM	VCTKM

Valvola combinata di regolazione e bilanciamento lato freddo

Modello	Ver	430	432	440	441	530	532	540	541	630	632	640	641	730	732	740	741
VJP150 (1)	.	•	•	•	•	•	•	•	•								
VJP150M (2)	.	•	•	•	•	•	•	•	•								
VJP270M (2)	.									•	•	•	•	•	•	•	•

(1) 230V~50Hz
(2) 24V

VJP/VJP_M la compatibilità delle valvole nel ramo caldo dell'impianto a 4 tubi, è da verificare con la portata d'acqua di progetto.

Accessori per l'aspirazione

Raccordo diritto di aspirazione con flangia rettangolare

Ver	430	432	440	441	530	532	540	541	630	632	640	641	730	732	740	741
.	RDA450V	RDA450V	RDA450V	RDA450V	RDA450V	RDA450V	RDA450V	RDA450V	RDA670V	RDA670V	RDA670V	RDA670V	RDA670V	RDA670V	RDA670V	RDA670V

Plenum di aspirazione con flangia rettangolare

Ver	430	432	440	441	530	532	540	541	630	632	640	641	730	732	740	741
.	RPA450V	RPA450V	RPA450V	RPA450V	RPA450V	RPA450V	RPA450V	RPA450V	RPA670V	RPA670V	RPA670V	RPA670V	RPA670V	RPA670V	RPA670V	RPA670V

Plenum di aspirazione con flange circolari

Ver	430	432	440	441	530	532	540	541	630	632	640	641	730	732	740	741
.	PA450V	PA450V	PA450V	PA450V	PA450V	PA450V	PA450V	PA450V	PA670V	PA670V	PA670V	PA670V	PA670V	PA670V	PA670V	PA670V

Accessori per la mandata

Plenum di mandata isolato internamente con flangia rettangolare

Ver	430	432	440	441	530	532	540	541	630	632	640	641	730	732	740	741
.	RPM450V	RPM450V	RPM450V	RPM450V	RPM450V	RPM450V	RPM450V	RPM450V	RPM670V	RPM670V	RPM670V	RPM670V	RPM670V	RPM670V	RPM670V	RPM670V

Plenum di mandata isolato internamente con flange circolari

Ver	430	432	440	441	530	532	540	541	630	632	640	641	730	732	740	741
.	PM450V	PM450V	PM450V	PM450V	PM450V	PM450V	PM450V	PM450V	PM670V	PM670V	PM670V	PM670V	PM670V	PM670V	PM670V	PM670V

Kit flangia circolare per plenum

Ver	430	432	440	441	530	532	540	541	630	632	640	641	730	732	740	741
.	KFV	KFV	KFV	KFV	KFV	KFV	KFV	KFV	KFV	KFV	KFV	KFV	KFV	KFV	KFV	KFV

Bacinella raccolta condensa

Ver	430	432	440	441	530	532	540	541	630	632	640	641	730	732	740	741
.	BCV45	BCV45	BCV45	BCV45	BCV45	BCV45	BCV45	BCV45	BCV67	BCV67	BCV67	BCV67	BCV67	BCV67	BCV67	BCV67

MZC

Plenum con serrande motorizzate

Ver	430	432	440	441	530	532	540	541	630	632	640	641	730	732	740	741
.	MZC5040	MZC5040	MZC5040	MZC5040	MZC5040	MZC5040	MZC5040	MZC5040	MZC7050	MZC7050	MZC7050	MZC7050	MZC7050	MZC7050	MZC7050	MZC7050

Impianto elettrico

Ver	430	432	440	441	530	532	540	541	630	632	640	641	730	732	740	741
.	MZCAC	MZCAC	MZCAC	MZCAC	MZCAC	MZCAC	MZCAC	MZCAC	MZCAC	MZCAC	-	-	-	-	-	-

L'accessorio non può essere montato sulle configurazioni indicate con -

Impianto elettrico con relè

Ver	430	432	440	441	530	532	540	541	630	632	640	641	730	732	740	741
.	-	-	-	-	-	-	-	-	-	-	MZCACV (1)	MZCACV (1)	MZCACV (1)	MZCACV (1)	MZCACV (1)	MZCACV (1)

(1) È obbligatorio prevedere MZCACV se l'assorbimento dell'unità abbinata all'accessorio MZC supera 0,7 Ampere.
L'accessorio non può essere montato sulle configurazioni indicate con -

Per maggiori informazioni vi chiediamo di fare riferimento alla scheda dedicata al plenum MZC.

DATI PRESTAZIONALI

2 tubi

		VED430			VED440			VED530			VED540			VED630			VED640			VED730			VED740		
		1	3	5	1	3	5	2	4	5	2	4	5	1	3	5	1	3	5	1	3	5	1	3	5
		L	M	H	L	M	H	L	M	H	L	M	H	L	M	H	L	M	H	L	M	H	L	M	H
Prestazioni in riscaldamento 70 °C / 60 °C (1)																									
Potenza termica	kW	10,47	13,85	15,97	11,45	15,36	18,11	13,80	16,47	17,57	15,38	18,59	19,91	18,63	22,67	27,02	22,45	27,74	32,69	21,18	25,36	29,00	22,88	27,65	31,71
Portata acqua utenza	l/h	918	1214	1401	1004	1347	1588	1210	1444	1541	1349	1630	1746	1634	1988	2369	1969	2433	2867	1857	2224	2543	2007	2425	2781
Perdita di carico lato utenza	kPa	9	14	19	11	18	24	13	158	21	18	25	29	30	43	58	19	29	38	38	55	67	26	36	46
Prestazioni in riscaldamento 45 °C / 40 °C (2)																									
Potenza termica	kW	5,20	5,88	7,94	5,69	7,64	9,01	6,86	8,19	8,74	7,45	9,24	9,90	9,26	11,20	13,40	9,88	12,40	14,80	10,50	12,60	14,20	11,30	13,70	15,70
Portata acqua utenza	l/h	894	1183	1366	979	1314	1550	1180	1409	1503	1281	1589	1703	1593	1926	2305	1699	2133	2546	1806	2167	2442	1944	2356	2700
Perdita di carico lato utenza	kPa	9	14	19	11	18	24	14	19	21	21	25	30	30	42	58	16	24	32	38	52	66	26	36	35
Prestazioni in raffreddamento 7 °C / 12 °C																									
Potenza frigorifera	kW	4,54	5,98	6,72	5,21	6,88	7,79	5,99	7,16	7,49	7,26	8,31	8,70	8,67	10,43	12,19	10,20	12,50	14,80	10,17	11,92	13,48	11,73	13,95	15,71
Potenza frigorifera sensibile	kW	3,40	4,54	5,13	3,65	4,86	5,51	4,55	5,48	5,75	4,87	5,90	6,18	7,00	8,48	9,96	7,02	8,62	10,30	8,25	9,71	11,07	8,11	9,69	10,95
Portata acqua utenza	l/h	781	1029	1156	896	1183	1340	1030	1232	1288	1249	1429	1496	1491	1794	2097	1754	2150	2546	1749	2050	2319	2018	2399	2702
Perdita di carico lato utenza	kPa	8	13	17	10	17	22	12	19	21	19	25	28	26	36	48	24	34	47	35	46	58	27	37	45
Ventilatore																									
Tipo	tipo	Centrifugo																							
Motore ventilatore	tipo	Asincrono																							
Numero	n°	2			2			2			2			3			3			3			3		
Portata aria	m^3/h	790	1130	1350	780	1100	1340	1120	1400	1520	1100	1380	1500	1380	1800	2210	1567	2004	2440	1640	2040	2410	1600	2000	2350
Pressione statica utile	Pa	24	50	72	-	50	63	32	50	70	32	50	56	30	50	75	30	50	75	32	50	69	32	50	64
Potenza assorbita	W	137	175	228	135	178	222	175	232	270	172	230	267	220	271	340	220	293	340	234	285	371	234	285	371
Collegamenti elettrici		V1	V3	V5	V1	V3	V5	V2	V4	V5	V2	V4	V5	V1	V3	V5	V1	V3	V5	V1	V3	V5	V1	V3	V5
Dati sonori ventilconvettori canalizzati (3)																									
Livello di potenza sonora (inlet + radiated)	dB(A)	51,0	57,0	61,0	51,0	57,0	61,0	53,0	59,0	62,0	53,0	59,0	62,0	61,0	64,0	68,0	61,0	64,0	68,0	62,0	66,0	68,0	62,0	66,0	68,0
Livello di potenza sonora (outlet)	dB(A)	47,0	53,0	57,0	47,0	53,0	57,0	49,0	55,0	58,0	49,0	55,0	58,0	57,0	60,0	64,0	57,0	60,0	64,0	58,0	62,0	64,0	58,0	62,0	64,0
Diametro raccordi																									
Tipo	tipo	-																							
Scambiatore principale	Ø	3/4"																							
Scambiatore di calore a pacco alettato																									
Contenuto acqua scambiatore principale	l	2,9			3,9			2,9			3,9			4,7			6,3			4,7			6,3		
Alimentazione																									
Alimentazione		230V~50Hz																							

(1) Aria ambiente 20 °C b.s.; Acqua (in/out) 70 °C/60 °C
(2) Aria ambiente 20 °C b.s.; Acqua (in/out) 45 °C/40 °C; EUROVENT
(3) Aermec determina il valore della potenza sonora sulla base di misure effettuate in accordo con la normativa UNI EN 16583:15, nel rispetto della certificazione Eurovent.

4 tubi

		VED441			VED541			VED641			VED741		
		1	3	5	2	4	5	1	3	5	1	3	5
		L	M	H	L	M	H	L	M	H	L	M	H
Prestazioni in riscaldamento 65 °C / 55 °C (1)													
Potenza termica	kW	5,53	6,68	7,30	6,70	7,62	7,89	9,65	11,00	12,30	10,50	11,80	12,90
Portata acqua utenza	l/h	475	574	627	576	655	678	829	946	1057	903	1014	1109
Perdita di carico lato utenza	kPa	14	20	23	20	25	26	15	19	24	18	22	25
Prestazioni in raffreddamento 7 °C / 12 °C													
Potenza frigorifera	kW	5,35	7,05	8,00	7,46	8,56	8,94	10,40	12,70	15,20	11,90	14,20	16,10
Potenza frigorifera sensibile	kW	3,79	5,03	5,74	5,07	6,14	6,42	7,26	8,92	10,70	8,37	9,96	11,30
Portata acqua utenza	l/h	920	1212	1376	1283	1472	1537	1788	2184	2614	2046	2442	2769
Perdita di carico lato utenza	kPa	12	19	24	21	27	29	24	35	48	27	37	46
Ventilatore													
Tipo	tipo	Centrifugo											
Motore ventilatore	tipo	Asincrono											
Numero	n°	2			2			3			3		
Portata aria	m^3/h	750	1060	1253	1060	1360	1453	1340	1730	2120	1600	2000	2358
Pressione statica utile	Pa	25	50	70	32	50	57	30	50	75	32	50	69
Potenza assorbita	W	121	175	215	170	229	265	224	264	341	224	288	373

		VED441			VED541			VED641			VED741		
Collegamenti elettrici		V1	V3	V5	V2	V4	V5	V1	V3	V5	V1	V3	V5
Dati sonori ventilconvettori canalizzati (2)													
Livello di potenza sonora (inlet + radiated)	dB(A)	51,0	57,0	61,0	53,0	59,0	62,0	61,0	64,0	68,0	62,0	66,0	68,0
Livello di potenza sonora (outlet)	dB(A)	47,0	53,0	57,0	49,0	55,0	58,0	57,0	60,0	64,0	58,0	62,0	64,0
Diametro raccordi													
Tipo	tipo	-											
Scambiatore principale	Ø	3/4"											
Scambiatore secondario	Ø	1/2"											
Scambiatore di calore a pacco alettato													
Contenuto acqua scambiatore principale	l	3,9			3,9			6,3			6,3		
Contenuto acqua scambiatore secondario	l	1,0			1,0			1,6			1,6		
Alimentazione													
Alimentazione		230V~50Hz											

(1) Aria ambiente 20 °C b.s.; Acqua (in/out) 65 °C/55 °C; EUROVENT
(2) Aermec determina il valore della potenza sonora sulla base di misure effettuate in accordo con la normativa UNI EN 16583:15, nel rispetto della certificazione Eurovent.

VED	Dal VED 430 al 741				
Velocità del ventilatore	V1	V2	V3	V4	V5
Collegamneto al motore	L5	L4	L3	L2	L1

Le velocità collegate possono differire dalla configurazione standard di fabbrica.

Per maggiori informazioni fare riferimento al programma di selezione e alla documentazione tecnica.

DIMENSIONI

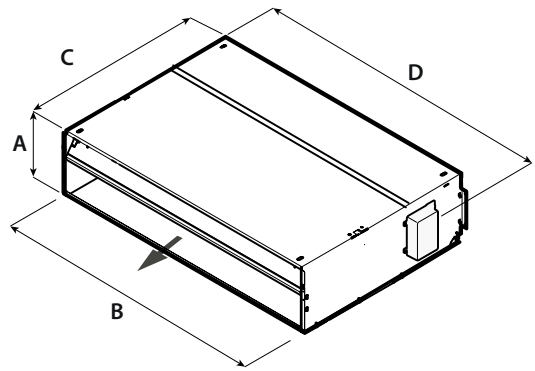

		VED430	VED432	VED440	VED441	VED530	VED532	VED540	VED541
Dimensioni e pesi									
A	mm	300	300	300	300	300	300	300	300
B	mm	1133	1133	1133	1133	1133	1133	1133	1133
C	mm	737	737	737	737	737	737	737	737
D	mm	1158	1158	1158	1158	1158	1158	1158	1158
Peso netto	kg	41,0	46,0	43,0	46,0	42,0	47,0	47,0	47,0

		VED630	VED632	VED640	VED641	VED730	VED732	VED740	VED741
Dimensioni e pesi									
A	mm	351	351	351	351	351	351	351	351
B	mm	1533	1533	1533	1533	1533	1533	1533	1533
C	mm	789	789	789	789	789	789	789	789
D	mm	1558	1558	1558	1558	1558	1558	1558	1558
Peso netto	kg	57,0	60,0	60,0	60,0	58,0	61,0	61,0	64,0

		VED430	VED432	VED440	VED441	VED530	VED532	VED540	VED541
Dimensioni e pesi									
A	mm	300	300	300	300	300	300	300	300
B	mm	1133	1133	1133	1133	1133	1133	1133	1133
C	mm	737	737	737	737	737	737	737	737
D	mm	1158	1158	1158	1158	1158	1158	1158	1158
Peso netto	kg	41,0	46,0	43,0	46,0	42,0	47,0	47,0	47,0

		VED630	VED632	VED640	VED641	VED730	VED732	VED740	VED741
Dimensioni e pesi									
A	mm	351	351	351	351	351	351	351	351
B	mm	1533	1533	1533	1533	1533	1533	1533	1533
C	mm	789	789	789	789	789	789	789	789
D	mm	1558	1558	1558	1558	1558	1558	1558	1558
Peso netto	kg	57,0	60,0	60,0	60,0	58,0	61,0	61,0	64,0

Aermec si riserva la facoltà di apportare in qualsiasi momento tutte le modifiche ritenute necessarie per il miglioramento del prodotto con eventuale modifica dei relativi dati tecnici.

Aermec S.p.A.
Via Roma, 996 - 37040 Bevilacqua (VR) - Italia
Tel. 0442633111 - Telefax 044293577
www.aermec.com

Numero Verde
800-843085

VED 530I-741I

Ventilconvettore per installazione a canale

- Installazione orizzontale e verticale
- Gruppo di ventilazione a 5 velocità
- Ampio range di prevalenza utile
- Gruppo di ventilazione ispezionabile



DESCRIZIONE

Ventilconvettori canalizzati per il riscaldamento, il raffreddamento e la deumidificazione.
Progettato per mantenere nel tempo la temperatura impostata, assicurando livelli sonori molto bassi.
Installabili in qualsiasi tipo d'impianto 2 / 4 tubi e in abbinamento a qualsiasi generatore di calore anche a basse temperature.
Grazie alla disponibilità di varie opzioni, con batteria standard o maggiorata, per installazione orizzontale o verticale, è facile scegliere la soluzione ottimale per qualsiasi esigenza.

CARATTERISTICHE

Mantello

Unità per installazione interna.
Struttura con coibentazione interna in classe 1 di resistenza al fuoco e grado di protezione IP20.

Gruppo ventilante

Ventilatori centrifughi in materiale plastico antistatico con profilo alare studiato per ottenere elevate prestazioni di portata e prevalenza e contemporaneamente una bassa emissione sonora.
Motore Brushless a variazione continua 0-100% della velocità.
Il motore inverter consente l'adattamento preciso alle reali richieste dell'ambiente interno senza oscillazioni di temperatura.
La portata dell'aria può essere variata in maniera continua mediante un segnale 1-10 V generato da comandi di regolazione e controllo Aermec o da sistemi di regolazione indipendenti.
Questa possibilità, oltre a migliorare il comfort acustico, consente una più puntuale risposta alla variazione dei carichi termici ed una maggiore stabilità della temperatura desiderata in ambiente.
L'elevata efficienza anche a basso numero di giri consente una grande riduzione del consumo elettrico (oltre il 50% in meno rispetto ai ventilconvettori con motore tradizionale).

Batteria di scambio termico

Con tubi di rame ed alette in alluminio, lo scambiatore principale ha attacchi idraulici gas femmina ed è corredata di sfoghi d'aria.
Lo scambiatore non è adatto ad essere utilizzato in atmosfere corrosive o in tutti quegli ambienti in cui si possano generare corrosioni nei confronti dell'alluminio.

■ *Reversibilità degli attacchi idraulici in fase d'installazione.*

Filtro aria

Filtro aria Classe G3, di facile estrazione e pulizia.

Controlli e Accessori

Sono disponibili un' ampia gamma di controlli, e una vastissima scelta di accessori per soddisfare ogni esigenza impiantistica.
L'unità viene fornita con il raccordo di mandata a corredo.

ACCESSORI

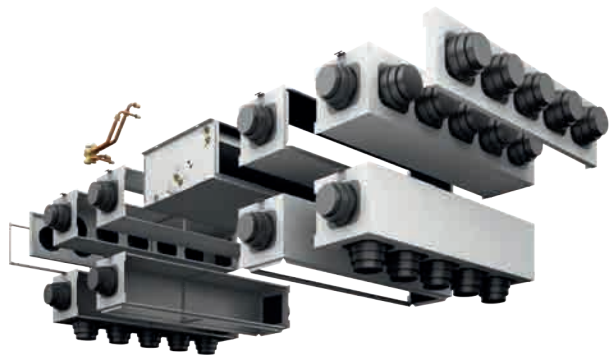

Pannelli comando

AER503IR: Termostato da incasso a display retroilluminato, tastiera capacitiva e ricevitore ad infrarossi, per il controllo di ventilconvettori sia con motori asincroni che brushless. Il termostato negli impianti 2 tubi può controllare ventilconvettori standard o equipaggiati con resistenza elettrica, con dispositivi di depurazione (Cold Plasma e lampada germicida), con la piastra radiante o con doppia mandata FCZ-D (Dualjet). Inoltre può controllare impianti con pannelli radianti o impianti misti ventilconvettori e pavimento radiante. Essendo anche dotato di un ricevitore ad infrarossi può a sua volta essere controllato dal telecomando VMF-IR.
PRO503: Scatola a parete per i termostati AER503IR e VMF-E4.
SA5: kit sonda aria (L = 15 m) con passacavo blocca sonda.
SW5: kit sonda acqua (L = 15m) con tronchetto porta sonda, clip di fissaggio e porta sonda da scambiatore.
TX: Termostato da parete per il controllo di ventilconvettori 2/4 tubi sia con motori asincroni che brushless. Il termostato negli impianti 2 tubi può controllare ventilconvettori standard o equipaggiati con resistenza elettrica, con dispositivi di depurazione aria, con la piastra radiante o con doppia mandata FCZ-D (Dualjet).
WMT21: Termostato elettronico per ventilconvettori inverter.

AerSuite

L'applicazione AerSuite consente il controllo da remoto dell''interfaccia utente DI24, con termostati VMF-E19/VMF-E19I, attraverso Smart Device con sistema operativo iOS e Android.
Si tratta di un'applicazione per Smartphone e Tablet con la quale l'utente sarà in grado di accedere e gestire da remoto il funzionamento del proprio impianto. Per maggiori informazioni sull'uso dell'applicazione e delle funzioni disponibili fare riferimento alla rispettiva documentazione presente nel sito.



Sistema VMF

L'accessorio VMF-E19I deve essere montato in fabbrica.

DI24: Interfaccia da incasso (scatola 503) con display touch screen da 2,4" da abbinare agli accessori VMF-E19, VMF-E19I. Permette di regolare e monitorare la temperatura all'interno degli ambienti in modo preciso e puntuale; oltre ad accedere ed interagire con le informazioni di funzionamento del proprio impianto, parametri e allarmi, permette di impostare delle fasce orarie. Grazie alla connessione Wi-Fi di cui è dotato, DI24 in abbinamento con la APP AerSuite (disponibile per Android e iOS) può essere comandato anche da remoto. Tutta la programmazione e gran parte delle funzioni vengono effettuate in maniera semplice e intuitiva utilizzando l'APP. Per permettere di personalizzare l'interfaccia in modo che sia perfettamente integrata con lo stile di ogni casa, DI24 è compatibile con le placche delle maggiori marche disponibili in commercio, per saperne di più vi rimandiamo alla nostra documentazione; è comunque disponibile a catalogo come accessorio separato una placca con il suo supporto di colore grigio grafite DI24CP.
VMF-E19I: Termostato per unità inverter da fissare sulla fiancata del ventilconvettore, dotato di serie di sonda aria e di sonda acqua.
VMF-E3: Interfaccia utente a parete, da abbinare agli accessori VMF-E19, VMF-E19I, alle griglie GLF_N/M e GLL_N ed è controllabile tramite comando VMF-IR.
VMF-E4DX: Interfaccia utente a parete. Frontale di colore grigio PANTONE 425C (METAL).
VMF-E4X: Interfaccia utente a parete. Frontale di colore chiaro PANTONE COOL GRAY 1C.
VMF-IO: Consente di gestire l'unità esclusivamente da pannello comandi centralizzato VMF senza pannello comandi di zona.
VMF-IR: Interfaccia utente compatibile con il termostato AER503IR, VMF-E3 e con tutte le griglie dei cassette dotate del ricevitore ad infrarossi compatibili con il sistema VMF.
VMF-SW: Sonda acqua (L = 2.5m) da utilizzare eventualmente in sostituzione di quella di serie fornita con i termostati VMF-E19 e VMF-E19I, per l'installazione della stessa a monte della valvola.
VMF-SW1: Sonda acqua (L = 2.5m) aggiuntiva da utilizzare eventualmente per impianti a 4 tubi con i termostati VMF-E19 e VMF-E19I per il controllo di massima nel rango freddo
VMHI: Il pannello VMHI può essere utilizzato come interfaccia utente dei termostati VMF-E19/E19I, delle griglie GLFxN/M o GLLxN oppure come interfaccia del sistema MZC. Ciò che determina che tipo di funzione deve espletare l'interfaccia utente è determinato dalla corretta parametrizzazione dello stesso e dal rispetto delle connessioni elettriche tra interfaccia e termostato o interfaccia e plenum.

Valvole ad acqua

VJP: Valvola combinata di regolazione e bilanciamento, per impianti 2 e 4 tubi da installare esternamente all'unità, fornita senza raccordi e componentistica idraulica. La valvola, riesce a garantire una portata d'acqua costante nel terminale, all'interno del suo range operativo.
VCF45C - 47C - 47CS per scambiatore principale: Kit valvola motorizzata a 3 vie per scambiatore principale. Il kit è costituito da una valvola 3 vie 4 attacchi con il suo guscio isolante, dall'attuatore e dalla relativa raccorderia idraulica, è adatto all'installazione sia sui ventilconvettori con attacchi idraulici a destra che a sinistra. La valvola se abbinata alla bacinella raccolta condensa BCZ5 o BCZ6 per garantirne un miglior alloggiamneto è possibile togliere il guscio isolante.
VCF45H - 47H - per scambiatore solo caldo: Kit valvola motorizzata a 3 vie per batteria solo caldo. Il kit è costituito da una valvola 3 vie 4 attacchi, dall'attuatore e dalla relativa raccorderia idraulica, è adatto all'installazione sia sui ventilconvettori con attacchi idraulici a destra che a sinistra.
VCF25C - 25CS - per batteria principale: Kit valvola motorizzata a 2 vie per batteria principale. Il kit è costituito da una valvola con il suo guscio isolante, dall'attuatore e dalla relativa raccorderia idraulica, è adatto all'installazione sia sui ventilconvettori con attacchi idraulici a destra che a sinistra.
VCF25H - per batteria solo caldo: Kit valvola motorizzata a 2 vie per batteria solo caldo. Il kit è costituito da una valvola, dall'attuatore e dalla relativa raccorderia idraulica, è adatto all'installazione sia sui ventilconvettori con attacchi idraulici a destra che a sinistra.
BCV: Bacinella raccolta condensa.

Accessori per l'installazione

MZC: Plenum con serrande motorizzate.
RDA_V: Raccordo diritto di aspirazione con flangia rettangolare.
RPA_V: Plenum di aspirazione con flangia rettangolare, entrambe le fiancate hanno un semitranciato circolare Ø 150 mm che è possibile rimuovere.

PA_V: Plenum di aspirazione con flange circolari in materiale plastico, entrambe le fiancate hanno un semitranciato circolare Ø 150 mm che è possibile rimuovere.
PM_V: Plenum di mandata isolato internamente con flange circolari, entrambe le fiancate hanno un semitranciato circolare Ø 150 mm che è possibile rimuovere.
RPM_V: Plenum di mandata isolato internamente con flangia rettangolare. Entrambe le fiancate hanno un semitranciato circolare Ø 150 mm che è possibile rimuovere.
KFV: Kit flangia circolare per plenum.
MZCBC: Impianto elettrico obbligatorio per il collegamento del Plenum MZC con un ventilcovettore dotato di motore brushless.

Configuratore

Campo	Descrizione
1,2,3	VED
4,5,6	Taglia 530, 532, 540, 541, 730, 732, 740, 741
7	Scambiatore di calore principale
8	Scambiatore di calore secondario
9	Ventilatori

COMPATIBILITÀ ACCESSORI

Pannelli comando e accessori dedicati

Accessorio	VED530I	VED532I	VED540I	VED541I	VED730I	VED732I	VED740I	VED741I
AER503IR (1)	•	•	•	•	•	•	•	•
PRO503	•	•	•	•	•	•	•	•
SA5 (2)	•	•	•	•	•	•	•	•
SW5 (2)	•	•	•	•	•	•	•	•
TX (3)	•	•	•	•	•	•	•	•
WMT21	•		•		•		•	

(1) Installazione a parete.
(2) Sonda per i termostati AER503IR-TX se presenti.
(3) Installazione a parete. Se l'assorbimento dell'unità supera i 0,7 A o si voglia una gestione di più unità con un unico termostato, è obbligatorio prevedere la scheda SIT3 e/o SIT5.

Sistema VMF

Accessorio	VED530I	VED532I	VED540I	VED541I	VED730I	VED732I	VED740I	VED741I
DI24	•	•	•	•	•	•	•	•
VMF-E19I (1)	•	•	•	•	•	•	•	•
VMF-E3	•	•	•	•	•	•	•	•
VMF-E4DX	•	•	•	•	•	•	•	•
VMF-E4X	•	•	•	•	•	•	•	•
VMF-IO	•	•	•	•	•	•	•	•
VMF-IR	•	•	•	•	•	•	•	•
VMF-LON		•		•		•		•
VMF-SW	•	•	•	•	•	•	•	•
VMF-SW1	•	•	•	•	•	•	•	•
VMHI	•	•	•	•	•	•	•	•

(1) Accessorio obbligatorio.

L'accessorio VMF-E19I deve essere montato in fabbrica.

Valvole ad acqua

Kit valvola 3 vie

	VED530I	VED532I	VED540I	VED541I	VED730I	VED732I	VED740I	VED741I
Kit valvola a 3 vie								
Scambiatore principale	VCF45C	VCF45C	VCF45C	VCF45C	VCF47C	VCF47C	VCF47CS	VCF47CS
Scambiatore secondario per quattro tubi	-	VCF45H	-	VCF45H	-	VCF47H	-	VCF47H

Alimentazione 230V - Attacchi 3/4"

Kit valvola 2 vie

	VED530I	VED532I	VED540I	VED541I	VED730I	VED732I	VED740I	VED741I
Kit valvola a 2 vie								
Scambiatore principale	VCF25C	VCF25C	VCF25C	VCF25C	VCF25C	VCF25C	VCF25CS	VCF25CS
Scambiatore secondario per quattro tubi	-	VCF25H	-	VCF25H	-	VCF25H	-	VCF25H

Alimentazione 230V - Attacchi 3/4"

Valvole a globo a 2 vie attuatore escluso

Accessorio	VED530I	VED532I	VED540I	VED541I	VED730I	VED732I	VED740I	VED741I
VCT102	•	•	•	•				
VCT202					•	•	•	•

Attuatori 230V

Accessorio	VED532I	VED540I	VED541I	VED730I	VED732I	VED740I	VED741I
VCTK	•	•	•	•	•	•	•

Attuatori 24V

Accessorio	VED532I	VED540I	VED541I	VED730I	VED732I	VED740I	VED741I
VCTKM	•	•	•	•	•	•	•

Valvola combinata di regolazione e bilanciamento lato freddo

Accessorio	VED530I	VED532I	VED540I	VED541I	VED730I	VED732I	VED740I	VED741I
VJP150 (1)	•	•	•	•				
VJP150M (2)	•	•	•	•				
VJP270M (2)					•	•	•	•

(1) 230V~50Hz
(2) 24V

VJP/VJP_M la compatibilità delle valvole nel ramo caldo dell'impianto a 4 tubi, è da verificare con la portata d'acqua di progetto.

Bacinella raccolta condensa

Accessorio	VED530I	VED532I	VED540I	VED541I	VED730I	VED732I	VED740I	VED741I
BCV45	•	•	•	•				
BCV67					•	•	•	•

Accessori per l'aspirazione

Plenum di aspirazione con flangia rettangolare

Accessorio	VED530I	VED532I	VED540I	VED541I	VED730I	VED732I	VED740I	VED741I
RPA450V	•	•	•	•				
RPA670V					•	•	•	•

Plenum di aspirazione con flange circolari

Accessorio	VED530I	VED532I	VED540I	VED541I	VED730I	VED732I	VED740I	VED741I
PA450V	•	•	•	•				
PA670V					•	•	•	•

Accessori per la mandata

Plenum di mandata isolato internamente con flangia rettangolare

Accessorio	VED530I	VED532I	VED540I	VED541I	VED730I	VED732I	VED740I	VED741I
RPM450V	•	•	•	•				
RPM670V					•	•	•	•

Plenum di mandata isolato internamente con flange circolari

Accessorio	VED530I	VED532I	VED540I	VED541I	VED730I	VED732I	VED740I	VED741I
PM450V	•	•	•	•				
PM670V					•	•	•	•

Kit flangia circolare per plenum

Accessorio	VED530I	VED532I	VED540I	VED541I	VED730I	VED732I	VED740I	VED741I
KFV	•	•	•	•	•	•	•	•

MZC

Plenum con serrande motorizzate

Accessorio	VED530I	VED532I	VED540I	VED541I	VED730I	VED732I	VED740I	VED741I
MZC5040	•	•	•	•				
MZC7050					•	•	•	•

Impianto elettrico

Accessorio	VED532I	VED540I	VED541I	VED730I	VED732I	VED740I	VED741I
MZCBC	•	•	•	•	•	•	•

DATI PRESTAZIONALI

2 tubi

		VED530I			VED540I			VED730I			VED740I		
		1	2	3	1	2	3	1	2	3	1	2	3
		L	M	H	L	M	H	L	M	H	L	M	H
Prestazioni in riscaldamento 70 °C / 60 °C (1)													
Potenza termica	kW	13,80	16,47	17,57	15,38	18,59	19,91	21,18	25,36	29,00	22,88	27,65	31,71
Portata acqua utenza	l/h	1210	1444	1541	1349	1630	1746	1857	2224	2543	2007	2425	2781
Perdita di carico lato utenza	kPa	13	18	21	18	25	29	38	55	67	26	36	46
Prestazioni in riscaldamento 45 °C / 40 °C (2)													
Potenza termica	kW	6,86	8,19	8,74	7,65	9,24	9,90	10,53	12,61	14,22	11,34	27,65	15,81
Portata acqua utenza	l/h	1180	1409	1503	1316	1589	1703	1811	2169	2446	1950	2425	2719
Perdita di carico lato utenza	kPa	14	19	21	21	25	30	38	52	66	26	36	46
Prestazioni in raffreddamento 7 °C / 12 °C													
Potenza frigorifera	kW	6,05	7,25	7,39	7,31	8,40	8,70	10,25	11,96	13,48	11,81	13,99	15,71
Potenza frigorifera sensibile	kW	4,61	5,57	6,02	4,93	5,99	6,18	8,33	9,75	11,07	8,19	9,73	10,95
Portata acqua utenza	l/h	1041	1247	1271	1257	1445	1496	1763	2057	2319	2031	2406	2702
Perdita di carico lato utenza	kPa	12	19	21	19	25	28	35	46	58	27	37	45
Ventilatore													
Tipo	tipo	Centrifugo											
Motore ventilatore	tipo	Inverter											
Numero	n°	2			2			3			3		
Portata aria	m^3/h	1120	1400	1520	1100	1380	1500	1640	2040	2410	1600	2000	2358
Pressione statica utile	Pa	32	50	58	32	50	56	32	50	69	32	50	69
Potenza assorbita	W	115	160	205	115	160	205	147	241	370	147	241	370
Segnale 0-10V	%	66	76	62	62	76	90	62	76	90	62	76	90
Dati sonori ventilconvettori canalizzati (3)													
Livello di potenza sonora (inlet + radiated)	dB(A)	53,0	59,0	62,0	53,0	59,0	62,0	62,0	66,0	68,0	62,0	66,0	68,0
Livello di potenza sonora (outlet)	dB(A)	49,0	55,0	58,0	49,0	55,0	58,0	58,0	62,0	64,0	58,0	62,0	64,0
Diametro raccordi													
Scambiatore principale	Ø	3/4"											
Alimentazione													
Alimentazione		230V~50Hz											

(1) Aria ambiente 20 °C b.s.; Acqua (in/out) 70 °C/60 °C
(2) Aria ambiente 20 °C b.s.; Acqua (in/out) 45 °C/40 °C; EUROVENT
(3) Aermec determina il valore della potenza sonora sulla base di misure effettuate in accordo con la normativa UNI EN 16583:15, nel rispetto della certificazione Eurovent.

4 tubi

		VED541I			VED741I		
		1	2	3	1	2	3
		L	M	H	L	M	H
Prestazioni in riscaldamento 65 °C / 55 °C (1)							
Potenza termica	kW	6,70	7,62	7,90	10,57	11,88	12,96
Portata acqua utenza	l/h	584	666	692	925	1040	1133
Perdita di carico lato utenza	kPa	19	24	26	17	21	25
Prestazioni in raffreddamento 7 °C / 12 °C							
Potenza frigorifera	kW	7,43	8,54	8,97	11,96	14,23	16,08
Potenza frigorifera sensibile	kW	5,04	6,13	6,45	8,34	9,97	11,32
Portata acqua utenza	l/h	1278	1469	1543	2057	2448	2766
Perdita di carico lato utenza	kPa	21	27	29	27	37	46
Ventilatore							
Tipo	tipo	Centrifugo					
Motore ventilatore	tipo	Inverter					
Numero	n°	2			3		
Portata aria	m^3/h	1060	1360	1460	1600	2000	2350
Pressione statica utile	Pa	32	50	56	32	50	69
Potenza assorbita	W	106	163	185	138	240	363
Segnale 0-10V	%	66	84	90	64	78	90
Dati sonori ventilconvettori canalizzati (2)							
Livello di potenza sonora (inlet + radiated)	dB(A)	53,0	59,0	62,0	62,0	66,0	68,0
Livello di potenza sonora (outlet)	dB(A)	49,0	55,0	58,0	58,0	62,0	64,0
Diametro raccordi							
Scambiatore principale	Ø	3/4"					
Scambiatore secondario	Ø	1/2"					
Alimentazione							
Alimentazione		230V~50Hz					

(1) Aria ambiente 20 °C b.s.; Acqua (in/out) 65 °C/55 °C; EUROVENT
(2) Aermec determina il valore della potenza sonora sulla base di misure effettuate in accordo con la normativa UNI EN 16583:15, nel rispetto della certificazione Eurovent.

DIMENSIONI

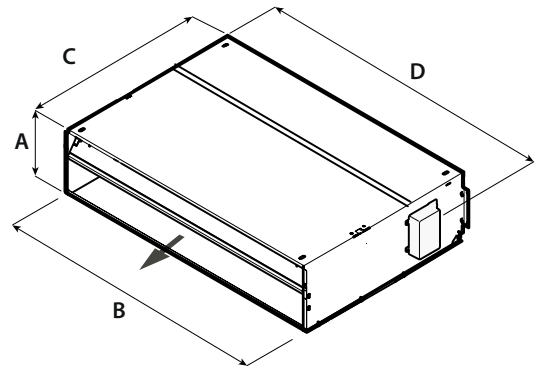

		VED530I	VED532I	VED540I	VED541I	VED730I	VED732I	VED740I	VED741I
Dimensioni e pesi									
A	mm	300	300	300	300	351	351	351	351
B	mm	1133	1133	1133	1133	1533	1533	1533	1533
C	mm	737	737	737	737	789	789	789	789
D	mm	1158	1158	1158	1158	1558	1558	1558	1558
Peso netto	kg	42,0	47,0	47,0	47,0	58,0	58,0	61,0	61,0

Aermec si riserva la facoltà di apportare in qualsiasi momento tutte le modifiche ritenute necessarie per il miglioramento del prodotto con eventuale modifica dei relativi dati tecnici.

Aermec S.p.A.
Via Roma, 996 - 37040 Bevilacqua (VR) - Italia
Tel. 0442633111 - Telefax 044293577
www.aermec.com

Numero Verde
800-843085

VDCA_D

Ventilconvettore per installazione a canale

- Per applicazioni district cooling
- Installazione orizzontale e verticale
- Sistema di sanificazione incorporabile
- Ampio range di prevalenza utile



DESCRIZIONE

La gamma canalizzabile VDCA_D è stata realizzata per la climatizzazione di ambienti dove viene richiesta l'installazione di unità performanti con un ampio range di prevalenza utile e dalle dimensioni di ingombro ridotte.
Grazie alla disponibilità di varie versioni e configurazioni, è facile scegliere la soluzione ottimale per qualsiasi esigenza.

CARATTERISTICHE

Gruppo ventilante

Ventilatori centrifughi in materiale plastico antistatico con profilo alare studiato per ottenere elevate prestazioni di portata e prevalenza e contemporaneamente una bassa emissione sonora.
Per le loro caratteristiche consentono di ridurre il consumo energetico rispetto ai normali ventilatori.
Sono bilanciati staticamente e dinamicamente e direttamente accoppiati all'albero motore.
Il motore elettrico è monofase pluri-velocità (3 selezionabili), montato su supporti antivibranti e con condensatore permanentemente inserito.
Coclee in materiale plastico estraibili per una facile ed efficace pulizia.

Scambiatore di calore a pacco alettato

Lo scambiatore ad alta efficienza è progettato per un funzionamento con alto salto termico, tipico delle soluzioni District Cooling.

Controlli e Accessori

Per facilitare e limitare le operazioni di installazione in cantiere abbiamo reso disponibili a configuratore e quindi già in fase d'ordine la possibilità di ricevere l'unità con alcuni accessori già montati in fabbrica.

Con tubi di rame ed alette in alluminio, lo scambiatore principale ha attacchi idraulici gas femmina ed è corredato di sfoghi d'aria.
Reversibilità degli attacchi idraulici in fase d'installazione.

Filtro aria

Tutte i fancoil sono corredati da un filtro ad aria di facile estrazione e pulizia.
Sono disponibili a configuratore diverse tipologie di filtri aria, per poter rispondere alle varie esigenze.

Controllo

La scatola elettrica dell'unità è reversibile, con la possibilità di montaggio anche sullo stesso lato degli attacchi idraulici.
La dotazione di serie prevede la presenza della sola morsettiera a 10 poli come interfaccia per i collegamenti elettrici, la predisposizione per il fissaggio di termostati della serie VMF e la fornitura a corredo di una guida DIN per l'installazione di un controllo di terza parte.
Per facilitare e limitare le operazioni di installazione in cantiere abbiamo reso disponibili a configuratore e quindi già in fase d'ordine la possibilità di ricevere l'unità con alcuni accessori già montati in fabbrica.
Rimandiamo la vostra attenzione al configuratore disponibile in questa scheda, o al software di selezione delle unità.

Rimandiamo la vostra attenzione al configuratore disponibile in questa scheda, o al software di selezione delle unità.

GUIDA ALLA SELEZIONE DELLE CONFIGURAZIONI POSSIBILI

Campo	Descrizione
1,2,3,4	**VDCA**
5	**Taglia** 1, 2, 3, 5, 7
6	**Scambiatore di calore principale**
0	Standard
7	**Scambiatore di calore secondario**
0	Non presente
1	Presente
8	**Configurazione**
D	Alta prevalenza
P	Bassa prevalenza
9	**Installazione**
U	Universale
V	Solo verticale
10	**Posizione attacchi**
D	Attacchi idraulici ed elettrici a destra
G	Attacchi idraulici ed elettrici a sinistra
L	Attacchi idraulici a sinistra ed elettrici dal lato opposto
R	Attacchi idraulici a destra ed elettrici dal lato opposto
11	**Comandi**
V	Con sistema VMF
W	Senza comando
12	**Dispositivi / accessori**
H	Resistenza elettrica
I	Ionizzatore
P	Lampada fotocatalitica
W	Senza dispositivi
13	**Filtro**
B	Filtro base
M	Filtro maggiorato
P	Speciale per unità con dispositivo fotocatalitico
V	Con filtro a retina lavabile

ACCESSORI

Pannelli di comando

AER503IR: Termostato da incasso a display retroilluminato, tastiera capacitiva e ricevitore ad infrarossi, per il controllo di ventilconvettori sia con motori asincroni che brushless. Il termostato negli impianti 2 tubi può controllare ventilconvettori standard o equipaggiati con resistenza elettrica, con dispositivi di depurazione (Cold Plasma e lampada germicida), con la piastra radiante o con doppia mandata FCZ-D (Dualjet). Inoltre può controllare impianti con pannelli radianti o impianti misti ventilconvettori e pavimento radiante. Essendo anche dotato di un ricevitore ad infrarossi può a sua volta essere controllato dal telecomando VMF-IR.
PRO503: Scatola a parete per i termostati AER503IR e VMF-E4.
SA5: kit sonda aria (L = 15 m) con passacavo blocca sonda.
SA503: Sonda ambiente installabile a parete, abbinabile all'AER503IR.
SIT3: Scheda interfaccia termostato. Consente di realizzare una rete di ventilconvettori (max. 10) comandati da un pannello centralizzato (commutatore o termostato). Comanda le 3 velocità del ventilatore e deve essere installata su ogni ventilconvettore della rete; riceve i comandi dal commutatore o dalla scheda SIT5. In caso di installazione di termostati Aermec, è obbligatorio prevedere l'accessorio se l'assorbimento dell'unità supera i 0,7 A.
SIT5: Scheda interfaccia termostato. Consente di realizzare una rete di ventilconvettori (max. 10) comandati da un pannello centralizzato. Comanda le 3 velocità del ventilatore e fino a 2 valvole (impianti a quattro tubi); trasmette i comandi del termostato alla rete di ventilconvettori.
SW3: Sonda acqua (L = 2.5 m) per il controllo di minima, massima e consente il cambio di stagione automatico ai termostati elettronici dotati di change over lato acqua.
SW5: kit sonda acqua (L = 15 m) con tronchetto porta sonda, clip di fissaggio e porta sonda da scambiatore.
TX: Termostato da parete per il controllo di ventilconvettori 2/4 tubi sia con motori asincroni che brushless. Il termostato negli impianti 2 tubi può controllare ventilconvettori standard o equipaggiati con resistenza elettrica, con dispositivi di depurazione aria, con la piastra radiante o con doppia mandata FCZ-D (Dualjet).
VMF-RIC: Interfaccia termostato per ventilconvettori

Componenti VMF

DI24: Interfaccia da incasso (scatola 503) con display touch screen da 2,4" da abbinare agli accessori VMF-E19, VMF-E19I. Permette di regolare e monitorare la temperatura all'interno degli ambienti in modo preciso e puntuale; oltre ad accedere ed interagire con le informazioni di funzionamento del proprio impianto, parametri e allarmi, permette di impostare delle fasce orarie. Grazie alla connessione Wi-Fi di cui è dotato, DI24 in abbinamento con la APP AerSuite (disponibile per Android e iOS) può essere comandato anche da remoto. Tutta la programmazione e gran parte delle funzioni vengono effettuate in maniera semplice e intuitiva utilizzando l'APP. Per permettere di personalizzare l'interfaccia in modo che sia perfettamente integrata con lo stile di ogni casa, DI24 è compatibile con le placche delle maggiori marche disponibili in commercio, per saperne di più vi rimandiamo alla nostra documentazione; è comunque disponibile a catalogo come accessorio separato una placca con il suo supporto di colore grigio grafite DI24CP.
VMF-E19: Termostato, da fissare sulla fiancata del ventilconvettore, dotato di serie di sonda aria e di sonda acqua.
VMF-E3: Interfaccia utente a parete, da abbinare agli accessori VMF-E19, VMF-E19I, alle griglie GLF_N/M e GLL_N ed è controllabile tramite comando VMF-IR.
VMF-E4DX: Interfaccia utente a parete. Frontale di colore grigio PANTONE 425C (METAL).
VMF-E4X: Interfaccia utente a parete. Frontale di colore chiaro PANTONE COOL GRAY 1C.
VMF-IO: Consente di gestire l'unità esclusivamente da pannello comandi centralizzato VMF senza pannello comandi di zona.
VMF-IR: Interfaccia utente compatibile con il termostato AER503IR, VMF-E3 e con tutte le griglie dei cassette dotate del ricevitore ad infrarossi compatibili con il sistema VMF.
VMF-SW: Sonda acqua (L = 2.5m) da utilizzare eventualmente in sostituzione di quella di serie fornita con i termostati VMF-E19 e VMF-E19I, per l'installazione della stessa a monte della valvola.
VMF-SW1: Sonda acqua (L = 2.5m) aggiuntiva da utilizzare eventualmente per impianti a 4 tubi con i termostati VMF-E19 e VMF-E19I per il controllo di massima nel rango freddo
VMHI: Il pannello VMHI può essere utilizzato come interfaccia utente dei termostati VMF-E19/E19I, delle griglie GLFxN/M o GLLxN oppure come interfaccia del sistema MZC. Ciò che determina che tipo di funzione deve espletare l'interfaccia

utente è determinato dalla corretta parametrizzazione dello stesso e dal rispetto delle connessioni elettriche tra interfaccia e termostato o interfaccia e plenum.

Valvole e batteria aggiuntiva ad acqua

BV: Scambiatore di calore ad acqua calda ad 1 rango.
VCF_X: Kit valvole 3 vie per ventilconvettori con scambiatore di calore singolo e attacchi idraulici a sinistra, per installazione in impianti a 4 tubi. Il kit è costituito da 2 valvole isolate a 3 vie e 4 attacchi complete di attuatori elettrotermici, gusci isolanti per le valvole e dalla relativa raccorderia idraulica. Alimentazione 230V. Attacchi idraulici: Corpo valvola Ø G 3/4" Maschio; Tubi di collegamento lato valvola Ø G 3/4" Femmina; Tubi di collegamento lato unità Ø G 3/4" Maschio.
VCZ: Kit valvola Kit valvola motorizzata a 3 vie. Il kit è costituito da una valvola con il suo guscio isolante, dall'attuatore e dalla relativa raccorderia idraulica, è adatto all'installazione sui ventilconvettori con attacchi sia a destra sia a sinistra. La valvola se abbinata alla bacinella raccolta condensa BCZ5 o BCZ6 per garantirne un miglior alloggiamento è possibile togliere il guscio isolante.
VCZD: Kit valvola motorizzata a 2 vie. Il kit è costituito da una valvola, dall'attuatore e dalla relativa raccorderia idraulica, è adatto all'installazione sia sui ventilconvettori con attacchi a destra che a sinistra.
VDP: Valvola combinata di regolazione e bilanciamento, per impianti 2 e 4 tubi da installare esternamente all'unità. È costituita da un corpo valvola senza nippli con attacchi idraulici da Ø 3/4' M, da un attuatore con funzione On-Off alimentato a 230V e un cavo di alimentazione da 5 m. La valvola viene fornita senza raccordi e componentistica idraulica.
VCT102: Valvola a globo a 2 vie realizzata in bronzo con attacchi femmina/femmina Ø 1/2". Può essere servoazionata mediante servocomando. La valvole non ha i raccordi e tubi per i collegamenti idraulici, che sono a carico dell'installatore.
VCT103: Valvola a globo a 3 vie realizzata in bronzo con attacchi femmina/femmina Ø 1/2". Può essere servoazionata mediante servocomando. La valvole non ha i raccordi e tubi per i collegamenti idraulici, che sono a carico dell'installatore.
VCTK: Attuatore On-Off 230V per valvola VCT a due o tre vie. La selezione dell'attuatore deve essere fatta in base al tipo di impianto/regolazione previsto. Può essere comandato da un pannello comando se abilitato alla funzione di controllo della valvola.
VCTKM: Attuatore modulante 24V per valvola VCT a due o tre vie. La selezione dell'attuatore deve essere fatta in base al tipo di impianto/regolazione previsto.

Accessori per l'installazione

AMP: Kit per l'installazione pensile
BCZ: Bacinella raccolta condensa. Se con la bacinella raccolta condensa BCZ5 o BCZ6 è prevista anche la valvola VCZ o VCF, per un miglior alloggiamento della valvola stessa è possibile togliere il guscio isolante.
DSC: Kit per lo scarico della condensa.

Accessori per l'aspirazione

RDA_V: Raccordo diritto di aspirazione con flangia rettangolare.
RDA_C: Raccordo diritto di aspirazione con flange circolari.
RPA_V: Plenum di aspirazione con flangia rettangolare, entrambe le fiancate hanno un semitranciato circolare Ø 150 mm che è possibile rimuovere.
PA_V: Plenum di aspirazione con flange circolari in materiale plastico, entrambe le fiancate hanno un semitranciato circolare Ø 150 mm che è possibile rimuovere.
MZC: Plenum con serrande motorizzate.
MZCACV: Impianto elettrico con scheda interfaccia relè. Accessorio obbligatorio sulle unità in cui l'assorbimento del motore supera i 0,7A. La scheda interfaccia relè è dotata di un fusibile da 2A per la protezione del ventilconvettore. Nel caso in cui il ventilconvettore assorba più di 2A e fino a 4A, bisognerà sostituire il fusibile al suo interno con quello da 4A fornito a corredo.
MZCAC: Impianto elettrico obbligatorio per il collegamento del Plenum MZC con un ventilcovettore dotato di motore asincrono.
KFV: Kit flangia circolare per plenum.
GA: Griglia di aspirazione con alette fisse
GAF: Griglia di aspirazione con filtro aria e alette fisse
GM: Griglia di mandata con alette orientabili.

Accessori per la mandata

PM_V: Plenum di mandata isolato internamente con flange circolari, entrambe le fiancate hanno un semitranciato circolare Ø 150 mm che è possibile rimuovere.
RPM_V: Plenum di mandata isolato internamente con flangia rettangolare. Entrambe le fiancate hanno un semitranciato circolare Ø 150 mm che è possibile rimuovere.
RDM_V: Raccordo diritto di mandata in lamiera zincata.
RDM_C: Raccordo diritto di mandata isolato internamente, con flange circolari.

COMPATIBILITÀ ACCESSORI

Pannelli comando e accessori dedicati

Accessorio	VDCB100D	VDCB200D	VDCB300D	VDCB500D	VDCB700D
AER503IR (1)	•	•	•	•	•
F3VU	•	•	•	•	•
PRO503	•	•	•	•	•
SA5 (2)	•	•	•	•	•
SA503 (3)	•	•	•	•	•
SW3 (2)	•	•	•	•	•
SW5 (2)	•	•	•	•	•
TX (4)	•	•	•	•	•
VMF-RIC	•	•	•	•	•

(1) Installazione a parete.
(2) Sonda per i termostati AER503IR-TX se presenti.
(3) Sonda per il termostato AER503IR se presente.
(4) Installazione a parete. Se l'assorbimento dell'unità supera i 0,7 A o si voglia una gestione di più unità con un unico termostato, è obbligatorio prevedere la scheda SIT3 e/o SIT5.

Sistema VMF

Sistema VMF

Accessorio	VDCA100D	VDCA200D	VDCA300D	VDCA500D	VDCA700D
DI24	•	•	•	•	•
VMF-E19 (1)	•	•	•	•	•
VMF-E3	•	•	•	•	•
VMF-E4DX	•	•	•	•	•
VMF-E4X	•	•	•	•	•
VMF-IO	•	•	•	•	•
VMF-IR	•	•	•	•	•
VMF-SW	•	•	•	•	•
VMF-SW1	•	•	•	•	•
VMHI	•	•	•		•

(1) È obbligatorio prevedere anche l'accessorio VMF-SIT3V se l'assorbimento dell'unità supera 0,7 Ampere.

Scambiatore di calore aggiuntivo (solo caldo)

Accessorio	VDCA100D	VDCA200D	VDCA300D
BV130 (1)	•		
BV162 (1)			•
BV230 (1)		•	

(1) Non disponibile per le taglie con batteria principale maggiorata.

Valvole ad acqua

Kit valvola per impianti 4 tubi con batteria standard

Accessorio	VDCA100D	VDCA200D	VDCA300D
VCF3X4L	•	•	•
VCF3X4R	•	•	•

Kit valvola 3 vie

	VDCA100D	VDCA200D	VDCA300D	VDCA500D	VDCA700D
Kit valvola a 3 vie					
Scambiatore principale	VCZ43 / VCZ4324	VCZ43 / VCZ4324	VCZ43 / VCZ4324	VCF45CS	VCF45CS
Scambiatore secondario per quattro tubi	-	-	-	-	-
Batteria aggiuntiva "BV"	VCF45 / VCF4524	VCF45 / VCF4524	VCF45 / VCF4524	-	-

VCZ43 - VCF45 - VCF45H - VCF47H Alimentazione 230V - VCZ4324 - VCF4524 Alimentazione 24V - Attacchi Ø 3/4"

Kit valvola 2 vie

	VDCA100D	VDCA200D	VDCA300D
Kit valvola a 2 vie			
Scambiatore principale	VCZD3 / VCZD324	VCZD3 / VCZD324	VCZD3 / VCZD324
Scambiatore secondario per quattro tubi	-	-	-
Batteria aggiuntiva "BV"	VCFD4 / VCFD424	VCFD4 / VCFD424	VCFD4 / VCFD424

VCZD3 - VCFD4 Alimentazione 230V - VCZD324 - VCFD424 Alimentazione 24V - Attacchi Ø 3/4"

Valvola combinata di regolazione e bilanciamento lato freddo

Accessorio	VDCA100D	VDCA200D	VDCA300D	VDCA500D	VDCA700D
VDP15	•	•	•	•	•
VDP15HF (1)	•	•	•	•	•
VDP15LF	•	•	•		
VDP20HF				•	•

(1) La compatibilità delle valvole con l'unità è da verificare con la portata di progetto.
Selezionare la valvola corretta in base alla portata dell'acqua di progetto.

Valvole a globo a 2 vie attuatore escluso

Accessorio	VDCA500D	VDCA700D
VCT103	•	•

Accessorio	VDCA500D	VDCA700D
VCT102	•	•

Accessorio	VDCA500D	VDCA700D
VCTK	•	•

Accessorio	VDCA500D	VDCA700D
VCTKM	•	•

Accessori per l'installazione

Accessori per l'installazione

Accessorio	VDCA100D	VDCA200D	VDCA300D
AMP	•	•	•

Bacinelle raccogli condensa

Accessorio	VDCA100D	VDCA200D	VDCA300D
BCZ4 (1)	•	•	•
BCZ6 (2)	•	•	•

(1) Per installazione verticale.
(2) Per installazione orizzontale.

Accessorio	VDCA100D	VDCA200D	VDCA300D
BC9 (1)	•	•	•

(1) Per installazione orizzontale.

Accessorio	VDCA500D	VDCA700D
BCV45	•	
BCV67		•

Dispositivo rilancio condensa

Accessorio	VDCA100D	VDCA200D	VDCA300D
DSCZ4 (1)	•	•	•

(1) DSCZ4 per problemi di spazio all'interno dell'unità, non può essere montato assieme con gli accessori AMP/AMPZ le valvole VCZ1-2-3-4 X4L/R, con tutte le bacinelle raccolta condensa. Con i termostati VMF-E19/E19I, vi chiediamo di contattare la sede.

Accessori per l'aspirazione

Raccordo diritto di aspirazione con flangia rettangolare

Accessorio	VDCA100D	VDCA200D	VDCA300D	VDCA500D	VDCA700D
RDA100V	•				
RDA200V		•			
RDA300V			•		
RDA450V				•	
RDA670V					•

Raccordo diritto di aspirazione con flange circolari

Accessorio	VDCA100D	VDCA200D	VDCA300D
RDAC100V	•		
RDAC200V		•	
RDAC300V			•

Plenum di aspirazione con flangia rettangolare

Accessorio	VDCA100D	VDCA200D	VDCA300D	VDCA500D	VDCA700D
RPA100V	•				
RPA200V		•			
RPA300V			•		
RPA450V				•	
RPA670V					•

Plenum di aspirazione con flange circolari

Accessorio	VDCA100D	VDCA200D	VDCA300D	VDCA500D	VDCA700D
PA100V	•				
PA200V		•			
PA300V			•		
PA450V				•	
PA670V					•

Kit flangia circolare per plenum

Accessorio	VDCA100D	VDCA200D	VDCA300D	VDCA500D	VDCA700D
KFV				•	•
KFV10	•	•	•		

Griglie di aspirazione

Accessorio	VDCA100D	VDCA200D	VDCA300D
GA32	•		
GA42		•	
GA62			•

Griglie di aspirazione con filtro e alette fisse

Accessorio	VDCA100D	VDCA200D	VDCA300D
GAF32	•		
GAF42		•	
GAF62			•

Giglia di mandata con alette orientabili

Accessorio	VDCA100D	VDCA200D	VDCA300D
GM32	•		
GM42		•	
GM62			•

Accessori per la mandata

Plenum di mandata isolato internamente con flange circolari

Accessorio	VDCA100D	VDCA200D	VDCA300D	VDCA500D	VDCA700D
PM100V	•				
PM200V		•			
PM300V			•		
PM450V				•	
PM670V					•

Plenum di mandata isolato internamente con flangia rettangolare

Accessorio	VDCA100D	VDCA200D	VDCA300D	VDCA500D	VDCA700D
RPM100V	•				

Accessorio	VDCA100D	VDCA200D	VDCA300D	VDCA500D	VDCA700D
RPM200V		•			
RPM300V			•		
RPM450V				•	
RPM670V					•

Raccordo diritto di mandata

Accessorio	VDCA100D	VDCA200D	VDCA300D
RDM100V	•		
RDM200V		•	
RDM300V			•

Raccordo diritto di mandata isolato internamente, con flange circolari

Accessorio	VDCA100D	VDCA200D	VDCA300D
RDMC100V	•		
RDMC200V		•	
RDMC300V			•

Plenum con serrande motorizzate

Accessorio	VDCA100D	VDCA200D	VDCA300D	VDCA500D	VDCA700D
MZC320	•				
MZC5040				•	
MZC530		•			
MZC7050					•
MZC830			•		

Impianto elettrico con relè

Accessorio	VDCA500D	VDCA700D
MZCACV (1)	•	•

(1) È obbligatorio prevedere MZCACV se l'assorbimento dell'unità abbinata all'accessorio MZC supera 0,7 Ampere.

Impianto elettrico

Accessorio	VDCA100D	VDCA200D	VDCA300D	VDCA500D	VDCA700D
MZCAC	•	•	•	•	•

DATI PRESTAZIONALI

2 tubi

		VDCA100D					VDCA200D					VDCA300D					VDCA500D					VDCA700D				
		1	2	3	4	5	1	2	3	4	5	1	2	3	4	5	1	2	3	4	5	1	2	3	4	5
		UL	L	M	H	HH	UL	L	M	H	HH	UL	L	M	H	HH	UL	L	M	H	HH	UL	L	M	H	HH
Prestazioni in riscaldamento 45 °C / 35 °C (1)																										
Potenza termica	kW	1,57	1,79	2,58	2,81	4,03	2,74	2,95	3,80	4,08	5,34	3,46	4,15	5,46	5,69	6,66	4,44	5,15	7,02	8,21	10,11	8,25	10,00	12,63	14,62	16,67
Portata acqua utenza	l/h	136	156	224	244	350	238	256	330	354	463	300	360	474	494	578	386	447	609	713	877	716	868	1096	1269	1447
Perdita di carico lato utenza	kPa	7	9	17	19	37	23	26	40	46	74	11	16	26	28	37	6	8	14	18	26	9	13	20	26	33
Prestazioni in raffreddamento 5.5 °C / 14.5 °C (2)																										
Potenza frigorifera	kW	1,21	1,38	1,98	2,16	3,10	2,11	2,27	2,92	3,13	4,10	2,66	3,19	4,20	4,38	5,12	3,42	3,96	5,40	6,31	7,77	6,34	7,69	9,71	11,23	12,81
Potenza frigorifera sensibile	kW	0,90	1,03	1,51	1,65	2,46	1,52	1,64	2,16	2,33	3,15	2,00	2,43	3,28	3,44	4,11	2,44	2,81	3,77	4,39	5,44	4,98	5,88	7,20	8,19	9,27
Portata acqua utenza	l/h	115	132	190	207	296	202	217	279	299	392	254	305	401	418	489	327	378	516	603	743	606	735	928	1074	1225
Perdita di carico lato utenza	kPa	6	7	14	17	32	19	22	35	39	64	10	13	22	24	32	5	7	12	16	23	8	11	17	22	28
Prestazioni in raffreddamento 9 °C / 18 °C (3)																										
Potenza frigorifera	kW	0,79	0,91	1,30	1,42	2,04	1,39	1,49	1,92	2,06	2,69	1,75	2,09	2,76	2,88	3,36	2,24	2,60	3,55	4,15	5,10	4,17	5,05	6,38	7,38	8,42
Potenza frigorifera sensibile	kW	0,75	0,86	1,27	1,39	2,04	1,27	1,38	1,81	1,95	2,64	1,68	2,04	2,75	2,88	3,36	2,05	2,36	3,16	3,69	4,56	4,17	4,93	6,04	6,88	7,78
Portata acqua utenza	l/h	76	86	125	136	195	132	142	183	197	257	167	200	264	275	321	214	249	339	396	488	398	483	610	705	805
Perdita di carico lato utenza	kPa	3	3	7	8	15	9	10	16	19	30	5	6	10	11	15	2	3	6	7	11	4	5	8	10	13
Ventilatore																										
Tipo	tipo	Centrifugo					Centrifugo					Centrifugo					Centrifugo					Centrifugo				
Motore ventilatore	tipo	Asincrono					Asincrono					Asincrono					Asincrono					Asincrono				
Numero	n°	2					2					3					2					3				
Portata aria	m^3/h	260	288	398	435	680	400	436	585	635	870	500	606	840	886	1100	800	911	1204	1393	1700	1400	1621	2017	2380	2800
Pressione statica utile	Pa	32	26	50	60	24	34	28	50	59	30	45	26	50	56	37	50	29	50	67	35	63	32	50	70	44
Potenza assorbita	W	33	34	52	75	85	43	44	67	95	107	54	61	87	98	120	137	144	198	259	282	217	233	285	371	408
Collegamenti elettrici		1	1	4	6	6	1	1	4	6	6	1	1	4	6	7	1	1	3	5	5	1	1	3	5	5
Dati sonori ventilconvettori canalizzati (4)																										
Livello di potenza sonora (inlet + radiated)	dB(A)	47,0	46,0	53,0	54,0	55,0	50,0	49,0	56,0	57,0	59,0	54,0	52,0	58,0	59,0	61,0	52,0	51,0	57,0	63,0	61,0	63,0	62,0	66,0	68,0	68,0
Livello di potenza sonora (outlet)	dB(A)	45,0	44,0	50,0	52,0	54,0	48,0	48,0	55,0	56,0	59,0	52,0	50,0	57,0	58,0	60,0	48,0	47,0	53,0	59,0	57,0	58,0	58,0	62,0	64,0	63,0
Diametro raccordi																										
Scambiatore principale	Ø	3/4"					3/4"					3/4"					3/4"					3/4"				
Alimentazione																										
Alimentazione		230V~50Hz					230V~50Hz					230V~50Hz					230V~50Hz					230V~50Hz				

(1) Aria ambiente 20°C b.s.; Acqua (in/out) 45 °C / 35 °C
(2) Aria ambiente 24°C b.s./18 °C b.u.; Acqua (in/out) 5.5 °C / 14.5 °C; EUROVENT
(3) Aria ambiente 26°C b.s./18,6 °C b.u.; Acqua (in/out) 9 °C / 18 °C; EUROVENT
(4) Aermec determina il valore della potenza sonora sulla base di misure effettuate in accordo con la normativa UNI EN 16583:15, nel rispetto della certificazione Eurovent.

Velocità certificate Eurovent: H,M,L

Per le sole unità configurate con la resistenza elettrica (campo 12 del configuratore, opzione H)

		VDCA100D	VDCA200D	VDCA300D	VDCA500D	VDCA700D
Resistenza elettrica						
Numero	n°	1	1	1	1	1
Potenza riscaldante	kW	1310	1970	2190	2920	4000

DIMENSIONI

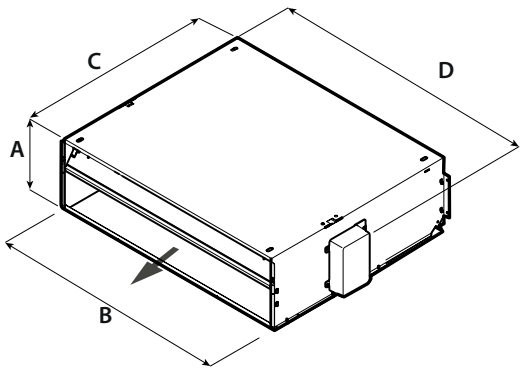

		VDCA100D	VDCA200D	VDCA300D	VDCA500D	VDCA700D
Dimensioni e pesi						
A	mm	217	217	217	300	351
B	mm	781	1001	1122	1133	1153
C	mm	584	584	584	737	789
D	mm	807	1027	1148	1158	1558

Aermec si riserva la facoltà di apportare in qualsiasi momento tutte le modifiche ritenute necessarie per il miglioramento del prodotto con eventuale modifica dei relativi dati tecnici.

Aermec S.p.A.
Via Roma, 996 - 37040 Bevilacqua (VR) - Italia
Tel. 0442633111 - Telefax 044293577
www.aermec.com

Numero Verde
800-843085

VDCB_D

Ventilconvettore per installazione a canale

- Per applicazioni district cooling
- Installazione orizzontale e verticale
- Sistema di sanificazione incorporabile
- Ampio range di prevalenza utile



DESCRIZIONE

La gamma canalizzabile VDCB è stata realizzata per la climatizzazione di ambienti dove viene richiesta l'installazione di unità performanti con un ampio range di prevalenza utile e dalle dimensioni di ingombro ridotte.
Grazie alla disponibilità di varie versioni e configurazioni, è facile scegliere la soluzione ottimale per qualsiasi esigenza.

CARATTERISTICHE

Gruppo ventilante

Ventilatori centrifughi in materiale plastico antistatico con profilo alare studiato per ottenere elevate prestazioni di portata e prevalenza e contemporaneamente una bassa emissione sonora.
Per le loro caratteristiche consentono di ridurre il consumo energetico rispetto ai normali ventilatori.
Sono bilanciati staticamente e dinamicamente e direttamente accoppiati all'albero motore.
Il motore elettrico è Brushless a variazione continua 0-100% della velocità, che consente l'adattamento preciso alle reali richieste dell'ambiente interno senza oscillazioni di temperatura.
La portata dell'aria può essere variata in maniera continua mediante un segnale 1-10 V generato da comandi di regolazione e controllo Aermec o da sistemi di regolazione indipendenti.
Questa possibilità, oltre a migliorare il comfort acustico, consente una più puntuale risposta alla variazione dei carichi termici ed una maggiore stabilità della temperatura desiderata in ambiente.
L'elevata efficienza anche a basso numero di giri consente una grande riduzione del consumo elettrico (oltre il 50% in meno rispetto ai ventilconvettori con motore tradizionale).
Le coclee in materiale plastico sono estraibili per una facile ed efficace pulizia.

Scambiatore di calore a pacco alettato

Lo scambiatore ad alta efficienza è progettato per un funzionamento con alto salto termico, tipico delle soluzioni District Cooling.
Con tubi di rame ed alette in alluminio, lo scambiatore principale ha attacchi idraulici gas femmina ed è corredato di sfoghi d'aria.
Reversibilità degli attacchi idraulici in fase d'installazione.

Filtro aria

Tutte i fancoil sono corredati da un filtro ad aria di facile estrazione e pulizia.
Sono disponibili a configuratore diverse tipologie di filtri aria, per poter rispondere alle varie esigenze.

Controlli e Accessori

La scatola elettrica dell'unità è reversibile, con la possibilità di montaggio anche sullo stesso lato degli attacchi idraulici.
La dotazione di serie prevede la presenza della sola morsettiera a 10 poli come interfaccia per i collegamenti elettrici, la predisposizione per il fissaggio di termostati della serie VMF e la fornitura a corredo di una guida DIN per l'installazione di un controllo di terza parte.
Per facilitare e limitare le operazioni di installazione in cantiere abbiamo reso disponibili a configuratore e quindi già in fase d'ordine la possibilità di ricevere l'unità con alcuni accessori già montati in fabbrica.
Rimandiamo la vostra attenzione al configuratore disponibile in questa scheda, o al software di selezione delle unità.

GUIDA ALLA SELEZIONE DELLE CONFIGURAZIONI POSSIBILI

Campo		Descrizione
1,2,3,4		**VDCB**
5		**Taglia** 1, 2, 3, 5, 7
6		**Scambiatore di calore principale**
	0	Standard
7		**Scambiatore di calore secondario**
	0	Non presente
	1	Presente
8		**Configurazione**
	D	Bassa prevalenza
	P	Alta prevalenza
9		**Installazione**
	U	Universale
	V	Solo verticale
10		**Posizione attacchi**
	D	Attacchi idraulici ed elettrici a destra
	G	Attacchi idraulici ed elettrici a sinistra
	L	Attacchi idraulici a sinistra ed elettrici dal lato opposto
	R	Attacchi idraulici a destra ed elettrici dal lato opposto
11		**Comandi**
	V	Con sistema VMF
	W	Senza comando
12		**Dispositivi / accessori**
	H	Resistenza elettrica
	I	Ionizzatore
	P	Lampada fotocatalitica
	W	Senza dispositivi
13		**Filtro**
	M	Con filtro maggiorato
	P	Speciale per unità con dispositivo fotocatalitico
	S	Con filtro base
	V	Con filtro a retina lavabile

ACCESSORI

Pannelli di comando

AER503IR: Termostato da incasso a display retroilluminato, tastiera capacitiva e ricevitore ad infrarossi, per il controllo di ventilconvettori sia con motori asincroni che brushless. Il termostato negli impianti 2 tubi può controllare ventilconvettori standard o equipaggiati con resistenza elettrica, con dispositivi di depurazione (Cold Plasma e lampada germicida), con la piastra radiante o con doppia mandata FCZ-D (Dualjet). Inoltre può controllare impianti con pannelli radianti o impianti misti ventilconvettori e pavimento radiante. Essendo anche dotato di un ricevitore ad infrarossi può a sua volta essere controllato dal telecomando VMF-IR.
F3VU: Scheda interfaccia in grado di ricevere 3 comandi separati di tensione (corrispondenti a 3 velocità) e convertirli in tre tensioni analogiche nel range 0-10V.
PRO503: Scatola a parete per i termostati AER503IR e VMF-E4.
SA5: kit sonda aria (L = 15 m) con passacavo blocca sonda.
SA503: Sonda ambiente installabile a parete, abbinabile all'AER503IR.
SW5: kit sonda acqua (L = 15m) con tronchetto porta sonda, clip di fissaggio e porta sonda da scambiatore.
TX: Termostato da parete per il controllo di ventilconvettori 2/4 tubi sia con motori asincroni che brushless. Il termostato negli impianti 2 tubi può controllare ventilconvettori standard o equipaggiati con resistenza elettrica, con dispositivi di depurazione aria, con la piastra radiante o con doppia mandata FCZ-D (Dualjet).
VMF-RIC: Interfaccia termostato per ventilconvettori

Componenti VMF

DI24: Interfaccia da incasso (scatola 503) con display touch screen da 2,4" da abbinare agli accessori VMF-E19, VMF-E19I. Permette di regolare e monitorare la temperatura all'interno degli ambienti in modo preciso e puntuale; oltre ad accedere ed interagire con le informazioni di funzionamento del proprio impianto, parametri e allarmi, permette di impostare delle fasce orarie. Grazie alla connessione Wi-Fi di cui è dotato, DI24 in abbinamento con la APP AerSuite (disponibile per Android e iOS) può essere comandato anche da remoto. Tutta la programmazione e gran parte delle funzioni vengono effettuate in maniera semplice e intuitiva utilizzando l'APP. Per permettere di personalizzare l'interfaccia in modo che sia perfettamente integrata con lo stile di ogni casa, DI24 è compatibile con le placche delle maggiori marche disponibili in commercio, per saperne di più vi rimandiamo alla nostra documentazione; è comunque disponibile a catalogo come accessorio separato una placca con il suo supporto di colore grigio grafite DI24CP.
VMF-E19I: Termostato per unità inverter da fissare sulla fiancata del ventilconvettore, dotato di serie di sonda aria e di sonda acqua.
VMF-E3: Interfaccia utente a parete, da abbinare agli accessori VMF-E19, VMF-E19I, alle griglie GLF_N/M e GLL_N ed è controllabile tramite comando VMF-IR.
VMF-E4DX: Interfaccia utente a parete. Frontale di colore grigio PANTONE 425C (METAL).
VMF-E4X: Interfaccia utente a parete. Frontale di colore chiaro PANTONE COOL GRAY 1C.
VMF-IO: Consente di gestire l'unità esclusivamente da pannello comandi centralizzato VMF senza pannello comandi di zona.
VMF-IR: Interfaccia utente compatibile con il termostato AER503IR, VMF-E3 e con tutte le griglie dei cassette dotate del ricevitore ad infrarossi compatibili con il sistema VMF.
VMF-SW: Sonda acqua (L = 2.5m) da utilizzare eventualmente in sostituzione di quella di serie fornita con i termostati VMF-E19 e VMF-E19I, per l'installazione della stessa a monte della valvola.
VMF-SW1: Sonda acqua (L = 2.5m) aggiuntiva da utilizzare eventualmente per impianti a 4 tubi con i termostati VMF-E19 e VMF-E19I per il controllo di massima nel rango freddo
VMHI: Il pannello VMHI può essere utilizzato come interfaccia utente dei termostati VMF-E19/E19I, delle griglie GLFxN/M o GLLxN oppure come interfaccia del sistema MZC. Ciò che determina che tipo di funzione deve espletare l'interfaccia utente è determinato dalla corretta parametrizzazione dello stesso e dal rispetto delle connessioni elettriche tra interfaccia e termostato o interfaccia e plenum.

Valvole e scambiatore di calore a pacco alettato aggiuntivo ad acqua

BV: Scambiatore di calore ad acqua calda ad 1 rango.
VCF_X: Kit valvole 3 vie per ventilconvettori con scambiatore di calore singolo e attacchi idraulici a sinistra, per installazione in impianti a 4 tubi. Il kit è costituito da 2 valvole isolate a 3 vie e 4 attacchi complete di attuatori elettrotermici, gusci isolanti per le valvole e dalla relativa raccorderia idraulica. Alimentazione 230V. Attacchi idraulici: Corpo valvola Ø G 3/4" Maschio; Tubi di collegamento lato valvola Ø G 3/4" Femmina; Tubi di collegamento lato unità Ø G 3/4" Maschio.
VCZ: Kit valvola Kit valvola motorizzata a 3 vie. Il kit è costituito da una valvola con il suo guscio isolante, dall'attuatore e dalla relativa raccorderia idraulica, è adatto all'installazione sui ventilconvettori con attacchi sia a destra sia a sinistra. La valvola se abbinata alla bacinella raccolta condensa BCZ5 o BCZ6 per garantirne un miglior alloggiamento è possibile togliere il guscio isolante.
VCZD: Kit valvola motorizzata a 2 vie. Il kit è costituito da una valvola, dall'attuatore e dalla relativa raccorderia idraulica, è adatto all'installazione sia sui ventilconvettori con attacchi a destra che a sinistra.
VDP: Valvola combinata di regolazione e bilanciamento, per impianti 2 e 4 tubi da installare esternamente all'unità. È costituita da un corpo valvola senza nippli con attacchi idraulici da Ø 3/4' M, da un attuatore con funzione On-Off alimentato a 230V e un cavo di alimentazione da 5 m. La valvola viene fornita senza raccordi e componentistica idraulica.
VCT102: Valvola a globo a 2 vie realizzata in bronzo con attacchi femmina/femmina Ø 1/2". Può essere servoazionata mediante servocomando. La valvole non ha i raccordi e tubi per i collegamenti idraulici, che sono a carico dell'installatore.
VCT103: Valvola a globo a 3 vie realizzata in bronzo con attacchi femmina/femmina Ø 1/2". Può essere servoazionata mediante servocomando. La valvole non ha i raccordi e tubi per i collegamenti idraulici, che sono a carico dell'installatore.
VCTK: Attuatore On-Off 230V per valvola VCT a due o tre vie. La selezione dell'attuatore deve essere fatta in base al tipo di impianto/regolazione previsto. Può essere comandato da un pannello comando se abilitato alla funzione di controllo della valvola.
VCTKM: Attuatore modulante 24V per valvola VCT a due o tre vie. La selezione dell'attuatore deve essere fatta in base al tipo di impianto/regolazione previsto.

Accessori per l'installazione

AMP: Kit per l'installazione pensile
BCZ: Bacinella raccolta condensa. Se con la bacinella raccolta condensa BCZ5 o BCZ6 è prevista anche la valvola VCZ o VCF, per un miglior alloggiamento della valvola stessa è possibile togliere il guscio isolante.
DSC: Kit per lo scarico della condensa.

Accessori per l'aspirazione

RDA_V: Raccordo diritto di aspirazione con flangia rettangolare.
RDA_C: Raccordo diritto di aspirazione con flange circolari.
RPA_V: Plenum di aspirazione con flangia rettangolare, entrambe le fiancate hanno un semitranciato circolare Ø 150 mm che è possibile rimuovere.
PA_V: Plenum di aspirazione con flange circolari in materiale plastico, entrambe le fiancate hanno un semitranciato circolare Ø 150 mm che è possibile rimuovere.
MZC: Plenum con serrande motorizzate.
KFV: Kit flangia circolare per plenum.
GA: Griglia di aspirazione con alette fisse
GAF: Griglia di aspirazione con filtro aria e alette fisse
GM: Griglia di mandata con alette orientabili.

Accessori per la mandata

PM_V: Plenum di mandata isolato internamente con flange circolari, entrambe le fiancate hanno un semitranciato circolare Ø 150 mm che è possibile rimuovere.
RPM_V: Plenum di mandata isolato internamente con flangia rettangolare. Entrambe le fiancate hanno un semitranciato circolare Ø 150 mm che è possibile rimuovere.
RDM_V: Raccordo diritto di mandata in lamiera zincata.

COMPATIBILITÀ ACCESSORI

Pannelli comando e accessori dedicati

Accessorio	VDCB100D	VDCB200D	VDCB300D	VDCB500D	VDCB700D
AER503IR (1)	•	•	•	•	•
F3VU	•	•	•	•	•
PRO503	•	•	•	•	•
SA5 (2)	•	•	•	•	•
SA503 (3)	•	•	•	•	•
SW3 (2)	•	•	•	•	•
SW5 (2)	•	•	•	•	•
TX (4)	•	•	•	•	•
VMF-RIC	•	•	•	•	•

(1) Installazione a parete.
(2) Sonda per i termostati AER503IR-TX se presenti.
(3) Sonda per il termostato AER503IR se presente.
(4) Installazione a parete. Se l'assorbimento dell'unità supera i 0,7 A o si voglia una gestione di più unità con un unico termostato, è obbligatorio prevedere la scheda SIT3 e/o SIT5.

Sistema VMF

Per la gestione ed il controllo di un sistema VMF è obbligatorio prevedere a bordo del ventilconvettore l'accessorio VMF-E19I

Sistema VMF

Accessorio	VDCB100D	VDCB200D	VDCB300D	VDCB500D	VDCB700D
DI24	•	•	•	•	•
VMF-E19I (1)	•	•	•	•	•
VMF-E3	•	•	•	•	•
VMF-E4DX	•	•	•	•	•
VMF-E4X	•	•	•	•	•
VMF-IO	•	•	•	•	•
VMF-IR	•	•	•	•	•
VMF-SW	•	•	•	•	•
VMF-SW1	•	•	•	•	•
VMHI	•	•	•	•	•

(1) Accessorio obbligatorio.

Batteria aggiuntiva (solo caldo)

Accessorio	VDCB100D	VDCB200D	VDCB300D
BV130 (1)	•		
BV162 (1)			•
BV230 (1)		•	

(1) Non disponibile per le taglie con batteria principale maggiorata.

Valvole ad acqua

Kit valvola 3 vie

	VDCB100D	VDCB200D	VDCB300D	VDCB500D	VDCB700D
Kit valvola a 3 vie					
Scambiatore principale	VCZ43 / VCZ4324	VCZ43 / VCZ4324	VCZ43 / VCZ4324	VCF45CS	VCF45CS
Scambiatore secondario per quattro tubi	-	-	-	-	-
Batteria aggiuntiva "BV"	VCF45 / VCF4524	VCF45 / VCF4524	VCF45 / VCF4524	-	-

VCZ43 - VCF45 - VCF45H - VCF47H Alimentazione 230V - VCZ4324 - VCF4524 Alimentazione 24V - Attacchi Ø 3/4"

Kit valvola 2 vie

	VDCB100D	VDCB200D	VDCB300D	VDCB500D	VDCB700D
Kit valvola a 2 vie					
Scambiatore principale	VCZD3 / VCZD324	VCZD3 / VCZD324	VCZD3 / VCZD324	-	-
Scambiatore secondario per quattro tubi	-	-	-	-	-
Batteria aggiuntiva "BV"	VCFD4 / VCFD424	VCFD4 / VCFD424	VCFD4 / VCFD424	-	-

VCFD3 Alimentazione 230V, VCFD324 Alimentazione 24V - Attacchi idraulici Ø 3/4"
VCFD4 Alimentazione 230V, VCFD424 Alimentazione 24V - Attacchi idraulici Ø 1/2"; Per batteria solo caldo BV.

Valvola combinata di regolazione e bilanciamento lato freddo

Accessorio	VDCB100D	VDCB200D	VDCB300D	VDCB500D	VDCB700D
VDP15	•	•	•	•	•
VDP15HF (1)	•	•	•	•	•
VDP15LF	•	•	•		
VDP20HF				•	•

(1) La compatibilità delle valvole con l'unità è da verificare con la portata di progetto.
Selezionare la valvola corretta in base alla portata dell'acqua di progetto.

Valvole a globo a 2 vie attuatore escluso

Accessorio	VDCB500D	VDCB700D
VCT103	•	•

Accessorio	VDCB500D	VDCB700D
VCT102	•	•

Accessorio	VDCB500D	VDCB700D
VCTK	•	•

Accessorio	VDCB500D	VDCB700D
VCTKM	•	•

Accessori per l'installazione

Accessori per l'installazione

Accessorio	VDCB100D	VDCB200D	VDCB300D
AMP	•	•	•

Bacinelle raccogli condensa

Accessorio	VDCB100D	VDCB200D	VDCB300D
BCZ4 (1)	•	•	•
BCZ6 (2)	•	•	•

(1) Per installazione verticale.
(2) Per installazione orizzontale.

Accessorio	VDCB100D	VDCB200D	VDCB300D
BC9 (1)	•	•	•

(1) Per installazione orizzontale.

Accessorio	VDCB500D	VDCB700D
BCV45	•	
BCV67		•

Dispositivo rilancio condensa

Accessorio	VDCB100D	VDCB101D	VDCB200D	VDCB300D	VDCB301D
DSCZ4	•	•	•	•	•

Accessori per l'aspirazione

Raccordo diritto di aspirazione con flangia rettangolare

Accessorio	VDCB100D	VDCB200D	VDCB300D	VDCB500D	VDCB700D
RDA100V	•				
RDA200V		•			
RDA300V			•		
RDA450V				•	
RDA670V					•

Raccordo diritto di aspirazione con flange circolari

Accessorio	VDCB100D	VDCB200D	VDCB300D
RDAC100V	•		
RDAC200V		•	
RDAC300V			•

Plenum di aspirazione con flangia rettangolare

Accessorio	VDCB100D	VDCB200D	VDCB300D	VDCB500D	VDCB700D
RPA100V	•				
RPA200V		•			
RPA300V			•		
RPA450V				•	
RPA670V					•

Plenum di aspirazione con flange circolari

Accessorio	VDCB100D	VDCB200D	VDCB300D	VDCB500D	VDCB700D
PA100V	•				
PA200V		•			
PA300V			•		
PA450V				•	
PA670V					•

Griglie di aspirazione

Accessorio	VDCB100D	VDCB200D	VDCB300D
GA32	•		
GA42		•	
GA62			•

Griglie di aspirazione con filtro e alette fisse

Accessorio	VDCB100D	VDCB200D	VDCB300D
GAF32	•		
GAF42		•	
GAF62			•

Giglia di mandata con alette orientabili

Accessorio	VDCB100D	VDCB200D	VDCB300D
GM32	•		
GM42		•	
GM62			•

Accessori per la mandata

Plenum con serrande motorizzate

Accessorio	VDCB100D	VDCB200D	VDCB300D	VDCB500D	VDCB700D
MZC320	•				
MZC5040				•	
MZC530		•			
MZC7050					•
MZC830			•		

Plenum di mandata isolato internamente con flange circolari

Accessorio	VDCB100D	VDCB200D	VDCB300D	VDCB500D	VDCB700D
PM100V	•				
PM200V		•			
PM300V			•		
PM450V				•	
PM670V					•

Plenum di mandata isolato internamente con flangia rettangolare

Accessorio	VDCB100D	VDCB200D	VDCB300D	VDCB500D	VDCB700D
RPM100V	•				
RPM200V		•			
RPM300V			•		
RPM450V				•	
RPM670V					•

Raccordo diritto di mandata isolato internamente, con flange circolari

Accessorio	VDCB100D	VDCB200D	VDCB300D
RDMC100V	•		
RDMC200V		•	
RDMC300V			•

Raccordo diritto di mandata

Accessorio	VDCB100D	VDCB200D	VDCB300D
RDM100V	•		
RDM200V		•	
RDM300V			•

Kit flangia circolare per plenum

Accessorio	VDCB100D	VDCB200D	VDCB300D	VDCB500D	VDCB700D
KFV				•	•
KFV10	•	•	•		

DATI PRESTAZIONALI

2 tubi

		VDCB100D					VDCB200D					VDCB300D					VDCB500D					VDCB700D				
		1	2	3	4	5	1	2	3	4	5	1	2	3	4	5	1	2	3	4	5	1	2	3	4	5
		UL	L	M	H	HH	UL	L	M	H	HH	UL	L	M	H	HH	UL	L	M	H	HH	UL	L	M	H	HH
Prestazioni in riscaldamento 45 °C / 35 °C (1)																										
Potenza termica	kW	1,04	1,79	2,58	2,82	4,49	2,18	2,96	3,80	4,08	5,97	2,75	4,14	5,46	5,70	7,06	3,18	5,17	7,02	8,22	11,87	4,37	9,98	12,63	14,64	18,63
Portata acqua utenza	l/h	90	155	224	245	390	189	257	329	354	518	238	360	474	495	613	276	449	609	713	1030	379	866	1096	1271	1617
Perdita di carico lato utenza	kPa	3	9	17	19	45	15	26	40	46	91	7	16	26	28	41	3	8	14	18	35	3	13	20	26	40
Prestazioni in raffreddamento 5.5 °C / 14.5 °C (2)																										
Potenza frigorifera	kW	0,80	1,37	1,98	2,17	3,45	1,67	2,27	2,92	3,13	4,59	2,11	3,18	4,20	4,38	5,43	2,44	3,97	5,40	6,31	9,12	3,35	7,67	9,71	11,25	14,32
Potenza frigorifera sensibile	kW	0,59	1,03	1,51	1,66	2,80	1,19	1,64	2,15	2,33	3,58	1,57	2,43	3,28	3,44	4,40	1,77	2,82	3,77	4,40	6,51	2,93	5,86	7,20	8,20	10,39
Portata acqua utenza	l/h	77	131	190	207	330	160	217	279	300	439	202	304	401	419	519	233	380	516	604	872	321	733	928	1075	1369
Perdita di carico lato utenza	kPa	3	7	14	17	39	13	22	35	40	79	6	13	22	24	35	3	7	12	16	30	3	11	17	22	34
Prestazioni in raffreddamento 9 °C / 18 °C (3)																										
Potenza frigorifera	kW	0,53	0,90	1,30	1,42	2,27	1,10	1,49	1,92	2,06	3,02	1,39	2,09	2,76	2,88	3,57	1,60	2,61	3,55	4,15	5,99	2,20	5,04	6,38	7,39	9,41
Potenza frigorifera sensibile	kW	0,49	0,86	1,27	1,39	2,27	1,00	1,38	1,81	1,96	3,01	1,32	2,04	2,75	2,88	3,57	1,48	2,36	3,17	3,69	5,47	2,20	4,92	6,04	6,89	8,72
Portata acqua utenza	l/h	50	86	125	136	217	105	143	183	197	288	133	200	264	275	341	153	249	339	397	573	211	481	610	706	899
Perdita di carico lato utenza	kPa	1	3	7	8	18	6	10	16	19	37	3	6	10	11	16	1	3	6	7	14	1	5	8	10	16
Ventilatore																										
Tipo	tipo	Centrifugo					Centrifugo					Centrifugo					Centrifugo					Centrifugo				
Motore ventilatore	tipo	Inverter					Inverter					Inverter					Inverter					Inverter				
Numero	n°	2					2					3					2					3				
Portata aria	m^3/h	200	287	398	436	800	300	437	585	635	1000	400	606	840	888	1200	600	913	1204	1393	2000	1000	1617	2017	2384	3200
Pressione statica utile	Pa	9	26	50	60	43	6	28	50	59	34	3	26	50	56	16	9	29	50	67	19	5	32	50	70	79
Potenza assorbita	W	7	15	30	37	80	10	23	45	55	100	14	35	76	93	121	18	50	103	155	249	31	100	166	255	471
Segnale 0-10V	%	30	49	69	76	90	30	55	74	81	90	30	61	85	90	90	30	49	66	76	90	30	53	65	75	90
Dati sonori ventilconvettori canalizzati (4)																										
Livello di potenza sonora (inlet + radiated)	dB(A)	35,0	46,0	53,0	54,0	59,0	40,0	50,0	56,0	57,0	62,0	41,0	52,0	58,0	60,0	61,0	44,0	53,0	60,0	63,0	65,0	49,0	62,0	66,0	69,0	73,0
Livello di potenza sonora (outlet)	dB(A)	33,0	44,0	50,0	52,0	57,0	37,0	48,0	55,0	56,0	60,0	39,0	50,0	57,0	58,0	60,0	40,0	51,0	57,0	60,0	64,0	43,0	56,0	62,0	66,0	69,0
Alimentazione																										
Alimentazione		230V~50Hz					230V~50Hz					230V~50Hz					230V~50Hz					230V~50Hz				

(1) Aria ambiente 20°C b.s.; Acqua (in/out) 45 °C / 35 °C
(2) Aria ambiente 24°C b.s./18 °C b.u.; Acqua (in/out) 5.5 °C / 14.5 °C; EUROVENT
(3) Aria ambiente 26°C b.s./18,6 °C b.u.; Acqua (in/out) 9 °C / 18 °C; EUROVENT
(4) Aermec determina il valore della potenza sonora sulla base di misure effettuate in accordo con la normativa UNI EN 16583:15, nel rispetto della certificazione Eurovent.
Velocità certificate Eurovent: H,M,L

Per le sole unità configurate con la resistenza elettrica (campo 12 del configuratore, opzione H)

		VDCB100D	VDCB200D	VDCB300D	VDCB500D	VDCB700D
Resistenza elettrica						
Numero	n°	1	1	1	1	1
Potenza riscaldante	kW	1310	1970	2190	2920	4000

DIMENSIONI

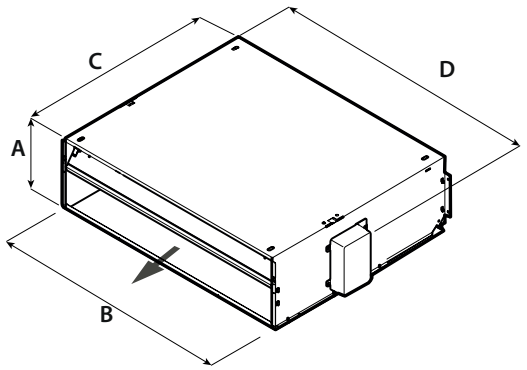

		VDCB100D	VDCB200D	VDCB300D	VDCB500D	VDCB700D
Dimensioni e pesi						
A	mm	217	217	217	300	351
B	mm	781	1001	1122	1133	1153
C	mm	584	584	584	737	789
D	mm	807	1027	1148	1158	1558

Aermec si riserva la facoltà di apportare in qualsiasi momento tutte le modifiche ritenute necessarie per il miglioramento del prodotto con eventuale modifica dei relativi dati tecnici.

Aermec S.p.A.
Via Roma, 996 - 37040 Bevilacqua (VR) - Italia
Tel. 0442633111 - Telefax 044293577
www.aermec.com

Numero Verde
800-843085

MZC

Plenum con serrande motorizzate

- **Plenum multizone per il controllo della portata dell'aria**
- **Disponibile per i ventilconvettori canalizzati sia on/off che inverter**



DESCRIZIONE

Il plenum con serrande motorizzate è stato progettato per applicazioni di tipo residenziale e terziario, permette di coniugare un ottimo comfort ambientale con un sicuro risparmio energetico.
Sempre più nell'impiantistica moderna si ha la necessità di avere una climatizzazione globale mediante sistemi canalizzati. L'accessorio MZC grazie al controllo elettronico delle serrande, regola il comfort in ambiente adeguando la portata dell'aria alle effettive necessità.
MZC è stato progettato per essere abbinato a tutti i ventilconvettori con motore asincrono che brushless ed è predisposto per la distribuzione dell'aria di rinnovo.

CARATTERISTICHE

La struttura

— Struttura in lamiera zincata isolata con materiale auto-estinguente.
— Da 2 a 6 bocchette di mandata a seconda del modello, ogni bocchetta è dotata di una serranda motorizzata, con la possibilità qualora l'impianto lo richiedesse di aggiungere una bocchetta, accessorio MZCSM, (possibilità non disponibile in tutti i modelli vedere la tabella di compatibilità accessori)
— Flangia per immissione del rinnovo dell'aria, fornita di serie, per collegare il plenum MZC ad un recuperatore di calore.
— Predisposizione per l'installazione di ulteriore Sonda Aria (accessorio MZC-SA) per il controllo di Valvole Modulanti o Pressure Independent.
— Possibilità di installazione del plenum anche in aspirazione del ventilconvettore tramite flange (MZCA accessorio)
— Scatola elettrica reversibile (dx, sx)
— Sonda acqua a corredo per la batteria del ventilconvettore.

Regolazione

— MZC è corredato da un termostato di zona VMHI per l'impostazione del set di temperatura del set desiderato.
— Lo stato delle serranda (aperto/chiuso) è regolato dal raggiungimento del set di temperatura impostato in ogni locale.
— Gestione di massimo 6 serrande motorizzate.
— Controllo del flusso per ogni serranda (per ogni uscita si può impostare l'apertura massima e minima della serranda).
— Possibilità di associare il controllo di più serrande alla richiesta dello stesso termostato di zona (VMHI o WT10).
— Per installazioni in cui vi è corrispondenza univoca tra serrande e termostati di ambiente si può abilitare la modulazione della serranda in relazione alla richiesta del termostato d'ambiente.
— Abilitazione della funzione "Plenum di Aspirazione"
— MZC è in grado di controllare le eventuali valvole installate sul ventilconvettore ad esso associato, sia del tipo On/Off, modulante o Pressure Independent, per impianti 2 o 4 tubi
— Possibilità di parametrizzare la centralina attraverso la seriale di supervisione.

ACCESSORI

Pannelli di comando

WR10: Ricevitore a due canali wireless per WT10.
WT10: Termostato wireless.

n°1 di serie

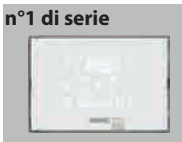

VMHI



MZCUI



WR10+WT10



ZCT

Componenti VMF

VMF-VOC: Accessorio per la rilevazione della qualità dell'aria.
VMHI: Il pannello VMHI può essere utilizzato come interfaccia utente dei termostati VMF-E19/E19I, delle griglie GLFxN/M o GLLxN oppure come interfaccia del sistema MZC. Ciò che determina che tipo di funzione deve espletare l'interfaccia utente è determinato dalla corretta parametrizzazione dello stesso e dal rispetto delle connessioni elettriche tra interfaccia e termostato o interfaccia e plenum.

Accessori per l'installazione

MZCACV: Impianto elettrico con scheda interfaccia relè. Accessorio obbligatorio sulle unità in cui l'assorbimento del motore supera i 0,7A. La scheda interfaccia relè è dotata di un fusibile da 2A per la protezione del ventilconvettore. Nel caso in cui il ventilconvettore assorba più di 2A e fino a 4A, bisognerà sostituire il fusibile al suo interno con quello da 4A fornito a corredo.
MZCAC: Impianto elettrico obbligatorio per il collegamento del Plenum MZC con un ventilcovettore dotato di motore asincrono.
MZCBC: Impianto elettrico obbligatorio per il collegamento del Plenum MZC con un ventilcovettore dotato di motore brushless.
MZCSM: Modulo singolo con serranda motorizzata.
MZCA: Flangia di adattamento per l'installazione del Plenum anche in aspirazione del ventilconvettore.
MZCSA: Sonda aria per il controllo di valvole modulanti o pressure independent.
ZCT: E' un dispositivo elettrico dotato di tecnologia Bluetooth e WiFi, con il quale è possibile svolgere le funzioni di sonda aria e termostato con contatto pulito. Comunica con l'App AerChront (disponibile per Android ed iOS) per un controllo della propria casa creando ambienti personalizzati con nome ed immagine di copertina. Per maggiori informazioni sull'uso dell'applicazione e delle funzioni disponibili fare riferimento alla rispettiva documentazione presente nel sito.

COMPATIBILITÀ ACCESSORI

Pannelli comando e accessori dedicati

Accessorio	MZC220	MZC320	MZC530	MZC830	MZC5040	MZC7050
WR10	•	•	•	•	•	•
WT10	•	•	•	•	•	•

Sistema VMF

Accessorio	MZC220	MZC320	MZC530	MZC830	MZC5040	MZC7050
VMF-VOC	•	•	•	•	•	•
VMHI	•	•	•	•	•	•

Accessori per l'installazione

Scheda interfaccia relè

Accessorio	MZC7050
MZCACV	•

Accessorio	MZC220	MZC320	MZC530	MZC830	MZC5040	MZC7050
MZCAC	•	•	•	•	•	•

Impianto elettrico obbligatorio

Accessorio	MZC220	MZC320	MZC530	MZC830	MZC5040	MZC7050
MZCBC	•	•	•	•	•	•

Modulo singolo con serranda

Accessorio	MZC320	MZC530	MZC830	MZC5040	MZC7050
MZCSM	•	•	•	•	•

Flangia di adattamento

Accessorio	MZC220	MZC320	MZC530	MZC830
MZCA2	•			
MZCA3		•		
MZCA5			•	
MZCA8				•

Sonda aria

Accessorio	MZC220	MZC320	MZC530	MZC830	MZC5040	MZC7050
MZCSA	•	•	•	•	•	•

Termostato

Accessorio	MZC220	MZC320	MZC530	MZC830	MZC5040	MZC7050
ZCT	•	•	•	•	•	•

COMPATIBILITÀ DEI PLENUM MZC CON I VENTILCONVETTORI AERMEC

Plenum con serrande motorizzate - FCZ - PO

Modello	Ver	100	101	102	150	200	201	202	250	300	301	302	350	400	401	402	450	500	501	502	550
MZC220	PO,POR					•	•	•	•												
MZC320	PO,POR									•	•	•	•								
MZC530	PO,POR													•	•	•	•	•	•	•	•

Modello	Ver	600	601	602	650	700	701	702	750	800	801	802	850	900	901	950	1000	1001
MZC830	PO,POR	•	•	•	•	•	•	•	•	•	•	•	•	•	•	•		

Plenum con serrande motorizzate - VED 030-340

Plenum con serrande motorizzate - VED 430 - 741

Accessorio	VED430	VED440	VED530	VED540	VED630	VED640	VED730	VED740
MZC5040	•	•	•	•				
MZC7050					•	•	•	•

Accessorio	VED432	VED441	VED532	VED541	VED632	VED641	VED732	VED741
MZC5040	•	•	•	•				
MZC7050					•	•	•	•

Plenum con serrande motorizzate - VED 030I-340I

Plenum con serrande motorizzate - VED 530I - 741I

Accessorio	VED530I	VED540I	VED730I	VED740I
MZC5040	•	•		
MZC7050			•	•

Accessorio	VED532I	VED541I	VED732I	VED741I
MZC5040	•	•		
MZC7050			•	•

Plenum con serrande motorizzate - VES 030-340

Accessorio	VES030	VES040	VES130	VES140	VES230	VES240	VES330	VES340
MZC220	•	•						
MZC320			•	•				
MZC530					•	•		
MZC830							•	•

Plenum con serrande motorizzate - VES 030I-340I

Accessorio	VES030I	VES040I	VES130I	VES140I	VES230I	VES240I	VES330I	VES340I
MZC220	•	•						
MZC320			•	•				
MZC530					•	•		
MZC830							•	•

SOLUZIONI D'IMPIANTO

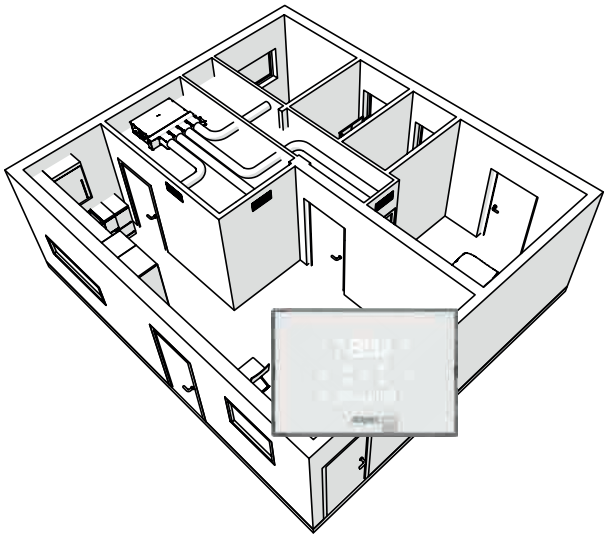

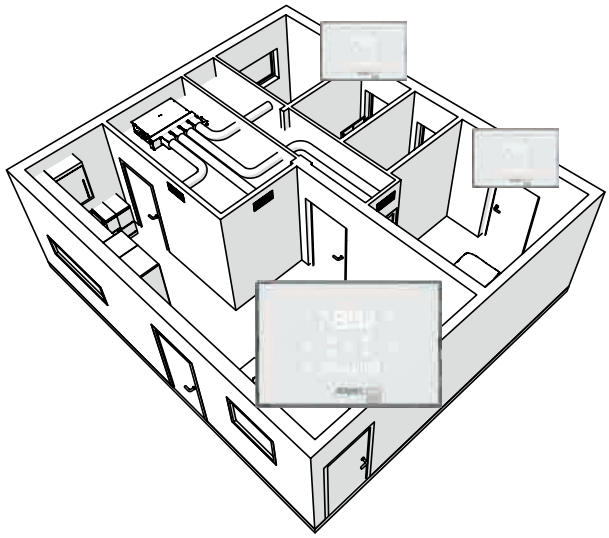

DIMENSIONI

MZC220

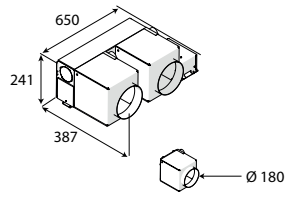

MZC320

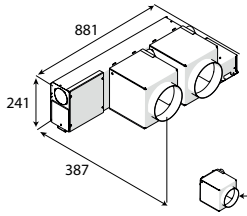

MZC530

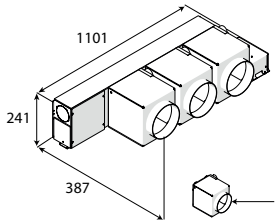

MZC830

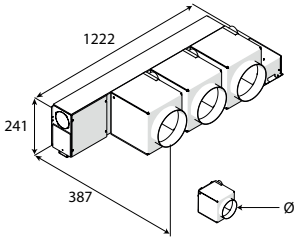

MZC5040

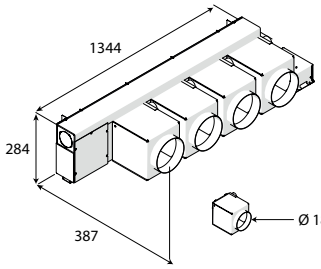

MZC7050

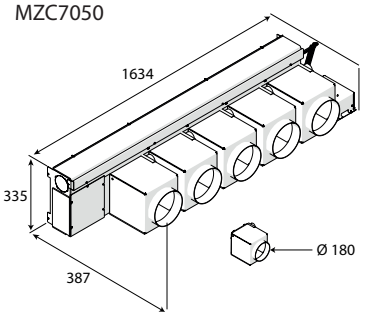

Aermec si riserva la facoltà di apportare in qualsiasi momento tutte le modifiche ritenute necessarie per il miglioramento del prodotto con eventuale modifica dei relativi dati tecnici.

Aermec S.p.A.
Via Roma, 996 - 37040 Bevilacqua (VR) - Italia
Tel. 0442633111 - Telefax 044293577
www.aermec.com

Numero Verde
800-843085

VEC

Ventilconvettore ad effetto coanda per installazione a cassette

- **Massima silenziosità**
- **Comfort totale in tutte le stagioni**



DESCRIZIONE

Queste unità grazie ad una particolare griglia di ripresa e di mandata aria, consentono di generare un flusso d'aria ad effetto "coanda", parallelo al soffitto creando un'ottimale circolazione all'interno dell'ambiente da climatizzare.
Sono adatte ad essere installata all'interno di un controsoffitto.

CARATTERISTICHE

Gruppo ventilante

Costituito da un ventilatore centrifugo a doppia aspirazione, particolarmente silenzioso, bilanciato staticamente e dinamicamente e direttamente accoppiato all'albero motore.
Oltre al tradizionale motore asincrono a tre velocità per i "VEC", ogni unità può essere fornita con un motore inverter "VEC_I" di tipo Brushless controllato da una scheda inverter.

Batteria di scambio termico

Con tubi di rame ed alette in alluminio, lo scambiatore principale ha attacchi idraulici gas femmina a sinistra e i collettori sono corredati di sfoghi d'aria.
Sono disponibili unità sia con batteria standard (20÷50) che con la batteria maggiorata (24÷54). Solo alle unita con la batteria standard si può abbinare una ulteriore batteria elettrica o ad acqua ad 1 rango entrambe disponibili come accessorio.
Lo scambiatore non è adatto ad essere utilizzato in atmosfere corrosive o in tutti quegli ambienti in cui si possano generare corrosioni nei confronti dell'alluminio.

■ *Reversibilità degli attacchi idraulici in fase d'installazione.*

Filtro aria

Filtro aria classe **1** di resistenza al fuoco.

ACCESSORIO OBBLIGATORIO

VEC_GL: Griglia aspirazione e di mandata dell'aria con bocchette orientabili ad effetto Coanda. (colore bianco M9016 = laccato colore bianco similare al Ral 9016).

Pannelli comando e accessori dedicati

AER503IR: Termostato da incasso a display retroilluminato, tastiera capacitiva e ricevitore ad infrarossi, per il controllo di ventilconvettori sia con motori asincroni che brushless. Il termostato negli impianti 2 tubi può controllare ventilconvettori standard o equipaggiati con resistenza elettrica, con dispositivi di depurazione (Cold Plasma e lampada germicida), con la piastra radiante o con doppia mandata FCZ-D (Dualjet). Inoltre può controllare impianti con pannelli radianti o impianti misti ventilconvettori e pavimento radiante. Essendo anche dotato di un ricevitore ad infrarossi può a sua volta essere controllato dal telecomando VMF-IR.
FMT10: Termostato elettronico per ventilconvettori in impianti 2/4 tubi.
PRO503: Scatola a parete per i termostati AER503IR e VMF-E4.
SA5: kit sonda aria (L = 15 m) con passacavo blocca sonda.
SIT3: Scheda interfaccia termostato. Consente di realizzare una rete di ventilconvettori (max. 10) comandati da un pannello centralizzato (commutatore o termostato). Comanda le 3 velocità del ventilatore e deve essere installata su ogni ventilconvettore della rete; riceve i comandi dal commutatore o dalla scheda SIT5. In caso di installazione di termostati Aermec, è obbligatorio prevedere l'accessorio se l'assorbimento dell'unità supera i 0,7 A.
SIT5: Scheda interfaccia termostato. Consente di realizzare una rete di ventilconvettori (max. 10) comandati da un pannello centralizzato. Comanda le 3 velocità del ventilatore e fino a 2 valvole (impianti a quattro tubi); trasmette i comandi del termostato alla rete di ventilconvettori.
SW3: Sonda acqua (L = 2.5 m) per il controllo di minima, massima e consente il cambio di stagione automatico ai termostati elettronici dotati di change over lato acqua.
SW5: kit sonda acqua (L = 15m) con tronchetto porta sonda, clip di fissaggio e porta sonda da scambiatore.
TX: Termostato da parete per il controllo di ventilconvettori 2/4 tubi sia con motori asincroni che brushless. Il termostato negli impianti 2 tubi può controllare ventilconvettori standard o equipaggiati con resistenza elettrica, con dispositivi di depurazione aria, con la piastra radiante o con doppia mandata FCZ-D (Dualjet).
WMT10: Termostato elettronico, di colore bianco, con ventilazione termostatata o continua.
WMT16: Termostato elettromeccanico con ventilazione termostatata.
WMT16CV: Termostato elettromeccanico con ventilazione continua.

AerSuite

L'applicazione AerSuite consente il controllo da remoto dell''interfaccia utente DI24, con termostati VMF-E19/VMF-E19I, attraverso Smart Device con sistema operativo iOS e Android.

Si tratta di un'applicazione per Smartphone e Tablet con la quale l'utente sarà in grado di accedere e gestire da remoto il funzionamento del proprio impianto. Per maggiori informazioni sull'uso dell'applicazione e delle funzioni disponibili fare riferimento alla rispettiva documentazione presente nel sito.



Componenti VMF

DI24: Interfaccia da incasso (scatola 503) con display touch screen da 2,4" da abbinare agli accessori VMF-E19, VMF-E19I. Permette di regolare e monitorare la temperatura all'interno degli ambienti in modo preciso e puntuale; oltre ad accedere ed interagire con le informazioni di funzionamento del proprio impianto, parametri e allarmi, permette di impostare delle fasce orarie. Grazie alla connessione Wi-Fi di cui è dotato, DI24 in abbinamento con la APP AerSuite (disponibile per Android e iOS) può essere comandato anche da remoto. Tutta la programmazione e gran parte delle funzioni vengono effettuate in maniera semplice e intuitiva utilizzando l'APP. Per permettere di personalizzare l'interfaccia in modo che sia perfettamente integrata con lo stile di ogni casa, DI24 è compatibile con le placche delle maggiori marche disponibili in commercio, per saperne di più vi rimandiamo alla nostra documentazione; è comunque disponibile a catalogo come accessorio separato una placca con il suo supporto di colore grigio grafite DI24CP.

VMF-E19: Termostato, da fissare sulla fiancata del ventilconvettore, dotato di serie di sonda aria e di sonda acqua.

VMF-E3: Interfaccia utente a parete, da abbinare agli accessori VMF-E19, VMF-E19I, alle griglie GLF_N/M e GLL_N ed è controllabile tramite comando VMF-IR.

VMF-E4X: Interfaccia utente a parete. Frontale di colore chiaro PANTONE COOL GRAY 1C.

VMF-IR: Interfaccia utente compatibile con il termostato AER503IR, VMF-E3 e con tutte le griglie dei cassette dotate del ricevitore ad infrarossi compatibili con il sistema VMF.

VMF-SW: Sonda acqua (L = 2.5m) da utilizzare eventualmente in sostituzione di quella di serie fornita con i termostati VMF-E19 e VMF-E19I, per l'installazione della stessa a monte della valvola.

VMF-SW1: Sonda acqua (L = 2.5m) aggiuntiva da utilizzare eventualmente per impianti a 4 tubi con i termostati VMF-E19 e VMF-E19I per il controllo di massima nel rango freddo

VMHI: Il pannello VMHI può essere utilizzato come interfaccia utente dei termostati VMF-E19/E19I, delle griglie GLFxN/M o GLLxN oppure come interfaccia del sistema MZC. Ciò che determina che tipo di funzione deve espletare l'interfaccia utente è determinato dalla corretta parametrizzazione dello stesso e dal rispetto delle connessioni elettriche tra interfaccia e termostato o interfaccia e plenum.

Accessori comuni

BV: Scambiatore di calore ad acqua calda ad 1 rango.

RX: Batteria elettrica del tipo corazzato con termostato di sicurezza.

VCFD: Kit valvola motorizzata a 2 vie senza aguscio isolante, è installabile sulla batteria principale o secondaria o eventuale batteria solo caldo. Il kit è costituito da una valvola, dall'attuatore e dalla relativa raccorderia idraulica. È installabile sia sui ventilconvettori con attacchi a destra che a sinistra.

VCF41 - 42 - 43 - per scambiatore principale: Kit valvola motorizzata a 3 vie per batteria principale. Il kit è costituito da una valvola con il suo guscio isolante, dall'attuatore e dalla relativa raccorderia idraulica, è adatto all'installazione sia sui ventilconvettori con attacchi idraulici a destra che a sinistra. La valvola se abbinata alla bacinella raccolta condensa BCZ5 o BCZ6 per garantirne un miglior alloggiamento è possibile togliere il guscio isolante.

DSC: Kit per lo scarico della condensa.

BC: Bacinella raccolta condensa.

VCF44 - 45 - per scambiatore secondario: Kit valvola motorizzata a 3 vie per batteria secondaria solo caldo. Il kit è costituito da una valvola con il suo guscio isolante, dall'attuatore e dalla relativa raccorderia idraulica, è adatto all'installazione sia sui ventilconvettori con attacchi idraulici a destra che a sinistra.

PCR: Protezione in lamiera zincata per i comandi e la resistenza elettrica.

COMPATIBILITÀ ACCESSORI

Accessori obbligatori

Griglia di aspirazione e mandata

Modello	Ver	20	24	30	34	40	44	50	54
VEC20GL (1)	.	•	•						
VEC30GL (1)	.			•	•				
VEC40GL (1)	.					•	•	•	•

(1) Accessorio obbligatorio.

Pannelli comando e accessori dedicati

Modello	Ver	20	24	30	34	40	44	50	54
AER503IR (1)	.	•	•	•	•	•	•	•	•
FMT10	.	•	•	•	•	•	•	•	•
PRO503	.	•	•	•	•	•	•	•	•
SA5 (2)	.	•	•	•	•	•	•	•	•
SIT3 (3)	.	•	•	•	•	•	•	•	•
SIT5 (4)	.	•	•	•	•	•	•	•	•
SW3 (2)	.	•	•	•	•	•	•	•	•
SW5 (2)	.	•	•	•	•	•	•	•	•
TX (5)	.	•	•	•	•	•	•	•	•
WMT10 (5)	.	•	•	•	•	•	•	•	•
WMT16 (5)	.	•	•	•	•	•	•	•	•
WMT16CV (5)	.	•	•	•	•	•	•	•	•

(1) Installazione a parete.
(2) Sonda per i termostati AER503IR-TX se presenti.
(3) Schede per i termostati AER503IR-TX se presenti, da installare se l'assorbimento dell'unità supera 0,7 Ampere.
(4) Schede per i termostati AER503IR-TX se presenti.
(5) Installazione a parete. Se l'assorbimento dell'unità supera i 0,7 A o si voglia una gestione di più unità con un unico termostato, è obbligatorio prevedere la scheda SIT3 e/o SIT5.

Componenti VMF

Modello	Ver	20	24	30	34	40	44	50	54
DI24	.	•	•	•	•	•	•	•	•
VMF-E19 (1)	.	•	•	•	•	•	•	•	•
VMF-E3	.	•	•	•	•	•	•	•	•
VMF-E4X	.	•	•	•	•	•	•	•	•
VMF-IR	.	•	•	•	•	•	•	•	•
VMF-SW	.	•	•	•	•	•	•	•	•

Modello	Ver	20	24	30	34	40	44	50	54
VMF-SW1	.	•	•	•	•	•	•	•	•
VMHI	.	•	•	•	•	•	•	•	•

(1) È obbligatorio prevedere anche l'accessorio VMF-SIT3V se l'assorbimento dell'unità supera 0,7 Ampere.

Accessori comuni

Batteria elettrica

Modello	Ver	20	24	30	34	40	44	50	54
RX22 (1)	.	•	•						
RX32 (1)	.			•	•				
RX42 (1)	.					•	•		
RX52 (1)	.							•	•

(1) Richiede un termostato con la gestione della resistenza e nelle unità senza mantello si deve prevedere obbligatoriamente anche l'accessorio PCR1, PCR2 o PCR1V a seconda dell'unità. La resistenza non è disponibile per le taglie con batteria principale maggiorata.

Protezione per i comandi e la resistenza elettrica

Modello	Ver	20	24	30	34	40	44	50	54
PCR1V	.	•	•	•	•	•	•	•	•

Batteria ad acqua ad 1 rango

Modello	Ver	20	24	30	34	40	44	50	54
BV122 (1)	.	•							
BV132 (1)	.			•					
BV142 (1)	.					•		•	

(1) Non disponibile per le taglie con batteria principale maggiorata.

Kit valvola a 3 vie - batteria principale o batteria BV accessorio

	VEC20	VEC24	VEC30	VEC34	VEC40	VEC44	VEC50	VEC54
Batteria principale	VCF41 - VCF4124	VCF42 - VCF4224	VCF41 - VCF4124	VCF42 - VCF4224	VCF42 - VCF4224	VCF42 - VCF4224	VCF42 - VCF4224	VCF42 - VCF4224
Batteria aggiuntiva "BV"	VCF44 - VCF4424	-	VCF44 - VCF4424	-	VCF44 - VCF4424	-	VCF44 - VCF4424	-

kit valvole a 2 vie - batteria principale o batteria BV accessorio

	VEC20	VEC24	VEC30	VEC34	VEC40	VEC44	VEC50	VEC54
Batteria principale	VCFD1 - VCFD124	VCFD2 - VCFD224	VCFD1 - VCFD124	VCFD2 - VCFD224	VCFD2 - VCFD224	VCFD2 - VCFD224	VCFD2 - VCFD224	VCFD2 - VCFD224
Batteria aggiuntiva "BV"	VCFD4 - VCFD424	-	VCFD4 - VCFD424	-	VCFD4 - VCFD424	-	VCFD4 - VCFD424	-

Le valvole che terminano **con 24 es. VCFD124,** sono 24V.

Bacinella raccolta condensa

Ver	20	24	30	34	40	44	50	54
.	BC5 (1)	BC5 (1)	BC5 (1)	BC5 (1)	BC5 (1)	BC5 (1)	BC5 (1)	BC5 (1)

(1) Per installazione orizzontale.

Scarico condensa

Ver	20	24	30	34	40	44	50	54
.	DSC4	DSC4	DSC4	DSC4	DSC4	DSC4	DSC4	DSC4

DATI PRESTAZIONALI VEC

2 tubi

		VEC20			VEC24			VEC30			VEC34			VEC40			VEC44			VEC50			VEC54		
		1	2	3	1	2	3	1	2	3	1	2	3	1	2	3	1	2	3	1	2	3	1	2	3
		L	M	H	L	M	H	L	M	H	L	M	H	L	M	H	L	M	H	L	M	H	L	M	H
Prestazioni in riscaldamento 70 °C / 60 °C (1)																									
Potenza termica	kW	1,87	2,54	3,10	2,07	2,50	3,42	3,03	3,64	4,31	4,31	53,18	6,14	4,21	5,21	6,29	5,41	6,68	8,07	4,76	6,34	7,16	6,06	8,08	9,18
Portata acqua utenza	l/h	164	223	272	181	219	300	266	319	378	378	454	538	369	457	551	474	586	708	417	556	628	532	709	805
Perdita di carico lato utenza	kPa	2	4	6	1	2	3	9	13	17	5	7	9	6	9	12	9	14	19	7	11	14	9	15	19
Prestazioni in riscaldamento 45 °C / 40 °C (2)																									
Potenza termica	kW	0,95	1,26	1,54	1,20	1,40	1,70	1,50	1,81	2,14	2,15	2,57	3,05	2,09	2,59	3,12	2,69	3,30	4,01	2,37	3,15	3,56	3,02	4,02	4,54
Portata acqua utenza	l/h	163	217	265	206	241	292	258	311	368	370	442	525	359	445	537	463	568	690	408	542	612	519	691	781
Perdita di carico lato utenza	kPa	3	5	7	2	3	4	9	13	17	5	7	9	6	9	13	10	14	20	7	12	14	17	15	19
Prestazioni in raffreddamento 7 °C / 12 °C																									
Potenza frigorifera	kW	0,80	1,07	1,31	0,88	1,21	1,52	1,35	1,61	1,91	1,79	2,14	2,47	1,99	2,47	2,99	2,55	3,34	3,91	2,35	3,17	3,61	3,00	4,00	4,28
Potenza frigorifera sensibile	kW	0,64	0,87	1,07	0,67	0,90	1,14	1,03	1,25	1,49	1,26	1,51	1,78	1,58	1,98	2,41	1,91	2,42	2,74	1,68	2,27	2,59	2,09	2,83	3,04
Portata acqua utenza	l/h	138	184	225	151	208	261	232	277	329	308	368	425	342	425	514	439	574	673	404	545	621	516	688	736
Perdita di carico lato utenza	kPa	3	4	6	1	2	3	6	11	13	5	6	8	6	9	12	11	17	22	7	12	15	17	27	30
Ventilatore																									
Tipo	tipo	Centrifugo																							
Motore ventilatore	tipo	Asincrono																							
Numero	n°	1			1			2			2			2			2			2			2		
Portata aria	m^3/h	130	194	247	130	167	247	241	309	383	241	309	383	306	406	511	306	406	511	371	529	613	371	529	613
Potenza assorbita	W	19	22	25	19	22	25	25	33	44	25	33	44	30	43	57	30	43	57	34	46	67	34	46	67
Collegamenti elettrici		V1	V2	V3	V1	V2	V3	V1	V2	V3	V1	V2	V3	V1	V2	V3	V1	V2	V3	V1	V2	V3	V1	V2	V3
Dati sonori ventilconvettori (3)																									
Livello di potenza sonora	dB(A)	35,0	42,0	48,0	35,0	42,0	48,0	37,0	43,0	49,0	37,0	43,0	49,0	38,0	43,0	48,0	38,0	43,0	48,0	43,0	50,0	53,0	43,0	50,0	53,0
Livello di pressione sonora	dB(A)	27,0	34,0	40,0	27,0	34,0	40,0	29,0	35,0	41,0	29,0	35,0	41,0	30,0	35,0	40,0	30,0	35,0	40,0	35,0	38,0	45,0	35,0	38,0	45,0
Diametro raccordi																									
Scambiatore principale	Ø	1/2"			3/4"			1/2"			3/4"			3/4"			3/4"			3/4"			3/4"		
Alimentazione																									
Alimentazione		230V~50Hz																							

(1) Aria ambiente 20 °C b.s.; Acqua (in/out) 70 °C/60 °C
(2) Aria ambiente 20 °C b.s.; Acqua (in/out) 45 °C/40 °C; EUROVENT
(3) Aermec determina il valore della potenza sonora sulla base di misure effettuate in accordo con la normativa UNI EN 16583:15, nel rispetto della certificazione Eurovent.

DIMENSIONI GRIGLIE (ACCESSORIO OBBLIGATORIO)

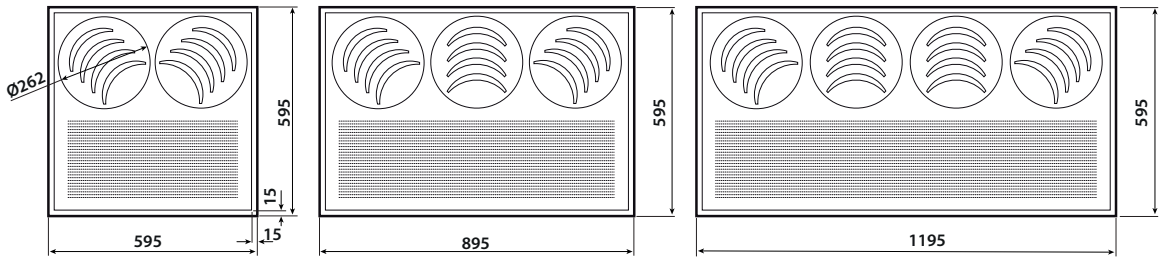

DIMENSIONI

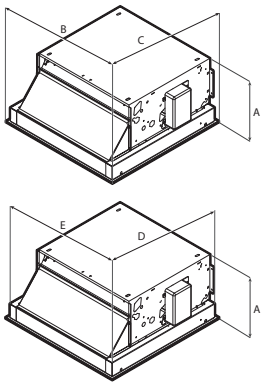

Dimensioni e pesi unità con griglia (ingombri massimi)

Taglia			20	24	30	34	40	44	50	54
Dimensioni e pesi										
A	.	mm	283	283	283	283	283	283	283	283
B	.	mm	595	595	895	895	1195	1195	1195	1195
C	.	mm	595	595	595	595	595	595	595	595
Peso a vuoto	.	kg	16	16	21	21	25	25	25	25
Peso della griglia	.	kg	3,7	3,7	5,7	5,7	7,0	7,0	7,0	7,0

Dimensioni unità con griglia (ingombri per l'installazione)

Taglia			20	24	30	34	40	44	50	54
Dimensioni e pesi										
A	.	mm	283	283	283	283	283	283	283	283
D	.	mm	574	574	574	574	574	574	574	574
E	.	mm	574	574	874	874	1174	1174	1174	1174

Aermec si riserva la facoltà di apportare in qualsiasi momento tutte le modifiche ritenute necessarie per il miglioramento del prodotto con eventuale modifica dei relativi dati tecnici.

Aermec S.p.A.
Via Roma, 996 - 37040 Bevilacqua (VR) - Italia
Tel. 0442633111 - Telefax 044293577
www.aermec.com

Numero Verde
800-843085

VEC-I

Ventilconvettore ad effetto coanda per installazione a cassette

- **Massima silenziosità**
- **Risparmio elettrico pari al 50% rispetto ad un ventilconvettore con motore a 3 velocità**
- **Comfort totale: ridotte oscillazioni della temperatura e dell'umidità relativa in tutte le stagioni**



DESCRIZIONE

Queste unità grazie ad una particolare griglia di ripresa e di mandata aria, consentono di generare un flusso d'aria ad effetto "coanda", parallelo al soffitto creando un'ottimale circolazione all'interno dell'ambiente da climatizzare.
Sono adatte ad essere installata all'interno di un controsoffitto.

CARATTERISTICHE

Gruppo ventilante

Costituito da un ventilatore centrifugo a doppia aspirazione, particolarmente silenzioso, bilanciato staticamente e dinamicamente e direttamente accoppiato all'albero motore.
Il motore elettrico è Brushless a variazione continua 0-100% della velocità, che consente l'adattamento preciso alle reali richieste dell'ambiente interno senza oscillazioni di temperatura.
La portata dell'aria può essere variata in maniera continua mediante un segnale 0-10 V generato da comandi di regolazione e controllo Aermec o da sistemi di regolazione indipendenti.
Questa possibilità, oltre a migliorare il comfort acustico, consente una più puntuale risposta alla variazione dei carichi termici ed una maggiore stabilità della temperatura desiderata in ambiente.
L'elevata efficienza anche a basso numero di giri consente una grande riduzione del consumo elettrico (oltre il 50% in meno rispetto ai ventilconvettori con motore tradizionale).
Oltre al motore inverter dei "VEC-I", ogni unità può essere fornita con un motore asincrono monofase "VEC".

Batteria di scambio termico

Con tubi di rame ed alette in alluminio, lo scambiatore principale ha attacchi idraulici gas femmina a sinistra e i collettori sono corredati di sfoghi d'aria.
Sono disponibili unità sia con batteria standard (20÷50) che con la batteria maggiorata (24÷54). Solo alle unita con la batteria standard si può abbinare una ulteriore batteria elettrica o ad acqua ad 1 rango entrambe disponibili come accessorio.
Lo scambiatore non è adatto ad essere utilizzato in atmosfere corrosive o in tutti quegli ambienti in cui si possano generare corrosioni nei confronti dell'alluminio.

■ *Reversibilità degli attacchi idraulici in fase d'installazione.*

Filtro aria

Filtro aria classe **1** di resistenza al fuoco.

ACCESSORIO OBBLIGATORIO

Pannelli comando e accessori dedicati

AER503IR: Termostato da incasso a display retroilluminato, tastiera capacitiva e ricevitore ad infrarossi, per il controllo di ventilconvettori sia con motori asincroni che brushless. Il termostato negli impianti 2 tubi può controllare ventilconvettori standard o equipaggiati con resistenza elettrica, con dispositivi di depurazione (Cold Plasma e lampada germicida), con la piastra radiante o con doppia mandata FCZ-D (Dualjet). Inoltre può controllare impianti con pannelli radianti o impianti misti ventilconvettori e pavimento radiante. Essendo anche dotato di un ricevitore ad infrarossi può a sua volta essere controllato dal telecomando VMF-IR.
SA5: kit sonda aria (L = 15 m) con passacavo blocca sonda.
SW5: kit sonda acqua (L = 15m) con tronchetto porta sonda, clip di fissaggio e porta sonda da scambiatore.
TX: Termostato da parete per il controllo di ventilconvettori 2/4 tubi sia con motori asincroni che brushless. Il termostato negli impianti 2 tubi può controllare ventilconvettori standard o equipaggiati con resistenza elettrica, con dispositivi di depurazione aria, con la piastra radiante o con doppia mandata FCZ-D (Dualjet).

AerSuite

L'applicazione AerSuite consente il controllo da remoto dell''interfaccia utente DI24, con termostati VMF-E19/VMF-E19I, attraverso Smart Device con sistema operativo iOS e Android.
Si tratta di un'applicazione per Smartphone e Tablet con la quale l'utente sarà in grado di accedere e gestire da remoto il funzionamento del proprio impianto. Per maggiori informazioni sull'uso dell'applicazione e delle funzioni disponibili fare riferimento alla rispettiva documentazione presente nel sito.



Componenti VMF

DI24: Interfaccia da incasso (scatola 503) con display touch screen da 2,4" da abbinare agli accessori VMF-E19, VMF-E19I. Permette di regolare e monitorare la temperatura all'interno degli ambienti in modo preciso e puntuale; oltre ad accedere ed interagire con le informazioni di funzionamento del proprio impianto, parametri e allarmi, permette di impostare delle fasce orarie. Grazie alla connessione Wi-Fi di cui è dotato, DI24 in abbinamento con la APP AerSuite (disponibile per Android e iOS) può essere comandato anche da remoto. Tutta la programmazione e gran parte delle funzioni vengono effettuate in maniera semplice e intuitiva utilizzando l'APP. Per permettere di personalizzare l'interfaccia in modo che sia perfettamente integrata con lo stile di ogni casa, DI24 è compatibile con le placche delle maggiori marche disponibili in commercio, per saperne di più vi rimandiamo alla nostra documentazione; è comunque disponibile a catalogo come accessorio separato una placca con il suo supporto di colore grigio grafite DI24CP.

VMF-E19I: Termostato per unità inverter da fissare sulla fiancata del ventilconvettore, dotato di serie di sonda aria e di sonda acqua.
VMF-E4DX: Interfaccia utente a parete. Frontale di colore grigio PANTONE 425C (METAL).
VMF-E4X: Interfaccia utente a parete. Frontale di colore chiaro PANTONE COOL GRAY 1C.
VMF-SW: Sonda acqua (L = 2.5m) da utilizzare eventualmente in sostituzione di quella di serie fornita con i termostati VMF-E19 e VMF-E19I, per l'installazione della stessa a monte della valvola.
VMF-SW1: Sonda acqua (L = 2.5m) aggiuntiva da utilizzare eventualmente per impianti a 4 tubi con i termostati VMF-E19 e VMF-E19I per il controllo di massima nel rango freddo

Accessori comuni

BV: Scambiatore di calore ad acqua calda ad 1 rango.
RX: Batteria elettrica del tipo corazzato con termostato di sicurezza.
VCFD: Kit valvola motorizzata a 2 vie senza aguscio isolante, è installabile sulla batteria principale o secondaria o eventuale batteria solo caldo. Il kit è costituito da una valvola, dall'attuatore e dalla relativa raccorderia idraulica. È installabile sia sui ventilconvettori con attacchi a destra che a sinistra.
VCF41 - 42 - 43 - per scambiatore principale: Kit valvola motorizzata a 3 vie per batteria principale. Il kit è costituito da una valvola con il suo guscio isolante, dall'attuatore e dalla relativa raccorderia idraulica, è adatto all'installazione sia sui ventilconvettori con attacchi idraulici a destra che a sinistra. La valvola se abbinata alla bacinella raccolta condensa BCZ5 o BCZ6 per garantirne un miglior alloggiamento è possibile togliere il guscio isolante.
DSC: Kit per lo scarico della condensa.
BC: Bacinella raccolta condensa.
PCR: Protezione in lamiera zincata per i comandi e la resistenza elettrica.

COMPATIBILITÀ ACCESSORI

Accessori obbligatori

Griglia di aspirazione e mandata

Accessorio	VEC24I	VEC30I	VEC34I	VEC40I	VEC44I	VEC50I	VEC54I
VEC20GL	•						
VEC30GL		•	•				
VEC40GL				•	•	•	•

Pannelli comando e accessori dedicati

Accessorio	VEC20I	VEC24I	VEC30I	VEC34I	VEC40I	VEC44I	VEC50I	VEC54I
AER503IR	•	•	•	•	•	•	•	•
PRO503	•	•	•	•	•	•	•	•
SA5	•	•	•	•	•	•	•	•
SW5	•	•	•	•	•	•	•	•
TX	•	•	•	•	•	•	•	•

Componenti VMF

Modello	Ver	20	24	30	34	40	44	50	54
DI24	.	•	•	•	•	•	•	•	•
VMF-E19 (1)	.	•	•	•	•	•	•	•	•
VMF-E3	.	•	•	•	•	•	•	•	•
VMF-E4X	.	•	•	•	•	•	•	•	•
VMF-IR	.	•	•	•	•	•	•	•	•
VMF-SW	.	•	•	•	•	•	•	•	•
VMF-SW1	.	•	•	•	•	•	•	•	•
VMHI	.	•	•	•	•	•	•	•	•

(1) È obbligatorio prevedere anche l'accessorio VMF-SIT3V se l'assorbimento dell'unità supera 0,7 Ampere.

Accessori comuni

Batteria elettrica

Accessorio	VEC20I	VEC24I	VEC30I	VEC34I	VEC40I	VEC44I	VEC50I	VEC54I
RX22	•	•						
RX32			•	•				
RX42					•	•		
RX52							•	•

Protezione per i comandi e la resistenza elettrica

Accessorio	VEC20I	VEC24I	VEC30I	VEC34I	VEC40I	VEC44I	VEC50I	VEC54I
PCR1V	•	•	•	•	•	•	•	•

Batteria ad acqua ad 1 rango

Accessorio	VEC20I	VEC30I	VEC40I	VEC50I
BV122	•			

Accessorio	VEC20I	VEC30I	VEC40I	VEC50I
BV132		•		
BV142			•	•

Kit valvola a 3 vie - batteria principale o batteria BV accessorio

	VEC20I	VEC24I	VEC30I	VEC34I	VEC40I	VEC44I	VEC50I	VEC54I
Batteria principale	VCF41 - VCF4124	VCF42 - VCF4224	VCF41 - VCF4124	VCF42 - VCF4224	VCF42 - VCF4224	VCF42 - VCF4224	VCF42 - VCF4224	VCF42 - VCF4224
Batteria aggiuntiva "BV"	VCF44 - VCF4424	-	VCF44 - VCF4224	-	VCF44 - VCF4224	-	VCF44 - VCF4224	-

kit valvole a 2 vie - batteria principale o batteria BV accessorio

	VEC20I	VEC24I	VEC30I	VEC34I	VEC40I	VEC44I	VEC50I	VEC54I
Batteria principale	VCFD1 - VCFD124	VCFD2 - VCFD224	VCFD1 - VCFD124	VCFD2 - VCFD224	VCFD2 - VCFD224	VCFD2 - VCFD224	VCFD2 - VCFD224	VCFD2 - VCFD224
Batteria aggiuntiva "BV"	VCFD2 - VCFD424	-	VCFD4 - VCFD424	-	VCFD4 - VCFD424	-	VCFD4 - VCFD424	-

Le valvole che terminano **con 24 es. VCFD124,** sono 24V.

Bacinella raccolta condensa

Accessorio	VEC20I	VEC24I	VEC30I	VEC34I	VEC40I	VEC44I	VEC50I	VEC54I
BC5	•	•	•	•	•	•	•	•

Scarico condensa

Accessorio	VEC20I	VEC24I	VEC30I	VEC34I	VEC40I	VEC44I	VEC50I	VEC54I
DSC4	•	•	•	•	•	•	•	•

DATI PRESTAZIONALI VEC

2 tubi

		VEC20I			VEC24I			VEC30I			VEC34I			VEC40I			VEC44I			VEC50I			VEC54I		
		1	2	3	1	2	3	1	2	3	1	2	3	1	2	3	1	2	3	1	2	3	1	2	3
		L	M	H	L	M	H	L	M	H	L	M	H	L	M	H	L	M	H	L	M	H	L	M	H
Prestazioni in riscaldamento 70 °C / 60 °C (1)																									
Potenza termica	kW	1,87	2,54	3,10	2,07	2,50	3,42	3,03	3,64	4,31	4,31	53,18	6,14	4,21	5,21	6,29	5,41	6,68	8,07	4,76	6,34	7,16	6,06	8,08	9,18
Portata acqua utenza	l/h	164	223	272	181	219	300	266	319	378	378	454	538	369	457	551	474	586	708	417	556	628	532	709	805
Perdita di carico lato utenza	kPa	2	4	6	1	2	3	9	13	17	5	7	9	6	9	12	9	14	19	7	11	14	9	15	19
Prestazioni in riscaldamento 45 °C / 40 °C (2)																									
Potenza termica	kW	0,95	1,26	1,54	1,20	1,40	1,70	1,50	1,81	2,14	2,15	2,57	3,05	2,09	2,59	3,12	2,69	3,30	4,01	2,37	3,15	3,56	3,02	4,02	4,54
Portata acqua utenza	l/h	163	217	265	206	241	292	258	311	368	370	442	525	359	445	537	463	568	690	408	542	612	519	691	781
Perdita di carico lato utenza	kPa	3	5	7	2	3	4	9	13	17	5	7	9	6	9	13	10	14	20	7	12	14	17	15	19
Prestazioni in raffreddamento 7 °C / 12 °C																									
Potenza frigorifera	kW	0,80	1,07	1,31	0,88	1,21	1,52	1,35	1,61	1,91	1,79	2,14	2,47	1,99	2,47	2,99	2,55	3,34	3,91	2,35	3,17	3,61	3,00	4,00	4,28
Potenza frigorifera sensibile	kW	0,64	0,87	1,07	0,67	0,90	1,14	1,03	1,25	1,49	1,26	1,51	1,78	1,58	1,98	2,41	1,91	2,42	2,74	1,68	2,27	2,59	2,09	2,83	3,04
Portata acqua utenza	l/h	138	184	225	151	208	261	232	277	329	308	368	425	342	425	514	439	574	673	404	545	621	516	688	736
Perdita di carico lato utenza	kPa	3	4	6	1	2	3	6	11	13	5	6	8	6	9	12	11	17	22	7	12	15	17	27	30
Ventilatore																									
Tipo	tipo	Centrifugo																							
Motore ventilatore	tipo	Inverter																							
Numero	n°	1			1			2			2			2			2			2			2		
Portata aria	m^3/h	130	194	247	130	167	247	241	309	383	241	309	383	306	406	511	306	406	511	371	529	613	371	529	613
Potenza assorbita	W	4	9	14	4	9	14	11	16	35	11	16	35	16	20	26	16	20	26	18	27	34	18	27	34
Segnale 0-10V	%	48	70	90	48	70	90	58	66	90	58	66	90	54	72	90	54	72	90	56	78	90	56	78	90
Dati sonori ventilconvettori (3)																									
Livello di potenza sonora	dB(A)	35,0	42,0	48,0	35,0	42,0	48,0	37,0	43,0	49,0	37,0	43,0	49,0	38,0	43,0	48,0	38,0	43,0	48,0	43,0	50,0	53,0	43,0	50,0	53,0
Livello di pressione sonora	dB(A)	27,0	34,0	40,0	27,0	34,0	40,0	29,0	35,0	41,0	29,0	35,0	41,0	30,0	35,0	40,0	30,0	35,0	40,0	35,0	38,0	45,0	35,0	38,0	45,0
Diametro raccordi																									
Scambiatore principale	Ø	1/2"			3/4"			1/2"			3/4"			3/4"			3/4"			3/4"			3/4"		
Alimentazione																									
Alimentazione		230V~50Hz																							

(1) Aria ambiente 20 °C b.s.; Acqua (in/out) 70 °C/60 °C
(2) Aria ambiente 20 °C b.s.; Acqua (in/out) 45 °C/40 °C; EUROVENT
(3) Aermec determina il valore della potenza sonora sulla base di misure effettuate in accordo con la normativa UNI EN 16583:15, nel rispetto della certificazione Eurovent.

DIMENSIONI GRIGLIE (ACCESSORIO OBBLIGATORIO)

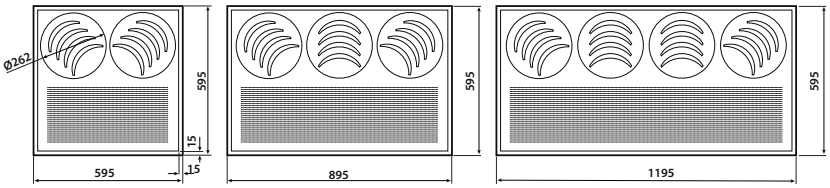

DIMENSIONI

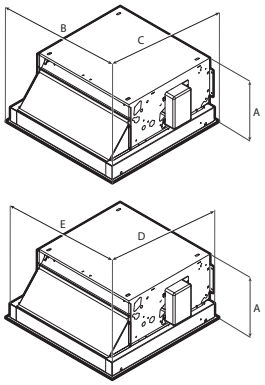

Dimensioni e pesi unità con griglia (ingombri massimi)

Taglia			20	24	30	34	40	44	50	54
Dimensioni e pesi										
A	.	mm	283	283	283	283	283	283	283	283
B	.	mm	595	595	895	895	1195	1195	1195	1195
C	.	mm	595	595	595	595	595	595	595	595
Peso a vuoto	.	kg	16	16	21	21	25	25	25	25
Peso della griglia	.	kg	3,7	3,7	5,7	5,7	7,0	7,0	7,0	7,0

Dimensioni unità con griglia (ingombri per l'installazione)

Taglia			20	24	30	34	40	44	50	54
Dimensioni e pesi										
A	.	mm	283	283	283	283	283	283	283	283
D	.	mm	574	574	574	574	574	574	574	574
E	.	mm	574	574	874	874	1174	1174	1174	1174

Aermec si riserva la facoltà di apportare in qualsiasi momento tutte le modifiche ritenute necessarie per il miglioramento del prodotto con eventuale modifica dei relativi dati tecnici.

Aermec S.p.A.
Via Roma, 996 - 37040 Bevilacqua (VR) - Italia
Tel. 0442633111 - Telefax 044293577
www.aermec.com

Numero Verde
800-843085

FCL

Ventilconvettore per installazione a cassette

- **Valvola a 3 vie interna di serie**
- **Versione con valvole a 2 vie per gli impianti a portata d'acqua variabile**
- **Versione senza valvole**



DESCRIZIONE

Cassette a 4 vie, installabili in qualsiasi tipo d'impianto 2/4 tubi e in abbinamento a qualsiasi generatore di calore anche a basse temperature e grazie alla disponibilità di varie versioni e configurazioni, è facile scegliere la soluzione ottimale per qualsiasi esigenza.

CARATTERISTICHE

Griglia di ripresa e diffusione dell'aria

La griglia di ripresa e diffusione dell'aria presenta un'estetica elegante in materiale plastico colore RAL 9010.
Le dimensioni delle prime 9 grandezze rispettano la modularità 600x600 mm dei controsoffitti, mentre le grandezze successive, di dimensioni 840x840 mm, privilegiano la silenziosità e le prestazioni di questi grandi modelli.

Struttura portante

Le grandezze con modulo 600x600 mm hanno una struttura portante rinforzata con fasce laterali in lamiera di acciaio zincato, isolata termicamente con elementi interni in polistirolo espanso.
Le grandezze con modulo 840x840 mm hanno una struttura completamente in lamiera di acciaio zincato, isolata termicamente con polietilene espanso internamente e ricoperta esternamente con feltro anti condensa.

Gruppo ventilante

Costituito da un ventilatore assialcentrifugo, particolarmente silenzioso, bilanciato staticamente e dinamicamente.
Il motore elettrico è monofase a tre o a quattro velocità a seconda della grandezza, montato su supporti antivibranti e con condensatore permanentemente inserito.

Batteria di scambio termico

Scambiatore dal profilo sagomato per aumentare la superficie di scambio con valvole di sfiato facilmente accessibili.
Sono disponibili modelli con batteria singola per impianti 2 tubi con la possibilità anche di abbinare una resistenza elettrica, e modelli con due batterie per impianti 4 tubi.
È possibile immettere aria esterna con aria ambiente e distribuire l'aria anche in locali separati.
Lo scambiatore non è adatto ad essere utilizzato in atmosfere corrosive o in tutti quegli ambienti in cui si possano generare corrosioni nei confronti dell'alluminio.
È possibile immettere direttamente aria esterna e distribuire l'aria trattata anche in locali separati.

Bacinella raccolta condensa

Bacinella di raccolta della condensa in un unico pezzo, con grado di autoestinguenza V0, unito con la tecnologia del sovra-stampaggio all'isolamento in polistirolo espanso additivato con ritardanti alla fiamma.

Filtro aria

Filtro aria di facile estrazione e pulizia, struttura autoportante, caratterizzato da un'elevata efficienza e basse perdite di carico, con classe di resistenza al fuoco V0 (UL 94).

Versioni

FCL Standard con valvola 3 vie interna
V2 Con valvola 2 vie interna
VL Senza valvola interna

ACCESSORI

Accessori abbinabili alle grigle

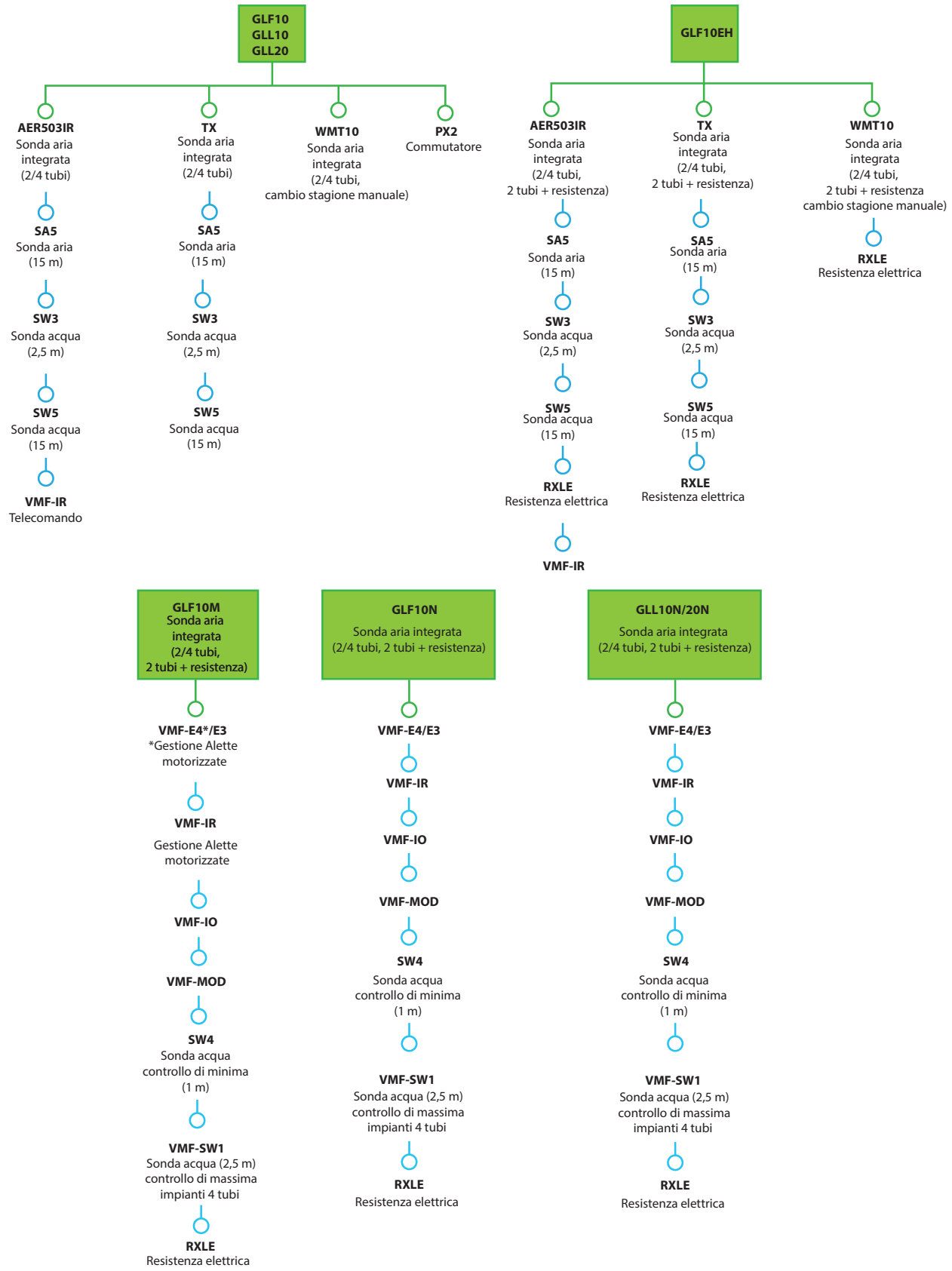

RXLE è installabile esclusivamente in fabbrica.

Griglie di aspirazione e mandata accessorio obbligatorio

GLF10: Griglia di ripresa e mandata aria in materiale plastico colore RAL 9010, di dimensione 600x600 mm, perfettamente adattabile ai controsoffitti standard e senza parti in sovrapposizione. L'aspirazione avviene nella parte centrale dove alloggia anche il filtro dell'aria facilmente estraibile, la mandata avviene attraverso le fessure perimetrali con alette orientabili manualmente. Richiede l'abbinamento ad un pannello a parete. (dimensione 840x840 mm non disponibile).

GLF10EH: Griglia di ripresa e mandata aria in materiale plastico colore RAL 9010, di dimensione 600x600 mm, perfettamente adattabile ai controsoffitti standard e senza parti in sovrapposizione. È predisposta all'abbinamento con la resistenza RXLE. L'aspirazione avviene nella parte centrale dove alloggia anche il filtro dell'aria facilmente estraibile, la mandata attraverso le fessure perimetrali orientabili manualmente. Richiede l'abbinamento ad un pannello a parete. (dimensione 840x840 mm non disponibile).

GLF10M: Griglia di ripresa e mandata aria in materiale plastico colore RAL 9010, di dimensione 600x600 mm, perfettamente adattabile ai controsoffitti standard e senza parti in sovrapposizione. È dotata di un ricevitore ad infrarossi con tasto di funzionamento d'emergenza, di una scheda termostato che richiede obbligatoriamente l'installazione anche del pannello VMF-E4 o del telecomando VMF-IR. L'aspirazione avviene nella parte centrale dove alloggia anche il filtro dell'aria facilmente estraibile, la mandata attraverso le fessure perimetrali motorizzate. (dimensione 840x840 mm non disponibile).

GLF10N: Griglia di ripresa e mandata aria in materiale plastico colore RAL 9010, di dimensione 600x600 mm, perfettamente adattabile ai controsoffitti standard e senza parti in sovrapposizione. È dotata di scheda termostato che richiede obbligatoriamente l'installazione anche del pannello VMF-E4 o del telecomando VMF-IR. L'aspirazione avviene nella parte centrale dove alloggia anche il filtro dell'aria facilmente estraibile, la mandata attraverso le fessure perimetrali orientabili manualmente. (dimensione 840x840 mm non disponibile).

GLL10: Griglia di ripresa e mandata aria in materiale plastico colore RAL 9010, di dimensione 600x600 mm, perfettamente adattabile ai controsoffitti standard con parti in sovrapposizione. L'aspirazione avviene nella parte centrale dove alloggia anche il filtro dell'aria facilmente estraibile, la mandata attraverso le fessure perimetrali orientabili manualmente. Richiede l'abbinamento ad un pannello a parete.

GLL10N: Griglia di ripresa e mandata aria in materiale plastico colore RAL 9010, di dimensione 600x600 mm, perfettamente adattabile ai controsoffitti standard con parti in sovrapposizione. È dotata di scheda termostato che richiede obbligatoriamente l'installazione anche del pannello VMF-E4X o del telecomando VMF-IR. L'aspirazione avviene nella parte centrale dove alloggia anche il filtro dell'aria facilmente estraibile, la mandata attraverso le fessure perimetrali orientabili manualmente.

GLL20: Griglia di ripresa e mandata aria in materiale plastico colore RAL 9010, di dimensione 840x840 mm, perfettamente adattabile ai controsoffitti standard con parti in sovrapposizione. L'aspirazione avviene nella parte centrale dove alloggia anche il filtro dell'aria facilmente estraibile, la mandata attraverso le fessure perimetrali orientabili manualmente. Richiede l'abbinamento ad un pannello a parete.

GLL20N: Griglia di ripresa e mandata aria in materiale plastico colore RAL 9010, di dimensione 840x840 mm, perfettamente adattabile ai controsoffitti standard con parti in sovrapposizione. È dotata di scheda termostato che richiede obbligatoriamente l'installazione anche del pannello VMF-E4X o del telecomando VMF-IR. L'aspirazione avviene nella parte centrale dove alloggia anche il filtro dell'aria facilmente estraibile, la mandata attraverso le fessure perimetrali orientabili manualmente.

AerSuite

L'applicazione AerSuite consente il controllo da remoto dell''interfaccia utente DI24, con termostati VMF-E19/VMF-E19I, attraverso Smart Device con sistema operativo iOS e Android.

Si tratta di un'applicazione per Smartphone e Tablet con la quale l'utente sarà in grado di accedere e gestire da remoto il funzionamento del proprio impianto. Per maggiori informazioni sull'uso dell'applicazione e delle funzioni disponibili fare riferimento alla rispettiva documentazione presente nel sito.



Sistema VMF

DI24: Interfaccia da incasso (scatola 503) con display touch screen da 2,4" da abbinare agli accessori VMF-E19, VMF-E19I. Permette di regolare e monitorare la temperatura all'interno degli ambienti in modo preciso e puntuale; oltre ad accedere ed interagire con le informazioni di funzionamento del proprio impianto, parametri e allarmi, permette di impostare delle fasce orarie. Grazie alla connessione Wi-Fi di cui è dotato, DI24 in abbinamento con la APP AerSuite (disponibile per Android e iOS) può essere comandato anche da remoto. Tutta la programmazione e gran parte delle funzioni vengono effettuate in maniera semplice e intuitiva utilizzando l'APP. Per permettere di personalizzare l'interfaccia in modo che sia perfettamente integrata con lo stile di ogni casa, DI24 è compatibile con le placche delle maggiori marche disponibili in commercio, per saperne di più vi rimandiamo alla nostra documentazione; è comunque disponibile a catalogo come accessorio separato una placca con il suo supporto di colore grigio grafite DI24CP.

VMF-E3: Interfaccia utente a parete, da abbinare agli accessori VMF-E19, VMF-E19I, alle griglie GLF_N/M e GLL_N ed è controllabile tramite comando VMF-IR.

VMF-E4DX: Interfaccia utente a parete. Frontale di colore grigio PANTONE 425C (METAL).

VMF-E4X: Interfaccia utente a parete. Frontale di colore chiaro PANTONE COOL GRAY 1C.

VMF-IO: Consente di gestire l'unità esclusivamente da pannello comandi centralizzato VMF senza pannello comandi di zona.

VMF-IR: Interfaccia utente compatibile con il termostato AER503IR, VMF-E3 e con tutte le griglie dei cassette dotate del ricevitore ad infrarossi compatibili con il sistema VMF.

VMF-MOD: Scheda espansione per la gestione delle valvole modulanti.

VMF-SW1: Sonda acqua (L = 2.5m) aggiuntiva da utilizzare eventualmente per impianti a 4 tubi con i termostati VMF-E19 e VMF-E19I per il controllo di massima nel rango freddo

Pannelli comando e loro accessori

AER503IR: Termostato da incasso a display retroilluminato, tastiera capacitiva e ricevitore ad infrarossi, per il controllo di ventilconvettori sia con motori asincroni che brushless. Il termostato negli impianti 2 tubi può controllare ventilconvettori standard o equipaggiati con resistenza elettrica, con dispositivi di depurazione (Cold Plasma e lampada germicida), con la piastra radiante o con doppia mandata FCZ-D (Dualjet). Inoltre può controllare impianti con pannelli radianti o impianti misti ventilconvettori e pavimento radiante. Essendo anche dotato di un ricevitore ad infrarossi può a sua volta essere controllato dal telecomando VMF-IR.

SA5: kit sonda aria (L = 15 m) con passacavo blocca sonda.

SIT3: Scheda interfaccia termostato. Consente di realizzare una rete di ventilconvettori (max. 10) comandati da un pannello centralizzato (commutatore o termostato). Comanda le 3 velocità del ventilatore e deve essere installata su ogni ventilconvettore della rete; riceve i comandi dal commutatore o dalla scheda SIT5. In caso di installazione di termostati Aermec, è obbligatorio prevedere l'accessorio se l'assorbimento dell'unità supera i 0,7 A.

SIT5: Scheda interfaccia termostato. Consente di realizzare una rete di ventilconvettori (max. 10) comandati da un pannello centralizzato. Comanda le 3 velocità del ventilatore e fino a 2 valvole (impianti a quattro tubi); trasmette i comandi del termostato alla rete di ventilconvettori.

SW3: Sonda acqua (L = 2.5 m) per il controllo di minima, massima e consente il cambio di stagione automatico ai termostati elettronici dotati di change over lato acqua.

SW4: Sonda della temperatura dell'acqua che consente il cambio di stagione automatico ai termostati elettronici dotati di change over lato acqua.

SW5: kit sonda acqua (L = 15m) con tronchetto porta sonda, clip di fissaggio e porta sonda da scambiatore.

TX: Termostato da parete per il controllo di ventilconvettori 2/4 tubi sia con motori asincroni che brushless. Il termostato negli impianti 2 tubi può controllare ventilconvettori standard o equipaggiati con resistenza elettrica, con disposi-

tivi di depurazione aria, con la piastra radiante o con doppia mandata FCZ-D (Dualjet).
WMT10: Termostato elettronico, di colore bianco, con ventilazione termostatata o continua.

Resistenze elettriche Installabili solo in fabbrica

RXLE: Resistenza elettrica per riscaldamento, installabile a bordo delle unità.
RXLE20: Resistenza elettrica per riscaldamento, installabile a bordo delle unità.

Kit valvola ad acqua

VCFLX4: Kit valvola 3 vie per ventilconvettore con batteria singola in impianto a 4 tubi. con il circuito "caldo" e "freddo" totalmente separati. Il kit è costituito da 2 valvole isolate a 3 vie e 4 attacchi complete di attuatori elettrotermici, gusci isolanti per le valvole e le relative raccorderie idrauliche.
VHL1: Kit valvola motorizzata a 3 vie con 4 attacchi completa di attuatore. Alimentazione 230V~50Hz.
VHL124: Kit valvola motorizzata a 3 vie con 4 attacchi completa di attuatore. Alimentazione 24V.
VHL20: Kit valvola motorizzata a 3 vie con 4 attacchi completa di attuatore e dalla relativa raccorderia idraulica. Alimentazione 230V~50Hz.
VHL2024: Kit valvola motorizzata a 3 vie con 4 attacchi completa di attuatore e dalla relativa raccorderia idraulica. Alimentazione 24V.
VHL2: Kit valvola motorizzata a 2 vie con 2 attacchi completa di attuatore. Alimentazione 230V~50Hz
VHL22: Kit valvola motorizzata a 2 vie con 2 attacchi completa di attuatore e dalla relativa raccorderia idraulica. Alimentazione 230V~50Hz
VHL2224: Kit valvola motorizzata a 2 vie con 2 attacchi completa di attuatore e dalla relativa raccorderia idraulica. Alimentazione 24V.
VHL224: Kit valvola motorizzata a 2 vie con 2 attacchi completa di attuatore. Alimentazione 24V.

Accessori per l'installazione

KFL: Flangia di mandata, permette la mandata d'aria in un locale attiguo.
KFL20: Flangia di mandata, permette la mandata d'aria in un locale attiguo. Possono essere montate fino a n° 3 KFL20 sulla stessa unità.
KFLD: Flangia di aspirazione, permette di immettere aria esterna direttamente nel locale senza miscelazione.
KFLD20: Flangia di aspirazione, permette di immettere aria esterna direttamente nel locale senza miscelazione. Possono essere montate fino a n° 2 KFL20D sulla stessa unità.
FCLMC10: Mantello perimetrale in lamiera zincata e verniciata di dimensione 600x600 mm, che viene utilizzato quando il ventilconvettore è installato fuori dal controsoffitto. Il suo impiego ha uno scopo estetico e di protezione, per cui le caratteristiche tecniche del ventilconvettore rimangono invariate. Abbinabile solo alle griglie GLL/GLLI
FCLMC20: Mantello perimetrale in lamiera zincata e verniciata di dimensione 840x840 mm, che viene utilizzato quando il ventilconvettore è installato fuori dal controsoffitto. Il suo impiego ha uno scopo estetico, e di protezione, per cui le caratteristiche tecniche del ventilconvettore rimangono invariate. Abbinabile solo alle griglie GLL/GLLI

COMPATIBILITÀ ACCESSORI

Griglie di aspirazione e mandata

Modello	Ver	32	34	36	38	42	44	62	64
GLF10 (1)	FCL,V2,VL	•	•	•	•	•	•	•	•
GLF10EH (2)	FCL,V2,VL	•	•	•	•	•	•	•	•
GLF10M (3)	FCL,V2,VL	•	•	•	•	•	•	•	•
GLF10N (3)	FCL,V2,VL	•	•	•	•	•	•	•	•

Modello	Ver	72	82	84	102	104	122	124
GLF10 (1)	FCL,V2,VL	•						
GLF10EH (2)	FCL,V2,VL	•						
GLF10M (3)	FCL,V2,VL	•						
GLF10N (3)	FCL,V2,VL	•						

(1) Non compatibile con il sistema VMF e con le resistenze elettriche.
(2) Non compatibile con il sistema VMF, compatibile con le resistenze elettriche.
(3) Compatibile con il sistema VMF e con le resistenze elettriche.

Griglia di aspirazione e mandata

Modello	Ver	32	34	36	38	42	44	62	64	72	82	84	102	104	122	124
GLL10 (1)	FCL,V2,VL	•	•	•	•	•	•	•	•	•						
GLL10N (2)	FCL,V2,VL	•	•	•	•	•	•	•	•	•						
GLL20 (1)	FCL,V2,VL										•	•	•	•	•	•
GLL20N (2)	FCL,V2,VL										•	•	•	•	•	•

(1) Non compatibile con il sistema VMF e con le resistenze elettriche.
(2) Compatibile con il sistema VMF.

Sistema VMF

Modello	Ver	32	34	36	38	42	44	62	64
DI24	FCL,V2,VL	•	•	•	•	•	•	•	•
VMF-E3	FCL,V2,VL	•	•	•	•	•	•	•	•
VMF-E4DX	FCL,V2,VL	•	•	•	•	•	•	•	•
VMF-E4X	FCL,V2,VL	•	•	•	•	•	•	•	•
VMF-IO	FCL,V2,VL	•	•	•	•	•	•	•	•
VMF-IR	FCL,V2,VL	•	•	•	•	•	•	•	•
VMF-MOD	FCL,V2,VL	•	•	•	•	•	•	•	•
VMF-SW1	FCL,V2,VL	•	•	•	•	•	•	•	•

Modello	Ver	72	82	84	102	104	122	124
DI24	FCL,V2,VL	•	•	•	•	•	•	•
VMF-E3	FCL,V2,VL	•	•	•	•	•	•	•
VMF-E4DX	FCL,V2,VL	•	•	•	•	•	•	•
VMF-E4X	FCL,V2,VL	•	•	•	•	•	•	•
VMF-IO	FCL,V2,VL	•	•	•	•	•	•	•
VMF-IR	FCL,V2,VL	•	•	•	•	•	•	•
VMF-MOD	FCL,V2,VL	•	•	•	•	•	•	•
VMF-SW1	FCL,V2,VL	•	•	•	•	•	•	•

Pannelli comando e accessori dedicati

Modello	Ver	32	34	36	38	42	44	62	64	72	82	84	102	104	122	124
AER503IR (1)	FCL,V2,VL	•	•	•	•	•	•	•	•	•	•	•	•	•	•	•
SA5 (2)	FCL,V2,VL	•	•	•	•	•	•	•	•	•	•	•	•	•	•	•
SIT3 (3)	FCL,V2,VL	•	•	•	•	•	•	•	•	•	•	•	•	•	•	•
SIT5 (4)	FCL,V2,VL	•	•	•	•	•	•	•	•	•	•	•	•	•	•	•
SW3 (2)	FCL,V2,VL	•	•	•	•	•	•	•	•	•	•	•	•	•	•	•
SW4	FCL,V2,VL	•	•	•	•	•	•	•	•	•	•	•	•	•	•	•
SW5 (2)	FCL,V2,VL	•	•	•	•	•	•	•	•	•	•	•	•	•	•	•
TX (5)	FCL,V2,VL	•	•	•	•	•	•	•	•	•	•	•	•	•	•	•
WMT10 (5)	FCL,V2,VL	•	•	•	•	•	•	•	•	•	•	•	•	•	•	•

(1) Installazione a parete.
(2) Sonda per i termostati AER503IR-TX se presenti.
(3) Schede per i termostati AER503IR-TX se presenti, da installare se l'assorbimento dell'unità supera 0,7 Ampere.
(4) Schede per i termostati AER503IR-TX se presenti.
(5) Installazione a parete. Se l'assorbimento dell'unità supera i 0,7 A o si voglia una gestione di più unità con un unico termostato, è obbligatorio prevedere la scheda SIT3 e/o SIT5.

Kit valvola a 3 vie

Modello	Ver	32	34	36	38	42	44	62	64
VHL1 (1)	FCL,V2,VL		•		•		•		•
VHL124 (1)	FCL,V2,VL		•		•		•		•

Modello	Ver	72	82	84	102	104	122	124
VHL20 (1)	FCL,V2,VL			•		•		•
VHL2024 (1)	FCL,V2,VL			•		•		•

(1) Accessorio obbligatorio negli impianti 4 tubi.

kit valvole a 2 vie

Modello	Ver	32	34	36	38	42	44	62	64
VHL2 (1)	FCL,V2,VL		•		•		•		•
VHL224 (1)	FCL,V2,VL		•		•		•		•

Modello	Ver	72	82	84	102	104	122	124
VHL22 (1)	FCL,V2,VL			•		•		•
VHL2224 (1)	FCL,V2,VL			•		•		•

(1) Accessorio obbligatorio negli impianti 4 tubi con portata variabile.

Kit valvola per impianto a 4 tubi

Modello	Ver	32	34	36	38	42	44	62	64	72
VCFLX4 (1)	VL	•		•		•		•		•

(1) La valvola deve essere comandata dai pannelli comandi abilitati alla funzione di controllo delle valvole.

Flangia di mandata

Modello	Ver	32	34	36	38	42	44	62	64
KFL	FCL,V2,VL	•	•	•	•	•	•	•	•
KFLD	FCL,V2,VL	•	•	•	•	•	•	•	•

Modello	Ver	72	82	84	102	104	122	124
KFL	FCL,V2,VL	•						
KFL20	FCL,V2,VL		•	•	•	•	•	•
KFLD	FCL,V2,VL	•						
KFLD20	FCL,V2,VL		•	•	•	•	•	•

Mantello perimetrale

Modello	Ver	32	34	36	38	42	44	62	64	72	82	84	102	104	122	124
FCLMC10 (1)	FCL,V2,VL	•	•	•	•	•	•	•	•	•						
FCLMC20 (1)	FCL,V2,VL										•	•	•	•	•	•

(1) Abbinabile solo alle griglie GLL/GLLI

Resistenza elettrica installabile solo in fabbrica

Modello	Ver	32	34	36	38	42	44	62	64	72
RXLE (1)	FCL,V2,VL	•		•		•		•		•

Modello	Ver	82	84	102	104	122	124
RXLE20 (1)	FCL,V2,VL	•		•		•	

(1) È obbligatorio prevedere una tra le griglie che gestiscono la resistenza.

DATI PRESTAZIONALI

2 tubi

		FCL32			FCL36			FCL42			FCL62			FCL72			FCL82			FCL102			FCL122		
		1	2	3	1	2	3	1	2	4	1	2	4	1	2	4	1	2	4	1	2	4	1	2	4
		L	M	H	L	M	H	L	M	H	L	M	H	L	M	H	L	M	H	L	M	H	L	M	H
Prestazioni in riscaldamento 70 °C / 60 °C (1)																									
Potenza termica	kW	2,22	2,95	4,00	3,42	4,50	6,27	3,32	4,47	7,34	5,19	6,37	10,49	6,14	7,57	11,32	5,88	8,12	11,88	8,30	11,71	17,73	10,53	14,73	21,75
Portata acqua utenza	l/h	194	258	350	300	394	549	290	391	642	454	558	918	538	662	991	514	710	1039	726	1025	1551	921	1289	1903
Perdita di carico lato utenza	kPa	4	6	10	6	10	19	6	10	24	12	17	42	14	20	42	7	13	26	6	12	25	11	21	42
Prestazioni in riscaldamento 45 °C / 40 °C (2)																									
Potenza termica	kW	1,10	1,47	1,98	1,70	2,24	3,12	1,65	2,22	3,64	2,58	3,17	5,21	3,50	3,76	5,63	2,92	4,03	5,90	4,12	5,82	8,81	5,23	7,32	10,80
Portata acqua utenza	l/h	192	254	345	295	389	541	287	386	633	448	550	905	530	654	977	507	701	1025	716	1011	1530	909	1271	1877
Perdita di carico lato utenza	kPa	4	6	11	6	9	17	5	9	23	10	15	36	13	19	40	7	12	23	4	7	15	10	17	35
Prestazioni in raffreddamento 7 °C / 12 °C																									
Potenza frigorifera	kW	1,14	1,44	1,86	1,77	2,22	2,96	1,94	2,51	3,88	2,63	3,17	4,90	2,75	3,29	5,35	2,76	3,97	5,85	4,00	5,82	8,85	5,31	7,40	10,83
Potenza frigorifera sensibile	kW	0,97	1,22	1,48	1,37	1,75	2,36	1,36	1,79	3,09	1,83	2,23	3,73	1,84	2,29	3,99	1,86	2,69	4,05	2,89	4,22	6,51	3,99	5,63	8,30
Portata acqua utenza	l/h	200	253	327	308	387	516	337	437	679	458	551	856	484	571	938	482	695	1032	697	1012	1547	921	1292	1893
Perdita di carico lato utenza	kPa	4	7	10	6	9	15	7	11	25	12	16	36	13	18	43	7	14	28	7	13	28	10	19	38
Ventilatore																									
Tipo	tipo	Centrifugo			Centrifugo			Centrifugo			Centrifugo			Centrifugo			Centrifugo			Centrifugo			Centrifugo		
Motore ventilatore	tipo	Asincrono			Asincrono			Asincrono			Asincrono			Asincrono			Asincrono			Asincrono			Asincrono		
Numero	n°	1			1			1			1			1			1			1			1		
Portata aria	m^3/h	300	410	600	300	410	600	260	360	700	380	500	880	400	520	900	460	680	1100	560	830	1350	750	1100	1750
Livello di potenza sonora (3)	dB(A)	35,0	38,0	46,0	35,0	38,0	46,0	35,0	38,0	53,0	41,0	47,0	61,0	44,0	49,0	60,0	39,0	43,0	50,0	40,0	45,0	54,0	44,0	50,0	60,0
Potenza assorbita	W	21	31	45	21	31	45	-	32	75	26	37	83	50	58	110	45	80	150	50	80	155	55	105	175
Diametro raccordi																									
Tipo	tipo	Gas - F			Gas - F			Gas - F			Gas - F			Gas - F			Gas - F			Gas - F			Gas - F		
Scambiatore principale	Ø	3/4"			3/4"			3/4"			3/4"			3/4"			3/4"			3/4"			3/4"		
Scambiatore di calore a pacco alettato																									
Contenuto acqua scambiatore principale	l	0,6			0,8			0,8			1,3			1,3			2,6			4,0			4,0		
Alimentazione																									
Alimentazione		230V~50Hz			230V~50Hz			230V~50Hz			230V~50Hz			230V~50Hz			230V~50Hz			230V~50Hz			230V~50Hz		

(1) Aria ambiente 20 °C b.s.; Acqua (in/out) 70 °C/60 °C
(2) Aria ambiente 20 °C b.s.; Acqua (in/out) 45 °C/40 °C; EUROVENT
(3) Aermec determina il valore della potenza sonora sulla base di misure effettuate in accordo con la normativa UNI EN 16583:15, nel rispetto della certificazione Eurovent.

4 tubi

4 tubi

		FCL34			FCL38			FCL44			FCL64			FCL84			FCL104			FCL124		
		1	2	3	1	2	3	1	2	3	1	2	4	1	2	4	1	2	4	1	2	4
		L	M	H	L	M	H	L	M	H	L	M	H	L	M	H	L	M	H	L	M	H
Prestazioni in riscaldamento 65 °C / 55 °C (1)																						
Potenza termica	kW	1,74	1,95	2,32	1,74	1,95	2,32	1,75	2,04	2,44	2,21	2,50	3,19	4,73	5,71	7,59	5,27	6,53	8,93	6,30	8,31	11,17
Portata acqua utenza	l/h	152	171	203	152	171	203	153	178	240	194	219	279	414	500	664	461	571	782	551	727	977
Perdita di carico lato utenza	kPa	6	7	10	6	7	10	6	7	10	10	10	19	6	8	12	7	10	17	9	15	25
Prestazioni in raffreddamento 7 °C / 12 °C																						
Potenza frigorifera	kW	1,14	1,44	1,86	1,63	2,05	2,73	1,79	2,31	2,95	2,43	2,93	4,51	2,76	3,97	5,85	3,45	4,84	7,05	4,52	6,11	8,63
Potenza frigorifera sensibile	kW	0,97	1,22	1,48	1,28	1,63	2,20	1,25	1,65	2,13	1,69	2,06	3,43	1,86	2,69	4,05	2,43	3,45	5,15	3,32	4,57	6,60
Portata acqua utenza	l/h	200	253	327	284	358	476	314	396	626	424	510	793	482	695	1032	602	845	1238	786	1068	1513
Perdita di carico lato utenza	kPa	4	7	10	5	8	13	6	10	15	11	16	35	6	12	25	7	13	26	12	22	38
Ventilatore																						
Tipo	tipo	Centrifugo			Centrifugo			Centrifugo			Centrifugo			Centrifugo			Centrifugo			Centrifugo		
Motore ventilatore	tipo	Asincrono			Asincrono			Asincrono			Asincrono			Asincrono			Asincrono			Asincrono		
Numero	n°	1			1			1			1			1			1			1		
Portata aria	m^3/h	300	410	600	300	410	600	260	360	530	380	500	880	460	680	1100	560	830	1350	750	1100	1750
Livello di potenza sonora (2)	dB(A)	35,0	38,0	46,0	35,0	38,0	46,0	35,0	39,0	46,0	41,0	47,0	61,0	39,0	43,0	50,0	40,0	45,0	54,0	46,0	50,0	60,0
Potenza assorbita	W	21	31	45	21	31	45	22	32	47	32	45	101	45	80	150	50	80	155	55	105	175
Diametro raccordi																						
Tipo	tipo	Gas - F			Gas - F			Gas - F			Gas - F			Gas - F			Gas - F			Gas - F		
Scambiatore secondario	Ø	1/2"			1/2"			1/2"			1/2"			1/2"			1/2"			1/2"		
Scambiatore principale	Ø	3/4"			3/4"			3/4"			3/4"			3/4"			3/4"			3/4"		
Scambiatore di calore a pacco alettato																						
Contenuto acqua scambiatore principale	l	0,8			0,8			0,8			1,1			2,6			2,6			2,6		
Contenuto acqua scambiatore secondario	l	0,2			0,2			0,2			0,2			1,4			1,4			1,4		
Alimentazione																						
Alimentazione		230V~50Hz			230V~50Hz			230V~50Hz			230V~50Hz			230V~50Hz			230V~50Hz			230V~50Hz		

(1) Aria ambiente 20 °C b.s.; Acqua (in/out) 65 °C/55 °C; EUROVENT
(2) Aermec determina il valore della potenza sonora sulla base di misure effettuate in accordo con la normativa UNI EN 16583:15, nel rispetto della certificazione Eurovent.

DIMENSIONI

Dimensioni FCL 32 - 34 - 36 - 38 - 42 - 44 - 64 - 72 con GLF

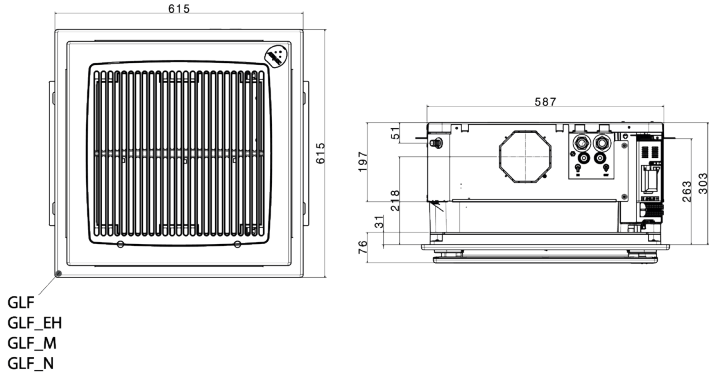

Dimensioni FCL 32 - 34 - 36 - 38 - 42 - 44 - 64 - 72 con GLL

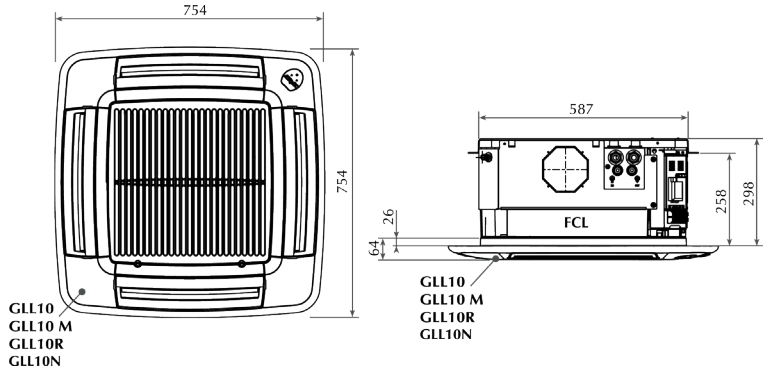

Dimensioni FCL 82 - 84 - 102- 104 - 122 - 124 con GLL

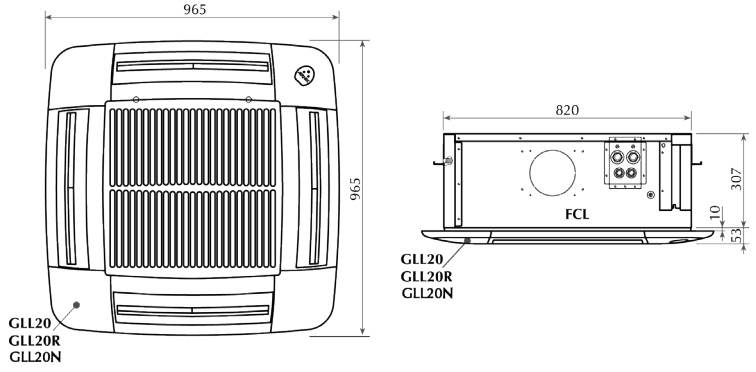

Taglia			102	104	122	124	32	34	36	38	42	44	62	64	72	82	84
Dimensioni e pesi																	
Peso a vuoto	FCL	kg	36	36	36	36	20	21	20	21	21	21	22	22	22	35	36
	V2	kg	36	36	36	36	20	21	20	21	20	21	21	22	22	35	36
	VL	kg	35	35	35	35	20	20	20	20	20	20	22	22	22	34	35

Aermec si riserva la facoltà di apportare in qualsiasi momento tutte le modifiche ritenute necessarie per il miglioramento del prodotto con eventuale modifica dei relativi dati tecnici.

Aermec S.p.A.
Via Roma, 996 - 37040 Bevilacqua (VR) - Italia
Tel. 0442633111 - Telefax 044293577
www.aermec.com

Numero Verde
800-843085

FCLI

Ventilconvettore per installazione a cassette

- **Risparmio elettrico pari al 50% rispetto ad un ventilconvettore con motore a 3 velocità**
- **Comfort totale: ridotte oscillazioni della temperatura e dell'umidità relativa**
- **Valvola a 3 vie interna di serie**
- **Versione con valvole a 2 vie per gli impianti a portata d'acqua variabile**
- **Versione senza valvole**



EUROVENT CERTIFIED PERFORMANCE www.eurovent-certification.com

DESCRIZIONE

Cassette a 4 vie, installabili in qualsiasi tipo d'impianto 2/4 tubi e in abbinamento a qualsiasi generatore di calore anche a basse temperature e grazie alla disponibilità di varie versioni e configurazioni, è facile scegliere la soluzione ottimale per qualsiasi esigenza.

CARATTERISTICHE

Griglia di ripresa e diffusione dell'aria

La griglia di ripresa e diffusione dell'aria presenta un'estetica elegante in materiale plastico colore RAL 9010. Le dimensioni delle prime 5 grandezze rispettano la modularità 600x600 mm dei controsoffitti, mentre le grandezze successive, di dimensioni 840x840 mm, privilegiano la silenziosità e le prestazioni di questi grandi modelli.

Struttura portante

Le grandezze con modulo 600x600 mm hanno una struttura portante rinforzata con fasce laterali in lamiera di acciaio zincato, isolata termicamente con elementi interni in polistirolo espanso.
Le grandezze con modulo 840x840 mm hanno una struttura completamente in lamiera di acciaio zincato, isolata termicamente con polietilene espanso internamente e ricoperta esternamente con feltro anti condensa.

Gruppo ventilante

Costituito da un ventilatore assialcentrifugo, particolarmente silenzioso, bilanciato staticamente e dinamicamente.
Il motore elettrico è Brushless a variazione continua 0-100% della velocità, che consente l'adattamento preciso alle reali richieste dell'ambiente interno senza oscillazioni di temperatura.
La portata dell'aria può essere variata in maniera continua mediante un segnale 1-10 V generato da comandi di regolazione e controllo Aermec o da sistemi di regolazione indipendenti.
Questa possibilità, oltre a migliorare il comfort acustico, consente una più puntuale risposta alla variazione dei carichi termici ed una maggiore stabilità della temperatura desiderata in ambiente.
L'elevata efficienza anche a basso numero di giri consente una grande riduzione del consumo elettrico (oltre il 50% in meno rispetto ai ventilconvettori con motore tradizionale).

Batteria di scambio termico

Scambiatore dal profilo sagomato per aumentare la superficie di scambio con valvole di sfiato facilmente accessibili.
Sono disponibili modelli con batteria singola per impianti 2 tubi con la possibilità anche di abbinare una resistenza elettrica, e modelli con due batterie per impianti 4 tubi.
È possibile immettere direttamente aria esterna e distribuire l'aria trattata anche in locali separati.
Lo scambiatore non è adatto ad essere utilizzato in atmosfere corrosive o in tutti quegli ambienti in cui si possano generare corrosioni nei confronti dell'alluminio.

Bacinella raccolta condensa

Bacinella di raccolta della condensa in un unico pezzo, con grado di autoestinguenza V0, unito con la tecnologia del sovra-stampaggio all'isolamento in polistirolo espanso additivato con ritardanti alla fiamma.

Filtro aria

Filtro aria di facile estrazione e pulizia, struttura autoportante, caratterizzato da un'elevata efficienza e basse perdite di carico, con classe di resistenza al fuoco V0 (UL 94).

Versioni

FCLI Standard
V2 Con valvola 2 vie interna
VL Senza valvola interna

ACCESSORI

Accessori abbinabili alle grigle

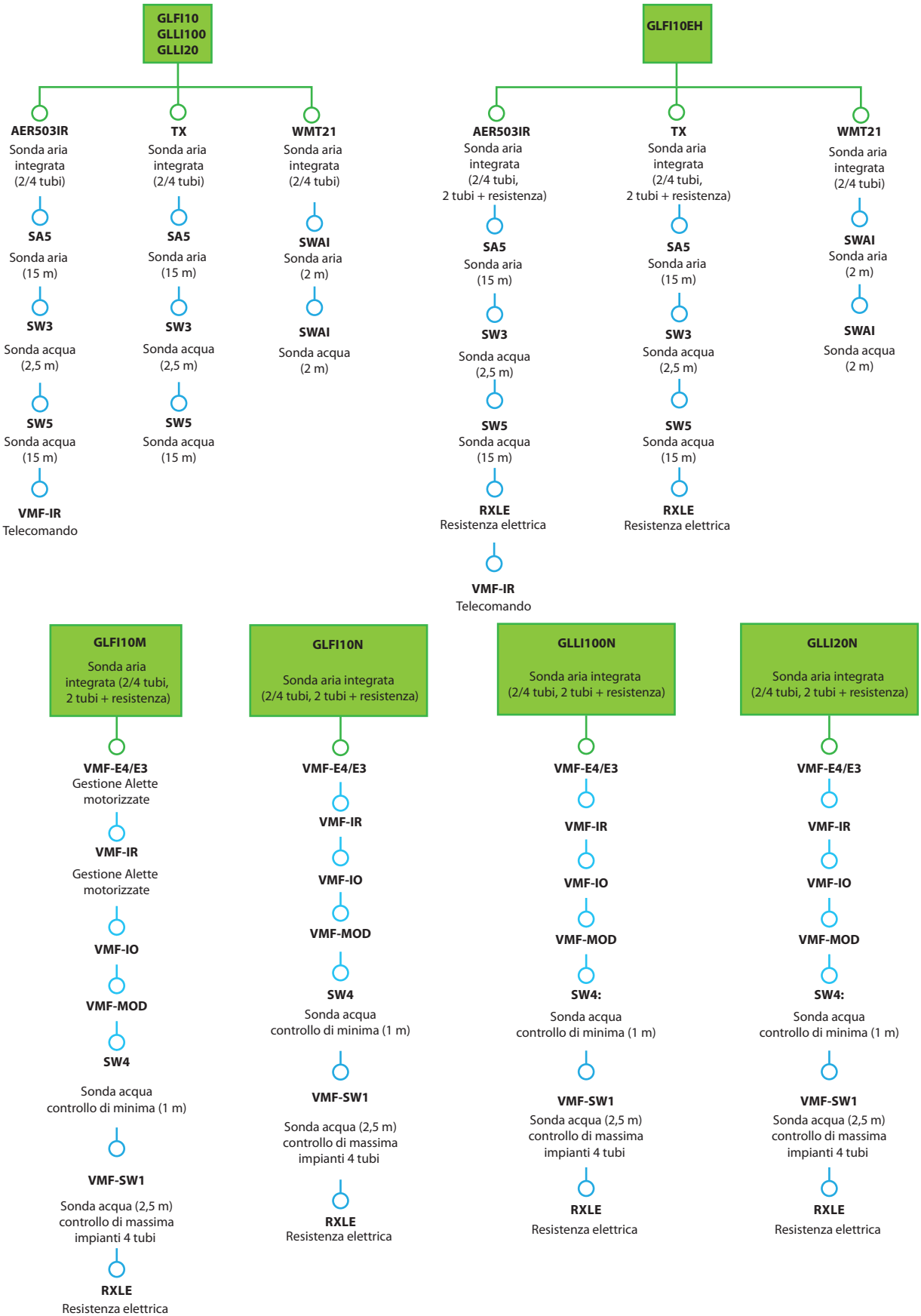

RXLE è installabile esclusivamente in fabbrica.

Griglie di aspirazione e mandata accessorio obbligatorio

GLFI10: Griglia di ripresa e mandata aria in materiale plastico colore RAL 9010, di dimensione 600x600 mm, perfettamente adattabile ai controsoffitti standard

e senza parti in sovrapposizione. L'aspirazione avviene nella parte centrale dove alloggia anche il filtro dell'aria facilmente estraibile, la mandata avviene attraverso le fessure perimetrali con alette orientabili manualmente. Richiede l'abbinamento ad un pannello a parete. (dimensione 840x840 mm non disponibile).

GLFI10EH: Griglia di ripresa e mandata aria in materiale plastico colore RAL 9010, di dimensione 600x600 mm, perfettamente adattabile ai controsoffitti standard e senza parti in sovrapposizione. È predisposta all'abbinamento con la resistenza RXLE. L'aspirazione avviene nella parte centrale dove alloggia anche il filtro dell'aria facilmente estraibile, la mandata attraverso le fessure perimetrali orientabili manualmente. Richiede l'abbinamento ad un pannello a parete. (dimensione 840x840 mm non disponibile).

GLFI10M: Griglia di ripresa e mandata aria in materiale plastico colore RAL 9010, di dimensione 600x600 mm, perfettamente adattabile ai controsoffitti standard e senza parti in sovrapposizione. È dotata di un ricevitore ad infrarossi con tasto di funzionamento d'emergenza, di una scheda termostato che richiede obbligatoriamente l'installazione anche del pannello VMF-E4 o del telecomando VMF-IR. L'aspirazione avviene nella parte centrale dove alloggia anche il filtro dell'aria facilmente estraibile, la mandata attraverso le fessure perimetrali motorizzate. (dimensione 840x840 mm non disponibile).

GLFI10N: Griglia di ripresa e mandata aria in materiale plastico colore RAL 9010, di dimensione 600x600 mm, perfettamente adattabile ai controsoffitti standard e senza parti in sovrapposizione. È dotata di scheda termostato che richiede obbligatoriamente l'installazione anche del pannello VMF-E4 o del telecomando VMF-IR. L'aspirazione avviene nella parte centrale dove alloggia anche il filtro dell'aria facilmente estraibile, la mandata attraverso le fessure perimetrali orientabili manualmente. (dimensione 840x840 mm non disponibile).

GLLI100: Griglia di ripresa e mandata aria in materiale plastico colore RAL 9010, di dimensione 600x600 mm, perfettamente adattabile ai controsoffitti standard con parti in sovrapposizione. L'aspirazione avviene nella parte centrale dove alloggia anche il filtro dell'aria facilmente estraibile, la mandata attraverso le fessure perimetrali orientabili manualmente. Richiede l'abbinamento ad un pannello a parete.

GLLI100EH: Griglia di ripresa e mandata aria in materiale plastico colore RAL 9010, di dimensione 600x600 mm, perfettamente adattabile ai controsoffitti standard e senza parti in sovrapposizione. È predisposta all'abbinamento con la resistenza RXLE. L'aspirazione avviene nella parte centrale dove alloggia anche il filtro dell'aria facilmente estraibile, la mandata attraverso le fessure perimetrali orientabili manualmente. Richiede l'abbinamento ad un pannello a parete. (dimensione 840x840 mm non disponibile).

GLLI100N: Griglia di ripresa e mandata aria in materiale plastico colore RAL 9010, di dimensione 600x600 mm, perfettamente adattabile ai controsoffitti standard con parti in sovrapposizione. È dotata di scheda termostato che richiede obbligatoriamente l'installazione anche del pannello VMF-E4X, ed è predisposta all'abbinamento con la resistenza RXLE. L'aspirazione avviene nella parte centrale dove alloggia anche il filtro dell'aria facilmente estraibile, la mandata attraverso le fessure perimetrali orientabili manualmente..

GLLI20: Griglia di ripresa e mandata aria in materiale plastico colore RAL 9010, di dimensione 840x840 mm, perfettamente adattabile ai controsoffitti standard con parti in sovrapposizione. L'aspirazione avviene nella parte centrale dove allogia anche il filtro dell'aria facimente estraibile, la mandata attraverso le fessure perimetrali orientabili manualmente. Richiede l'abbinamento ad un pannello a parete.

GLLI20N: Griglia di ripresa e mandata aria in materiale plastico colore RAL 9010, di dimensione 840x840 mm, perfettamente adattabile ai controsoffitti standard con parti in sovrapposizione. È dotata di scheda termostato che richiede obbligatoriamente l'installazione anche del pannello VMF-E4X o del telecomando VMF-IR. L'aspirazione avviene nella parte centrale dove alloggia anche il filtro dell'aria facilmente estraibile, la mandata attraverso le fessure perimetrali orientabili manualmente.

AerSuite

L'applicazione AerSuite consente il controllo da remoto dell''interfaccia utente DI24, con termostati VMF-E19/VMF-E19I, attraverso Smart Device con sistema operativo iOS e Android.

Si tratta di un'applicazione per Smartphone e Tablet con la quale l'utente sarà in grado di accedere e gestire da remoto il funzionamento del proprio impianto. Per maggiori informazioni sull'uso dell'applicazione e delle funzioni disponibili fare riferimento alla rispettiva documentazione presente nel sito.



Sistema VMF

DI24: Interfaccia da incasso (scatola 503) con display touch screen da 2,4" da abbinare agli accessori VMF-E19, VMF-E19I. Permette di regolare e monitorare la temperatura all'interno degli ambienti in modo preciso e puntuale; oltre ad accedere ed interagire con le informazioni di funzionamento del proprio impianto, parametri e allarmi, permette di impostare delle fasce orarie. Grazie alla connessione Wi-Fi di cui è dotato, DI24 in abbinamento con la APP AerSuite (disponibile per Android e iOS) può essere comandato anche da remoto. Tutta la programmazione e gran parte delle funzioni vengono effettuate in maniera semplice e intuitiva utilizzando l'APP. Per permettere di personalizzare l'interfaccia in modo che sia perfettamente integrata con lo stile di ogni casa, DI24 è compatibile con le placche delle maggiori marche disponibili in commercio, per saperne di più vi rimandiamo alla nostra documentazione; è comunque disponibile a catalogo come accessorio separato una placca con il suo supporto di colore grigio grafite DI24CP.

VMF-E3: Interfaccia utente a parete, da abbinare agli accessori VMF-E19, VMF-E19I, alle griglie GLF_N/M e GLL_N ed è controllabile tramite comando VMF-IR.

VMF-E4DX: Interfaccia utente a parete. Frontale di colore grigio PANTONE 425C (METAL).

VMF-E4X: Interfaccia utente a parete. Frontale di colore chiaro PANTONE COOL GRAY 1C.

VMF-IO: Consente di gestire l'unità esclusivamente da pannello comandi centralizzato VMF senza pannello comandi di zona.

VMF-IR: Interfaccia utente compatibile con il termostato AER503IR, VMF-E3 e con tutte le griglie dei cassette dotate del ricevitore ad infrarossi compatibili con il sistema VMF.

VMF-MOD: Scheda espansione per la gestione delle valvole modulanti.

VMF-SW: Sonda acqua (L = 2.5m) da utilizzare eventualmente in sostituzione di quella di serie fornita con i termostati VMF-E19 e VMF-E19I, per l'installazione della stessa a monte della valvola.

VMF-SW1: Sonda acqua (L = 2.5m) aggiuntiva da utilizzare eventualmente per impianti a 4 tubi con i termostati VMF-E19 e VMF-E19I per il controllo di massima nel rango freddo

VMHI: Il pannello VMHI può essere utilizzato come interfaccia utente dei termostati VMF-E19/E19I, delle griglie GLFxN/M o GLLxN oppure come interfaccia del sistema MZC. Ciò che determina che tipo di funzione deve espletare l'interfaccia utente è determinato dalla corretta parametrizzazione dello stesso e dal rispetto delle connessioni elettriche tra interfaccia e termostato o interfaccia e plenum.

Pannelli comando e loro accessori

AER503IR: Termostato da incasso a display retroilluminato, tastiera capacitiva e ricevitore ad infrarossi, per il controllo di ventilconvettori sia con motori asincroni che brushless. Il termostato negli impianti 2 tubi può controllare ventilconvettori standard o equipaggiati con resistenza elettrica, con dispositivi di depurazione (Cold Plasma e lampada germicida), con la piastra radiante o con doppia mandata FCZ-D (Dualjet). Inoltre può controllare impianti con pannelli radianti o impianti misti ventilconvettori e pavimento radiante. Essendo anche dotato di un ricevitore ad infrarossi può a sua volta essere controllato dal telecomando VMF-IR.

SA5: kit sonda aria (L = 15 m) con passacavo blocca sonda.

SW3: Sonda acqua (L = 2.5 m) per il controllo di minima, massima e consente il cambio di stagione automatico ai termostati elettronici dotati di change over lato acqua.

SW4: Sonda della temperatura dell'acqua che consente il cambio di stagione automatico ai termostati elettronici dotati di change over lato acqua.

SW5: kit sonda acqua (L = 15m) con tronchetto porta sonda, clip di fissaggio e porta sonda da scambiatore.

SWAI: Sonda di temperatura aria o acqua, esterna.

TX: Termostato da parete per il controllo di ventilconvettori 2/4 tubi sia con motori asincroni che brushless. Il termostato negli impianti 2 tubi può controllare ventilconvettori standard o equipaggiati con resistenza elettrica, con disposi-

tivi di depurazione aria, con la piastra radiante o con doppia mandata FCZ-D (Dualjet).
WMT21: Termostato elettronico per ventilconvettori inverter.

Resistenze elettriche

RXLE: Resistenza elettrica per riscaldamento, installabile a bordo delle unità.
RXLE20: Resistenza elettrica per riscaldamento, installabile a bordo delle unità.

Kit valvola ad acqua

VCFLX4: Kit valvola 3 vie per ventilconvettore con batteria singola in impianto a 4 tubi. con il circuito "caldo" e "freddo" totalmente separati. Il kit è costituito da 2 valvole isolate a 3 vie e 4 attacchi complete di attuatori elettrotermici, gusci isolanti per le valvole e le relative raccorderie idrauliche.
VHL1: Kit valvola motorizzata a 3 vie con 4 attacchi completa di attuatore. Alimentazione 230V~50Hz.
VHL124: Kit valvola motorizzata a 3 vie con 4 attacchi completa di attuatore. Alimentazione 24V.
VHL20: Kit valvola motorizzata a 3 vie con 4 attacchi completa di attuatore e dalla relativa raccorderia idraulica. Alimentazione 230V~50Hz.
VHL2024: Kit valvola motorizzata a 3 vie con 4 attacchi completa di attuatore e dalla relativa raccorderia idraulica. Alimentazione 24V.
VHL2: Kit valvola motorizzata a 2 vie con 2 attacchi completa di attuatore. Alimentazione 230V~50Hz
VHL22: Kit valvola motorizzata a 2 vie con 2 attacchi completa di attuatore e dalla relativa raccorderia idraulica. Alimentazione 230V~50Hz
VHL2224: Kit valvola motorizzata a 2 vie con 2 attacchi completa di attuatore e dalla relativa raccorderia idraulica. Alimentazione 24V.
VHL224: Kit valvola motorizzata a 2 vie con 2 attacchi completa di attuatore. Alimentazione 24V.

Accessori per l'installazione

KFL: Flangia di mandata, permette la mandata d'aria in un locale attiguo.
KFL20: Flangia di mandata, permette la mandata d'aria in un locale attiguo. Possono essere montate fino a n° 3 KFL20 sulla stessa unità.
KFLD: Flangia di aspirazione, permette di immettere aria esterna direttamente nel locale senza miscelazione.
KFLD20: Flangia di aspirazione, permette di immettere aria esterna direttamente nel locale senza miscelazione. Possono essere montate fino a n° 2 KFL20D sulla stessa unità.
FCLMC10: Mantello perimetrale in lamiera zincata e verniciata di dimensione 600x600 mm, che viene utilizzato quando il ventilconvettore è installato fuori dal controsoffitto. Il suo impiego ha uno scopo estetico e di protezione, per cui le caratteristiche tecniche del ventilconvettore rimangono invariate. Abbinabile solo alle griglie GLL/GLLI
FCLMC20: Mantello perimetrale in lamiera zincata e verniciata di dimensione 840x840 mm, che viene utilizzato quando il ventilconvettore è installato fuori dal controsoffitto. Il suo impiego ha uno scopo estetico, e di protezione, per cui le caratteristiche tecniche del ventilconvettore rimangono invariate. Abbinabile solo alle griglie GLL/GLLI
FCLMC20IK: Kit d'installazione per il controller inverter. Obbligatorio per le unità con FCLMC20.

COMPATIBILITÀ ACCESSORI

Griglie di aspirazione e mandata

Modello	Ver	32	34	42	44	62	64	82	122	124
GLFI10 (1)	FCLI,V2,VL	•	•	•	•	•	•			
GLFI10EH (2)	FCLI,V2,VL	•	•	•	•	•	•			
GLFI10M (3)	FCLI,V2,VL	•	•	•	•	•	•			
GLFI10N (3)	FCLI,V2,VL	•	•	•	•	•	•			

(1) Non compatibile con il sistema VMF e con le resistenze elettriche.
(2) Non compatibile con il sistema VMF, compatibile con la resistenza elettrica
(3) Compatibile con il sistema VMF e con le resistenze elettriche.

Griglia di aspirazione e mandata

Modello	Ver	32	34	42	44	62	64	82	122	124
GLLI100 (1)	FCLI,V2,VL	•	•	•	•	•	•			
GLLI100EH (2)	FCLI,V2,VL	•	•	•	•	•	•			
GLLI100N (3)	FCLI,V2,VL	•	•	•	•	•	•			
GLLI20 (1)	FCLI,V2,VL							•	•	•
GLLI20N (4)	FCLI,V2,VL							•	•	•

(1) Non compatibile con il sistema VMF e con le resistenze elettriche.
(2) Non compatibile con il sistema VMF, compatibile con le resistenze elettriche.
(3) Compatibile con il sistema VMF e con le resistenze elettriche.
(4) Compatibile con il sistema VMF.

Sistema VMF

Modello	Ver	32	34	42	44	62	64	82	122	124
DI24	FCLI,V2,VL	•	•	•	•	•	•	•	•	•
VMF-E3	FCLI,V2,VL	•	•	•	•	•	•	•	•	•
VMF-E4DX	FCLI,V2,VL	•	•	•	•	•	•	•	•	•
VMF-E4X	FCLI,V2,VL	•	•	•	•	•	•	•	•	•
VMF-IO	FCLI,V2,VL	•	•	•	•	•	•	•	•	•
VMF-IR	FCLI,V2,VL	•	•	•	•	•	•	•	•	•
VMF-MOD	FCLI,V2,VL	•	•	•	•	•	•	•	•	•
VMF-SW	FCLI,V2,VL	•	•	•	•	•	•	•	•	•
VMF-SW1	FCLI,V2,VL	•	•	•	•	•	•	•	•	•
VMHI	FCLI,V2,VL	•	•	•	•	•	•	•	•	•

Pannelli comando e accessori dedicati

Modello	Ver	32	34	42	44	62	64	82	122	124
AER503IR (1)	FCLI,V2,VL	•	•	•	•	•	•	•	•	•
SA5 (2)	FCLI,V2,VL	•	•	•	•	•	•	•	•	•
SW3 (2)	FCLI,V2,VL	•	•	•	•	•	•	•	•	•
SW4	FCLI,V2,VL	•	•	•	•	•	•	•	•	•
SW5 (2)	FCLI,V2,VL	•	•	•	•	•	•	•	•	•
SWAI (3)	FCLI,V2,VL	•	•	•	•	•	•	•	•	•
TX (4)	FCLI,V2,VL	•	•	•	•	•	•	•	•	•
WMT21	FCLI,V2,VL	•	•	•	•	•	•	•	•	•

(1) Installazione a parete.
(2) Sonda per i termostati AER503IR-TX se presenti.
(3) Sonda per il termostato WMT21.
(4) Installazione a parete. Se l'assorbimento dell'unità supera i 0,7 A o si voglia una gestione di più unità con un unico termostato, è obbligatorio prevedere la scheda SIT3 e/o SIT5.

Kit valvola a 3 vie

Modello	Ver	32	34	42	44	62	64	82	122	124
VHL1 (1)	VL		•		•		•			
VHL124 (1)	VL		•		•		•			
VHL20 (1)	VL									•
VHL2024 (1)	VL									•

(1) Accessorio obbligatorio negli impianti 4 tubi.

kit valvole a 2 vie

Modello	Ver	32	34	42	44	62	64	82	122	124
VHL2 (1)	VL		•		•		•			
VHL22 (1)	VL									•
VHL2224 (1)	VL									•
VHL224 (1)	VL		•		•		•			

(1) Accessorio obbligatorio negli impianti 4 tubi con portata variabile.

Kit valvola per impianto a 4 tubi

Modello	Ver	32	34	42	44	62	64	82	122	124
VCFLX4 (1)	VL	•		•		•				

(1) La valvola deve essere comandata dai pannelli comandi abilitati alla funzione di controllo delle valvole.

Flangia di mandata e aspirazione

Modello	Ver	32	34	42	44	62	64	82	122	124
KFL	FCLI,V2,VL	•	•	•	•	•	•			
KFL20	FCLI,V2,VL							•	•	•
KFLD	FCLI,V2,VL	•	•	•	•	•	•			
KFLD20	FCLI,V2,VL							•	•	•

Mantello perimetrale

Modello	Ver	32	34	42	44	62	64	82	122	124
FCLMC10 (1)	FCLI,V2,VL	•	•	•	•	•	•			
FCLMC20 (1)	FCLI,V2,VL							•	•	•
FCLMC20IK (2)	FCLI,V2,VL							•	•	•

(1) Abbinabile solo alle griglie GLL/GLLI
(2) Obbligatorio per le unità con FCLMC20.

DATI PRESTAZIONALI

2 tubi

		FCLI32			FCLI42			FCLI62			FCLI82			FCLI122		
		1	2	3	1	2	4	1	2	4	1	2	4	1	2	4
		L	M	H	L	M	H	L	M	H	L	M	H	L	M	H
Prestazioni in riscaldamento 70 °C / 60 °C (1)																
Potenza termica	kW	2,22	2,95	4,00	3,32	4,47	7,34	5,19	6,37	10,49	5,88	8,12	11,88	10,53	14,73	21,75
Portata acqua utenza	l/h	194	258	350	290	391	642	454	558	918	514	710	1039	921	1289	1903
Perdita di carico lato utenza	kPa	4	6	10	6	10	24	12	17	42	7	13	26	11	21	42
Prestazioni in riscaldamento 45 °C / 40 °C (2)																
Potenza termica	kW	1,10	1,47	1,98	1,67	2,21	3,64	2,58	3,21	5,21	2,94	4,05	5,90	5,28	7,37	10,80
Portata acqua utenza	l/h	192	254	345	287	386	633	448	550	905	507	701	1025	909	1271	1877
Perdita di carico lato utenza	kPa	4	6	11	5	9	21	10	17	41	7	13	23	12	21	41
Prestazioni in raffreddamento 7 °C / 12 °C																
Potenza frigorifera	kW	1,15	1,46	1,88	1,95	2,52	3,90	2,65	3,19	4,92	2,79	4,04	5,97	5,34	7,47	10,87
Potenza frigorifera sensibile	kW	0,98	1,24	1,50	1,37	1,80	3,11	1,85	2,25	3,75	1,89	2,76	4,17	4,02	5,70	8,34
Portata acqua utenza	l/h	200	253	327	337	437	679	458	551	856	482	695	1032	921	1292	1893
Perdita di carico lato utenza	kPa	4	4	13	7	11	25	12	16	36	7	12	28	10	19	38
Ventilatore																
Tipo	tipo	Centrifugo			Centrifugo			Centrifugo			Centrifugo			Centrifugo		
Motore ventilatore	tipo	Inverter			Inverter			Inverter			Inverter			Inverter		
Numero	n°	1			1			1			1			1		
Portata aria	m^3/h	300	410	600	260	360	700	380	500	880	460	680	1100	750	1100	1750
Potenza assorbita	W	10	13	18	12	16	55	14	20	61	10	14	33	16	33	135
Segnale 0-10V	%	42	62	90	34	46	90	40	52	90	38	54	90	38	54	90
Dati sonori cassette (3)																
Livello di potenza sonora (4)	dB(A)	35,0	38,0	46,0	35,0	38,0	53,0	41,0	47,0	61,0	39,0	43,0	50,0	44,0	50,0	60,0
Livello di pressione sonora (5)	dB(A)	26,0	29,0	37,0	26,0	30,0	44,0	32,0	38,0	52,0	30,0	34,0	41,0	35,0	41,0	51,0
Diametro raccordi																
Scambiatore principale	Ø	3/4"			3/4"			3/4"			3/4"			3/4"		
Scambiatore secondario	Ø	-			-			-			-			-		
Alimentazione																
Alimentazione		230V~50Hz			230V~50Hz			230V~50Hz			230V~50Hz			230V~50Hz		

(1) Aria ambiente 20 °C b.s.; Acqua (in/out) 70 °C/60 °C
(2) Aria ambiente 20 °C b.s.; Acqua (in/out) 45 °C/40 °C; EUROVENT
(3) Aermec per i cassette, determina il valore della potenza sonora sulla base di misure effettuate in accordo con la normativa UNI EN 16583:15, nel rispetto della certificazione Eurovent e il livello di pressione sonora (ponderato A) misurato in ambiente con volume V=100m3, tempo di riverbero t=0,5s fattore di direzionalità Q=2; distanza r=2,5m.
(4) Aermec determina il valore della potenza sonora sulla base di misure effettuate in accordo con la normativa UNI EN 16583:15, nel rispetto della certificazione Eurovent.
(5) Pressione sonora (ponderato A) misurato in ambiente con volume V=100m3, tempo di riverbero t=0,5s fattore di direzionalità Q=2; distanza r=2,5m.

4 tubi

		FCLI34			FCLI44			FCLI64			FCLI124		
		1	2	3	1	2	3	1	2	4	1	2	4
		L	M	H	L	M	H	L	M	H	L	M	H
Prestazioni in riscaldamento 65 °C / 55 °C (1)													
Potenza termica	kW	1,70	1,97	2,32	1,70	2,02	2,74	2,05	2,76	3,14	6,46	8,30	11,10
Portata acqua utenza	l/h	152	171	203	153	178	240	194	219	279	551	727	977
Perdita di carico lato utenza	kPa	5	7	9	6	7	12	9	11	19	10	15	25
Prestazioni in raffreddamento 7 °C / 12 °C													
Potenza frigorifera	kW	1,15	1,46	1,88	1,80	2,32	3,59	2,29	2,76	4,25	4,55	6,19	8,67
Potenza frigorifera sensibile	kW	0,98	1,24	1,50	1,26	1,66	2,87	1,59	1,93	3,22	3,35	4,64	6,64
Portata acqua utenza	l/h	200	253	327	314	396	626	424	510	793	786	1068	1513
Perdita di carico lato utenza	kPa	4	7	10	6	10	23	16	23	50	10	20	38
Ventilatore													
Tipo	tipo	Centrifugo											
Motore ventilatore	tipo	Inverter											
Numero	n°	1			1			1			1		
Portata aria	m^3/h	300	410	600	260	360	700	380	500	880	750	1100	1750
Potenza assorbita	W	10	13	18	12	16	55	14	20	61	16	33	135
Segnale 0-10V	%	42	62	90	34	46	90	40	52	90	38	58	90
Dati sonori cassette (2)													
Livello di potenza sonora (3)	dB(A)	35,0	38,0	46,0	35,0	39,0	53,0	41,0	47,0	61,0	44,0	52,0	60,0
Livello di pressione sonora (4)	dB(A)	26,0	29,0	37,0	26,0	30,0	44,0	32,0	38,0	52,0	35,0	41,0	51,0
Diametro raccordi													
Scambiatore principale	Ø	3/4"											
Scambiatore secondario	Ø	1/2"											
Alimentazione													
Alimentazione		230V~50Hz											

(1) Aria ambiente 20 °C b.s.; Acqua (in/out) 65 °C/55 °C; EUROVENT
(2) Aermec per i cassette, determina il valore della potenza sonora sulla base di misure effettuate in accordo con la normativa UNI EN 16583:15, nel rispetto della certificazione Eurovent e il livello di pressione sonora (ponderato A) misurato in ambiente con volume V=100m3, tempo di riverbero t=0,5s fattore di direzionalità Q=2; distanza r=2,5m.
(3) Aermec determina il valore della potenza sonora sulla base di misure effettuate in accordo con la normativa UNI EN 16583:15, nel rispetto della certificazione Eurovent.
(4) Pressione sonora (ponderato A) misurato in ambiente con volume V=100m3, tempo di riverbero t=0,5s fattore di direzionalità Q=2; distanza r=2,5m.

DIMENSIONI

Dimensioni FCLI 32 - 34 - 42 - 44 - 62 - 64 con GLFI

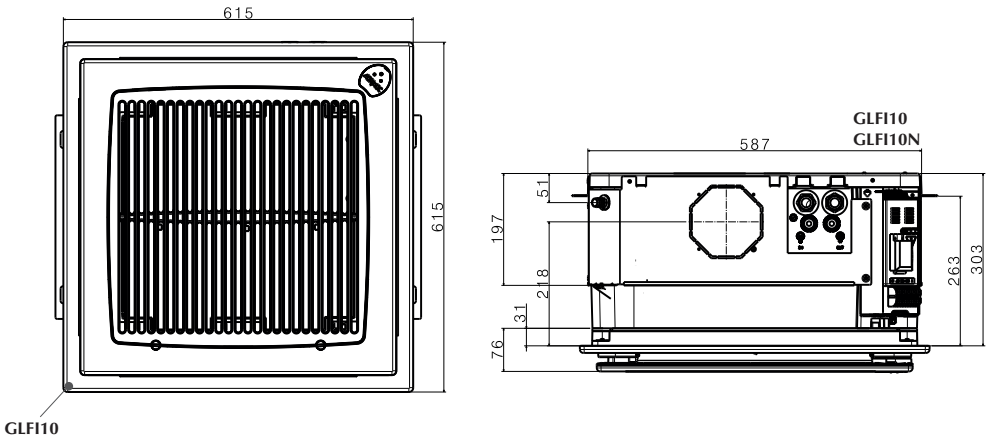

Dimensioni FCLI 32 - 34 - 42 - 44 - 62 - 64 con GLLI

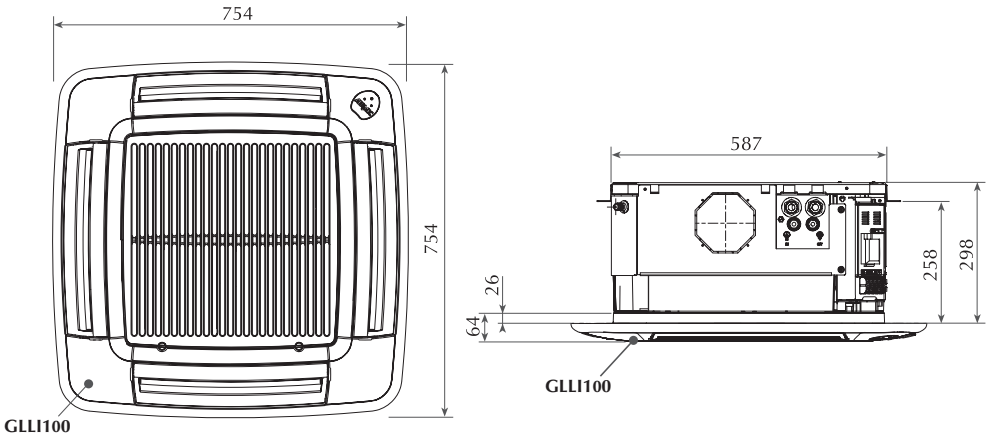

Dimensioni FCLI 82 - 122 - 124 con GLLI

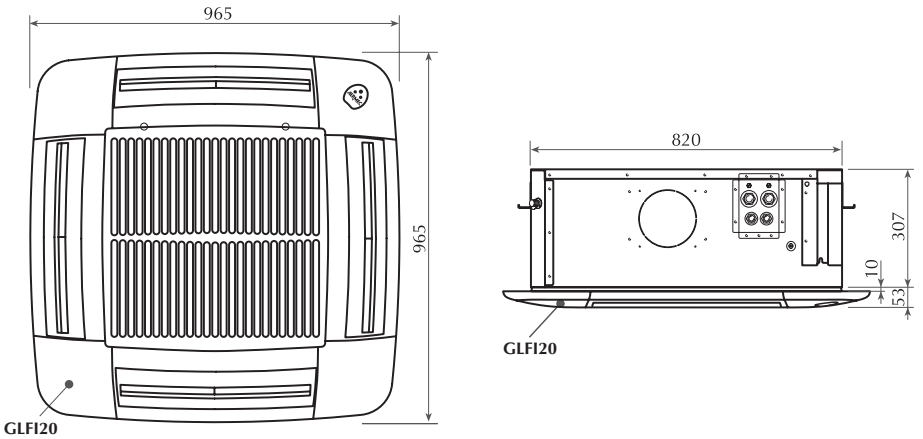

Taglia			122	124	32	34	42	44	62	64	82
Dimensioni e pesi											
Peso a vuoto	FCLI	kg	36	36	21	21	22	21	22	23	35
	V2	kg	36	36	21	21	21	21	22	23	35
	VL	kg	35	35	20	21	20	21	22	22	34

Aermec si riserva la facoltà di apportare in qualsiasi momento tutte le modifiche ritenute necessarie per il miglioramento del prodotto con eventuale modifica dei relativi dati tecnici.

Aermec S.p.A.
Via Roma, 996 - 37040 Bevilacqua (VR) - Italia
Tel. 0442633111 - Telefax 044293577
www.aermec.com

Numero Verde
800-843085

FCW

Ventilconvettore per installazione a parete

- **Versioni con valvola a 2 o 3 vie interna**
- **Dimensioni compatte**



DESCRIZIONE

Ventilconvettore per installazione murale, gli ingombri ridotti di questo modello e la sua eleganza assicurano un gradevole impatto visivo e rendono questo terminale ideale nelle applicazioni residenziali o del piccolo terziario.
Per rispondere alle varie richieste impiantistiche il prodotto è configurabile, ed è disponibile con o senza valvola (2 o 3 vie) interna, con o senza scheda di controllo.
I ventilconvettori senza scheda di controllo devono essere abbinati obbligatoriamente a una regolazione esterna al ventilconvettore.

VERSIONI

2V Valvola 2 vie interna e controllo a microprocessore
2VN Valvola 2 vie interna senza controllo a microprocessore
3V Valvola 3 vie interna e controllo a microprocessore
3VN Valvola 3 vie interna senza controllo a microprocessore
VL Senza valvola interna con controllo a microprocessore
VLN Senza valvola interna e senza controllo a microprocessore

CARATTERISTICHE

Mantello

Estetica di alto design con flat panel:
— Controllo a microprocessore
— Alette di mandata aria orientabili in orizzontale
— Colore bianco puro, pantone GRIS 1C RAL 9010.

Gruppo ventilante

Costituito da un ventilatore tangenziale, particolarmente silenzioso e direttamente accoppiato all'albero motore.
Il motore elettrico è a tre velocità.

Scambiatore di calore a pacco alettato

Con tubi di rame ed alette in alluminio, lo scambiatore principale ha attacchi idraulici gas femmina ed è corredata di sfoghi d'aria.
Lo scambiatore non è adatto ad essere utilizzato in atmosfere corrosive o in tutti quegli ambienti in cui si possano generare corrosioni nei confronti dell'alluminio.

Filtro aria

I ventilconvettori sono equipaggiati, con filtri aria di facile estrazione e pulizia.

Controllo

Le versioni con controllo a microprocessore hanno:
— Timer per la programmazione dello spegnimento e dell'accensione (TLW4 e PFW5)
— Programma di funzionamento in automatico, raffreddamento, riscaldamento, ventilazione e deumidificazione (TLW4 e PFW5)
— Programma di benessere notturno (TLW4)
— Cambio stagione automatico (TLW4 e PFW5)
— Ripartenza automatica dopo mancanza di tensione.

ACCESSORI

FCWCP: kit per l'installazione del dispositivo ionizzatore Cold Plasma.
Per i modelli con scheda di controllo a bordo
FCW_2V, 3V, VL è obbligatorio scegliere tra le interfacce utenti dedicate alla serie FCW (TLW4 o PFW5)
PFW5: Accessorio indispensabile al funzionamento del ventilconvettore (in alternativa a TLW4). Il pannello a filo PFW5 viene fornito separatamente dal ventilconvettore. Permette di impostare i principali parametri di funzionamento dell'apparecchio ed è indispensabile per impostare l'indirizzo Modbus dell'unità (utile solo se si intende comandare l'unità tramite la porta RS-485).
TLW4: Accessorio indispensabile al funzionamento del ventilconvettore. Telecomando a raggi infrarossi con display a cristalli liquidi per il controllo di tutte le funzioni dell'unità. Il telecomando viene fornito separatamente dal ventilconvettore, un solo telecomando può comandare più ventilconvettori. Il telecomando è dotato di un supporto che permette di appenderlo alla parete ed eseguire le operazioni desiderate senza doverlo rimuovere.


PFW5


TLW4

Per i modelli senza scheda di controllo a bordo.
FCW_2VN, 3VN, VLN è obbligatorio avere una interfaccia utente, installata esternamente al ventilconvettore a vista o ad incasso sulla parete.
Vi rimandiamo per la scelta alle schede dedicate "pannelli comandi" o "sistema VMF" dove troverete tutte le informazioni utili per la selezione.

VMF-485LINK: Espansione per interfacciare l'unità con il protocollo di comunicazione VMF, rendendo possibile la gestione dai supervisori VMF-E5 o VMF-E6.

COMPATIBILITÀ ACCESSORI

Panneli comando e accessori dedicati

Accessorio	FCW23VL	FCW33VL	FCW43VL	FCW53VL	FCW232V	FCW233V
PFW5 (1)	•	•	•	•	•	•
TLW4 (1)	•	•	•	•	•	•

Accessorio	FCW332V	FCW333V	FCW432V	FCW433V	FCW532V	FCW533V
PFW5 (1)	•	•	•	•	•	•
TLW4 (1)	•	•	•	•	•	•

(1) Accessorio obbligatorio.

kit per l'installazione del dispositivo ionizzatore Cold Plasma

Accessorio	FCW23VL	FCW33VL	FCW43VL	FCW53VL	FCW232V	FCW232VN	FCW233V	FCW233VN	FCW332V	FCW332VN
FCWCP	•	•	•	•	•	•	•	•	•	•

Accessorio	FCW333V	FCW333VN	FCW432V	FCW432VN	FCW433V	FCW433VN	FCW532V	FCW532VN	FCW533V	FCW533VN
FCWCP	•	•	•	•	•	•	•	•	•	•

Sistema VMF

Accessorio	FCW23VL	FCW33VL	FCW43VL	FCW53VL	FCW232V	FCW233V
VMF-485LINK	•	•	•	•	•	•

Accessorio	FCW332V	FCW333V	FCW432V	FCW433V	FCW532V	FCW533V
VMF-485LINK	•	•	•	•	•	•

L'accessorio VMF-485LINK non è compatibile in impianti con riscaldamento radiante a pavimento.

DATI PRESTAZIONALI

2 tubi

		FCW23VL			FCW33VL			FCW43VL			FCW53VL			FCW232V			FCW233V		
		1	2	3	1	2	3	1	2	3	1	2	3	1	2	3	1	2	3
		L	M	H	L	M	H	L	M	H	L	M	H	L	M	H	L	M	H
Prestazioni in riscaldamento 70 °C / 60 °C (1)																			
Potenza termica	kW	2,85	3,66	4,29	3,73	4,51	5,24	6,44	7,84	8,56	8,20	13,06	15,28	2,35	3,02	4,03	2,35	3,02	4,03
Portata acqua utenza	l/h	250	321	377	328	396	460	565	688	751	718	1145	1339	206	265	354	206	265	354
Perdita di carico lato utenza	kPa	4	6	9	9	12	16	16	22	26	10	23	30	9	14	24	9	14	24
Prestazioni in riscaldamento 45 °C / 40 °C (2)																			
Potenza termica	kW	1,42	1,82	2,14	1,85	2,24	2,61	3,21	3,90	4,26	4,10	6,50	7,60	1,17	1,50	2,00	1,17	1,50	2,00
Portata acqua utenza	l/h	246	316	371	322	390	453	556	677	739	712	1129	1320	203	261	348	203	261	348
Perdita di carico lato utenza	kPa	4	6	8	9	12	16	15	22	25	10	22	29	9	14	24	9	14	24
Prestazioni in raffreddamento 7 °C / 12 °C																			
Potenza frigorifera	kW	1,37	1,74	2,05	1,78	2,15	2,50	3,07	3,74	4,08	4,40	6,50	7,45	1,10	1,45	1,90	1,10	1,45	1,90
Potenza frigorifera sensibile	kW	1,16	1,47	1,73	1,51	1,82	2,04	2,59	3,10	3,47	3,30	5,05	5,80	0,92	1,20	1,55	0,92	1,20	1,55
Portata acqua utenza	l/h	236	299	353	306	370	430	528	643	702	755	1115	1278	189	249	327	189	249	327
Perdita di carico lato utenza	kPa	5	7	9	8	11	15	15	21	26	12	24	30	9	14	23	9	14	23
Ventilatore																			
Tipo	tipo	Tangenziale			Tangenziale			Tangenziale			Tangenziale			Tangenziale			Tangenziale		
Motore ventilatore	tipo	Asincrono			Asincrono			Asincrono			Asincrono			Asincrono			Asincrono		
Numero	n°	1			1			1			1			1			1		
Portata aria	m^3/h	280	340	389	330	400	446	476	602	684	592	945	1179	270	330	380	270	330	380
Potenza assorbita	W	23	24	27	22	23	27	31	41	48	38	55	75	23	24	27	23	24	27
Dati sonori ventilconvettori (3)																			
Livello di potenza sonora	dB(A)	42,0	48,0	53,0	42,0	48,0	53,0	44,0	49,0	54,0	44,0	54,0	60,0	42,0	48,0	53,0	42,0	48,0	53,0
Livello di pressione sonora	dB(A)	34,0	39,5	44,5	34,0	39,5	44,5	35,5	40,5	45,5	35,5	45,5	51,5	34,0	39,5	44,5	34,0	39,5	44,5
Diametro raccordi																			
Scambiatore principale	Ø	1/2"			1/2"			1/2"			3/4"			1/2"			1/2"		
Alimentazione																			
Alimentazione		230V~50Hz			230V~50Hz			230V~50Hz			230V~50Hz			230V~50Hz			230V~50Hz		

		FCW332V			FCW333V			FCW432V			FCW433V			FCW532V			FCW533V		
		1	2	3	1	2	3	1	2	3	1	2	3	1	2	3	1	2	3
		L	M	H	L	M	H	L	M	H	L	M	H	L	M	H	L	M	H
Prestazioni in riscaldamento 70 °C / 60 °C (1)																			
Potenza termica	kW	3,25	4,36	5,03	3,25	4,36	5,03	6,29	7,23	7,97	6,29	7,23	7,97	8,04	11,80	14,00	8,04	11,80	14,00
Portata acqua utenza	l/h	286	383	442	286	383	442	552	635	699	552	635	699	704	1034	1227	704	1034	1227
Perdita di carico lato utenza	kPa	13	22	29	13	22	29	21	27	32	21	27	32	10	21	28	10	21	28
Prestazioni in riscaldamento 45 °C / 40 °C (2)																			
Potenza termica	kW	1,62	2,17	2,50	1,62	2,17	2,50	3,13	3,60	3,96	3,13	3,60	3,96	4,00	5,90	7,00	4,00	5,90	7,00
Portata acqua utenza	l/h	281	377	434	281	377	434	543	624	688	543	624	688	695	1025	1216	695	1025	1216
Perdita di carico lato utenza	kPa	13	22	29	13	22	29	20	26	31	20	26	31	11	22	30	11	22	30
Prestazioni in raffreddamento 7 °C / 12 °C																			
Potenza frigorifera	kW	1,55	2,08	2,40	1,55	2,08	2,40	3,00	3,45	3,80	3,00	3,45	3,80	4,00	6,00	7,00	4,00	6,00	7,00
Potenza frigorifera sensibile	kW	1,28	1,68	1,97	1,28	1,68	1,97	2,01	2,50	2,85	2,01	2,50	2,85	2,85	4,50	5,30	2,85	4,50	5,30
Portata acqua utenza	l/h	267	358	413	267	358	413	516	593	654	516	593	654	686	1030	1201	686	1030	1201
Perdita di carico lato utenza	kPa	13	22	29	13	22	29	21	27	32	21	27	32	11	23	30	11	23	30
Ventilatore																			
Tipo	tipo	Tangenziale			Tangenziale			Tangenziale			Tangenziale			Tangenziale			Tangenziale		
Motore ventilatore	tipo	Asincrono			Asincrono			Asincrono			Asincrono			Asincrono			Asincrono		
Numero	n°	1			1			1			1			1			1		
Portata aria	m^3/h	320	390	440	320	390	440	370	470	540	370	470	540	535	859	1082	535	859	1082
Potenza assorbita	W	22	23	27	22	23	27	31	41	48	31	41	48	38	55	75	38	55	75
Dati sonori ventilconvettori (3)																			
Livello di potenza sonora	dB(A)	42,0	48,0	53,0	42,0	48,0	53,0	44,0	49,0	54,0	44,0	49,0	54,0	44,0	54,0	60,0	44,0	54,0	60,0
Livello di pressione sonora	dB(A)	34,0	39,5	44,5	34,0	39,5	44,5	35,5	40,5	45,5	35,5	40,5	45,5	35,5	45,5	51,5	35,5	45,5	51,5
Diametro raccordi																			
Scambiatore principale	Ø	1/2"			1/2"			1/2"			1/2"			3/4"			3/4"		
Alimentazione																			
Alimentazione		230V~50Hz			230V~50Hz			230V~50Hz			230V~50Hz			230V~50Hz			230V~50Hz		

(1) Aria ambiente 20 °C b.s.; Acqua (in/out) 70 °C/60 °C
(2) Aria ambiente 20 °C b.s.; Acqua (in/out) 45 °C/40 °C; EUROVENT
(3) Aermec determina il valore della potenza sonora sulla base di misure effettuate in accordo con la normativa UNI EN 16583:15, nel rispetto della certificazione Eurovent.

DIMENSIONI

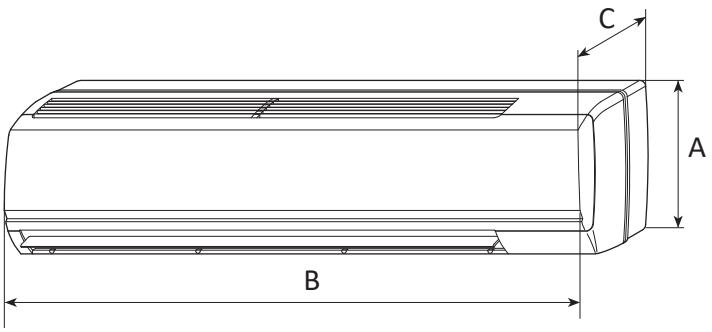

		FCW23VL	FCW33VL	FCW43VL	FCW53VL	FCW232V	FCW233V
Dimensioni e pesi							
A	mm	298	305	360	365	298	298
B	mm	880	990	1170	1450	880	880
C	mm	205	210	220	230	205	205
Peso a vuoto	kg	9	10	19	28	9	9

		FCW332V	FCW333V	FCW432V	FCW433V	FCW532V	FCW533V
Dimensioni e pesi							
A	mm	305	305	360	360	365	365
B	mm	990	990	1170	1170	1450	1450
C	mm	210	210	220	220	230	230
Peso a vuoto	kg	10	10	19	19	28	28

Aermec si riserva la facoltà di apportare in qualsiasi momento tutte le modifiche ritenute necessarie per il miglioramento del prodotto con eventuale modifica dei relativi dati tecnici.

Aermec S.p.A.
Via Roma, 996 - 37040 Bevilacqua (VR) - Italia
Tel. 0442633111 - Telefax 044293577
www.aermec.com

Numero Verde
800-843085

FCWI

Ventilconvettore per installazione a parete

- **Versioni con valvola a 2 o 3 vie interna**
- **Risparmio elettrico pari al 50% rispetto ad un ventilconvettore con motore a 3 velocità**
- **Comfort totale: ridotte oscillazioni della temperatura a dell'umidità**
- **Massima silenziosità di funzionamento**



DESCRIZIONE

Ventilconvettore per installazione murale, gli ingombri ridotti di questo modello e la sua eleganza assicurano un gradevole impatto visivo e rendono questo terminale ideale nelle applicazioni residenziali o del piccolo terziario.
Per rispondere alle varie richieste impiantistiche il prodotto è configurabile, ed è disponibile con o senza valvola (2 o 3 vie) interna.

VERSIONI

2V Valvola 2 vie interna e controllo a microprocessore
3V Valvola 3 vie interna e controllo a microprocessore
VL Senza valvola interna con controllo a microprocessore

CARATTERISTICHE

Mantello

Estetica di alto design con flat panel:
— Alette di mandata aria orientabili in orizzontale
— Aletta deflettrice motorizzata azionabile da telecomando TLW3 per l'orientamento in verticale dell'aria in uscita con 4 posizioni fisse ed oscillazione continua
— Colore bianco puro, pantone GRIS 1C RAL 9010.

Gruppo ventilante

Costituito da un ventilatore tangenziale, particolarmente silenzioso e direttamente accoppiato all'albero motore.
Motore Brushless a variazione continua 0-100% della velocità.
Il motore inverter consente l'adattamento preciso alle reali richieste dell'ambiente interno senza oscillazioni di temperatura.
Questa possibilità, oltre a migliorare il comfort acustico, consente una più puntuale risposta alla variazione dei carichi termici ed una maggiore stabilità della temperatura desiderata in ambiente.
L'elevata efficienza anche a basso numero di giri consente una grande riduzione del consumo elettrico (oltre il 50% in meno rispetto ai ventilconvettori con motore tradizionale).

Scambiatore di calore a pacco alettato

Con tubi di rame ed alette in alluminio, lo scambiatore principale ha attacchi idraulici gas femmina ed è corredata di sfoghi d'aria.
Lo scambiatore non è adatto ad essere utilizzato in atmosfere corrosive o in tutti quegli ambienti in cui si possano generare corrosioni nei confronti dell'alluminio.

Filtro aria

I ventilconvettori sono equipaggiati, con filtri aria di facile estrazione e pulizia.

Controllo

Le versioni con controllo a microprocessore hanno:
— Timer per la programmazione dello spegnimento e dell'accensione (TLW4 e PFW4)
— Programma di funzionamento in automatico, raffreddamento, riscaldamento, ventilazione e deumidificazione (TLW4 e PFW4)
— Programma di benessere notturno (TLW4 e PFW4)
— Cambio stagione automatico (TLW4 e PFW4)
— Ripartenza automatica dopo mancanza di tensione.
— Possibilità di utilizzare un contatto in scheda per spegnere l'unità (contatto finestra) o modificare la temperatura impostata (contatto presenza) tramite microswitch
— Controllabile tramite porta RS485 con protocollo di comunicazione Modbus RTU.

ACCESSORI

FCWCP: kit per l'installazione del dispositivo ionizzatore Cold Plasma.
Per i modelli con scheda di controllo a bordo
FCWI_2V, 3V, VL è obbligatorio scegliere tra le interfacce utenti dedicate alla serie FCWI (TLW4 o PFW4)
PFW4: Accessorio indispensabile al funzionamento del ventilconvettore (in alternativa a TLW4). Il pannello a filo PFW4 viene fornito separatamente dal ventilconvettore. Permette di impostare i principali parametri di funzionamento dell'apparecchio ed è indispensabile per impostare l'indirizzo Modbus dell'unità (utile solo se si intende comandare l'unità tramite la porta RS-485).
TLW4: Accessorio indispensabile al funzionamento del ventilconvettore. Telecomando a raggi infrarossi con display a cristalli liquidi per il controllo di tutte le funzioni dell'unità. Il telecomando viene fornito separatamente dal ventilconvettore, un solo telecomando può comandare più ventilconvettori. Il telecomando è dotato di un supporto che permette di appenderlo alla parete ed eseguire le operazioni desiderate senza doverlo rimuovere.





VMF-485LINK: Espansione per interfacciare l'unità con il protocollo di comunicazione VMF, rendendo possibile la gestione dai supervisori VMF-E5 o VMF-E6.

COMPATIBILITÀ ACCESSORI

Panneli comando e accessori dedicati

Accessorio	FCWI23VL	FCWI33VL	FCWI43VL	FCWI53VL	FCWI232V	FCWI233V
PFW4 (1)	•	•	•	•	•	•
TLW4 (1)	•	•	•	•	•	•

Accessorio	FCWI332V	FCWI333V	FCWI432V	FCWI433V	FCWI532V	FCWI533V
PFW4 (1)	•	•	•	•	•	•
TLW4 (1)	•	•	•	•	•	•

(1) Accessorio obbligatorio.

kit per l'installazione del Plasmacluster

Accessorio	FCWI23VL	FCWI33VL	FCWI43VL	FCWI53VL	FCWI232V	FCWI233V	FCWI332V	FCWI333V	FCWI432V	FCWI433V	FCWI532V	FCWI533V
FCWCP	•	•	•	•	•	•	•	•	•	•	•	•

Sistema VMF

Accessorio	FCWI23VL	FCWI33VL	FCWI43VL	FCWI53VL	FCWI232V	FCWI233V
VMF-485LINK	•	•	•	•	•	•

Accessorio	FCWI332V	FCWI333V	FCWI432V	FCWI433V	FCWI532V	FCWI533V
VMF-485LINK	•	•	•	•	•	•

L'accessorio VMF-485LINK non è compatibile in impianti con riscaldamento radiante a pavimento.

DATI PRESTAZIONALI

2 tubi

		FCWI23VL			FCWI33VL			FCWI43VL			FCWI53VL			FCWI232V			FCWI233V		
		1	2	3	1	2	3	1	2	3	1	2	3	1	2	3	1	2	3
		L	M	H	L	M	H	L	M	H	L	M	H	L	M	H	L	M	H
Prestazioni in riscaldamento 70 °C / 60 °C (1)																			
Potenza termica	kW	3,12	4,52	4,75	3,46	5,33	5,74	6,36	9,24	9,86	8,31	13,80	15,24	2,57	3,73	4,46	2,57	3,73	4,46
Portata acqua utenza	l/h	274	397	417	304	468	504	558	811	865	728	1147	1335	226	327	392	226	327	392
Perdita di carico lato utenza	kPa	8	16	17	9	19	22	16	30	34	10	23	30	11	21	29	11	21	29
Prestazioni in riscaldamento 45 °C / 40 °C (2)																			
Potenza termica	kW	1,55	2,25	2,37	1,71	2,65	2,86	3,17	4,60	4,91	4,16	6,51	7,58	1,28	1,85	2,21	1,28	1,85	2,21
Portata acqua utenza	l/h	269	390	411	298	461	496	549	798	851	722	1131	1316	222	323	385	222	323	385
Perdita di carico lato utenza	kPa	8	16	17	9	19	21	15	30	32	10	22	29	11	21	29	11	21	29
Prestazioni in raffreddamento 7 °C / 12 °C																			
Potenza frigorifera	kW	1,50	2,15	2,27	1,65	2,54	2,74	3,03	4,41	4,70	4,46	6,51	7,43	1,20	1,79	2,10	1,20	1,79	2,10
Potenza frigorifera sensibile	kW	1,27	1,82	1,92	1,40	2,15	2,24	2,38	3,43	3,61	3,34	5,06	5,78	1,02	1,51	1,78	1,02	1,51	1,78
Portata acqua utenza	l/h	258	369	391	284	437	471	521	758	809	765	1117	1275	207	308	362	207	308	362
Perdita di carico lato utenza	kPa	8	15	16	8	18	20	17	27	30	12	22	28	10	19	26	10	19	26
Ventilatore																			
Tipo	tipo	Tangenziale																	
Motore ventilatore	tipo	Inverter																	
Numero	n°	1			1			1			1			1			1		
Portata aria	m^3/h	250	400	440	290	450	490	450	690	760	590	960	1210	200	300	400	200	300	400
Potenza assorbita	W	9	17	19	9	17	20	13	27	34	17	35	58	9	17	19	9	17	19
Dati sonori ventilconvettori (3)																			
Livello di potenza sonora	dB(A)	37,0	50,0	52,0	38,0	50,0	52,0	41,0	53,0	55,0	44,0	54,0	60,0	37,0	50,0	52,0	37,0	50,0	52,0
Livello di pressione sonora	dB(A)	29,0	42,0	44,0	30,0	42,0	44,0	33,0	45,0	47,0	36,0	46,0	52,0	29,0	42,0	44,0	29,0	42,0	44,0
Diametro raccordi																			
Scambiatore principale	Ø	1/2"			1/2"			1/2"			3/4"			1/2"			1/2"		
Alimentazione																			
Alimentazione		230V~50Hz																	

		FCWI332V			FCWI333V			FCWI432V			FCWI433V			FCWI532V			FCWI533V		
		1	2	3	1	2	3	1	2	3	1	2	3	1	2	3	1	2	3
		L	M	H	L	M	H	L	M	H	L	M	H	L	M	H	L	M	H
Prestazioni in riscaldamento 70 °C / 60 °C (1)																			
Potenza termica	kW	3,01	5,15	5,51	3,01	5,15	5,51	6,21	8,53	9,18	6,21	8,53	9,18	8,15	11,82	13,96	8,15	11,82	13,96
Portata acqua utenza	l/h	265	452	484	265	452	484	545	749	805	545	749	508	714	1036	1224	714	1036	1224
Perdita di carico lato utenza	kPa	11	30	34	11	30	34	21	36	41	21	36	41	10	21	28	10	21	28
Prestazioni in riscaldamento 45 °C / 40 °C (2)																			
Potenza termica	kW	1,50	2,56	2,74	1,50	2,56	2,74	3,09	4,24	4,56	3,09	4,24	4,56	4,05	5,91	6,98	4,05	5,91	6,98
Portata acqua utenza	l/h	260	445	476	260	445	477	536	736	793	536	736	793	704	1027	1213	704	1027	1213
Perdita di carico lato utenza	kPa	11	30	34	11	30	34	20	35	40	20	35	40	11	22	30	11	22	30
Prestazioni in raffreddamento 7 °C / 12 °C																			
Potenza frigorifera	kW	1,44	2,46	2,63	1,44	2,46	2,63	2,96	4,07	4,38	2,96	4,07	4,38	4,05	6,01	6,98	4,05	6,01	6,98
Potenza frigorifera sensibile	kW	1,22	2,08	2,15	1,22	2,08	2,15	2,32	3,16	3,36	2,32	3,16	3,36	3,04	4,67	5,44	3,04	4,67	5,44
Portata acqua utenza	l/h	248	423	453	248	426	453	509	699	753	509	699	753	695	1032	1198	695	1032	1198
Perdita di carico lato utenza	kPa	11	28	32	11	28	32	18	32	37	18	32	37	11	23	30	11	23	30
Ventilatore																			
Tipo	tipo	Tangenziale																	
Motore ventilatore	tipo	Inverter																	
Numero	n°	1			1			1			1			1			1		
Portata aria	m^3/h	250	430	460	250	430	460	430	620	690	430	620	690	530	870	1110	530	870	1110
Potenza assorbita	W	9	17	20	9	17	20	13	27	34	13	27	34	17	35	58	17	35	58
Dati sonori ventilconvettori (3)																			
Livello di potenza sonora	dB(A)	38,0	50,0	52,0	38,0	50,0	52,0	41,0	53,0	55,0	41,0	53,0	55,0	44,0	54,0	60,0	44,0	54,0	60,0
Livello di pressione sonora	dB(A)	30,0	42,0	44,0	30,0	42,0	44,0	33,0	45,0	47,0	33,0	45,0	47,0	36,0	46,0	52,0	36,0	46,0	52,0
Diametro raccordi																			
Scambiatore principale	Ø	1/2"			1/2"			1/2"			1/2"			3/4"			3/4"		
Alimentazione																			
Alimentazione		230V~50Hz																	

(1) Aria ambiente 20 °C b.s.; Acqua (in/out) 70 °C/60 °C
(2) Aria ambiente 20 °C b.s.; Acqua (in/out) 45 °C/40 °C; EUROVENT
(3) Aermec determina il valore della potenza sonora sulla base di misure effettuate in accordo con la normativa UNI EN 16583:15, nel rispetto della certificazione Eurovent.

DIMENSIONI

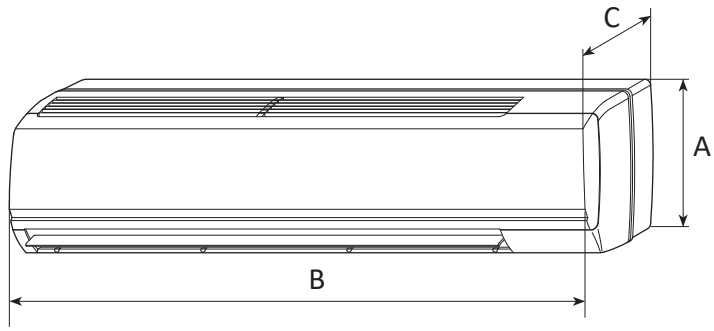

		FCWI23VL	FCWI33VL	FCWI43VL	FCWI53VL	FCWI232V	FCWI233V
Dimensioni e pesi							
A	mm	298	305	360	365	298	298
B	mm	880	990	1170	1450	880	880
C	mm	205	210	220	230	205	205
Peso a vuoto	kg	9	10	19	28	9	9

		FCWI332V	FCWI333V	FCWI432V	FCWI433V	FCWI532V	FCWI533V
Dimensioni e pesi							
A	mm	305	305	360	360	365	365
B	mm	990	990	1170	1170	1450	1450
C	mm	210	210	220	220	230	230
Peso a vuoto	kg	10	10	19	19	28	28

Aermec si riserva la facoltà di apportare in qualsiasi momento tutte le modifiche ritenute necessarie per il miglioramento del prodotto con eventuale modifica dei relativi dati tecnici.

Aermec S.p.A.
Via Roma, 996 - 37040 Bevilacqua (VR) - Italia
Tel. 0442633111 - Telefax 044293577
www.aermec.com

Numero Verde
800-843085

VENTILCASSAFORMA

Dima d'installazione ad incasso nel muro per ventilconvettori

- **Ideale per soluzioni residenziali o uffici**



DESCRIZIONE

Ventilcassaforma nasce per rispondere alle esigenze di razionalizzazione degli spazi secondo i criteri della moderna architettura d'interni. Ventilcassaforma è una dima in lamiera zincata che consente di ricavare direttamente nel muro uno spazio per l'alloggiamento del ventilconvettore.
La dima facilita le opere murarie in fase di costruzione della nicchia dove sarà installato il ventilconvettore. A lavori ultimati, tale ventilconvettore sarà completamente nascosto alla vista.

VERSIONI

CHU-L: Da abbinare ai ventilconvettori della serie Omnia ULI_P.
CHF: Da abbinare ai ventilconvettori della serie FCZ P, FCZI P

CARATTERISTICHE

Ventilcassaforma è costituita da più parti da assemblare:
— Scatola da incasso;
— Pannello di chiusura;
— Cornice esterna con deflettore;
— Zoccoli di copertura, traversi, coperchi.
Tutti gli elementi sono costruiti in lamiera di acciaio zincata e trattata con vernice di fondo a polvere termoindurente a base di resine epossipoliestere di colore grigio con finitura satinata raggrizzata per accettare la pittura murale. La finitura è a cura del cliente con il colore a sua scelta.

Scatola da incasso

Realizzata in lamiera zincata è la scatola che accoglie il ventilconvettore. La scatola viene incassata nel muro in fase di costruzione edile e facilita notevolmente la realizzazione della nicchia destinata al terminale d'impianto.
Nello schienale posteriore sono già presenti i fori per il fissaggio del ventilconvettore e per approntare un impianto elettrico con presa e portafusibile tipo GEWISS.
La scatola è predisposta per accogliere le tubazioni dell'impianto idraulico e dello scarico della condensa grazie alla presenza sulle fiancate e sul fondo di più elementi semitranciati facilmente rimovibili.

Pannello di chiusura

Realizzato in lamiera pretrattata con vernice di fondo. Non presenta alcuna ferritoia. Facilmente rimovibile per eseguire la manutenzione e la pulizia del filtro dell'aria.

Cornice esterna

Il perimetro della scatola da incasso è fornito di una cornice esterna in lamiera pretrattata, permette di coprire la parte perimetrale del muro, nascondendo alla vista eventuali imperfezioni ed evitando che nel tempo si rendano visibili eventuali scrostamenti del bordo dell'intonaco.

Deflettore

Orientabile manualmente, consente di dirigere il flusso d'aria all'interno del locale. Il deflettore è incorporato nella cornice.

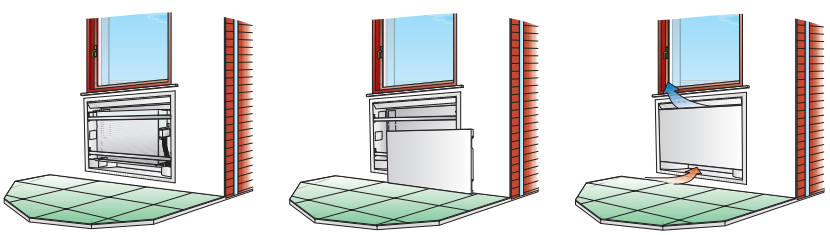

COMPATIBILITÀ ACCESSORI

FCZ-H

Ver	200	300	400	500	600	900	950
HP	CHF22	CHF32	CHF42	CHF42	CHF62	CHF62	CHF62

FCZI-H

Ver	200	250	300	350	400	450	500	550	700	750	900	950
HP	CHF22	CHF22	CHF32	CHF32	CHF42	CHF42	CHF42	CHF42	CHF62	CHF62	CHF62	CHF62

FCZ-P

Ver	100	101	102	150	200	201	202	250	300	301	302	350	400	401	402	450	500	501	502	550
P, PR	CHF17	CHF17	CHF17	CHF17	CHF22	CHF22	CHF22	CHF22	CHF32	CHF32	CHF32	CHF32	CHF42	CHF42	CHF42	CHF42	CHF42	CHF42	CHF42	CHF42
PO, POR	-	-	-	-	CHF22	CHF22	CHF22	CHF22	CHF32	CHF32	CHF32	CHF32	CHF42	CHF42	CHF42	CHF42	CHF42	CHF42	CHF42	CHF42
PPC	CHF17	-	-	CHF17	CHF22	-	-	CHF22	CHF32	-	-	CHF32	CHF42	-	-	CHF42	CHF42	-	-	CHF42

L'accessorio non può essere montato sulle configurazioni indicate con -

Ver	600	601	602	650	700	701	702	750	800	801	802	850	900	901	950	1000	1001
P, PR	CHF62	CHF62	CHF62	CHF62	CHF62	CHF62	CHF62	CHF62	CHF62	CHF62	CHF62	CHF62	CHF62	CHF62	CHF62	CHF62	CHF62
PO, POR	CHF62	CHF62	CHF62	CHF62	CHF62	CHF62	CHF62	CHF62	-	-	-	-	CHF62	CHF62	CHF62	-	-
PPC	CHF62	-	-	CHF62	CHF62	-	-	CHF62	CHF62	-	-	CHF62	CHF62	-	CHF62	CHF62	-

L'accessorio non può essere montato sulle configurazioni indicate con -

FCZI-P

Ver	200	201	202	250	300	301	302	350	400	401	402	450	500	501	502	550	700	701	702	750	900	901	950
P, PR	CHF22	CHF22	CHF22	CHF22	CHF32	CHF32	CHF32	CHF32	CHF42	CHF42	CHF42	CHF42	CHF42	CHF42	CHF42	CHF42	CHF62	CHF62	CHF62	CHF62	CHF62	CHF62	CHF62

UL-P

Ver	11	16	26	36
P	CHU12L	CHU17L	CHU27L	CHU37L

ULI-P

Accessorio	ULI16P	ULI26P	ULI36P
CHU17L	•		
CHU27L		•	
CHU37L			•

DIMENSIONI

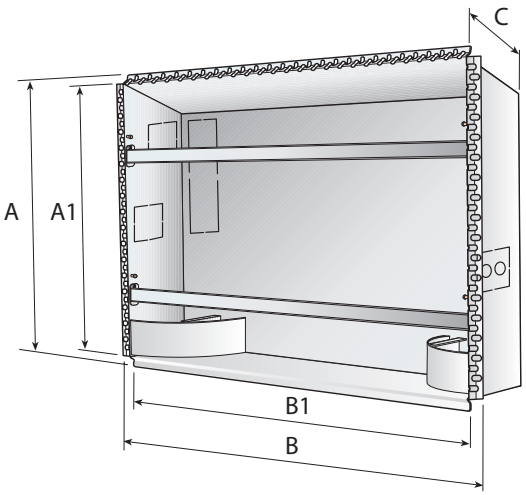

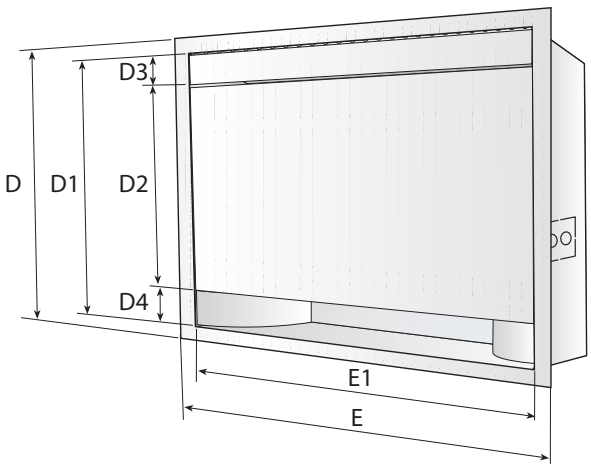

		CHU12L	CHU17L	CHU27L	CHU37L
Dimensioni dime					
A	mm	691	691	691	691
A1	mm	648	648	648	648
B	mm	692	802	1032	1252
B1	mm	644	754	984	1204
C	mm	186	186	186	186
D	mm	724	724	724	724
D1	mm	634	634	634	634
D2	mm	494	494	494	494
D3	mm	70	70	70	70
D4	mm	-	-	-	-
E	mm	713	823	1053	1273
E1	mm	633	743	973	1193

		CHF17	CHF22	CHF32	CHF42	CHF62
Dimensioni dime						
A	mm	728	728	728	728	833
A1	mm	684	684	684	684	789
B	mm	732	842	1073	1293	1414
B1	mm	684	794	1025	1245	1366
C	mm	240	240	240	240	240
D	mm	760	760	760	760	865
D1	mm	680	680	680	680	785
D2	mm	493	493	493	493	598
D3	mm	93	93	93	93	93
D4	mm	94	94	94	94	94
E	mm	753	863	1094	1314	1435
E1	mm	673	783	1014	1234	1355

Aermec si riserva la facoltà di apportare in qualsiasi momento tutte le modifiche ritenute necessarie per il miglioramento del prodotto con eventuale modifica dei relativi dati tecnici.

Aermec S.p.A.
Via Roma, 996 - 37040 Bevilacqua (VR) - Italia
Tel. 0442633111 - Telefax 044293577
www.aermec.com

Numero Verde
800-843085

Pannelli comandi

Gamma dei pannelli comandi per ventilconvettori

- **Ampia gamma di pannelli comando per un controllo semplice e completo di tutte le funzioni del ventilconvettore.**

ACCESSORI

AERCAB: Matassa da 100 metri di cavo schermato (filo 4 poli + schermo) per connessione con seriale RS485 e CAN.

T-TOUCH E T-TOUCH-I



Caratteristiche e dotazioni di serie

— Installazione a bordo del ventilconvettore.
— Sonda aria e acqua fornite a corredo.
— Seriale RS485 per la connessione alla rete VMF (MASTER).
— Connessione con interfaccia utente VMF-E4X.
— Controllo delle 3 velocità dei motori asincroni.
— Uscita 0-10 V e/o PWM per motori brushless.
— Due uscite triac per controllo valvole e/o accessori.
— Ingresso MS (microswitch).
— Ingresso Fault inverter.
— Visualizzazione delle velocità e del set di temperatura.

Compatibilità con i terminali idronici

Termostato	Unità	Serie
T-TOUCH	FCZ	AS - U - UA - DS
T-TOUCH-I	FCZI	AS - U

Compatibilità con impianti a 2 e a 4 tubi

Impianti a 2 tubi	Sonda aria	Sonda acqua
senza accessori	a corredo	a corredo
con valvola a 2 vie		
con valvola a 3 vie		
con Cold Plasma		
con valvola a 2 vie e Cold Plasma		
con valvola a 3 vie e Cold Plasma		
con resistenza		
con valvola a 2 vie e resistenza		
con valvola a 3 vie e resistenza		
solo freddo con resistenza per il caldo		
solo freddo con resistenza per il caldo e valvola a 3 vie		
Impianti a 4 tubi		
con valvola a 2 vie	a corredo	a corredo
con valvola a 3 vie		

AER503IR



Caratteristiche e dotazioni di serie

— Installazione ad incasso (scatola modulo 503-502 o scatole da cartongesso).
— Gestione ventilconvettori con motore asincroni e brushless.
— Cambio stagione automatico / manuale.
— Controllo fino a n° 2 valvole On/Off.
— Controllo di una valvola modulante 0-10.
— Controllo della temperatura e della ventilazione.
— Sonda aria interna.
— Compatibile con VMF-IR.
— Dimensioni d'ingombro (mm): H=86 - L=125 - P=46.

Compatibilità con i terminali idronici

Compatibile con tutti i fancoil ON/OFF ed i fancoil INVERTER, sprovvisti di comandi a bordo dell'unità.

Compatibilità con impianti a 2 e a 4 tubi

Impianti a 2 tubi	Sonda aria	Sonda acqua
senza accessori		
con valvola a 2 vie		
con valvola a 3 vie		
con Cold Plasma		
con valvola a 2 vie e Cold Plasma		
con valvola a 3 vie e Cold Plasma		
con resistenza		
con valvola a 2 vie e resistenza	SA5	SW5
con valvola a 3 vie e resistenza		
solo freddo con resistenza per il caldo		
solo freddo con resistenza per il caldo e valvola a 3 vie		
con valvola a 2 vie e radiante (a caldo)		
solo radiante (a caldo)		
Impianti a 4 tubi		
con valvola a 2 vie	SA5	SW5
con valvola a 3 vie		

TX



Caratteristiche e dotazioni di serie

— Installazione a parete.
— Gestione di ventilconvettori con motore asincroni e brushless.
— Cambio stagione automatico / manuale.
— Controllo fino a n° 2 valvole On/Off.
— Controllo della temperatura e della ventilazione (3 velocità).
— Sonda aria interna
— Gestione delle alette e del contatto esterno.
— Dimensioni d'ingombro (mm): H=148 - L=70 - P=27.5.

Compatibilità con i terminali idronici

Compatibile con tutti i fancoil ON/OFF ed i fancoil INVERTER, sprovvisti di comandi a bordo dell'unità.

Compatibilità con impianti a 2 e a 4 tubi

Impianti a 2 tubi	Sonda aria	Sonda acqua
senza accessori		
con valvola a 2 vie		
con valvola a 3 vie		
con Cold Plasma		
con valvola a 2 vie e Cold Plasma		
con valvola a 3 vie e Cold Plasma		
con resistenza		
con valvola a 2 vie e resistenza	SA5	SW3/ SW5
con valvola a 3 vie e resistenza		
solo freddo con resistenza per il caldo		
solo freddo con resistenza per il caldo e valvola a 3 vie		
con valvola a 2 vie e radiante (a caldo)		
solo radiante (a caldo)		
con doppia mandata (Dualjet)		
Impianti a 4 tubi		
con valvola a 2 vie	SA5	SW3/ SW5
con valvola a 3 vie		

PXAI



Caratteristiche e dotazioni di serie

— Installazione a bordo del fancoil.
— Cambio stagione automatico / manuale.
— Controllo fino a n° 2 valvole On/Off.
— Controllo della temperatura e della ventilazione (3 velocità).
— Sonda acqua (2.5 m) e sonda aria (2.3 m) interne.
— Gestione delle alette e del contatto esterno.
— Dimensioni d'ingombro (mm): H=148 - L=70 - P=27.5.

Compatibilità con i terminali idronici

Compatibile con tutti i fancoil FCZ-P, FCZI-P.

Compatibilità con impianti a 2 e a 4 tubi

Impianti a 2 tubi	Sonda aria	Sonda acqua
senza accessori		
con valvola a 2 vie		
con valvola a 3 vie		
con Cold Plasma		
con valvola a 2 vie e Cold Plasma		
con valvola a 3 vie e Cold Plasma		
con resistenza	a corredo	a corredo
con valvola a 2 vie e resistenza		
con valvola a 3 vie e resistenza		
solo freddo con resistenza per il caldo		
solo freddo con resistenza per il caldo e valvola a 3 vie		
Impianti a 4 tubi		
con valvola a 2 vie	a corredo	a corredo
con valvola a 3 vie		

TXB/TXBI - TXBIS



TXB-TXBI



TXBIS

Caratteristiche e dotazioni di serie

— Installazione a bordo del ventilconvettore.
— Cambio stagione automatico / manuale.
— Controllo fino a n° 2 valvole On/Off.
— Controllo della temperatura e della ventilazione (3 velocità).
— Sonda aria interna.
— Sonda acqua fornita a corredo per il controllo di minima o massima, a seconda dell'impianto, con possibilità di prevedere una sonda aria esterna (SA5).

Compatibilità con i terminali idronici

TXB
Compatibile con tutti i fancoil della serie FCZ.
TXBI
Compatibile con tutti i fancoil della serie FCZI.
TXBIS
Compatibile con tutti i fancoil della serie ULSI_B e ULSI_BR.

■ *Per le unità ULSI_BR aggiungere l'accessorio obbligatorio EC-TXBI.*

Compatibilità con impianti a 2 e a 4 tubi

Impianti a 2 tubi	Sonda aria	Sonda acqua
senza accessori	a corredo	a corredo
con valvola a 2 vie		
con valvola a 3 vie		
con Cold Plasma		
con valvola a 2 vie e Cold Plasma		
con valvola a 3 vie e Cold Plasma		
con resistenza		
con valvola a 2 vie e resistenza		
con valvola a 3 vie e resistenza		
solo freddo con resistenza per il caldo		
solo freddo con resistenza per il caldo e valvola a 3 vie		
con valvola a 2 vie e radiante (a caldo)		
solo radiante (a caldo)		
con doppia mandata (Dualjet)		
Impianti a 4 tubi		
con valvola a 2 vie	a corredo	a corredo
con valvola a 3 vie		

WMT16 - 16V



Caratteristiche e dotazioni di serie

— Installazione a parete.
— Cambio stagione manuale.
— Controllo della temperatura e della ventilazione (3 velocità).
— Ventilazione termostatata WMT16 - Continua WMT16CV
— Sonda aria interna.
— Dimensioni d'ingombro (mm): H=130 - L=85 - P=40.

Compatibilità con i terminali idronici

Compatibile con tutti i fancoil ON/OFF sprovvisti di comandi a bordo dell'unità.

Compatibilità con impianti a 2 tubi

Impianti a 2 tubi	Sonda aria	Sonda acqua
senza accessori	interna	-
con valvola a 2 vie		
Impianti a 4 tubi		
con valvola a 2 vie	interna	-

WMT10



Caratteristiche e dotazioni di serie

— Installazione a parete.
— Cambio stagione manuale.
— Controllo fino a n° 2 valvole On/Off.
— Controllo della temperatura e della ventilazione (3 velocità).
— Sonda aria interna.
— Dimensioni d'ingombro (mm): H=75 - L=127 - P=25.

Compatibilità con i terminali idronici

Compatibile con tutti i fancoil ON/OFF sprovvisti di comandi a bordo dell'unità.

Compatibilità con impianti a 2 e a 4 tubi

Impianti a 2 tubi	Sonda aria	Sonda acqua
senza accessori	interna	-
con valvola a 2 vie		
con resistenza		
con valvola a 2 vie e resistenza		
solo freddo con resistenza per il caldo		
Impianti a 4 tubi		
con valvola a 2 vie	interna	-

FMT10



Caratteristiche e dotazioni di serie

— Installazione a parete.
— Cambio stagione automatico / manuale.
— Controllo fino a n° 2 valvole On/Off o, in alternativa, controllo di n°1 valvola e n°1 resistenza.
— Controllo della temperatura e della ventilazione (3 velocità).
— Sonda aria (a corredo) da installare in aspirazione del ventilconvettore.
— Dimensioni d'ingombro (mm): H=80 - L=118 - P=40.

Compatibilità con i terminali idronici

Compatibile con tutti i fancoil ON/OFF sprovvisti di comandi a bordo dell'unità.

Compatibilità con impianti a 2 e a 4 tubi

Impianti a 2 tubi	Sonda aria	Sonda acqua
senza accessori	a corredo	-
con valvola a 2 vie		
con resistenza		
con valvola a 2 vie e resistenza		
solo freddo con resistenza per il caldo		
Impianti a 4 tubi		
con valvola a 2 vie	a corredo	-

DSKT/DSKTI - DSKTS



DSKT-DSKTI



DSKTS

Caratteristiche e dotazioni di serie

— Installazione a bordo del ventilconvettore.
— Sonda aria e acqua fornite a corredo.
— Seriale RS485 per la connessione alla rete VMF (MASTER).
— Controllo delle 3 velocità dei motori asincroni.
— Uscita 0-10 V e/o PWM per motori brushless.
— Ingresso MS (microswitch).
— Ingresso Fault inverter.
— Visualizzazione delle velocità e del set di temperatura.
— Gestione del dispositivo di depurazione dell'aria.

Compatibilità con i terminali idronici

DSKT
Compatibile con tutti i fancoil della serie FCZ-AS.
DSKTI
Compatibile con tutti i fancoil della serie FCZI-AS.
DSKTS
Compatibile con tutti i fancoil della serie ULSI_B e ULSI_BR.

■ *Per le unità ULSI_BR aggiungere l'accessorio obbligatorio EC-DSKT.*

Compatibilità con impianti a 2 e a 4 tubi

Impianti a 2 tubi	Sonda aria	Sonda acqua
senza accessori	a corredo	a corredo
con valvola a 2 vie		
con valvola a 3 vie		
con Cold Plasma		
con valvola a 2 vie e Cold Plasma		
con valvola a 3 vie e Cold Plasma		
con resistenza		
con valvola a 2 vie e resistenza		
con valvola a 3 vie e resistenza		
solo freddo con resistenza per il caldo		
solo freddo con resistenza per il caldo e valvola a 3 vie		
Impianti a 4 tubi		
con valvola a 2 vie	a corredo	a corredo
con valvola a 3 vie		

Aermec si riserva la facoltà di apportare in qualsiasi momento tutte le modifiche ritenute necessarie per il miglioramento del prodotto con eventuale modifica dei relativi dati tecnici.

Aermec S.p.A.
Via Roma, 996 - 37040 Bevilacqua (VR) - Italia
Tel. 0442633111 - Telefax 044293577
www.aermec.com

Numero Verde
800-843085

VMF

Sistemi Variable Multi Flow

- **Componenti per la gestione d'impianti**
- **Condizionamento**
- **Riscaldamento**
- **Acqua calda sanitaria (A.C.S.)**

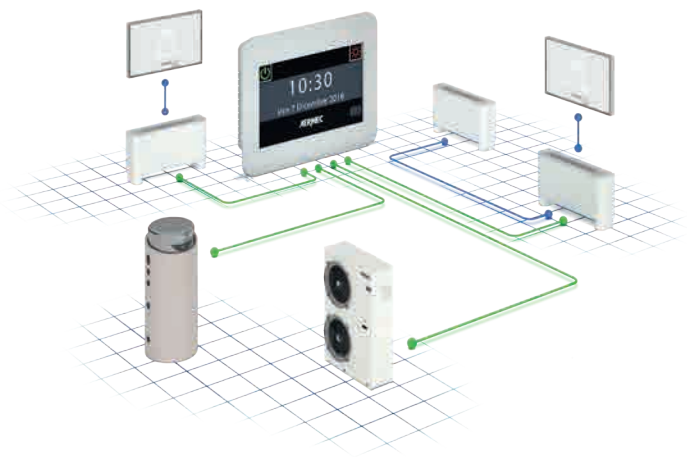

DESCRIZIONE

Sistema di gestione e controllo di impianti idronici per il condizionamento, il riscaldamento e la produzione di acqua calda sanitaria.
Il sistema VMF consente il controllo completo di ogni singolo componente di un impianto idronico sia localmente che in maniera centralizzata e, sfruttando la comunicazione tra i vari componenti dell'impianto stesso, ne gestisce le performance non trascurando in alcun istante il soddisfacimento della richiesta di comfort dell'utente finale, ma raggiungendo ciò nella maniera più efficiente possibile con conseguente risparmio energetico.
Sommando i vantaggi di un controllo così innovativo alla flessibilità di un impianto idronico, si ottiene una più efficace ed efficiente alternativa agli impianti a volume di refrigerante variabile (VRF).
Il sistema VMF può gestire diverse zone, ognuna delle quali possiede una delle seguenti tipologie di terminali:
— Fancoil;
— Solo radiante (solo riscaldamento);
— Fancoil + Radiante;
— Zona MZC;
— Zona MZC + radiante.

CARATTERISTICHE

Il sistema VMF è estremamente flessibile al punto di consentire vari gradini di controllo e gestione, espandibili anche in momenti diversi:

1. Controllo di una singola zona;
2. Controllo di una zona Master/Slave (un fancoil MASTER e massimo 5 fancoil SLAVE);
3. Controllo di rete composta da più zone indipendenti (un fancoil MASTER e massimo 5 fancoil SLAVE per ogni zona, oppure un altra delle tipologie di terminali previsti);
4. Controllo di più zone, più la gestione delle pompe di calore (se compatibili con il sistema VMF);
5. Controllo di più zone, delle pompe di calore e gestione dell'impianto acqua calda sanitaria;
6. Controllo di più zone, pompe di calore, produzione acqua sanitaria e circolatori aggiuntivi (fino ad un massimo di 12 utilizzando 3 moduli aggiuntivi VMF-CRP);
7. Controllo di più zone, pompe di calore, produzione acqua sanitaria, circolatori aggiuntivi e gestione di recuperatori di calore, massimo 3, (con la possibilità di gestire massimo 3 sonde VMF-VOC) e/o di una caldaia;

PANNELLI DI CONTROLLO

Il sistema VMF può pilotare e gestire, in base al pannello utilizzato, un diverso numero di zone:
— **VMF-E6/VMF-E5**: massimo 64 zone (quindi un massimo di 64 fancoil MASTER, ognuno dei quali piloterà 5 SLAVE, per un totale di 384 Fancoil);
— **VMF-RCC**: massimo 10 zone (quindi un massimo di 10 Fancoil Master, ognuno dei quali piloterà 5 Slave, per un totale di 50 Fancoil).
Oltre al controllo centralizzato fornito dal pannello VMF-E6/VMF-E5/VMF-RCC, i terminali d'impianto MASTER devono essere forniti di un interfaccia comando locale; tale interfaccia può essere montata a bordo del terminale stesso oppure essere affidata ad un pannello a muro.
Tramite il pannello VMF-E6/VMF-E5/VMF-RCC è possibile controllare diverse funzioni:
— Identificare le diverse zone impostando per ognuna un nome che la caratterizza;
— Controllare ed impostare la funzione ON-OFF ed il set di temperatura di ogni zona;
— Impostare e gestire il set di temperatura della pompa di calore;
— Programmazione delle fasce orarie.
Installazione semplice della rete di fancoil grazie alla funzione di AUTORILEVAMENTO dei fancoil MASTER.

COMPONENTI DEL SISTEMA

AerSuite

L'applicazione AerSuite consente il controllo da remoto dell''interfaccia utente DI24, con termostati VMF-E19/VMF-E19I, attraverso Smart Device con sistema operativo iOS e Android.
Si tratta di un'applicazione per Smartphone e Tablet con la quale l'utente sarà in grado di accedere e gestire da remoto il funzionamento del proprio impianto. Per maggiori informazioni sull'uso dell'applicazione e delle funzioni disponibili fare riferimento alla rispettiva documentazione presente nel sito.



Interfacce comando

DI24: Interfaccia da incasso (scatola 503) con display touch screen da 2,4" da abbinare agli accessori VMF-E19, VMF-E19I. Permette di regolare e monitorare la temperatura all'interno degli ambienti in modo preciso e puntuale; oltre ad accedere ed interagire con le informazioni di funzionamento del proprio impianto, parametri e allarmi, permette di impostare delle fasce orarie. Grazie alla connessione Wi-Fi di cui è dotato, DI24 in abbinamento con la APP AerSuite (disponibile per Android e iOS) può essere comandato anche da remoto. Tutta la programmazione e gran parte delle funzioni vengono effettuate in maniera semplice e intuitiva utilizzando l'APP. Per permettere di personalizzare l'interfaccia in modo che sia perfettamente integrata con lo stile di ogni casa, DI24 è compatibile con le placche delle maggiori marche disponibili in commercio, per saperne di più vi rimandiamo alla nostra documentazione; è comunque disponibile a catalogo come accessorio separato una placca con il suo supporto di colore grigio grafite DI24CP.
VMF-E2D: Interfaccia utente a bordo macchina, da abbinare all'accessorio VMF-E19, dedicata alle serie DUALJET. È dotato di 2 selettori, uno per la temperatura e l'altro per il controllo delle velocità.
VMF-E2H: Interfaccia utente a bordo macchina, da abbinare all'accessorio VMF-E19, dedicata alle serie HL. È dotato di 2 selettori, uno per la temperatura e l'altro per il controllo delle velocità.
VMF-E2S: Interfaccia utente a bordo del fan coil con due selettori uno per la temperatura e l'altro per il controllo delle velocità. Per il funzionamento è necessario installare uno tra gli accessori VMF-E19, VMF-E19I.
VMF-E2Z: Interfaccia utente a bordo del fan coil con due selettori uno per la temperatura e l'altro per il controllo delle velocità; da abbinare agli accessori VMF-E19 e VMF-E19I.
VMF-E3: Interfaccia utente a parete, da abbinare agli accessori VMF-E19, VMF-E19I, alle griglie GLF_N/M e GLL_N ed è controllabile tramite comando VMF-IR.
VMF-E4DX: Interfaccia utente a parete, da abbinare agli accessori VMF-E19, VMF-E19I, VMF-E24 ed VMF-E24I. Design innovativo, estremamente sottile e di costo contenuto, permette il controllo delle funzionalità tramite tastiera touch capacitiva, con visualizzazione su display LCD. Si può scegliere di regolare la temperatura in ambiente con la sonda a bordo pannello (di serie), o con la sonda del termostato VMF-E19/E19I oppure tramite la lettura mediata. Consente anche l'attivazione dell'accessorio depuratore d'aria (Cold Plasma / Lampada UV) e della resistenza elettrica. Frontale di colore grigio chiaro PANTONE 425C (METAL).
VMF-E4X: Interfaccia utente a parete, da abbinare agli accessori VMF-E19, VMF-E19I, VMF-E24 ed VMF-E24I. Design innovativo, estremamente sottile e di costo contenuto, permette il controllo delle funzionalità tramite tastiera touch capacitiva, con visualizzazione su display LCD. Si può scegliere di regolare la temperatura in ambiente con la sonda a bordo pannello (di serie), o con la sonda del termostato VMF-E19/E19I oppure tramite la lettura mediata. Consente anche l'attivazione dell'accessorio depuratore d'aria (Cold Plasma / Lampada UV) e della resistenza elettrica. Frontale di colore grigio chiaro PANTONE COOL GRAY 1C.
VMF-E5: Pannello da incasso, con display LCD grafico retroilluminato e tastiera capacitiva, consente il comando/controllo centralizzato di un impianto idronico completo costituito da Ventilconvettori: fino a 64 zone di ventilconvettori costituite da 1 master + massimo 5 slave; chiller/Pompa di calore (accessorio obbligatorio interfaccia RS 485), circolatori: massimo 12 circolatori di zona configurabili; caldaia: gestione del consenso caldaia per la produzione di acqua calda; recuperatori di calore: massimo 3 consensi per recuperatori programmabili secondo fasce orarie e/o tramite la rilevazione della qualità dell'aria ottenuta con l'accessorio VMF-VOC, modulo acqua sanitaria: gestione completa della produzione di acqua calda sanitaria attraverso il controllo di: valvola deviatrice/circolatore, resistenza integrativa, sonda temperatura accumulo, ciclo antilegionella. Il pannello è disponibile sia di colore bianco (VMF-E5B) e sia di colore nero (VMF-E5N).
VMF-E6: Pannello da incasso di colore bianco, con display touchscreen a colori da 4,3 pollici, consente il comando/controllo centralizzato di un impianto idronico/aeraulico completo costituito da: ventilconvettori (fino a 64 zone di ventilconvettori costituite da 1 master + massimo 5 slave), pompe di calore (fino a 4), accessori MZC (fino a 5), gestione pannelli radianti (utilizzando un adeguato numero di accessori VMF-REB, fino a 64 pannelli radianti associate alle zone fancoil e fino a 32 pannelli radianti associati alle zone servite da MZC), gestione completa della produzione acqua calda sanitaria, controllo della resistenza RAS e/o della caldaia, gestione di I/O digitali, controllo recuperatori e sonde VOC (fino a 4).
VMF-IR: Interfaccia utente compatibile con il termostato AER503IR, VMF-E3 e con tutte le griglie dei cassette dotate del ricevitore ad infrarossi compatibili con il sistema VMF.
VMF-RCC: Pannello da incasso che consente il comando/controllo centralizzato di un impianto idronico completo costituito da: ventilconvettori (fino a 10 zone di ventilconvettori costituite da 1 Master e 5 Slave), chiller/pompa di calore (se si desidera gestire fino a 4 unità esterne è necessario prevedere l'accessorio MULTICONTROL), accessori MZC (fino a 3), gestione pannelli radianti utilizzando l'accessorio VMF-REB 1/VMF-REB 2/VMF-REB 3 (fino a 28 zone totali), gestione completa della produzione acqua calda sanitaria, controllo della resistenza RAS e/o della caldaia, gestione di I/O digitali, controllo recuperatori e sonde VOC (fino a 3).
VMF-VOC: Accessorio per la rilevazione della qualità dell'aria.
VMHI: Il pannello VMHI può essere utilizzato come interfaccia utente dei termostati VMF-E19/E19I, delle griglie GLFxN/M o GLLxN oppure come interfaccia del sistema MZC. Ciò che determina che tipo di funzione deve espletare l'interfaccia utente è determinato dalla corretta parametrizzazione dello stesso e dal rispetto delle connessioni elettriche tra interfaccia e termostato o interfaccia e plenum.

Termostati

VMF-E19: Termostato, da fissare sulla fiancata del ventilconvettore, dotato di serie di sonda aria e di sonda acqua, gestisce impianti 2 tubi, 4 tubi, 2 tubi + Cold Plasma, 2 tubi + Lampade UV, 2 tubi + Resistenza elettrica. Equipaggiato di contatto esterno da utilizzare come ON-OFF remoto in bassa tensione. Tramite comunicazione, seriale in 2 fili consente la realizzazione di una sola zona di ventilconvettori (1 master + massimo 5 slave). Rispetto al modello precedente, grazie ad una diversa configurazione dei dip switch, permette di implementare nuove funzionalità: 1. Negli impianti due tubi più resistenza elettrica, quest'ultima può essere attivata in completa sostituzione, permettendo di riscaldare l'ambiente esclusivamente con tale accessorio. 2. Le funzionalità Dualjet sono presenti nel software standard ed impostabili tramite dip. 3.Contatto economy/sensore presenza. 4. Sonda acqua ausiliaria per controllo di massima in impianti a 4 tubi (con accessorio VMF-SW1). 5. Seriale RS485, protocollo ModBus RTU, per controllo centralizzato. 6. Possibilità di inserimento di schede di espansione per sviluppi futuri. L'accessorio VMF-E19 va pertanto utilizzato nei master in presenza di più zone, o per comunicazione con il refrigeratore/pompa di calore. 7. Compatibilità con l'accessorio VMF-IO. Compatibilità con espansione VMF-LON. Il termostato è protetto da fusibile.
VMF-E19I: Termostato per unità inverter, da fissare sulla fiancata del ventilconvettore, dotato di serie di sonda aria e di sonda acqua, gestisce impianti 2 tubi, 4 tubi, 2 tubi + Cold Plasma, 2 tubi + Lampade UV, 2 tubi + Resistenza elettrica. Equipaggiato di contatto esterno da utilizzare come ON-OFF remoto in bassa tensione. Tramite comunicazione, seriale in 2 fili consente la realizzazione di una sola zona di ventilconvettori (1 master + massimo 5 slave). Rispetto al modello precedente, grazie ad una diversa configurazione dei dip switch, permette di implementare nuove funzionalità: 1. Negli impianti due tubi più resistenza elettrica, quest'ultima può essere attivata in completa sostituzione, permettendo di riscaldare l'ambiente esclusivamente con tale accessorio. 2. Le funzionalità Dualjet sono presenti nel software standard ed impostabili tramite dip. 3.Contatto economy/sensore presenza. 4. Sonda acqua ausiliaria per controllo di massima in impianti a 4 tubi (con accessorio VMF-SW1). 5. Seriale RS485, protocollo ModBus RTU, per controllo centralizzato. 6. Possibilità di inserimento di schede di espansione per sviluppi futuri. L'accessorio VMF-E19 va pertanto utilizzato nei master in presenza di più zone, o per comunicazione con il refrigeratore/pompa di calore. 7. Compatibilità con l'accessorio VMF-IO. Compatibilità con espansione VMF-LON. Il termostato è protetto da fusibile.
VMF-E19Y: Termostato, da fissare sulla fiancata del ventilconvettore, dotato di serie di sonda aria e di sonda acqua, gestisce impianti 2 tubi, 4 tubi, 2 tubi + Cold Plasma, 2 tubi + Lampade UV, 2 tubi + Resistenza elettrica. Equipaggiato

di contatto esterno da utilizzare come ON-OFF remoto in bassa tensione. Tramite comunicazione, seriale in 2 fili consente la realizzazione di una sola zona di ventilconvettori (1 master + massimo 5 slave). Rispetto al modello precedente, grazie ad una diversa configurazione dei dip switch, permette di implementare nuove funzionalità: 1. Negli impianti due tubi più resistenza elettrica, quest'ultima può essere attivata in completa sostituzione, permettendo di riscaldare l'ambiente esclusivamente con tale accessorio. 2. Contatto economy/sensore presenza. 3. Sonda acqua ausiliaria per controllo di massima in impianti a 4 tubi (con accessorio VMF-SW1). 4. Seriale RS485, protocollo ModBus RTU, per controllo centralizzato. 5. Possibilità di inserimento di schede di espansione per sviluppi futuri. L'accessorio VMF-E19Y va pertanto utilizzato nei master in presenza di più zone, o per comunicazione con il refrigeratore/pompa di calore. 6. Compatibilità con l'accessorio VMF-IO. Compatibilità con espansione VMF-LON. Il termostato è protetto da fusibile.

VMF-FMD: Il pannello VMF-FMD è un termostato da incasso che, utilizzato in modalità stand alone o all'interno di un sistema centralizzato da supervisione (BMS), può gestire le esigenze impiantistiche in cui si vuole controllare un attuatore (valvola di un termo arredo, testina impianto radiante, valvola di zona, circolatore di zona) in funzione della temperatura ambiente.

VMF-IO: Consente di gestire l'unità esclusivamente da pannello comandi centralizzato VMF senza pannello comandi di zona.

VMF-LON: Espansione che permette di interfacciare il termostato con sistemi BMS che utilizzano il protocollo LON.

VMF-YCC: Gruppo di completamento elettrico on/off dell'accessorio VMF-E19Y, obbligatorio per l'unità con le opzioni P e X.

VMF-YCCH: Gruppo di completamento elettrico on/off dell'accessorio VMF-E19Y, obbligatorio per l'unità con l'opzione H.

VMF-YCCK: Gruppo di completamento elettrico on/off dell'accessorio VMF-E19Y, obbligatorio per le unità FCY con accessorio GKY.

VMF-YICC: Gruppo di completamento elettrico inverter dell'accessorio VMF-E19Y, obbligatorio per l'unità con le opzioni P e X.

VMF-YICCH: Gruppo di completamento elettrico inverter dell'accessorio VMF-E19Y, obbligatorio per l'unità con l'opzione H.

VMF-YICCK: Gruppo di completamento elettrico inverter dell'accessorio VMF-E19Y, obbligatorio per le unità FCYI con accessorio GKY.

Griglie di aspirazione e mandata accessorio obbligatorio

GLF10M: Griglia di ripresa e mandata aria in materiale plastico colore RAL 9010, di dimensione 600x600 mm, perfettamente adattabile ai controsoffitti standard e senza parti in sovrapposizione. È dotata di un ricevitore ad infrarossi con tasto di funzionamento d'emergenza, di una scheda termostato che richiede obbligatoriamente l'installazione anche del pannello VMF-E4 o del telecomando VMF-IR. L'aspirazione avviene nella parte centrale dove alloggia anche il filtro dell'aria facilmente estraibile, la mandata attraverso le fessure perimetrali motorizzate. (dimensione 840x840 mm non disponibile).

GLF10N: Griglia di ripresa e mandata aria in materiale plastico colore RAL 9010, di dimensione 600x600 mm, perfettamente adattabile ai controsoffitti standard e senza parti in sovrapposizione. È dotata di scheda termostato che richiede obbligatoriamente l'installazione anche del pannello VMF-E4 o del telecomando VMF-IR. L'aspirazione avviene nella parte centrale dove alloggia anche il filtro dell'aria facilmente estraibile, la mandata attraverso le fessure perimetrali orientabili manualmente. (dimensione 840x840 mm non disponibile).

GLFI10M: Griglia di ripresa e mandata aria in materiale plastico colore RAL 9010, di dimensione 600x600 mm, perfettamente adattabile ai controsoffitti standard e senza parti in sovrapposizione. È dotata di un ricevitore ad infrarossi con tasto di funzionamento d'emergenza, di una scheda termostato che richiede obbligatoriamente l'installazione anche del pannello VMF-E4 o del telecomando VMF-IR. L'aspirazione avviene nella parte centrale dove alloggia anche il filtro dell'aria facilmente estraibile, la mandata attraverso le fessure perimetrali motorizzate. (dimensione 840x840 mm non disponibile).

GLFI10N: Griglia di ripresa e mandata aria in materiale plastico colore RAL 9010, di dimensione 600x600 mm, perfettamente adattabile ai controsoffitti standard e senza parti in sovrapposizione. È dotata di scheda termostato che richiede obbligatoriamente l'installazione anche del pannello VMF-E4 o del telecomando VMF-IR. L'aspirazione avviene nella parte centrale dove alloggia anche il filtro dell'aria facilmente estraibile, la mandata attraverso le fessure perimetrali orientabili manualmente. (dimensione 840x840 mm non disponibile).

GLL10N: Griglia di ripresa e mandata aria in materiale plastico colore RAL 9010, di dimensione 600x600 mm, perfettamente adattabile ai controsoffitti standard con parti in sovrapposizione. È dotata di scheda termostato che richiede obbligatoriamente l'installazione anche del pannello VMF-E4X o del telecomando VMF-IR. L'aspirazione avviene nella parte centrale dove alloggia anche il filtro dell'aria facilmente estraibile, la mandata attraverso le fessure perimetrali orientabili manualmente.

GLL20N: Griglia di ripresa e mandata aria in materiale plastico colore RAL 9010, di dimensione 840x840 mm, perfettamente adattabile ai controsoffitti standard con parti in sovrapposizione. È dotata di scheda termostato che richiede obbligatoriamente l'installazione anche del pannello VMF-E4X o del telecomando VMF-IR. L'aspirazione avviene nella parte centrale dove alloggia anche il filtro dell'aria facilmente estraibile, la mandata attraverso le fessure perimetrali orientabili manualmente.

GLLI100N: Griglia di ripresa e mandata aria in materiale plastico colore RAL 9010, di dimensione 600x600 mm, perfettamente adattabile ai controsoffitti standard con parti in sovrapposizione. È dotata di scheda termostato che richiede obbligatoriamente l'installazione anche del pannello VMF-E4X, ed è predisposta all'abbinamento con la resistenza RXLE. L'aspirazione avviene nella parte centrale dove alloggia anche il filtro dell'aria facilmente estraibile, la mandata attraverso le fessure perimetrali orientabili manualmente..

GLLI20N: Griglia di ripresa e mandata aria in materiale plastico colore RAL 9010, di dimensione 840x840 mm, perfettamente adattabile ai controsoffitti standard con parti in sovrapposizione. È dotata di scheda termostato che richiede obbligatoriamente l'installazione anche del pannello VMF-E4X o del telecomando VMF-IR. L'aspirazione avviene nella parte centrale dove alloggia anche il filtro dell'aria facilmente estraibile, la mandata attraverso le fessure perimetrali orientabili manualmente.

Sonde

VMF-SW: Sonda acqua (L = 2.5m) da utilizzare eventualmente in sostituzione di quella di serie fornita con i termostati VMF-E19 e VMF-E19I, per l'installazione della stessa a monte della valvola.

VMF-SW1: Sonda acqua (L = 2.5m) aggiuntiva da utilizzare eventualmente per impianti a 4 tubi con i termostati VMF-E19 e VMF-E19I per il controllo di massima nel rango freddo

Moduli

AERCAB: Matassa da 100 metri di cavo schermato (filo 4 poli + schermo) per connessione con seriale RS485 e CAN.

VMF-CRP: Modulo accessorio per il controllo di caldaie, recuperatori e pompe (se associato ai pannelli VMF-E5/RCC); se associato al pannello VMF-E6 i moduli VMF-CRP potranno gestire recuperatori, RAS, caldaia, gestione sanitario, controllo I/O, pompe.

IC-2P: Connettore per utilizzo comunicazione via ModBus o VMF-485LINK. Accessorio obbligatorio se abbinato al VMF-485LINK, o per sistemi di supervisione di terze parti.

VMF-485LINK: Espansione per interfacciare l'unità con il protocollo di comunicazione VMF, rendendo possibile la gestione dai supervisori VMF-E5 o VMF-E6.

VMF-REB: Solo per VMF-E6, gestisce le testine dei pannelli radianti (ogni modulo potrà gestirne fino a 8), una pompa e fino a 3 termostati tramite ingresso digitale.

VMF-REB 1: Disponibile solo per VMF-RCC, gestisce le testine di 10 pannelli radianti associati ai fancoil e fino a 10 termostati tramite ingresso digitale

VMF-REB 2: Disponibile solo per VMF-RCC, gestisce le testine di 10 pannelli radianti associati ad MZC e fino a 10 termostati tramite ingresso digitale

VMF-REB 3: Disponibile solo per VMF-RCC, gestisce le testine di 8 pannelli radianti associati ad MZC e fino a 10 termostati tramite ingresso digitale

VMF-SIT3: Schede di interfaccia che consentono di collegare i termostati ad un ventilconvettore con motore di potenza elevata (per la selezione consultare tutta la documentazione del termostato e del ventilconvettore); se si usa un termostato VMF-E19 questo accessorio sarà sostituito dalle normali SIT3.

VMF-SIT3V: Scheda interfaccia relè. Accessorio obbligatorio sulle unità in cui l'assorbimento del motore supera i 0,7A. La scheda interfaccia relè è dotata di un fusibile da 2A per la protezione del ventilconvettore. Nel caso in cui il ventilconvettore assorba più di 2A e fino a 4A, bisognerà sostituire il fusibile al suo interno con quello da 4A fornito a corredo.

Quadri elettrici per ACS (Gestione acqua calda sanitaria per accumuli di altri fornitori, non disponibili per VMF-E6)

VMF-ACS3KM: Quadro elettrico per il comando / controllo completo di un accumulo acqua sanitaria (comando valvola 3 vie, comando resistenza integrativa da 3kW monofase, antilegionella e sonda di temperatura)

VMF-ACS3KTN: Quadro elettrico per il comando / controllo completo di un accumulo acqua sanitaria (comando valvola 3 vie , comando resistenza integrativa da 3kW trifase, antilegionella e sonda di temperatura).

VMF-ACS6KTN: Quadro elettrico per il comando / controllo completo di un accumulo acqua sanitaria (comando valvola 3 vie , comando resistenza integrativa da 6kW trifase, antilegionella e sonda di temperatura).

VMF-ACS8KTN: Quadro elettrico per il comando / controllo completo di un accumulo acqua sanitaria (comando valvola 3 vie , comando resistenza integrativa da 8kW trifase, antilegionella e sonda di temperatura).

Termoaccumulo con gestione integrata acqua calda sanitaria (non è necessario abbinare l'accessorio VMF-ACS)

SAF: Termoaccumulo per la produzione istantanea di acqua calda sanitaria. Per maggiori informazioni sull'accessorio SAF fare riferimento alla documentazione dedicata.

Sistemi di controllo

AERCONNECT: Web server che permette la supervisione del sistema VMF-E6 in locale e da remoto (configurando opportunamente il servizio DNS fornito con l'acquisto dell'accessorio) tramite pagine web; consente l'accesso simultaneo fino a 8 utenti

VMF-485EXP: Questo accesorio, appositamente montato nel pannello VMF-E5/RCC, permette di aggiungere una porta di comunicazione seriale RS485 verso supervisione esterna (BMS, Aerweb o sistemi di supervisione Aermec). Non disponibili per VMF-E6.

VMF-MONITORING: Software per PC che permette di monitorare e controllare il funzionamento di uno o più impianti dotati del controllo VMF. Il pannello VMF-E5/RCC, attraverso la scheda espansione VMF-485EXP, rende disponibile la porta di comunicazione seriale RS485 utilizzata dall'applicativo VMF-MONITORING per il controllo del sistema idronico. Il numero massimo di impianti controllabili, ognuno dotati di VMF-E5 e dell'espansione VMF-485EXP è di 10 (non disponibili per VMF-E6).

AERLINK: Aerlink è un gateway WiFi con porta seriale RS485 che permette, ad una vasta gamma di prodotti Aermec (pompe di calore/chillers/controllori di impianto) dotati di questa interfaccia, di connettersi in modo semplice e sicuro ad una rete wifi. Funziona sia come punto di accesso (AP access point) che come client (WiFi Station), può essere connesso ad un solo generatore o centralizzatore di impianto, permettendo a chiunque di poterli integrare facilmente in qualsiasi rete. Grazie alle apps AerApp e AerPlants, utilizzabili su piattaforme Android e iOS, è possibile rendere intuitiva e semplice la gestione da remoto dei sistemi di condizionamento sviluppati da Aermec.

BMConverter: L'accessorio BMConverter è composto dal dispositivo di rete FPC-N54 il quale permette alle unità, che comunicano attraverso il protocollo Modbus RTU su RS485, di essere controllate da un sistema BMS di terze parti attraverso protocollo BACNet TCP-IP.

COMPATIBILITÀ COMPONENTI VMF CON VENTILCONVETTORI ON/OFF

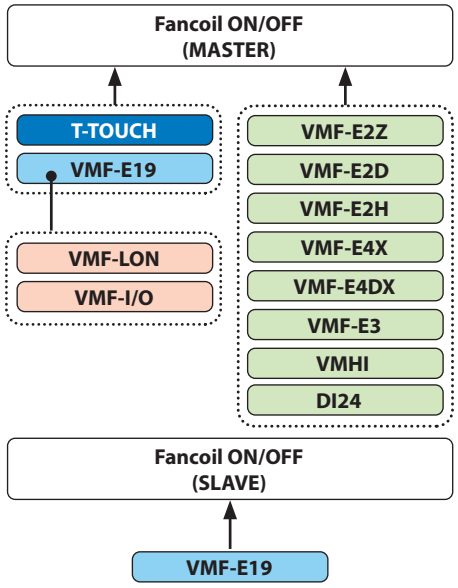

Tipologia componenti:

- Schede termostato
- Scheda termostato + Interfaccia comando
- Scheda di espansione
- Interfacce comando

Note:

— Ogni ventilconvettore (Master o Slave) potrà avere una sola scheda termostato, scelta tra quelle compatibili;

— La scheda termostato E19 potrà gestire una sola scheda espansione, scelta tra quelle disponibili;

— Ogni ventilconvettore Master deve essere fornito di una ed una sola interfaccia comando, scelta tra quelle compatibili:

Interfacce comando	Serie o modelli compatibili
VMF-E2Z	FCZ (AS-AF-U-UA-UF)
	FCZ-D (DS)
	FCZ-H
VMF-E2D	Omnia UL (S)
VMF-E2H	Onmia HL (S-SM)
VMF-E4X (E4DX) / VMF-E3	FCZ (AS-AF-U-UA-UF)
	FCZ-D (DS)
	FCZ-H
	Omnia UL (S)
	Omnia radiant
	FCW
T-TOUCH	FCZ (AS-AF-U-UA-UF-DS)
	FCZ-D (DS)
	FCZ-H
VMHI / DI24	FCZ (AS-AF-U-UA-UF)
	FCZ-D (DS)
	FCZ-H
	Omnia UL (S)
	Omnia radiant

COMPATIBILITÀ COMPONENTI VMF CON VENTILCONVETTORI INVERTER

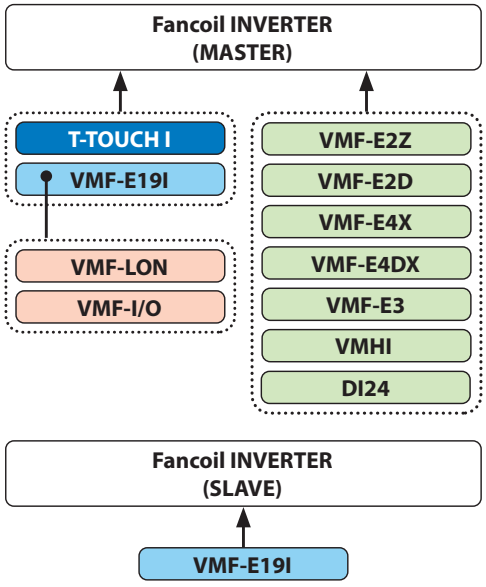

Tipologia componenti:

- Schede termostato
- Scheda termostato + Interfaccia comando
- Scheda di espansione
- Interfacce comando

Note:

— Ogni ventilconvettore (Master o Slave) potrà avere una sola scheda termostato, scelta tra quelle compatibili;

— La scheda termostato E19I potrà gestire una sola scheda espansione, scelta tra quelle disponibili;

— Ogni ventilconvettore Master deve essere fornito di una ed una sola interfaccia comando, scelta tra quelle compatibili:

Interfacce comando	Serie o modelli compatibili
VMF-E2Z	FCZI (AS-AF-U-UF)
	FCZI-H

Interfacce comando	Serie o modelli compatibili
VMF-E2D	Omnia ULI (S)
VMF-E4X (E4DX) / VMF-E3	FCZI (AS-AF-U-UF)
	FCZI-D (DS)
	Omnia ULI (S)
	Omnia radiant plus
	FCWI
T-TOUCH-I	FCZI (AS-AF-U-UF)
VMHI / DI24	FCZI (AS-AF-U-UF)
	FCZI-D (DS)
	Omnia ULI (S)
	Omnia radiant plus

COMPATIBILITÀ COMPONENTI VMF CON CASSETTE ON/OFF

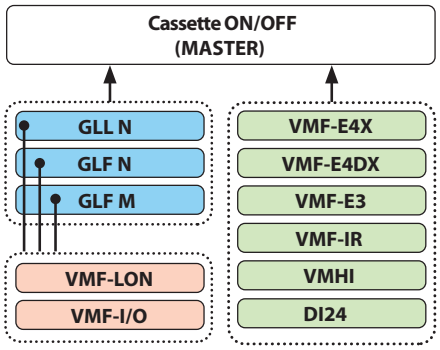

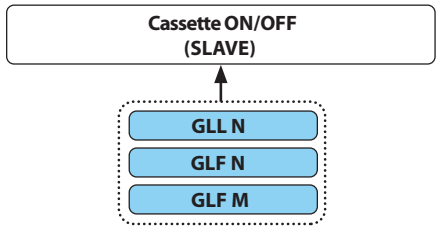

Tipologia componenti:

- Griglia di aspirazione mandata con scheda termostato
- Scheda di espansione
- Interfacce comando

Note:

— Ogni Cassette (Master o Slave) deve essere fornito di una griglia di ripresa mandata (fornita di scheda termostato VMF), scelta tra quelle compatibili;
— Le griglie di ripresa mandata potranno gestire una sola scheda espansione, scelta tra quelle disponibili;
— Ogni Cassette Master deve essere fornito di una ed una sola interfaccia comando, scelta tra quelle compatibili:

Interfacce comando	Serie o modelli compatibili
VMF-E4X (E4DX) / VMF-E3	FCL
	VEC
VMF-IR	FCL
	VEC
VMHI / DI24	FCL
	VEC

COMPATIBILITÀ COMPONENTI VMF CON CASSETTE INVERTER

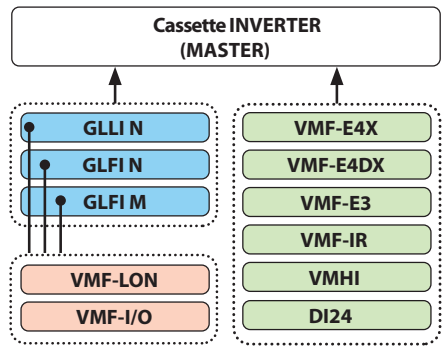

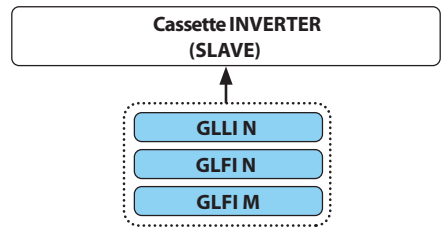

Tipologia componenti:

- Griglia di aspirazione mandata con scheda termostato
- Scheda di espansione
- Interfacce comando

Note:

— Ogni Cassette (Master o Slave) deve essere fornito di una griglia di ripresa mandata (fornita di scheda termostato VMF), scelta tra quelle compatibili;
— Le griglie di ripresa mandata potranno gestire una sola scheda espansione, scelta tra quelle disponibili;
— Ogni Cassette Master deve essere fornito di una ed una sola interfaccia comando, scelta tra quelle compatibili:

Interfacce comando	Serie o modelli compatibili
VMF-E4X (E4DX) / VMF-E3	FCLI
	VEC-I
VMF-IR	FCLI
	VEC-I
VMHI / DI24	FCLI
	VEC-I

COMPATIBILITÀ COMPONENTI VMF CON VENTILCONVETTORI CANALIZZATI ON/OFF

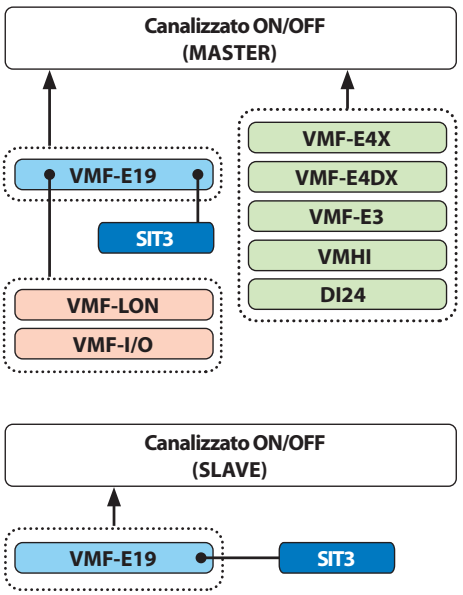

Tipologia componenti:

- Schede termostato
- Scheda controllo motore
- Scheda di espansione
- Interfacce comando

Note:

— Ogni ventilconvettore canalizzato (Master o Slave) potrà avere una sola scheda termostato, scelta tra quelle compatibili;
— La scheda termostato VMF-E19 potrà gestire una sola scheda espansione, scelta tra quelle disponibili;
— In base alla taglia del ventilconvettore canalizzato, potrebbe essere necessario prevedere una scheda controllo motore (VMF-SIT3 o SIT3);
— Ogni ventilconvettore Master deve essere fornito di una ed una sola interfaccia comando, scelta tra quelle compatibili:

Interfacce comando	Serie o modelli compatibili
VMF-E4X (E4DX) / VMF-E3	VED
	VES
	FCZ PO
	FCY
	Omnia UL (P - PAF)
	FCZ-H (P-PO)
VMHI / DI24	VED
	VES
	FCZ PO
	FCY
	Omnia UL (P - PAF)
	FCZ-H (P-PO)

COMPATIBILITÀ COMPONENTI VMF CON VENTILCONVETTORI CANALIZZATI INVERTER

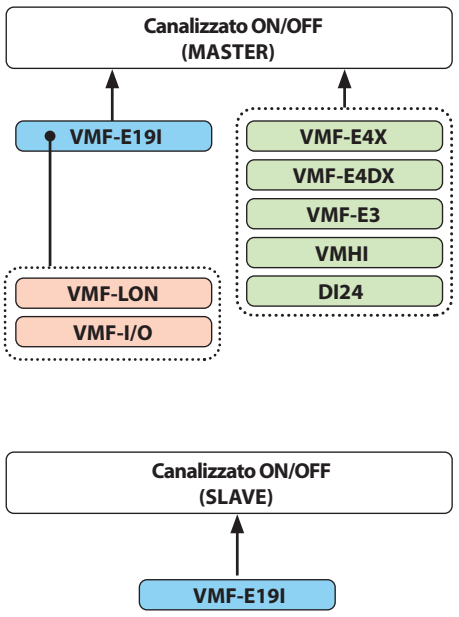

Tipologia componenti:

- Schede termostato
- Scheda di espansione
- Interfacce comando

Note:

— Ogni ventilconvettore canalizzato (Master o Slave) potrà avere una sola scheda termostato, scelta tra quelle compatibili;
— La scheda termostato VMF-E19I potrà gestire una sola scheda espansione, scelta tra quelle disponibili;
— Ogni ventilconvettore Master deve essere fornito di una ed una sola interfaccia comando, scelta tra quelle compatibili:

Interfacce comando	Serie o modelli compatibili
VMF-E4X (E4DX) / VMF-E3	VED I
	VES I
	FCZI P
	FCYI
	Omnia UL (P - PAF)
	FCZI-H (P-PO)
VMHI / DI24	VED I
	VES I
	FCZI P
	FCYI
	Omnia UL (P - PAF)
	FCZI-H (P-PO)

ESEMPIO DEI COMPONENTI D'IMPIANTO CON VMF-E6

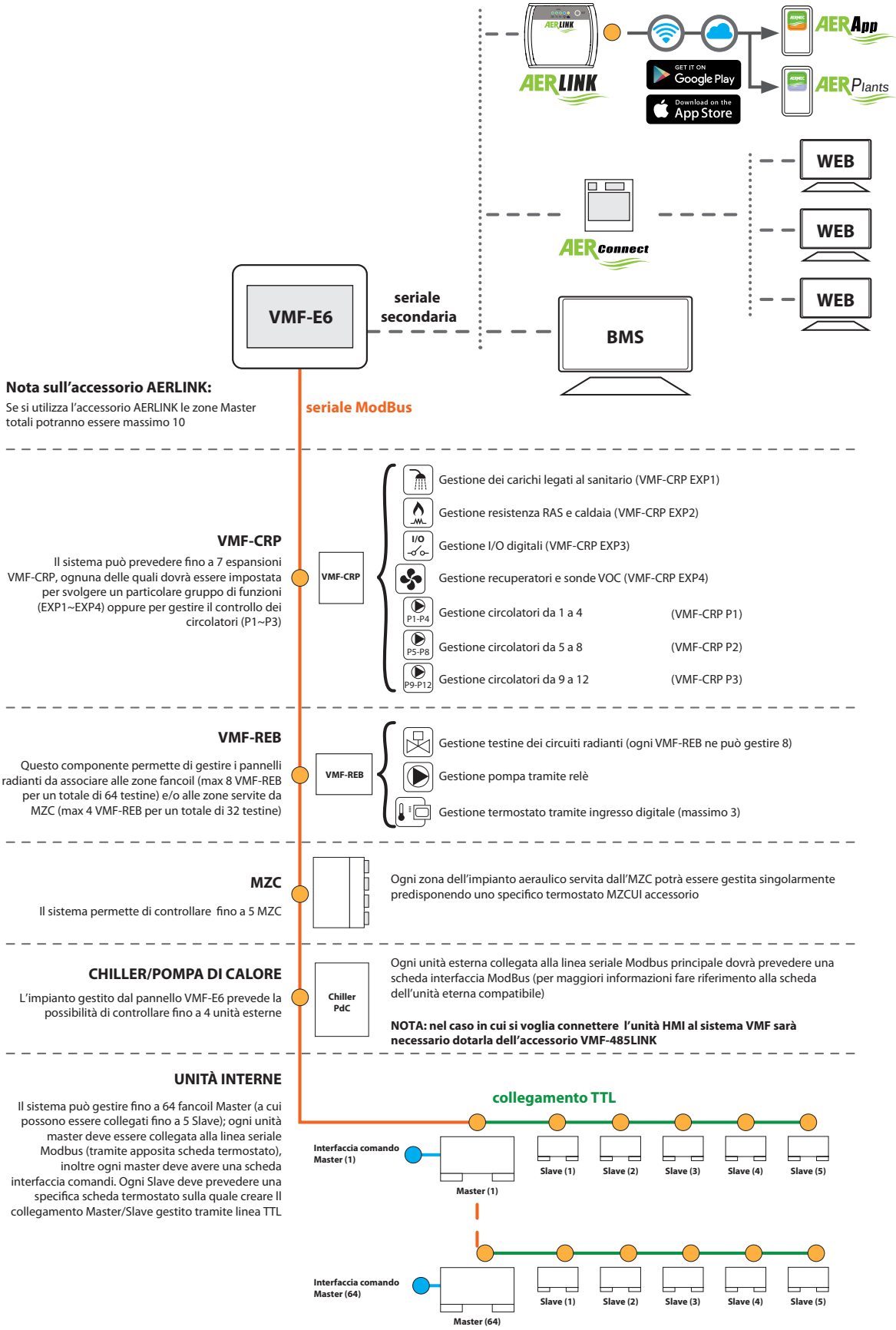

ATTENZIONE: Nel caso una (o più) zone siano gestite usando un ventilconvettore FCWI (per ognuno dei quali è necessario dotarsi dell'interfaccia VMF-485LINK), queste zone non potranno avere unità Slave.

ESEMPIO DEI COMPONENTI D'IMPIANTO CON VMF-E5

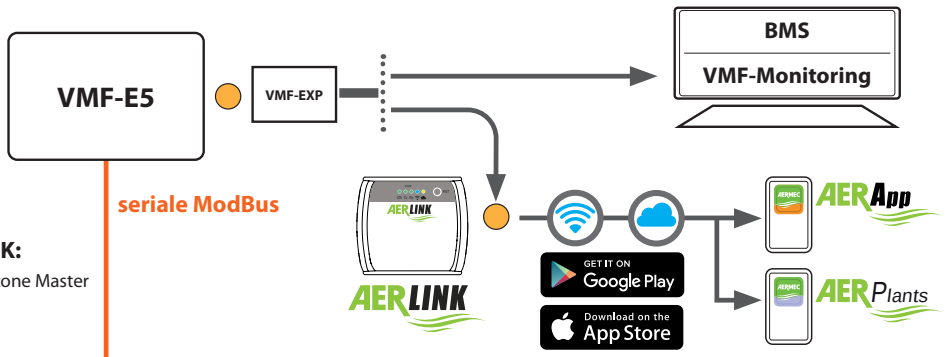

Nota sull'accessorio AERLINK:

Se si utilizza l'accessorio AERLINK le zone Master totali potranno essere massimo 10

VMF-CRP

Il sistema può prevedere fino a 4 espansioni VMF-CRP, ognuna delle quali dovrà essere impostata per gestire il controllo dei circolatori oppure gestire i recuperatori, sonde VOC e caldaia

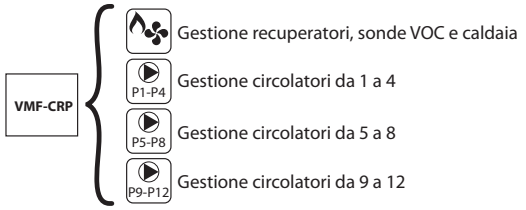

- Gestione recuperatori, sonde VOC e caldaia
- Gestione circolatori da 1 a 4
- Gestione circolatori da 5 a 8
- Gestione circolatori da 9 a 12

VMF-ACS

Questo componente, fornito come quadro elettrico, permette di gestire tutti i carichi legati alla produzione acqua calda sanitaria. Si ricorda che nel caso in cui sia previsto l'accessorio MULTICONTROL la gestione della produzione acqua calda sanitaria sarà obbligatoriamente gestita dallo stesso, rendendo di fatto non compatibile il quadro elettrico VMF-ACS

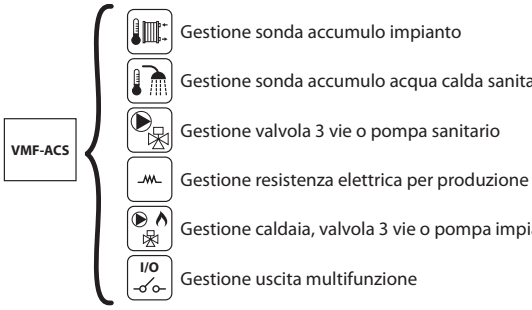

- Gestione sonda accumulo impianto
- Gestione sonda accumulo acqua calda sanitaria
- Gestione valvola 3 vie o pompa sanitario
- Gestione resistenza elettrica per produzione acqua calda sanitaria (RAS)
- Gestione caldaia, valvola 3 vie o pompa impianto
- Gestione uscita multifunzione

CHILLER/POMPA DI CALORE

L'impianto gestito dal pannello VMF-E5 prevede la possibilità di controllare una sola unità esterna (nel caso si desideri gestire fino a 4 unità esterne sarà necessario prevedere l'accessorio MULTICONTROL)

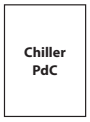

L'unità esterna collegata alla linea seriale Modbus principale dovrà prevedere una scheda interfaccia ModBus (per maggiori informazioni fare riferimento alla scheda dell'unità eterna compatibile); nel caso in cui sia previsto l'accessorio MULTICONTROL, si ricorda che ogni unità esterna collegata dovrà essere fornita di apposita scheda interfaccia seriale ModBus

NOTA: nel caso in cui si voglia connettere l'unità HMI al sistema VMF sarà necessario dotarla dell'accessorio VMF-485LINK

UNITÀ INTERNE

Il sistema può gestire fino a 64 fancoil Master (a cui possono essere collegati fino a 5 Slave); ogni unità master deve essere collegata alla linea seriale Modbus (tramite apposita scheda termostato), inoltre ogni master deve avere una scheda interfaccia comandi. Ogni Slave deve prevedere una specifica scheda termostato sulla quale creare Il collegamento Master/Slave gestito tramite linea TTL

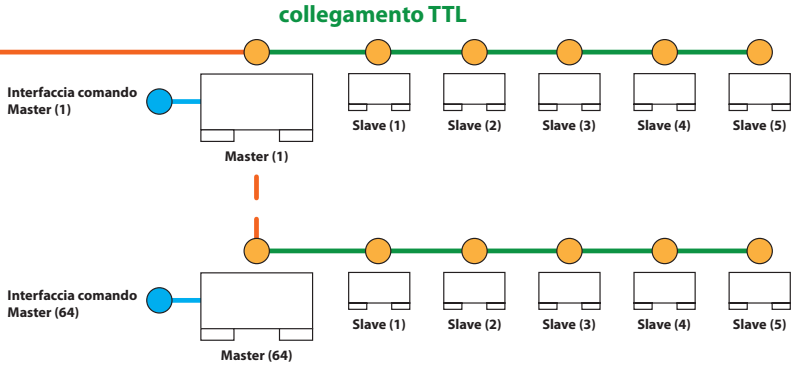

ATTENZIONE: Nel caso una (o più) zone siano gestite usando un ventilconvettore FCWI (per ognuno dei quali è necessario dotarsi dell'interfaccia VMF-485LINK), queste zone non potranno avere unità Slave.

ESEMPIO DEI COMPONENTI D'IMPIANTO CON VMF-RCC

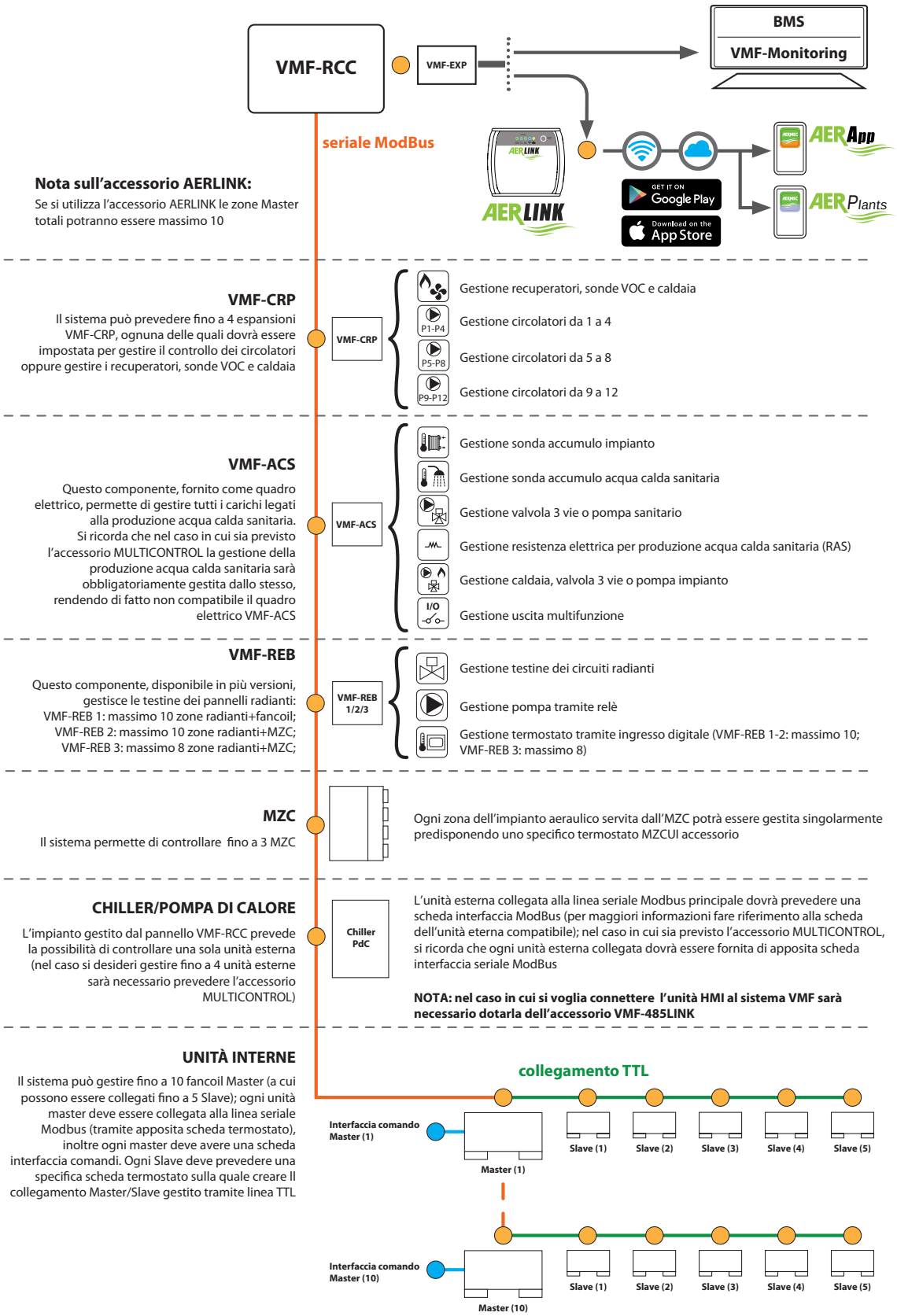

ATTENZIONE: Nel caso una (o più) zone siano gestite usando un ventilconvettore FCWI (per ognuno dei quali è necessario dotarsi dell'interfaccia VMF-485LINK), queste zone non potranno avere unità Slave.

Aermec si riserva la facoltà di apportare in qualsiasi momento tutte le modifiche ritenute necessarie per il miglioramento del prodotto con eventuale modifica dei relativi dati tecnici.

Aermec S.p.A.
Via Roma, 996 - 37040 Bevilacqua (VR) - Italia
Tel. 0442633111 - Telefax 044293577
www.aermec.com

Numero Verde 800-843085



RECUPERATORI DI CALORE

Obiettivo qualità dell'aria e risparmio energetico: Aermec offre una vasta gamma di recuperatori di calore del tipo aria-aria per l'impiantistica industriale e commerciale e per i Sistemi a Ventilazione Meccanica Controllata specifici per il residenziale.

Le macchine per il recupero di calore, dotate degli opportuni accessori (batterie di scambio termico, circuito frigorifero a pompa di calore etc.) possono partecipare attivamente al trattamento dell'aria fornendo un importante contributo alla climatizzazione dei locali serviti.

La gamma di portata d'aria nominale disponibile a catalogo va da 100 a circa 16.100 m^3/h.

RECUPERATORI		P. aria (m^3/h)	P. frig. (kW)	P. term. (kW)	Pag.
RPS	Recuperatore a flussi in controcorrente con motore Inverter	800	-	-	226
REPURO	Recuperatore a flussi incrociati	100-650	-	-	231
TRS	Recuperatore con scambiatore entalpico	250-1300	-	-	237
RPLI	Recuperatore a flussi in controcorrente con motore Inverter	200-3900	-	-	239
RTD	Unità di recupero termodinamico dotata di pompa di calore integrata	1100-3200	-	-	244e
RPF	Recuperatore controcorrente ad alto rendimento	790-4250	-	-	248
URX-CF	Recuperatore a flussi incrociati e circuito frigorifero	750-3300	-	-	252
URHE-CF	Recuperatore a flussi incrociati alto rendimento e circuito frigorifero	1000-3300	-	-	256
ERSR	Recuperatore rotativo ad alta efficienza	1000-30000	-	-	260

RPS

Recuperatore di calore a flussi in controcorrente con motore inverter

Portata aria nominale 800 m³/h



- **Soluzione VMC per aule scolastiche, bar, ristoranti, uffici, alberghi, negozi**
- **Portata d'aria fino a 800 m³/h**
- **Massima silenziosità di funzionamento**
- **Gestione della ventilazione da sonda VOC**
- **Dispositivo fotocatalitico**

DESCRIZIONE

RPS è un'unità di recupero di calore in controcorrente ideale per soluzioni retrofit in aule scolastiche, uffici, alberghi, bar, ristoranti, negozi. La versatilità installativa e le dimensioni compatte, permettono di adattarsi ad ogni spazio esistente, effettuando solo due fori da 300mm su una delle murature perimetrali dell'edificio evitando quindi canalizzazioni dell'aria esterna.
La portata d'aria di rinnovo opportunamente filtrata e trattata, grazie all'elevata efficienza termica del recuperatore, viene immessa ad una temperatura prossima a quella dell'ambiente trattato.

VERSIONI

RPS800A: Con prese aria esterna posteriori e mandata superiore
RPS800B: Con prese aria esterna laterali e mandata superiore.

CARATTERISTICHE

Struttura

L'involucro metallico esterno è trattato con verniciatura poliestere anti corrosione RAL9003 e isolato internamente mediante materassino ad alto potere fonoassorbente e con bassa conduttività termica dello spessore di 12mm.
La griglia di distribuzione dell'aria di mandata è regolabile ed è in alluminio anodizzato naturale.
La presa dell'aria esausta avviene da particolari griglie microforate ricavate direttamente nell'involucro dell'unità.

Gruppo ventilante

Il gruppo di ventilazione è costituito da ventilatori plug fan con pale rivolte all'indietro con motore elettrico direttamente accoppiato del tipo EC.
L'utilizzo di ventilatori plug fan permette una riduzione della potenza assorbita rispetto ai ventilatori con pale rivolte in avanti.

Scambiatore di calore

Scambiatore di calore a piastre con flusso in controcorrente.

Bacinella raccolta condensa

La bacinella di raccolta condensa in alluminio è isolata termicamente e necessita il collegamento ad un impianto di scarico della condensa.

Filtrazione dell'aria

La filtrazione dell'aria di rinnovo, di serie, avviene attraverso filtro ePM1 50% secondo ISO 16890 (F7 secondo EN 779).
La filtrazione dell'aria di espulsione, di serie, avviene attraverso filtro ePM10 50% secondo ISO 16890 (M5 secondo EN 779).
Solo nella versione A, ulteriori filtri Coarse 30% secondo ISO 16890 (G2 secondo EN 779) sono posti sulle bocche dell'aria esterna per proteggere l'unità da componenti grossolani come pollini, foglie e insetti. I filtri sono facilmente accessibili per poter effettuare la manutenzione e la pulizia degli stessi.

Sanificazione dell'aria

Nel flusso dell'aria di rinnovo è inserito, di serie, un dispositivo di ultima generazione con lampada UV ad effetto fotocatalitico per effettuare la sanificazione attiva.
Il perossido di idrogeno prodotto dalla reazione di fotocatalisi, diffuso e trascinato dal flusso d'aria, rende efficace la sua azione di sanificazione sia sulle superfici dell'unità, sia nell'aria dell'ambiente di installazione e per contatto anche sulle superfici dei locali trattati.

Regolazione

L'alimentazione avviene attraverso la morsettiera posizionata sulla fiancata interna del recuperatore.
La gestione dell'unità avviene mediante scheda di controllo a microprocessore mentre il comando è eseguito tramite il pannello di comandi a filo, estremamente sottile, che permette il controllo delle funzionalità tramite tastiera touch capacitiva, con visualizzazione sul display LCD.
Le principali funzioni della regolazione sono:
— Controllo manuale della velocità di ventilazione di rinnovo ed espulsione
— Controllo della velocità di ventilazione di rinnovo ed espulsione in funzione della qualità dell'aria (tramite sonda VOC)
— Freecooling
— Funzione di antigelo del recuperatore
— Funzione pulizia dell'aria degli ambienti
— Gestione dispositivo fotocatalitico
— ON/OFF da ingresso digitale
— Gestione mediante seriale RS485 tramite protocollo Modbus RTU

INSTALLAZIONI POSSIBILI

RPS800A

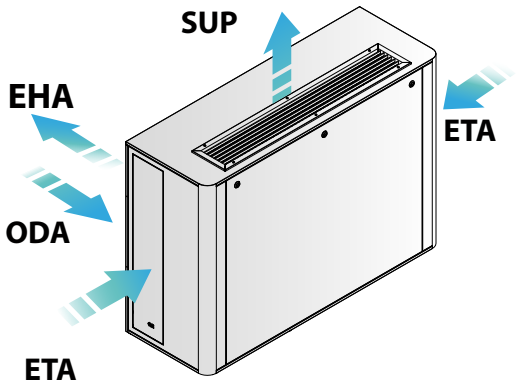

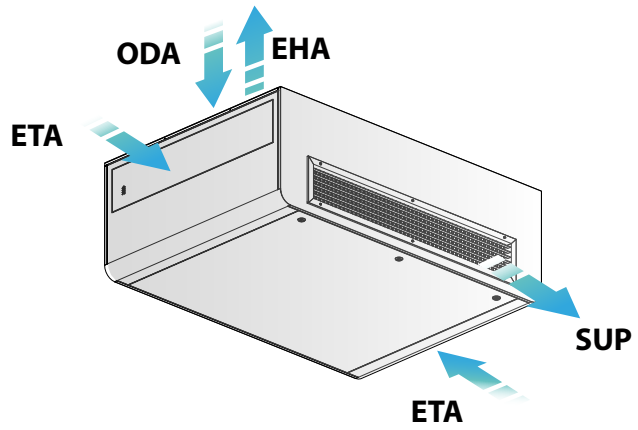

RPS800B

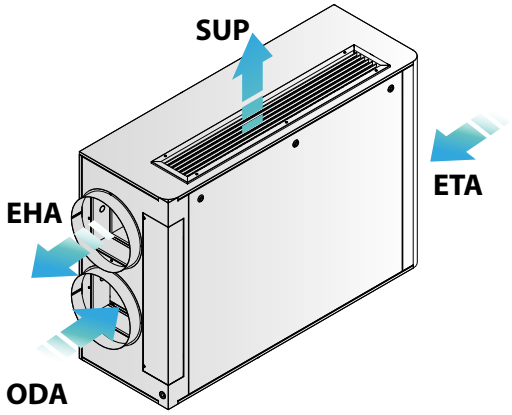

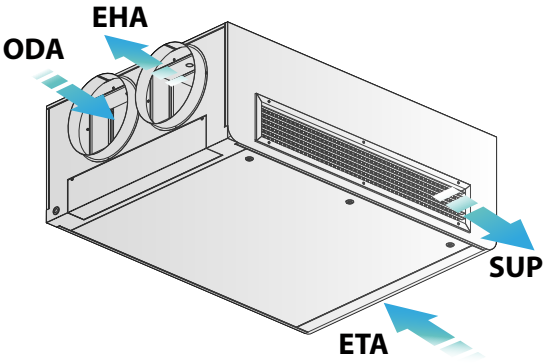

ODA = Aria esterna
ETA = Aria estratta
SUP = Aria immessa
EHA = Aria espulsa

ACCESSORI

AVM: Supporti anti-vibranti.

KVOC: Il kit è costituito dalla sonda VOC, dall'alimentatore 230V/24V e dai cavi per effettuare il collegamento tra la sonda VOC, l'alimentatore e il controllore.

COMPATIBILITÀ ACCESSORI

Kit sonda VOC

Accessorio	RPS800A	RPS800B
KVOC800	•	•

Antivibranti

Accessorio	RPS800A	RPS800B
AVM	•	•

L'accessorio non serve nell'installazione orizzontale.

DATI PRESTAZIONALI

TAGLIA			RPS800
Alimentazione			230V ~ 50Hz
Tipologia unità			UVNR - UVB (Unità di ventilazione non residenziale bidirezionale)
Portata nominale / massima di rinnovo		m3/h	800
Portata nominale / massima di espulsione		m3/h	750
Tipologia sistema di recupero calore			Statico a flussi controcorrente
Efficienza termica invernale	(1)	%	81
Potenza termica recuperata invernale	(1)	kW	4,4
Efficienza termica estiva	(2)	%	77
Potenza termica recuperata estiva	(2)	kW	1,9
Potenza elettrica assorbita massima		kW	0,300
Potenza sonora L_wa		dB(A)	59,0
Ventilatori			
Tipo			Plug fan EC
Numero			1+1
Filtri			
Filtro di rinnovo			EPM1 50% (F7)
Filtro di espulsione			EPM10 50% (M5)

(1) Aria di rinnovo: Tbs = 0°C; UR = 80%; Aria di espulsione Tbs = 20°C; UR = 50%; portata d'aria nominale
(2) Aria di rinnovo: Tbs = 35°C; UR 50%; Aria di espulsione Tbs = 26°C; UR = 50%; portata d'aria nominale

PORTATE D'ARIA DI VENTILAZIONE DEGLI AMBIENTI

Aule scolastiche

Per il calcolo del tasso di ventilazione delle aule scolastiche si può fare riferimento alla norma UNI 10339 (che fissa la portata d'aria di rinnovo per studente e per tipologia di istituto) e al DPR N. 81 del 20/03/2009 (che fissa il numero minimo e massimo di studenti per classe e per tipologia di istituto).

	UNI10339 - Prospetto 3	DPR N. 81 del 20/03/2009		Portata di rinnovo		Max occupanti (portata di rinnovo di 800 m3/h)
	Portata d'aria per persona	Alunni per classe				Persone
	M3/h per persona	Min	Max	Min	Max	N°
Scuole						
Asilo nido e scuola materna	14	18	29	259	418	56
Scuola elementare	18	15	27	270	486	44
Scuola media inferiore	22	18	30	389	648	37
Scuola media superiore	25	27	30	680	756	32

Bar, ristoranti, uffici, alberghi, negozi

Per il calcolo del tasso di ventilazione di altre tipologie di edifici si può fare riferimento alla norma UNI 10339 che fissa la portata d'aria di rinnovo per persona in base alla tipologia di luogo indoor.

	UNI10339 - Prospetto 3	Max occupanti (portata di rinnovo di 800 m3/h)
	Portata d'aria per persona	Persone
	M^3/h per persona	N°
Bar, Ristoranti		
Bar	40	20
Sale da pranzo ristoranti	36	22
Uffici		
Uffici open space	40	20
Alberghi		
Ingresso, soggiorni	40	20
Sale da pranzo	36	22
Negozi		
Saloni bellezza	50	16
Abbigliamento, calzature	41	19

Nota: i valori riportati sono a titolo informativo, valutare in fase di progettazione il corretto dimensionamento della VMC.

DIMENSIONI

RPS800B

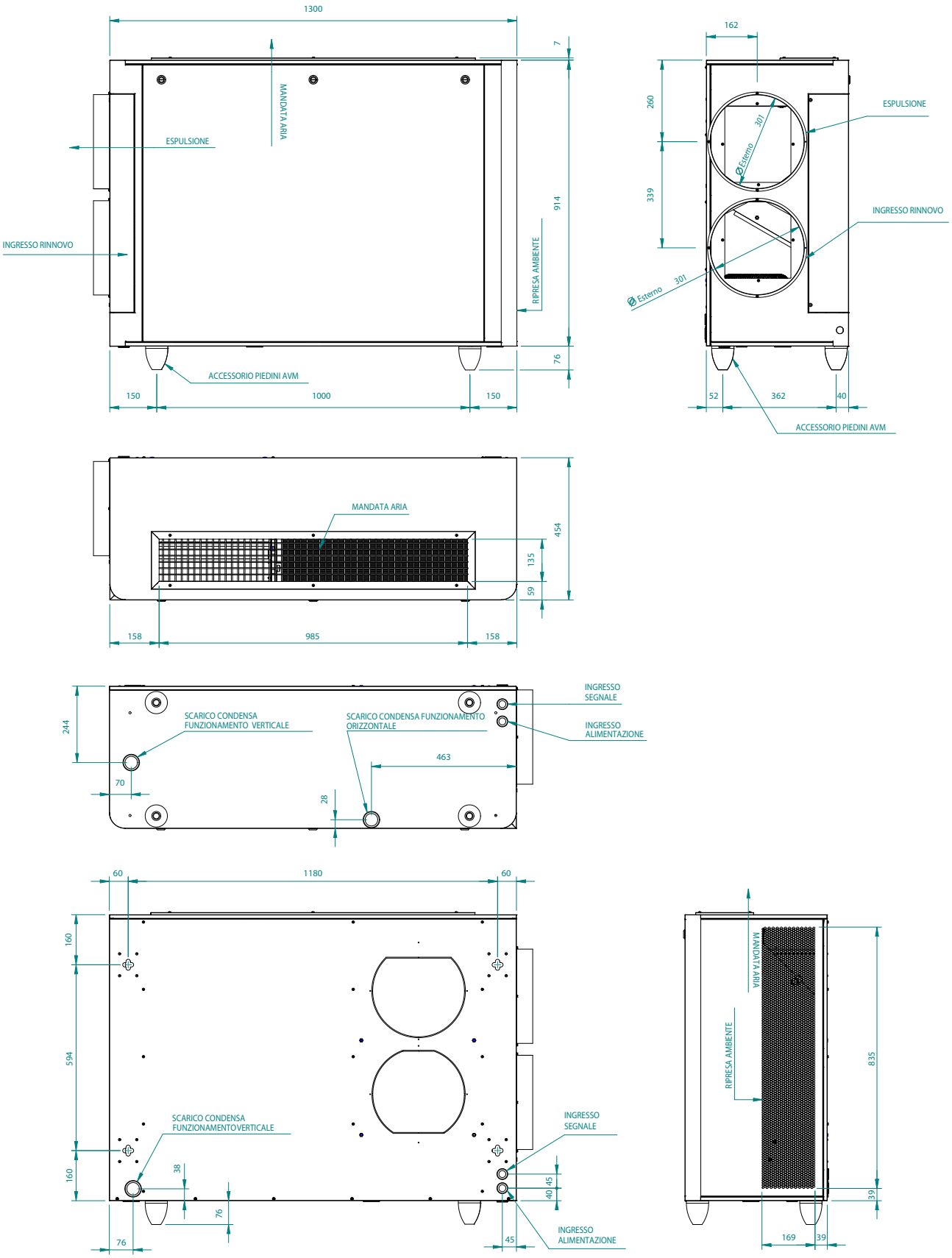

RPS800A

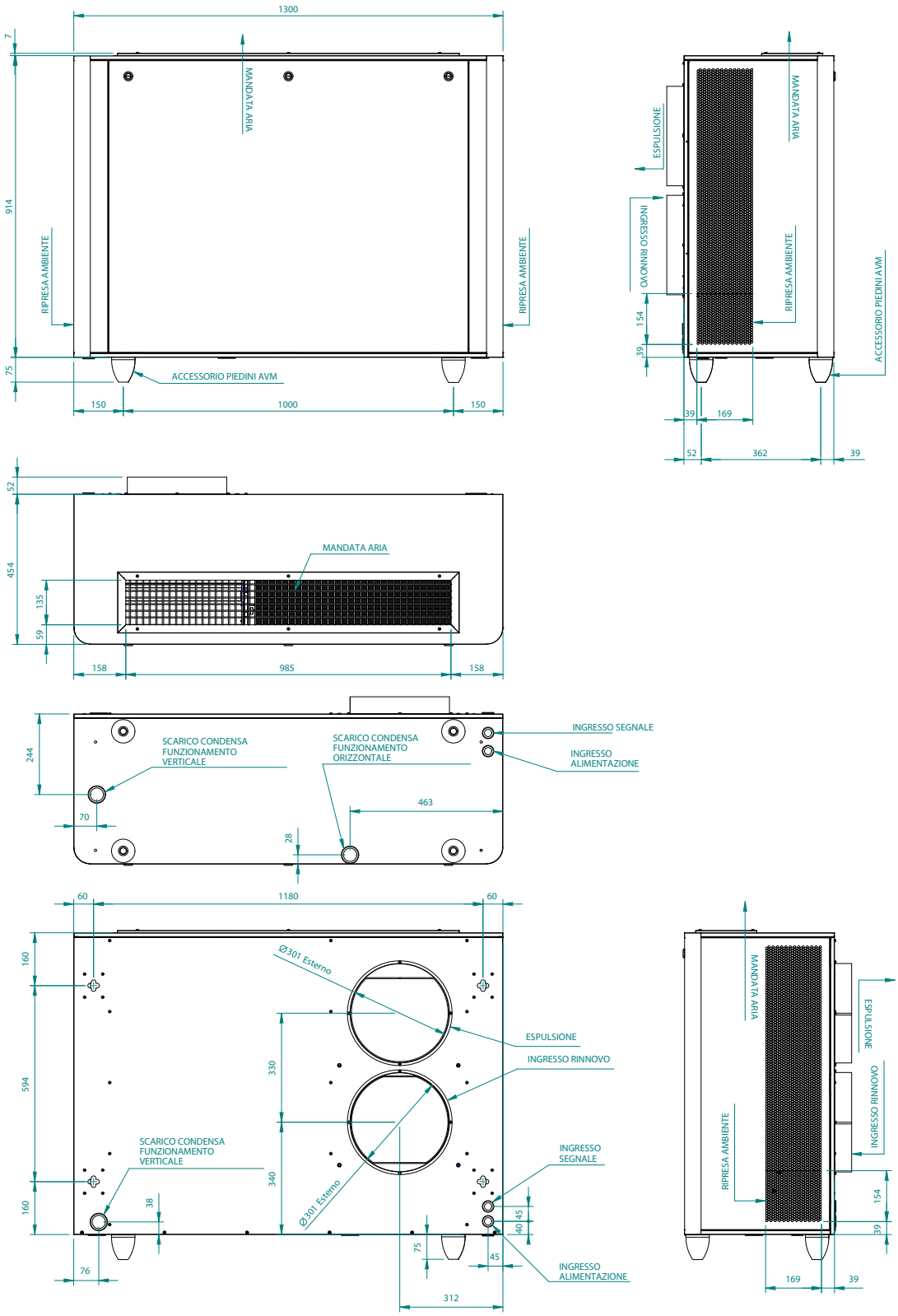

		RPS800A	RPS800B
Dimensioni e pesi			
Peso a vuoto	kg	116	120

Aermec si riserva la facoltà di apportare in qualsiasi momento tutte le modifiche ritenute necessarie per il miglioramento del prodotto con eventuale modifica dei relativi dati tecnici.

Aermec S.p.A.
Via Roma, 996 - 37040 Bevilacqua (VR) - Italia
Tel. 0442633111 - Telefax 044293577
www.aermec.com

Numero Verde
800-843085

REPURO

Unità di ventilazione residenziale bidirezionale canalizzabile con recupero di calore

- **Dimensioni compatte**
- **Alta efficienza anche superiore al 90% (UNI EN 308)**
- **Depuratore Cold Plasma**



DESCRIZIONE

REPURO è un innovativo sistema di recupero di calore in controcorrente che assicura il corretto ricambio d'aria negli ambienti chiusi.
Grazie all'adozione di scambiatori ad alta efficienza, REPURO consente di immettere aria di rinnovo ad una temperatura prossima a quella dell'ambiente interessato, abbattendo le spese energetiche alle quali si andrebbe incontro se si assicurasse il ricambio dell'aria in maniera tradizionale o tramite sola ventilazione meccanica.

VERSIONI

. Standard
R Con resistenza elettrica
Installazione:
— **Soffitto pensile**: (100 - 170)
— **Pavimento o pensile**: (250 - 650)

CARATTERISTICHE

— Recuperatore di forma esagonale per aumentare la superficie di scambio;
— Pannelli auto-portanti in lamiera zincata con isolamento interno;
— Filtro standard G4 sull'aria di rinnovo;
— Filtro standard G2 sull'aria espulsa;
— Filtri estraibili per la pulizia o la sostituzione;
— L'unità è autoprotetta contro la formazione di brina in climi > -10°C;
— Alta efficienza anche superiore al 90% (UNI EN 308);
— Free-cooling nelle mezze stagioni grazie alla funzione automatica di by-pass non disponibile per le taglie 100 - 170;
— By-pass no frost (RePuro 450-550-650), con accessorio PLSNF;
— Purificazione dell'aria è assicurata dal depuratore Cold Plasma: è in grado di abbattere gli inquinanti decomponendone le molecole tramite scariche elettriche, provocando la scissione delle molecole d'acqua presenti nell'aria in ioni positivi e negativi. Tali ioni neutralizzano le molecole degli inquinanti gassosi ottenendo prodotti normalmente presenti nell'aria pulita. Il dispositivo è in grado di eliminare il 90% dei batteri. Il risultato è un'aria pulita, ionizzata e priva di cattivi odori;
— Regolazione da 0 a 100% della portata nominale;
— Ventilatori centrifughi, accoppiati direttamente ai motori elettrici EC "Brushless" ad alta efficienza a velocità variabile (ERP2015);
— Scheda di controllo a microprocessore interfacciabile con il sistema VMF;
— Controllo delle unità con pannello comandi a filo (di serie) dal design innovativo, estremamente sottile, permette il controllo delle funzionalità tramite tastiera touch capacitiva, con visualizzazione su display LCD. Attivazione della resistenza elettrica nelle versioni RePuro_R. Frontale di colore grigio chiaro PANTONE COOL GRAY 1C;
— Il cavo cablato lungo 6 metri è fornito di serie;
— Facilità di installazione a parete con piastra di serie o a terra con l'accessorio AVM;
— Adattabilità all'impianto esistente;
— Dimensioni compatte;
— Funzionamento silenzioso;
— Segnalazione sostituzione filtro;
— L'installazione necessita di impianto di scarico della condensa.

ACCESSORI

VCH: Kit valvola motorizzata a 3 vie. Il kit è costituito da una valvola, dall'attuatore e dalla relativa raccorderia idraulica, è adatto all'installazione sia sui ventilconvettori con attacchi a destra che a sinistra.
VCHD: Kit valvola motorizzata a 2 vie. Il kit è costituito da una valvola, dall'attuatore e dalla relativa raccorderia idraulica.
BC: Bacinella raccolta condensa.
AVM: Supporti anti-vibranti.
SSR: Kit per l'installazione pensile
FF7: Filtro con classe di efficienza F7 per l'aria di rinnovo.
BMConverter: L'accessorio BMConverter è composto dal dispositivo di rete FPC-N54 il quale permette alle unità, che comunicano attraverso il protocollo Modbus RTU su RS485, di essere controllate da un sistema BMS di terze parti attraverso protocollo BACNet TCP-IP.
KSAE: Sonda aria esterna.
VMF-CRP: Modulo accessorio per il controllo di caldaie, recuperatori e pompe (se associato ai pannelli VMF-E5/RCC); se associato al pannello VMF-E6 i moduli VMF-CRP potranno gestire recuperatori, RAS, caldaia, gestione sanitario, controllo I/O, pompe.

Plenum con flangia multivia

PLS350: Plenum di mandata vuoto con rivestimento fonoassorbente dotato di flangia multivia.

PLS350E: Plenum di mandata con rivestimento fonoassorbente dotato di flangia multivia. All'interno è alloggiata una resistenza elettrica.
PLS350L: Plenum di mandata con rivestimento fonoassorbente dotato di flangia multivia. All'interno è alloggiata una lampada germicida.
PLS350LE: Plenum di mandata con rivestimento fonoassorbente dotato di flangia multivia. All'interno è alloggiata una lampada germicida e una resistenza elettrica.
PLS350W: Plenum di mandata con rivestimento fonoassorbente dotato di flangia multivia. All'interno è alloggiata una batteria ad acqua con la bacinella raccolta condensa; è obbligatorio prevedere anche la valvola ad acqua.
PLS350WE: Plenum di mandata con rivestimento fonoassorbente dotato di flangia multivia. All'interno è alloggiata una resistenza elettrica e una batteria ad acqua con la bacinella raccolta condensa; è obbligatorio prevedere anche la valvola ad acqua.
PLS350WL: Plenum di mandata con rivestimento fonoassorbente dotato di flangia multivia. All'interno è alloggiata la lampada germicida e una batteria ad acqua con la bacinella raccolta condensa; è obbligatorio prevedere anche la valvola ad acqua.
PLS350WLE: Plenum di mandata con rivestimento fonoassorbente dotato di flangia multivia. All'interno è alloggiata una batteria ad acqua con la bacinella raccolta condensa, una lampada germicida e una resistenza elettrica; è obbligatorio prevedere anche la valvola ad acqua.
PLS650: Plenum di mandata vuoto con rivestimento fonoassorbente dotato di flangia multivia.
PLS650E: Plenum di mandata con rivestimento fonoassorbente dotato di flangia multivia. All'interno è alloggiata una resistenza elettrica.
PLS650L: Plenum di mandata con rivestimento fonoassorbente dotato di flangia multivia. All'interno è alloggiata una lampada germicida.
PLS650LE: Plenum di mandata con rivestimento fonoassorbente dotato di flangia multivia. All'interno è alloggiata una lampada germicida e una resistenza elettrica.
PLS650W: Plenum di mandata con rivestimento fonoassorbente dotato di flangia multivia. All'interno è alloggiata una batteria ad acqua con la bacinella raccolta condensa; è obbligatorio prevedere anche la valvola ad acqua.
PLS650WE: Plenum di mandata con rivestimento fonoassorbente dotato di flangia multivia. All'interno è alloggiata una resistenza elettrica e una batteria ad acqua con la bacinella raccolta condensa; è obbligatorio prevedere anche la valvola ad acqua.
PLS650WL: Plenum di mandata con rivestimento fonoassorbente dotato di flangia multivia. All'interno è alloggiata la lampada germicida e una batteria ad acqua con la bacinella raccolta condensa; è obbligatorio prevedere anche la valvola ad acqua.
PLS650WLE: Plenum di mandata con rivestimento fonoassorbente dotato di flangia multivia. All'interno è alloggiata una batteria ad acqua con la bacinella raccolta condensa, una lampada germicida e una resistenza elettrica; è obbligatorio prevedere anche la valvola ad acqua.

Plenum con flangia monovia

PLSM350: Plenum di mandata vuoto con rivestimento fonoassorbente dotato di flangia monovia.
PLSM350E: Plenum di mandata con rivestimento fonoassorbente dotato di flangia monovia. All'interno è alloggiata una resistenza elettrica.
PLSM350L: Plenum di mandata con rivestimento fonoassorbente dotato di flangia monovia. All'interno è alloggiata una lampada germicida.
PLSM350LE: Plenum di mandata con rivestimento fonoassorbente dotato di flangia monovia. All'interno è alloggiata una lampada germicida e una resistenza elettrica.
PLSM350W: Plenum di mandata con rivestimento fonoassorbente dotato di flangia monovia. All'interno è alloggiata una batteria ad acqua con la bacinella raccolta condensa; è obbligatorio prevedere anche la valvola ad acqua.
PLSM350WE: Plenum di mandata con rivestimento fonoassorbente dotato di flangia monovia. All'interno è alloggiata una resistenza elettrica e una batteria ad acqua con la bacinella raccolta condensa; è obbligatorio prevedere anche la valvola ad acqua.
PLSM350WL: Plenum di mandata con rivestimento fonoassorbente dotato di flangia monovia. All'interno è alloggiata la lampada germicida e una batteria ad acqua con la bacinella raccolta condensa; è obbligatorio prevedere anche la valvola ad acqua.
PLSM350WLE: Plenum di mandata con rivestimento fonoassorbente dotato di flangia monovia. All'interno è alloggiata una batteria ad acqua con la bacinella raccolta condensa, una lampada germicida e una resistenza elettrica; è obbligatorio prevedere anche la valvola ad acqua.
PLSM650: Plenum di mandata vuoto con rivestimento fonoassorbente dotato di flangia monovia.
PLSM650E: Plenum di mandata con rivestimento fonoassorbente dotato di flangia monovia. All'interno è alloggiata una resistenza elettrica.
PLSM650L: Plenum di mandata con rivestimento fonoassorbente dotato di flangia monovia. All'interno è alloggiata una lampada germicida.
PLSM650LE: Plenum di mandata con rivestimento fonoassorbente dotato di flangia monovia. All'interno è alloggiata una lampada germicida e una resistenza elettrica.
PLSM650W: Plenum di mandata con rivestimento fonoassorbente dotato di flangia monovia. All'interno è alloggiata una batteria ad acqua con la bacinella raccolta condensa; è obbligatorio prevedere anche la valvola ad acqua.
PLSM650WE: Plenum di mandata con rivestimento fonoassorbente dotato di flangia monovia. All'interno è alloggiata una resistenza elettrica e una batteria ad acqua con la bacinella raccolta condensa; è obbligatorio prevedere anche la valvola ad acqua.
PLSM650WL: Plenum di mandata con rivestimento fonoassorbente dotato di flangia monovia. All'interno è alloggiata la lampada germicida e una batteria ad acqua con la bacinella raccolta condensa; è obbligatorio prevedere anche la valvola ad acqua.
PLSM650WLE: Plenum di mandata con rivestimento fonoassorbente dotato di flangia monovia. All'interno è alloggiata una batteria ad acqua con la bacinella raccolta condensa, una lampada germicida e una resistenza elettrica; è obbligatorio prevedere anche la valvola ad acqua.

Sistema VMF

VMF-E5B: Pannello da incasso di colore bianco, con display LCD grafico retroilluminato e tastiera capacitiva, consente il comando/controllo centralizzato di un impianto idronico completo.
VMF-E5N: Pannello da incasso di colore nero, con display LCD grafico retroilluminato e tastiera capacitiva, consente il comando/controllo centralizzato di un impianto idronico completo.
VMF-VOC: Accessorio per la rilevazione della qualità dell'aria.

COMPATIBILITÀ ACCESSORI

Modello	Ver	100	170	250	350	450	550	650
BMConverter	.,R	•	•	•	•	•	•	•
KSAE	.,R	•	•	•	•	•	•	•
VMF-CRP	.,R	•	•	•	•	•	•	•

Plenum con flangia multivia

Modello	Ver	100	170	250	350	450	550	650
PLS350	.	•						
PLS350E	.	•						
PLS350L	.	•						
PLS350LE	.	•	•	•	•			
	R	•	•	•				
PLS350W (1)	.	•						
PLS350WE (1)	.	•						
PLS350WL (1)	.	•						
PLS350WLE (1)	.	•						
PLS650	.,R					•	•	•
PLS650E	.,R					•	•	•
PLS650L	.,R					•	•	•
PLS650LE	.,R					•	•	•
PLS650W (1)	.,R					•	•	•
PLS650WE (1)	.,R					•	•	•
PLS650WL (1)	.,R					•	•	•
PLS650WLE (1)	.,R					•	•	•

(1) È obbligatorio prevedere anche la valvola ad acqua.

Valvole ad acqua

Kit valvola a 3 vie

Ver	100	170	250	350	450	550	650
., R	VCH	VCH	VCH	VCH	VCH	VCH	VCH

Kit valvola a 2 vie

Ver	100	170	250	350	450	550	650
., R	VCHD	VCHD	VCHD	VCHD	VCHD	VCHD	VCHD

Accessori per l'installazione

Bacinella raccolta condensa

Modello	Ver	100	170	250	350	450	550	650
BC10 (1)	.,R	•	•	•	•	•	•	•
BC20 (2)	.,R	•	•	•	•	•	•	•

(1) Per installazione verticale.
(2) Per installazione orizzontale.

Piedini antivibranti

Ver	100	170	250	350	450	550	650
., R	-	-	AVM	AVM	AVM	AVM	AVM

L'accessorio non può essere montato sulle configurazioni indicate con -

Kit per l'installazione pensile

Ver	100	170	250	350	450	550	650
., R	-	-	SSR	SSR	SSR	SSR	SSR

L'accessorio non può essere montato sulle configurazioni indicate con -

Sonda aria esterna

Ver	100	170	250	350	450	550	650
., R	BMConverter	BMConverter	BMConverter	BMConverter	BMConverter	BMConverter	BMConverter

Complementi

Plenum con flangia multivia

Modello	Ver	100	170	250	350	450	550	650
PLS350	.	•						
PLS350E	.	•						
PLS350L	.	•						
PLS350LE	.	•	•	•	•			
	R	•	•	•				
PLS350W (1)	.	•						
PLS350WE (1)	.	•						
PLS350WL (1)	.	•						
PLS350WLE (1)	.	•						
PLS650	.,R					•	•	•
PLS650E	.,R					•	•	•
PLS650L	.,R					•	•	•
PLS650LE	.,R					•	•	•
PLS650W (1)	.,R					•	•	•
PLS650WE (1)	.,R					•	•	•
PLS650WL (1)	.,R					•	•	•
PLS650WLE (1)	.,R					•	•	•

(1) È obbligatorio prevedere anche la valvola ad acqua.

Plenum con flangia monovia

Modello	Ver	100	170	250	350	450	550	650
PLSM350	.,R	•	•	•	•			
PLSM350E	.,R	•	•	•	•			
PLSM350L	.,R	•	•	•	•			
PLSM350LE	.,R	•	•	•	•			
PLSM350W (1)	.,R	•	•	•	•			
PLSM350WE (1)	.,R	•	•	•	•			
PLSM350WL (1)	.,R	•	•	•	•			
PLSM350WLE (1)	.,R	•	•	•	•			
PLSM650	.,R					•	•	•
PLSM650E	.,R					•	•	•
PLSM650L	.,R					•	•	•
PLSM650LE	.,R					•	•	•
PLSM650W (1)	.,R					•	•	•
PLSM650WE (1)	.,R					•	•	•
PLSM650WL (1)	.,R					•	•	•
PLSM650WLE (1)	.,R					•	•	•

(1) È obbligatorio prevedere anche la valvola ad acqua; se si intende utilizzare il sistema con batteria di post riscaldamento, o comunque in tutti quei casi in cui la temperatura dell'aria nei canali potrebbe provocare condensa sulle superfici esterne dei tubi è obbligatorio isolare adeguatamente i componenti dell'impianto.

Sistema VMF

Modello	Ver	100	170	250	350	450	550	650
VMF-E5B	.,R	•	•	•	•	•	•	•
VMF-E5N	.,R	•	•	•	•	•	•	•
VMF-VOC	.,R	•	•	•	•	•	•	•

DATI PRESTAZIONALI

Taglia		100 (1)	170 (1)	250 (2)	350 (2)	450 (2)	550 (2)	650 (2)
Recuperatore								
Alimentazione					230V ~ 50Hz			
Recupero estivo (3)								
Efficienza di recupero	%	90	85	86	82	83	81	78
Potenza termica recuperata	W	180	289	430	573	750	887	1015
Recupero invernale (4)								
Efficienza di recupero	%	94	91	91	89	90	88	87
Potenza termica recuperata	W	957	1573	2329	3171	4118	4940	5734
Dati generali								
SEC	kWh/(m²a)	-36	-38	-37	-40	-40	-40	-40
CLASS					A			
Potenza assorbita totale	W	45	65	160	180	220	280	360
Prestazioni recuperatori di calore								
Portata aria nominale	m³/h	100	170	250	350	450	550	650
Pressione statica utile	Pa	85	20	195	133	100	120	70

(1) Installazione a soffitto o pensile
(2) Installazione a pavimento o pensile
(3) Temperatura aria espulsa 26°C b.s. 50% u.r.; Temperatura aria di rinnovo 32°C b.s. 50% u.r.
(4) Temperatura aria espulsa 20°C b.s. 50% u.r.; Temperatura aria di rinnovo -10°C b.s. 80% u.r.

DIMENSIONI (MM) E PESI

RePuro 100 - 170

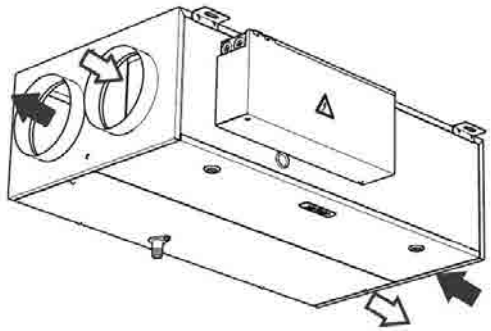

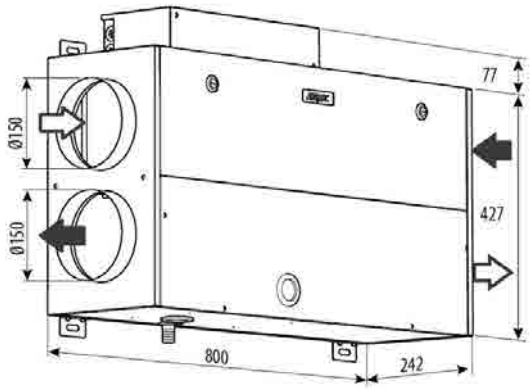

RePuro 250 - 350

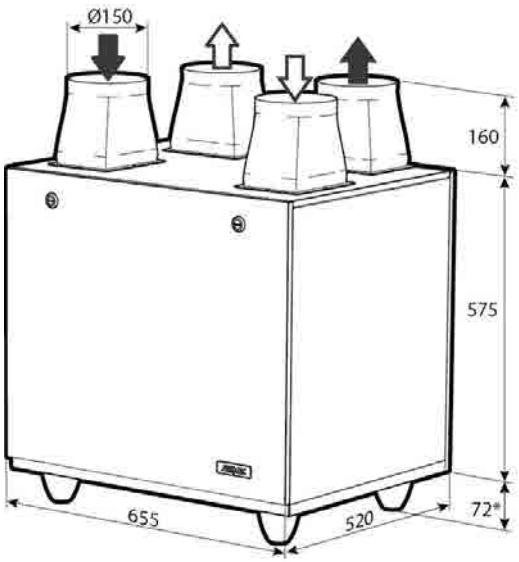

RePuro 450 - 550 - 650

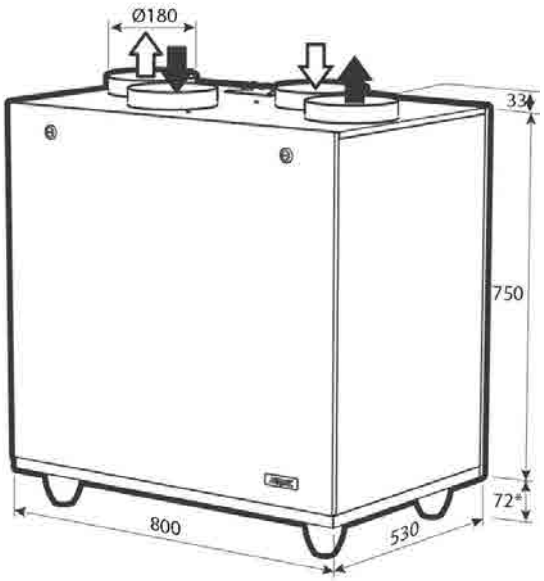

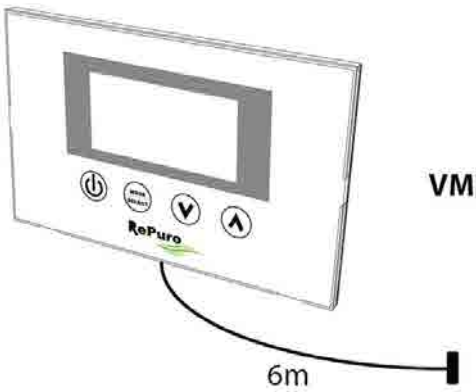

VMF - E4 RePuro

Taglia			100 (1)	170 (1)	250 (2)	350 (2)	450 (2)	550 (2)	650 (2)
Dimensioni e pesi									
Peso a vuoto	.,R	kg	25	25	48	48	55	55	55

(1) Installazione a soffitto o pensile
(2) Installazione a pavimento o pensile

RePuro Distribution

È la gamma completa per la distribuzione dell'aria che associata all'innovativa serie di unità per il recupero e purificazione RePuro, offre a progettisti, installatori ed utilizzatori una soluzione efficiente, pratica nell'installazione e confortevole per tutto il ciclo di vita dell'impianto.

- SISTEMA MODULARE PLUG & PLAY, PER FACILITARE E RIDURRE I TEMPI D'INSTALLAZIONE
- ALTEZZA RIDOTTA DEI CONDOTTI, IDEALE PER INSTALLAZIONI IN SPAZI RISTRETTI SIA A MURO CHE A PAVIMENTO
- MATERIALE ANTISTATICO E ANTIBATTERICO
- PERFETTA TENUTA ALL'ARIA GARANTITA NEL TEMPO
- DISPONIBILITA' CANALI TONDI E SEMIOVALI CERTIFICATI TÜV



L'immagine mostra a titolo indicativo solo l'esempio di un impianto con canali semiovali semirigidi antibatterici composto da:

1 Unità di recupero calore RePuro
2 Canale con presa aria esterna / espulsione
3 Interconnessione tra RePuro e box di distribuzione
4 Box distribuzione
5 Distribuzione dell'aria con canali semiovali semirigidi antibatterici
6 Terminali con bocchette o griglie di design

La gamma Aermec in aggiunta al punto 5, prevede altri 2 sistemi di distribuzione dell'aria:

— Distribuzione dell'aria con canali tondi semirigidi
— Distribuzione dell'aria con canali rettangolari rigidi

Per maggiori informazioni su tutte le tipologie e soluzioni disponibili vi chiediamo di fare riferimento al programma di selezione "AerDistribution" e alla documentazione tecnica, entrambi disponibili sul sito www.aermec.com

Aermec si riserva la facoltà di apportare in qualsiasi momento tutte le modifiche ritenute necessarie per il miglioramento del prodotto con eventuale modifica dei relativi dati tecnici.

Aermec S.p.A.
Via Roma, 996 - 37040 Bevilacqua (VR) - Italia
Tel. 0442633111 - Telefax 044293577
www.aermec.com

Numero Verde 800-843085

TRS

Recuperatore di calore con scambiatore entalpico

- **Dimensioni compatte**
- **Ventilatori accoppiati a motori Brushless EC a basso consumo energetico**
- **Facilità d'installazione**
- **Installazione orizzontale**



DESCRIZIONE

I recuperatori di calore TRS, per installazione interna orizzontale, permettono di coniugare il massimo confort ambientale con un sicuro risparmio energetico.
Sempre più nell'impiantistica moderna è necessario creare una ventilazione forzata, che comporta però l'espulsione anche dell'aria climatizzata, determinando in questo modo un maggior consumo energetico.
TRS intende risolvere questi problemi utilizzando un recuperatore statico che fa risparmiare gran parte dell'energia che altrimenti andrebbe persa.
L'unità adotta un recuperatore di calore ad alto rendimento con flussi in controcorrente costituito da fogli piani di carta speciale che consentono di recuperare sia il calore sensibile che il calore latente (umidità). Pertanto non sono necessari né la bacinella di raccolta condensa né la relativa tubazione di scarico.
Le elevate pressioni statiche disponibili permettono il montaggio di canali, consentendo l'estrazione o l'immissione dell'aria su più ambienti contemporaneamente.
Possono essere integrati in impianti ad espansione diretta ed idronici sia nel funzionamento invernale che estivo.

CARATTERISTICHE

— Unità dalle dimensioni molto compatte, installabili solo orizzontalmente, con agevole possibilità di manutenzione dello scambiatore e dei filtri, entrambi estraibili lateralmente;
— Free-cooling nelle mezze stagioni grazie alla funzione automatica di bypass;
— Ventilatori centrifughi con motore Brushless EC, con la possibilità di regolare la velocità su 10 diversi livelli tramite l'accessorio obbligatorio TRSPTS1, pannello comandi touch screen. In assenza di tale accessorio sarà possibile solamente, agendo sul contatto on-off remoto, far funzionare i ventilatori sempre alla massima velocità;
— Quadro elettrico incorporato con scheda elettronica per il controllo delle funzioni di ventilazione e di free-cooling;
— Recuperatore entalpico di forma esagonale per aumentare la superficie di scambio;
— Pannelli autoportanti in lamiera zincata con isolamento, sia interno che esterno. Accesso tramite lo sportello laterale;
— Filtrazione dell'aria in classe di efficienza ISO 16890 ePM_{25} 95% (con pre-filtro COARSE 50%) sull'aria di rinnovo, filtro COARSE 50% sul flusso di ripresa;
— Pressostato con segnalazione filtri sporchi integrato;
— Connessioni alle canalizzazioni con raccordi in materiale plastico;
— Funzionamento silenzioso;
— L'installazione non necessita di impianto di scarico della condensa.

ACCESSORI

Per il controllo completo dei recuperatori TRS sono disponibili i seguenti accessori:
TRSPTS1: Pannello comandi touch screen. Accessorio obbligatorio.
TRSQSW: Sensore di CO_2 da parete.
TRSUSW: Sensore di umidità da parete.

COMPATIBILITÀ ACCESSORI

Accessorio	TRS252	TRS352	TRS502	TRS652	TRS802	TRS1002	TRS1302
TRSPTS1	•	•	•	•	•	•	•
TRSQSW	•	•	•	•	•	•	•
TRSUSW	•	•	•	•	•	•	•

DATI PRESTAZIONALI

		TRS252	TRS352	TRS502	TRS652	TRS802	TRS1002	TRS1302
Ventilatori (1)								
Portata aria nominale	m^3/h	250	350	500	650	800	1000	1300
Pressione statica utile nominale	Pa	90	140	110	100	140	140	140
Corrente assorbita massima totale	A	0,5	0,6	0,6	1,2	1,4	2,1	2,7
Tipo	tipo				EC			
Numero velocità	n°	10	10	10	10	10	10	10
SFP int.	$W/(m^3/s)$	812,00	670,00	547,00	846,00	865,00	881,00	873,00
Potenza assorbita massima totale	kW	0,08	0,13	0,15	0,23	0,32	0,39	0,50
Dati sonori (2)								
Livello di pressione sonora (1 m)	dB(A)	34,0	37,0	39,0	40,0	42,0	43,0	44,0
Prestazioni in riscaldamento (3)								
Efficienza termica invernale	%	73,0	74,0	76,0	74,0	76,0	76,0	74,2
Efficienza entalpica invernale	%	65,0	65,0	67,0	65,0	65,0	62,0	59,0
Prestazioni in raffreddamento (4)								
Efficienza termica estiva	%	73,0	74,0	76,0	74,0	76,0	76,0	74,0
Efficienza entalpica estiva	%	62,0	62,0	63,0	60,0	63,0	60,0	58,0
Recuperatore								
Efficienza termica a secco (5)	%	73,0	74,0	76,0	74,0	76,0	76,0	74,0
Alimentazione					230V~50Hz - 60Hz			

(1) Prestazioni riferite ai filtri puliti
(2) Livello di pressione sonora valutata ad 1 m da bocche di aspirazione/mandata e il lato di ispezione alle condizioni nominali in campo libero.
(3) Aria di ripresa 20 °C 50%; Aria esterna -5 °C 80%.
(4) Aria di ripresa 26 °C 50%; Aria esterna 34 °C 50%.
(5) Rapporto tra il guadagno termico dell'aria di immissione e la perdita termica dell'aria di espulsione, entrambi riferiti alla temperatura esterna, misurati in condizioni di riferimento asciutte, con flusso di massa bilanciato e una differenza termica dell'aria interna/esterna di 20K, escluso il guadagno termico generato dai motori dei ventilatori e dal trafilamento interno.

DIMENSIONI E PESI

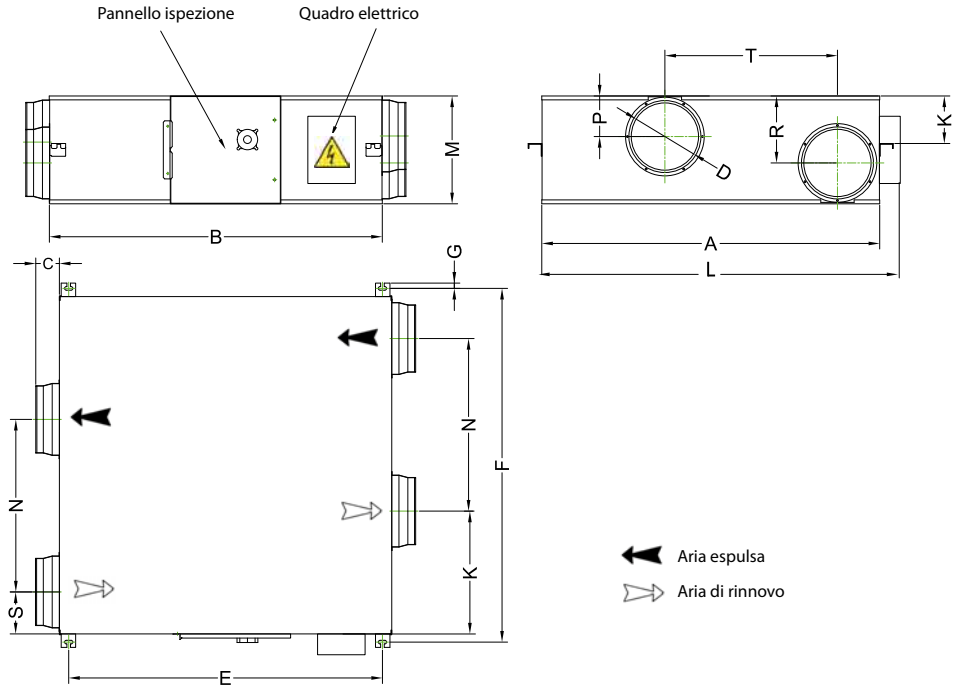

Modello	Dimensione / [mm]																Peso netto / lordo [kg]
	A	B	C	D	E	F	G	L	T	K	M	N	P	R	S	Y	
TRS252	599	814	100	150	675	657	19	650	315	111	270	315	111	111	142	142	30/33
TRS352	804	814	100	150	675	862	19	855	480	111	270	480	111	111	162	162	37/41
TRS502	904	894	107	200	754	960	19	955	500	135	270	500	135	135	202	202	43/47
TRS652	884	1186	85	250	1115	940	19	945	428	170	388	428	170	170	228	228	65/70
TRS802	1134	1186	85	250	1115	1190	19	1200	678	170	388	678	170	170	228	228	71/76
TRS1002	1216	1199	85	250	1130	1273	19	1290	621	171	388	621	146	241	151	442	83/88
TRS1302	1216	1199	85	250	1130	1273	19	1290	621	171	388	621	146	241	151	442	83/88

Aermec si riserva la facoltà di apportare in qualsiasi momento tutte le modifiche ritenute necessarie per il miglioramento del prodotto con eventuale modifica dei relativi dati tecnici.

Aermec S.p.A.
Via Roma, 996 - 37040 Bevilacqua (VR) - Italia
Tel. 0442633111 - Telefax 044293577
www.aermec.com

Numero Verde
800-843085

RPLI

Recuperatore di calore a flussi in controcorrente con motore inverter

- **Dimensioni compatte**
- **Ventilatori plug fan con motore inverter EC**
- **Versioni con batteria ad acqua o elettrica per il post riscaldamento**
- **Installazione orizzontale**



DESCRIZIONE

I recuperatori di calore RPLI, per installazione interna orizzontale, permettono di coniugare il massimo confort ambientale con un sicuro risparmio energetico. Sempre più nell'impiantistica moderna è necessario creare una ventilazione forzata, che comporta però l'espulsione anche dell'aria climatizzata, determinando in questo modo un maggior consumo energetico.
L'unità dotata di un recuperatore con flussi in controcorrente, permette un efficace scambio termico fra il flusso d'aria d'espulsione e quello di rinnovo che viene preriscaldato o preraffreddato, a seconda della stagione, risparmiando così l'energia che altrimenti verrebbe persa con l'aria viziata espulsa.
Possono essere integrati in impianti ad espansione diretta ed idronici sia nel funzionamento invernale che estivo.

VERSIONI

Installazione orizzontale:
RPLI (L o P): L bassa , P alta pressione statica utile.
RPLI_E: Con batteria di riscaldamento elettrica.
RPLI_W: Con batteria ad acqua: Refrigerata / calda.
Utilizzabile anche con acqua refrigerata:
— Nelle taglie 030-100 nella configurazione orientamento flussi 1 (°);
— Nelle taglie 070-100 nella configurazione orientamento flussi 2 (X), **in questa configurazione la batteria non è disponibile per le taglie 030-050;**
Utilizzabile solo con acqua calda:
— **Per le taglie 140-400 con qualsiasi configurazione di flussi (° e X).**

CARATTERISTICHE

— Ventilatori radiali plug-fan con motori EC;
— **Recuperatore di calore a piastre in alluminio a flussi in controcorrente**: con efficienza termica conforme al regolamento europeo n. 1253, alloggiato in vasca di raccolta condensa;
— **By-pass aeraulico del flusso d'aria esterna**: dotato di serranda interna con funzione di free-cooling e anche di antigelo;
— **Filtro sintetico classe M5 secondo EN779**: posizionato sull'aspirazione dell'aria espulsa;
— **Filtro sintetico classe F7 secondo EN779**: posizionato sulla presa d'aria esterna;
— Pressostati sporcamento filtri montati;
— Pannelli sandwich autoportanti in lamiera zincata con isolamento in poliuretano iniettato densità 45 kg/mc e spessore di 25 mm. Il poliuretano è conforme alla normativa UL 94 classe HBF e il pannello alla normativa NF P 512:1986 in classe M1;
— Vasca di raccolta condensa in acciaio zincato;
— Ventilatori facilmente accessibili, dal basso per le taglie 030-100, lateralmente per le taglie 140-400;
— Filtri accessibili, dall'alto e dal basso per le taglie 030-100, lateralmente per le taglie 140-400;
— Il ventilatore, può essere comandato con un controllore 0-10 Vdc, accessorio RVC o RVCL.

ACCESSORI

Regolazione

HRB: Quadro elettrico (IP56) da installare esternamente al recuperatore. È costituito da una scatola elettrica in plastica 300x220x120. Al suo interno sono alloggiate una scheda elettronica per il controllo dei carichi, 4 sonde di temperatura NTC lunghe a 6 m, un cavo seriale 4 poli + schermo per collegare la scheda di controllo all'interfaccia utente del sistema e il pannello di interfaccia. La scheda elettronica contenuta all'interno del kit può controllare attraverso la configurazione di 10 DIP switch: una resistenza elettrica per preriscaldare l'aria aspirata dall'ambiente; massimo 2 resistenze elettriche (gestite in cascata) per il post trattamento dell'aria di rinnovo immessa nell'ambiente; un componente per la depurazione dell'aria (es. lampada UV, plasmacluster …). Inoltre la regolazione prevede di serie la gestione della seriale RS485 per cui le unità possono essere integrate in una rete supervisionata dal protocollo di comunicazione Modbus.
RVC: Regolatore di velocità. L'accessorio è fornito in un n°2 pezzi.

Moduli aggiuntivi

M4F: Modulo esterno dotato di pre-filtri classe G4 (secondo EN779) da posizionarsi sulla presa d'aria esterna.
MBF: Modulo esterno con batteria di raffreddamento ad acqua e vasca di raccolta condensa (solo per le taglie 140-400).
MBF_X: Modulo esterno con batteria di raffreddamento ad acqua e vasca di raccolta condensa (solo per le taglie 140X-400X).
MBP: Modulo con batteria di post-riscaldamento ad acqua.
MBE: Modulo batteria elettrica (funzione antigelo e/o post-riscaldamento).
MSU: Modulo dotato di setti silenziatori. L'accessorio è fornito in un n°1 pezzo.
FGC: Flange circolari. L'accessorio è fornito in un n°1 pezzo.

Complementi di regolazione

TWWV050: Valvola a tre vie (solo corpo valvola, non comprende il kit tubi per il collegamento al recuperatore/modulo esterno con batteria) PN16 KVS 1,0 DN15.
TWWV100: Valvola a tre vie (solo corpo valvola, non comprende il kit tubi per il collegamento al recuperatore/modulo esterno con batteria) PN16 KVS 2,5 DN15.
TWWV400: Valvola a tre vie (solo corpo valvola, non comprende il kit tubi per il collegamento al recuperatore/modulo esterno con batteria) PN16 KVS 6,3 DN20.
TF100: Raccordi filettati DN15 con codolo e dado folle a tenuta piana per recuperatore/modulo esterno con batteria.
TF400: Raccordi filettati DN20 con codolo e dado folle a tenuta piana per recuperatore/modulo esterno con batteria.
TWWVA: Attuatore per valvola a 3 vie 24V, in grado di ricevere comandi del tipo ON-OFF o modulanti (0-10V), per il corretto funzionamento prevedere l'accessorio VMF-MOD.
FCDA: Servomotore per serranda di free-coling.

CONFIGURATORE

Campo		Descrizione
1,2,3,4		**RPLI**
5,6,7		**Taglia** 030, 050, 070, 100, 140, 200, 300, 400
8		**Versione**
	L	Bassa pressione statica utile
	P	Alta pressione statica utile
9		**Installazione**
	°	Orizzontale
10		**Orientamento flussi**
	X	Tipologia 2
	°	Tipologia 1
11		**Scambiatore**
	E	Batteria interna elettrica di post-riscaldamento
	W	Batteria ad acqua (1)
	°	Nessuna batteria interna

(1) Utilizzabile anche con acqua refrigerata: nelle taglie 030-100 nella configurazione orientamento flussi 1 (°), 070-100 nella configurazione orientamento flussi 2 (X); la batteria non è disponibile per le taglie 030-050 con orientamento flussi 2 (X). Per le taglie 140-400 utilizzabile solo con acqua calda.

ORIENTAMENTI DISPONIBILI

TIPOLOGIA 1 - STANDARD (VISTA DALL'ALTO)

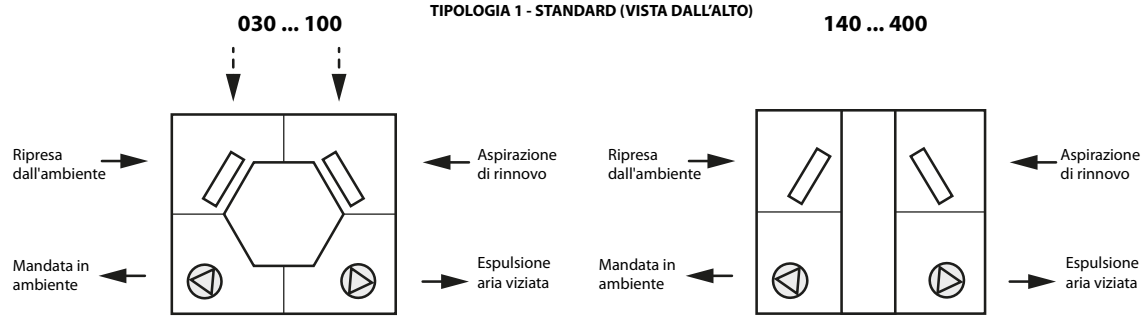

TIPOLOGIA 2 - DA RICHIEDERE IN FASE D'ORDINE (VISTA DALL'ALTO)

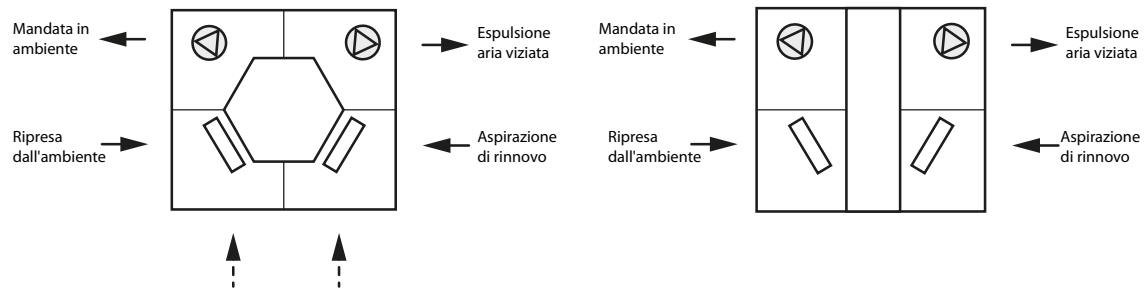

COMPATIBILITÀ ACCESSORI

Regolazione

Quadro di regolazione e controllo (esterno al recuperatore)

Ver	030	050	070	100	140	200	300	400
L, P	HRB	HRB	HRB	HRB	HRB	HRB	HRB	HRB

Regolatori di velocità

Ver	030	050	070	100	140	200	300	400
L	RVC40	RVCL	RVCL	RVC40	RVCL	RVC40	RVC40	RVC40
P	RVC40	RVC40	RVC40	RVC40	RVC40	RVC40	RVC40	RVC40

Moduli aggiuntivi

Modulo esterno dotato di pre-filtri

Ver	030	050	070	100	140	200	300	400
L, P	M4F03	M4F05	M4F07	M4F10	M4F14	M4F20	M4F30	M4F40

Modulo esterno con batteria di raffreddamento ad acqua

Ver	030	050	070	100	140	200	300	400
L, P	-	-	-	-	MBF14	MBF20	MBF30	MBF40

L'accessorio non può essere montato sulle configurazioni indicate con -

Ver	030	050	070	100	140	200	300	400
L, P	-	-	-	-	MBF14X	MBF20X	MBF30X	MBF40X

L'accessorio non può essere montato sulle configurazioni indicate con -

Valvole a tre vie

Accessorio	MBF14	MBF14X	MBF20	MBF20X	MBF30	MBF30X	MBF40	MBF40X
TWWV020	•	•	•	•				
TWWV400					•	•	•	•

Raccordo filettato

Accessorio	MBF14	MBF14X	MBF20	MBF20X	MBF30	MBF30X	MBF40	MBF40X
TF100	•	•	•	•				
TF400					•	•	•	•

Attuatore per valvole

Accessorio	MBF14	MBF14X	MBF20	MBF20X	MBF30	MBF30X	MBF40	MBF40X
TWWVA	•	•	•	•	•	•	•	•

Modulo con batteria di post-riscaldamento

Ver	030	050	070	100	140	200	300	400
L, P	MBP03	MBP05	MBP07	MBP10	MBP14	MBP20	MBP30	MBP40

Modulo con batteria elettrica

Ver	030	050	070	100	140	200	300	400
L, P	MBE03	MBE05	MBE07	MBE10	MBE14	MBE20	MBE30	MBE40

Modulo dotato di setti silenziatori

Ver	030	050	070	100	140	200	300	400
L, P	MSU03	MSU05	MSU07	MSU10	MSU14	MSU20	MSU30	MSU40

Flange circolari

Ver	030	050	070	100	140	200	300	400
L, P	FGC030	FGC050	FGC070	FGC100	FGC140	FGC200	FGC300	FGC400

Complementi

Valvole a tre vie

Ver	030	050	070	100	140	200	300	400
L, P	TWWV050	TWWV050	TWWV100	TWWV100	TWWV400	TWWV400	TWWV400	TWWV400

Raccordo filettato

Ver	030	050	070	100	140	200	300	400
L, P	TF100	TF100	TF100	TF100	TF400	TF400	TF400	TF400

Attuatore per valvole tre vie

Ver	030	050	070	100	140	200	300	400
L, P	TWWVA	TWWVA	TWWVA	TWWVA	TWWVA	TWWVA	TWWVA	TWWVA

Attuatore per serrande free-cooling

Ver	030	050	070	100	140	200	300	400
L, P	FCDA	FCDA	FCDA	FCDA	FCDA	FCDA	FCDA	FCDA

DATI PRESTAZIONALI

RPLI - L

Taglia		**030**	**050**	**070**	**100**	**140**	**200**	**300**	**400**
Recuperatore									
Alimentazione		230V~50Hz	230V~50Hz	230V~50Hz	230V~50Hz	230V~50Hz	230V~50Hz	230V~50Hz	400V 3~50Hz
Tipologia unità		UVNR (Unità di Ventilazione Non Residenziale)							
Tipologia sistema di recupero calore	tipo/n°	Statico a flussi controcorrente / 1							
Potenza termica recuperata (EN308) (1)	kW	1,6	2,4	3,6	4,8	7,1	10,0	14,9	19,7
Efficienza termica a secco (2)	%	81,1	78,1	76,8	75,3	76,0	76,3	75,5	75,6
Informazioni secondo quanto previsto dall'Allegato V del Regolamento EU n.1253/2014									
Portata aria nominale mandata / ripresa	m^3/s	0,08	0,13	0,19	0,26	0,39	0,54	0,82	1,08
Portata aria nominale mandata / ripresa	m^3/h	300	450	700	950	1400	1950	2950	3900
Portata aria minima	m^3/h	200	250	400	550	800	1150	1750	2350
Ventilatori (3)									
Azionamento	tipo	Segnale analogico su ventilatore EC (0-10Vdc)							
Tipo	tipo	EC							
Numero	n°	2	2	2	2	4	2	2	2
Potenza elettrica assorbita mandata	kW	0,07	0,09	0,14	0,21	0,33	0,45	0,47	0,73
Potenza elettrica assorbita ripresa	kW	0,06	0,09	0,14	0,20	0,31	0,41	0,44	0,69
Potenza elettrica assorbita totale	kW	0,13	0,17	0,28	0,41	0,64	0,86	0,91	1,42
SFP int.	$W/(m^3/s)$	820,00	953,00	907,00	1120,00	1132,00	1103,00	748,00	928,00
SFP int. lim. 2018	$W/(m^3/s)$	1329	1234	1185	1131	1132	1118	1053	1015
Velocità frontale filtri	m/s	0,8	1,2	1,0	1,4	2,2	2,2	1,9	2,5
Pressione esterna nominale Δps est. (3)	Pa	100	100	110	110	110	110	110	110
Pressione statica utile mandata	Pa	323	401	191	143	112	110	132	196
Pressione statica utile ripresa	Pa	328	416	198	161	154	149	164	242
Caduta di pressione interna mandata Δps int.	Pa	115	228	189	293	268	270	245	290
Caduta di pressione interna ripresa Δps int.	Pa	110	213	182	274	228	230	213	244
Efficienza statica ventilatori (4)	%	35.8%	57.0%	57.0%	59.7%	57.0%	49.2%	67.2%	66.9%
Trafilamento interno (5)	%	3.9%	3.9%	3.9%	3.9%	3.9%	3.9%	3.9%	3.9%
Trafilamento esterno	%	<3%	<3%	<3%	<3%	<3%	<3%	<3%	<3%
Filtro aria									
Filtro aria espulsa	tipo/n°	M5/1							
Filtro aria mandata	tipo/n°	F7/1							
Classificazione energetica filtro di mandata		A richiesta							
Classificazione energetica filtro di ripresa		A richiesta							

(1) Aria espulsa: Tbs = 25°C; Tbu<14°C; Aria rinnovo: Tbs = 5°C.
(2) Rapporto tra il guadagno termico dell'aria di immissione e la perdita termica dell'aria di espulsione, entrambi riferiti alla temperatura esterna, misurati in condizioni di riferimento asciutte, con flusso di massa bilanciato e una differenza termica dell'aria interna/esterna di 20K, escluso il guadagno termico generato dai motori dei ventilatori e dal trafilamento interno.
(3) Prestazioni riferite ai filtri puliti
(4) Come da regolamento EU 327/2011
(5) Prova di trafilamento esterno eseguita a +400 Pa e -400 Pa; Prova di trafilamento interno eseguita a 250 Pa

RPLI - P

Taglia		030	050	070	100	140	200	300	400
Recuperatore									
Alimentazione		230V~50Hz	230V~50Hz	230V~50Hz	230V~50Hz	230V~50Hz	230V~50Hz	400V 3~50Hz	400V 3~50Hz
Tipologia unità		UVNR (Unità di Ventilazione Non Residenziale)							
Tipologia sistema di recupero calore	tipo/n°	Statico a flussi controcorrente / 1							
Potenza termica recuperata (EN308) (1)	kW	1,6	2,4	3,6	4,8	7,1	10,0	14,9	19,7
Efficienza termica a secco (2)	%	81,1	78,1	76,8	75,3	76,0	76,3	75,5	75,6
Informazioni secondo quanto previsto dall'Allegato V del Regolamento EU n.1253/2014									
Portata aria nominale mandata / ripresa	m^3/s	0,08	0,13	0,19	0,26	0,39	0,54	0,82	1,08
Portata aria nominale mandata / ripresa	m^3/h	300	450	700	950	1400	1950	2950	3900
Portata aria minima	m^3/h	200	250	400	550	800	1150	1750	2300
Ventilatori (3)									
Azionamento	tipo	Segnale analogico su ventilatore EC (0-10Vdc)							
Tipo	tipo	EC							
Numero	n°	2	2	2	2	2	4	4	2
Potenza elettrica assorbita mandata	kW	0,04	0,08	0,11	0,22	0,35	0,41	0,55	0,87
Potenza elettrica assorbita ripresa	kW	0,04	0,08	0,11	0,21	0,33	0,38	0,50	0,82
Potenza elettrica assorbita totale	kW	0,09	0,16	0,23	0,42	0,68	0,79	1,04	1,69
SFP int.	$W/(m^3/s)$	543,00	903,00	694,00	1116,00	1095,00	918,00	770,00	999,00
SFP int. lim. 2018	$W/(m^3/s)$	1329	1234	1185	1131	1132	1118	1053	1015
Velocità frontale filtri	m/s	0,8	1,2	1,0	1,4	2,2	2,2	1,9	2,5
Pressione esterna nominale Δps est. (3)	Pa	100	100	125	125	145	145	150	150
Pressione statica utile mandata	Pa	506	338	279	638	412	469	462	303
Pressione statica utile ripresa	Pa	511	353	285	656	452	509	493	349
Caduta di pressione interna mandata Δps int.	Pa	115	228	189	293	268	270	245	290
Caduta di pressione interna ripresa Δps int.	Pa	110	213	182	274	228	230	213	244
Efficienza statica ventilatori (4)	%	61,7	61,7	61,7	57,2	57,2	61,8	66,9	62,7
Trafilamento interno (5)	%	3.9%	3.9%	3.9%	3.9%	3.9%	3.9%	3.9%	3.9%
Trafilamento esterno	%	<3%	<3%	<3%	<3%	<3%	<3%	<3%	<3%
Filtro aria									
Filtro aria espulsa	tipo/n°	M5/1							
Filtro aria mandata	tipo/n°	F7/1							
Classificazione energetica filtro di mandata		A richiesta							
Classificazione energetica filtro di ripresa		A richiesta							

(1) Aria espulsa: Tbs = 25°C; Tbu<14°C; Aria rinnovo: Tbs = 5°C.
(2) Rapporto tra il guadagno termico dell'aria di immissione e la perdita termica dell'aria di espulsione, entrambi riferiti alla temperatura esterna, misurati in condizioni di riferimento asciutte, con flusso di massa bilanciato e una differenza termica dell'aria interna/esterna di 20K, escluso il guadagno termico generato dai motori dei ventilatori e dal trafilamento interno.
(3) Prestazioni riferite ai filtri puliti
(4) Come da regolamento EU 327/2011
(5) Prova di trafilamento esterno eseguita a +400 Pa e -400 Pa; Prova di trafilamento interno eseguita a 250 Pa

DIMENSIONI E PESI

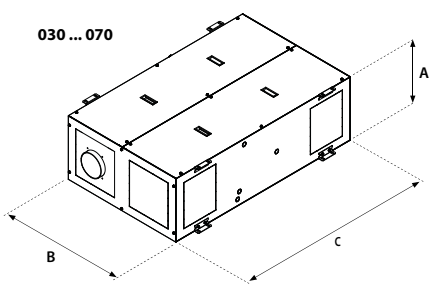

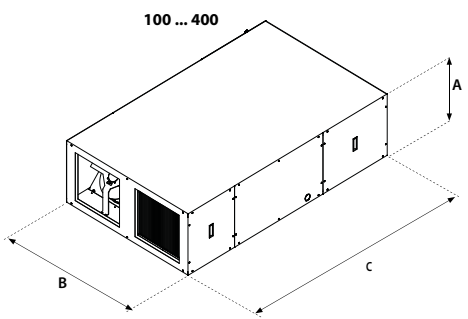

Taglia		030	050	070	100	140	200	300	400
Dimensioni e pesi									
A	mm	400	400	435	435	460	460	600	600
B	mm	800	800	945	945	1100	1600	1700	2050
C	mm	1300	1300	1600	1600	1800	1800	2350	2350
Peso a vuoto	kg	95	93	125	123	160	210	287	340

Aermec si riserva la facoltà di apportare in qualsiasi momento tutte le modifiche ritenute necessarie per il miglioramento del prodotto con eventuale modifica dei relativi dati tecnici.

Aermec S.p.A.
Via Roma, 996 - 37040 Bevilacqua (VR) - Italia
Tel. 0442633111 - Telefax 044293577
www.aermec.com

Numero Verde
800-843085

RTD

Recuperatore termodinamico con pompa di calore integrata

Portata aria 1100 - 3200 m³/h

- **Dimensioni compatte**
- **Compressore con inverter**
- **Ventilatori plug fan con motore inverter EC**
- **Regolazione a punto fisso in mandata**
- **Installazione orizzontale**



DESCRIZIONE

È una unità di ricambio, filtrazione e trattamento dell'aria dotata di recupero termodinamico ad alta efficienza effettuato mediante circuito frigorifero integrato. Il compressore ad Inverter consente un elevato risparmio energetico e al contempo garantisce il mantenimento della temperatura di mandata impostata.
Le unità possono essere integrate in impianti ad espansione diretta ed idronici sia nel funzionamento invernale che estivo.

CARATTERISTICHE

Versioni

Installazione orizzontale:

— **RTD**: Unità standard con controllo a portata costante.
— **RTD_Q**: Unità con modulazione della portata in funzione della concentrazione di CO_2
— **RTD_W**: unità con batteria interna ad acqua integrativa calda/fredda completa di valvola a 3 vie, servocomando modulante e termostato antigelo.

Principali componenti

— Circuito frigorifero **con compressore BLDC inverter.**
— Ventilatori plug fan con motore EC inverter.
— Valvola di sicurezza.
— Pannello inferiore sandwich in lamiera zincata con isolamento in poliuretano iniettato; pannello superiore e laterali in lamiera zincata rivestita internamente con materassino isolante
— Filtro sintetico classe Coarse 85% secondo EN16890 sulla presa d'aria esterna completo di pressostato rilevazione sporcamento.
— Vasca di raccolta condensa in lega di alluminio con scarico laterale.

Regolazione

— **Quadro elettrico di potenza e controllo** a bordo macchina.
— Controllore programmabile in grado di gestire tutte le funzioni avanzate presenti nell'unità (regolazione a punto fisso in mandata; funzioni di raffreddamento, riscaldamento, automatico, free-cooling; modulazione del compressore, dei ventilatori e della eventuale batteria ad acqua).
— **Pannello remoto (accessorio obbligatorio)** in versione con display grafico oppure in versione Touch.

ACCESSORI

CPVR: Controllo a portata costante del ventilatore di ripresa. Accessorio fornito separatamente; la funzione va abilitata sul controllore.
PRGD1: Pannello comando remoto per montaggio a parete o ad incasso con display grafico. Distanza massima di installazione pari a 10m.
PRGDX: Pannello comando remoto touchscreen per montaggio a parete o ad incasso completo di cornice bianca e nera. Distanza massima di installazione pari a 150m.
MRE: Modulo resistenza elettrica antigelo 2 kW monofase, da installarsi sulla presa d'aria esterna (necessario per temperature aria esterna inferiori a -5°C).
MF: Modulo filtri efficienza Coarse 85% (EN16890) da posizionare in ripresa (estrazione laterale) completo di pressostato sporcamento filtri.

Il pannello comandi remoto, per il funzionamento dell'unità è obbligatorio, è possibile scegliere tra il PRGD1 o il PRGDX.

COMPATIBILITÀ ACCESSORI

Controllo a portata costante del ventilatore e pannelli comando

Modello	Ver	11	14	17	21	26	32
CPVR (1)	.,Q,QW,W	•	•	•	•	•	•
PRGD1 (2)	.,Q,QW,W	•	•	•	•	•	•
PRGDX	.,Q,QW,W	•	•	•	•	•	•

(1) Accessorio fornito separatamente.
(2) Il pannello comandi remoto, per il funzionamento dell'unità è obbligatorio, è possibile scegliere tra il PRGD1 o il PRGDX.

Modulo resistenza elettrica antigelo

Modello	Ver	11	14	17	21	26	32
MRE2M	.,Q,QW,W	•	•				
MRE3M	.,Q,QW,W			•			
MRE3T	.,Q,QW,W				•		
MRE5T	.,Q,QW,W					•	•

Modulo filtri efficienza Coarse 85% (EN16890)

Modello	Ver	11	14	17	21	26	32
MF5R1	.,Q,QW,W	•	•				
MF5R2	.,Q,QW,W			•	•		
MF5R3	.,Q,QW,W					•	•
MF7M1	.,Q,QW,W	•	•				
MF7M2	.,Q,QW,W			•	•		
MF7M3	.,Q,QW,W					•	•

CONFIGURATORE

Campo		Descrizione
1,2,3		**RTD**
4,5		**Taglia** 11, 14, 17, 21, 26, 32
6		**Tipo controllo ventilazione**
	Q	Controllo mediante sonda qualità aria
	°	Con portata costante (unità standard)
7		**Batteria acqua calda / fredda interna**
	W	Batteria d'acqua interna
	°	Nessuna batteria (unità standard)

DATI PRESTAZIONALI

		RTD11	RTD14	RTD17	RTD21	RTD26	RTD32
Portate d'aria							
Portata aria nominale	m^3/h	1100	1400	1700	2100	2600	3200
Portata aria minima	m^3/h	950	1200	1450	1800	2200	2700
Portata aria massima	m^3/h	1200	1550	1850	2300	2850	3500
Ventilatore di mandata							
Tipo	tipo	Plug-fan	Plug-fan	Plug-fan	Plug-fan	Plug-fan	Plug-fan
Motore ventilatore	tipo	Inverter EC	Inverter EC	Inverter EC	Inverter EC	Inverter EC	Inverter EC
Numero	n°	1	1	1	1	1	1
Pressione statica utile nominale	Pa	150	150	150	150	150	150
Pressione statica utile massima	Pa	510	580	520	360	570	380
Potenza assorbita a freddo	kW	0,19	0,20	0,23	0,32	0,43	0,62
Potenza assorbita a caldo	kW	0,18	0,18	0,22	0,30	0,39	0,56
Ventilatore di espulsione							
Tipo	tipo	Plug-fan	Plug-fan	Plug-fan	Plug-fan	Plug-fan	Plug-fan
Motore ventilatore	tipo	Inverter EC	Inverter EC	Inverter EC	Inverter EC	Inverter EC	Inverter EC
Numero	n°	1	1	1	1	1	1
Pressione statica utile nominale	Pa	150	150	150	150	150	150
Pressione statica utile massima	Pa	530	600	520	370	590	400
Potenza assorbita a freddo	kW	0,17	0,16	0,19	0,27	0,33	0,46
Potenza assorbita a caldo	kW	0,18	0,18	0,22	0,31	0,39	0,54
Prestazioni in raffreddamento alla massima velocità del compressore (1)							
Potenza frigorifera	kW	6,70	8,00	8,80	11,20	14,10	16,30
Potenza frigorifera sensibile	kW	5,70	6,80	7,80	9,80	12,10	13,80
Potenza assorbita compressori	kW	1,80	2,20	2,30	3,20	4,00	4,50
Potenza assorbita totale EN14511:2017	kW	2,09	2,43	2,58	3,55	4,48	5,15
EER EN14511:2017	W/W	3,20	3,30	3,42	3,16	3,14	3,16
EER	W/W	3,11	3,15	3,24	2,96	2,95	2,92
Prestazioni in riscaldamento alla massima velocità del compressore							
Potenza termica	kW	7,70	9,30	10,60	13,80	16,90	20,00
Potenza assorbita compressori	kW	1,60	2,00	2,20	2,90	3,30	4,10
COP circuito frigo	W/W	4,83	4,64	4,82	4,74	5,12	4,87
COP EN14511:2017 (2)	W/W	4,07	4,13	4,26	4,20	4,45	4,18
COP	W/W	3,94	3,92	4,02	3,91	4,15	3,84
Potenza assorbita totale EN14511:2017	kW	1,90	2,20	2,50	3,30	3,80	4,80
Potenza assorbita totale	kW	2,00	2,40	2,60	3,50	4,10	5,20
Compressore							
Tipo	tipo	Twin-rotary BLDC	Twin-rotary BLDC	Twin-rotary BLDC	Twin-rotary BLDC	Twin-rotary BLDC	Twin-rotary BLDC
Regolazione compressore	Tipo	Inverter	Inverter	Inverter	Inverter	Inverter	Inverter
Numero	n°	1	1	1	1	1	1
Refrigerante	tipo	R410A	R410A	R410A	R410A	R410A	R410A
Dati elettrici							
Potenza assorbita a pieno carico	kW	4,30	4,50	4,50	5,30	6,10	6,10
Corrente assorbita a pieno carico	A	14,40	13,80	13,80	17,90	16,90	16,90
Alimentazione							
Alimentazione		230V 50Hz	230V 50Hz	230V 50Hz	400V 3N 50Hz	400V 3N 50Hz	400V 3N 50Hz

(1) Raffreddamento: aria esterna 35°C db / 24°C wb; aria interna 27°C db / 19°C wb.
(2) Riscaldamento: aria esterna 7°C db / 6°C wb; aria interna 20°C db /15°C wb.

DIMENSIONI

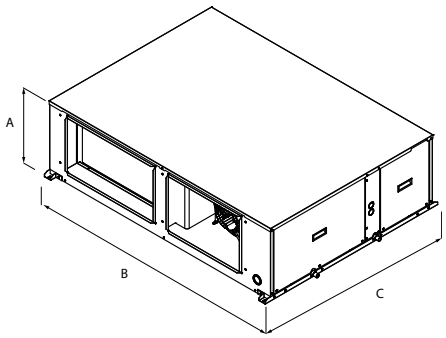

Taglia			11	14	17	21	26	32
Dimensioni e pesi								
A	.,Q,QW,W	mm	430	430	530	530	630	630
B	.,Q,QW,W	mm	1508	1508	1508	1508	1508	1508
C	.,Q,QW,W	mm	1100	1100	1100	1100	1100	1100
Peso a vuoto	.	kg	133	135	148	160	179	179
	Q	kg	135	137	150	162	181	181
	QW	kg	135	142	161	172	197	197
	W	kg	140	142	159	170	195	195
Peso in funzione	.	kg	133	135	148	160	179	179
	Q,QW,W	kg	-	-	-	-	-	-

Aermec si riserva la facoltà di apportare in qualsiasi momento tutte le modifiche ritenute necessarie per il miglioramento del prodotto con eventuale modifica dei relativi dati tecnici.

Aermec S.p.A.
Via Roma, 996 - 37040 Bevilacqua (VR) - Italia
Tel. 0442633111 - Telefax 044293577
www.aermec.com

Numero Verde
800-843085

RPF

Recuperatore ad alto rendimento con recuperatore controcorrente

Portata aria 790 - 4250 m³/h

- **Recupero di calore in controcorrente con rendimento superiore al 90%**
- **Ventilatori plug fan accoppiati a motori BRUSHLESS EC a basso consumo energetico**



DESCRIZIONE

I recuperatori di calore RPF sono stati progettati per applicazioni di tipo commerciale e permettono di coniugare un ottimo comfort ambientale con un sicuro risparmio energetico.
Sempre più nell'impiantistica moderna è necessario creare una ventilazione forzata, che comporta però l'espulsione anche dell'aria climatizzata, determinando in questo modo un maggior consumo energetico.
Le unità RPF grazie al recuperatore di calore in controcorrente permette di far risparmiare più del 90% dell'energia che altrimenti andrebbe persa con l'aria viziata espulsa.
RPF può essere integrato ai tradizionali sistemi realizzati con ventilconvettori, refrigeratori, e possono funzionare sia in inverno che in estate. La gamma è indicata per installalzione sia orizzontale che verticale.

CONFIGURAZIONI

O Orizzontale con mandata destra
P Orizzontale con mandata sinistra
V Verticale con mandata a destra
Z Verticale con mandata a sinistra
Ciascuna delle diverse configurazioni può essere ulteriormente personalizzata grazie alla vasta scelta degli accessori.
Per ulteriori informazioni fare riferimento alla documentazione tecnica presente sul sito.

STRUTTURA

La struttura è costituita da profili in alluminio con taglio termico, collegati da angolari in nylon caricato con fibra di vetro.
I pannelli di tamponamento, di spessore 50 mm, sono del tipo sandwich in lamiera pre-verniciata RAL 9002 (esterno) e lamiera zincata (interno) coibentati con poliuretano con densità 45 kg/m^3. L'espandente della schiuma poliuretanica è a base d'acqua consentendo di raggiungere GWP=0 (Global Warming Potential).
L'involucro è in classe di reazione al fuoco M1 secondo la normativa francese NF P 92-512:1986. Sono previsti inoltre pannelli rimovibili per l'accesso ai componenti interni, muniti di serrature di sicurezza, vasca di raccolta condensa e serranda modulante interna di bypass motorizzata e controllata per il free-cooling.

Ventilatori

Ventilatori di mandata e ripresa di tipo plug-fan con motore sincrono a magneti permanenti a controllo elettronico (EC). Le giranti sono orientate in modo da garantire il flusso d'aria ottimale che attraversa i componenti interni, con la minima rumorosità.

Filtri aria

Filtrazione dell'aria affidata a filtro con efficienza G4 (secondo EN779) a bassa perdita di carico sul flusso d'aria estratta e un filtro compatto con efficienza F7 (secondo EN779) avente un'ampia superficie filtrante in carta di microfibra di vetro, inserito nel flusso di rinnovo.
Le due tipologie di filtri sono posizionate a monte dei componenti da proteggere, in modo da garantire basse perdite di carico, disponendo di elevata superficie. Le celle filtranti sono fissate ad apposito telaio di supporto con sistemi di tenuta ermetica per evitare qualsiasi by-pass dell'aria non trattata.
La loro estraibilità è assicurata da apposita apertura laterale (di serie), superiore o inferiore (optional) [riferimento alla versione orizzontale].

Recuperatore

Recuperatore di calore statico controcorrente ad alta efficienza a piastre in alluminio.
Il recuperatore garantisce la non contaminazione dei flussi d'aria in quanto le piastre sono opportunamente sigillate. Il suo rendimento non è inferiore al 90% (EN308) in funzione delle condizioni esterne: Aria di rinnovo: -10°C/90% - Aria di ripresa 20°C/50% e portate uguali tra mandata e ripresa.
È inserita la funzione di sbrinamento automatico facilitato dall'apertura della serranda interna modulante e dalla possibile modulazione con il flusso di rinnovo.

REGOLAZIONE

Costituito da quadro elettrico di potenza e controllore di tipo programmabile con display grafico integrato. Il tutto montato internamente macchina in posizione accessibile.
Le funzioni della regolazione sono:
— Controllo della ventilazione (controllo manuale della velocità dei ventilatori di serie);
— Termoregolazione completa di tutti i componenti elettrici/ elettronici (modalità di regolazione in ripresa di serie);

— Logiche integrate di risparmio energetico: free-cooling / free-heating modulanti, antigelo, night cooling, controllo qualità aria, set point dinamico, regime economy della ventilazione, fasce orarie;
— Interfacciabilità completa con sistemi BMS.

FUNZIONALITÀ E PLUS TECNOLOGICI

L'eliminazione dagli ambienti chiusi degli inquinanti prodotti principalmente dalle persone e la contemporanea immissione di aria esterna sono alla base del concetto di ventilazione meccanica controllata (VMC) degli ambienti interni.
L'obiettivo della ventilazione è quello di elevare lo standard della qualità dell'aria interna con conseguenti riflessi positivi per la salute e la produttività degli occupanti. Il ricambio dell'aria ha effetti positivi anche sul mantenimento in buono stato dell'edificio.
Per gli edifici da riqualificare, la ventilazione meccanica controllata è una scelta quasi obbligata per raggiungere gli elevati standard energetici che la legislazione oramai impone.

Altissima efficienza di ventilazione

Poiché la ventilazione rappresenta uno dei maggiori fattori di consumo di energia, particolare attenzione è stata data allo studio e alla realizzazione del sistema di ventilazione.
Sono stati adottati sia in mandata che in ripresa, ventilatori di tipo plug fan con motori brushless EC che consentono elevate rese, e ridotti consumi, inoltre rispetto ai tradizionali ventilatori centrifughi non hanno cinghie o pulegge con conseguente facilità di regolazione della portata, compattezza, versatilità e facilità di manutenzione.

Una particolare logica adattativa consente di adeguare la portata d'aria all'effettiva richiesta dell'impianto con ulteriori conseguenti vantaggi in termini di riduzione dei consumi.

Massime efficienze

In questo contesto RPF si propone come la soluzione altamente efficiente e performante per impianti di ventilazione a doppio flusso con recupero di calore.
I concetti chiave sui quali si basa la proposta RPF sono:
— Recupero di calore ad altissima efficienza comprovato da certificazione EUROVENT e mantenimento della completa separazione dei flussi d'aria di rinnovo e di espulsione;
— Ridotti consumi energetici di ventilazione grazie ad un accurato dimensionamento dei componenti in modo da avere bassi valori complessivi di SFP (Specific Fan Power ovvero consumo di energia per m^3/h di portata complessiva elaborata);
— Filtrazione ad alta efficienza e basse perdite di carico;
— Avanzata gestione elettronica per le funzioni di risparmio energetico e di controllo degli inquinanti interni VOC (Volatile Organic Compounds);
— Compattezza delle dimensioni e logica di installazione "plug and play".

Qualità dell'aria in ambiente

Particolare attenzione è stata posta naturalmente anche alla qualità dell'aria in ambiente, affidata di standard a filtri con efficienza G4 sul flusso d'aria estratta, e un filtro compatto con efficienza F7 inserito sul flusso di rinnovo.
Naturalmente tutti questi plus tecnologici sono controllati da una termoregolazione di ultima generazione, in grado di gestire le diverse modalità di funzionamento; garantendo il massimo risparmio energetico in ogni condizione di utilizzo mediante software apposito.

CONFIGURAZIONE BASE

RPF O Configurazione Orizzontale
mandata destra (vista dall'alto)

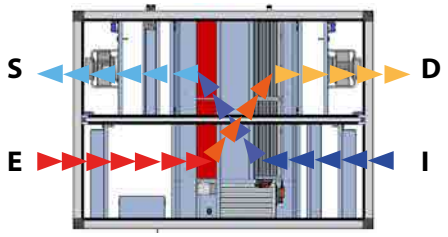

RPF O Configurazione Orizzontale
mandata destra (vista dall'alto)



RPF V Configurazione Verticale
mandata destra (vista dal lato accessibile)

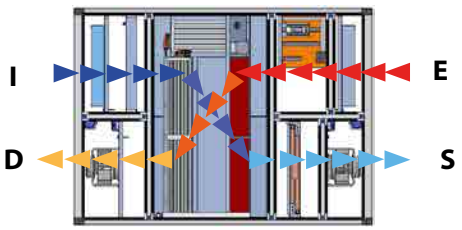

RPF Z Configurazione Verticale
mandata sinistra (vista dal lato accessibile)

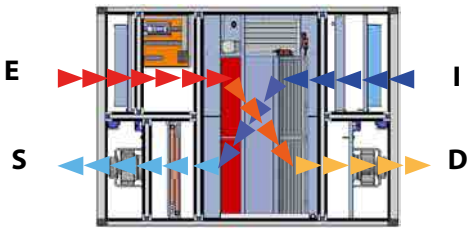

D = Espulsione
I = Rinnovo
S = Mandata
E = Ripresa

DATI PRESTAZIONALI

		RPF008	RPF010	RPF013	RPF020	RPF031	RPF042
Recuperatore							
Alimentazione				230V~50Hz		400V 3~50Hz	
Tipologia unità				UVNR (Unità di Ventilazione Non Residenziale)			
Tipologia sistema di recupero calore	tipo/n°			Statico a flussi controcorrente / 1			
Potenza termica recuperata (EN308) (1)	kW	4,2	5,4	7,0	10,7	16,6	22,8
Efficienza termica a secco (2)	%	80,0	79,9	80,0	79,9	79,9	83,8
Informazioni secondo quanto previsto dall'Allegato V del Regolamento EU n.1253/2014							
Portata aria nominale mandata / ripresa	m^3/s	0,22	0,28	0,36	0,56	0,86	1,18
Portata aria nominale mandata / ripresa	m^3/h	790	1000	1300	2000	3100	4250
Portata aria minima	m^3/h	200	200	400	1000	1000	1300
Portata aria massima	m^3/h	980	1260	1530	2350	3700	4600
Ventilatori (3)							
Azionamento	tipo			Segnale analogico su ventilatore EC (0-10Vdc)			
Tipo	tipo			EC			
Numero	n°	2	2	2	2	2	2
Potenza elettrica assorbita mandata	kW	0,16	0,24	0,33	0,60	0,79	1,30
Potenza elettrica assorbita ripresa	kW	0,15	0,23	0,33	0,56	0,76	1,20
Potenza elettrica assorbita totale	kW	0,31	0,47	0,66	1,16	1,55	2,50
Potenza assorbita massima totale	kW	0,60	1,24	1,26	1,66	5,26	5,26
Corrente assorbita massima totale	A	4,6	7,5	7,5	9,3	11,1	11,1
SFP int.	$W/(m^3/s)$	625,00	667,00	743,00	1142,00	919,00	1211,00
SFP int. lim. 2018	$W/(m^3/s)$	1127	1118	1109	1227	1031	1253
Velocità frontale filtri	m/s	1,8	2,0	1,8	2,2	2,2	2,1
Pressione esterna nominale Δps est. (3)	Pa	200	250	250	250	250	225
Pressione statica utile mandata	Pa	191	218	169	134	215	143
Pressione statica utile ripresa	Pa	196	233	175	152	255	184
Caduta di pressione interna mandata Δps int.	Pa	174	198	219	319	304	372
Caduta di pressione interna ripresa Δps int.	Pa	176	189	227	355	293	379
Efficienza statica ventilatori (4)	%	61,7	57,2	57,2	61,8	66,9	62,7
Trafilamento interno (5)	%	0,3	0,3	0,3	0,1	0,3	0,2
Trafilamento esterno	%	< 3	< 3	< 3	< 3	< 3	< 3
Filtro aria							
Classificazione energetica filtro di mandata				B			
Classificazione energetica filtro di ripresa				A richiesta			

(1) Aria espulsa: Tbs = 25°C; Tbu<14°C; Aria rinnovo: Tbs = 5°C.
(2) Rapporto tra il guadagno termico dell'aria di immissione e la perdita termica dell'aria di espulsione, entrambi riferiti alla temperatura esterna, misurati in condizioni di riferimento asciutte, con flusso di massa bilanciato e una differenza termica dell'aria interna/esterna di 20K, escluso il guadagno termico generato dai motori dei ventilatori e dal trafilamento interno.
(3) Prestazioni riferite ai filtri puliti
(4) Come da regolamento EU 327/2011
(5) Prova di trafilamento esterno eseguita a +400 Pa e -400 Pa; Prova di trafilamento interno eseguita a 250 Pa

DIMENSIONI

RPF 008 - 031
Installazione Orizzontale

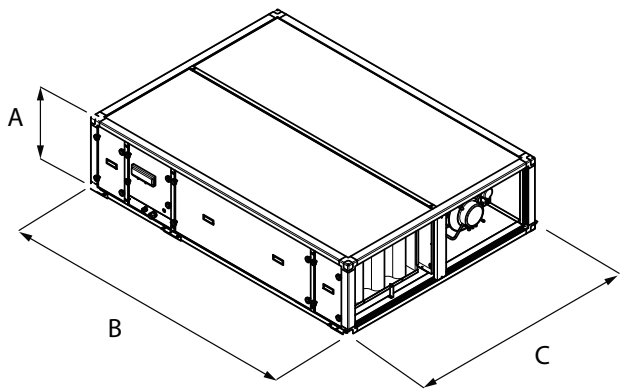

RPF 008 - 042
Installazione Verticale

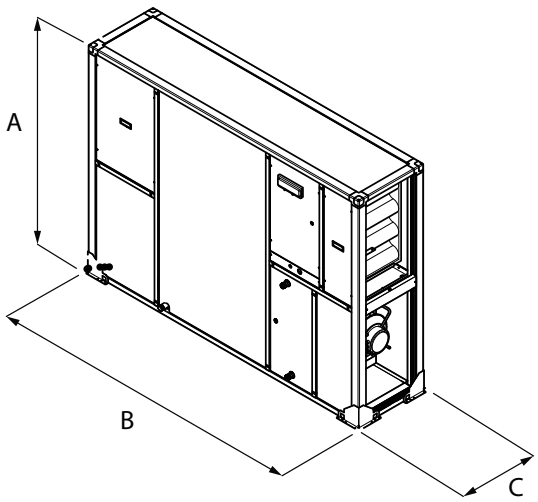

Taglia			008	010	013	020	031	042
Dimensioni e pesi								
A	O,P	mm	450	450	524	560	700	-
	V,Z	mm	1054	1258	1374	1694	1948	1550
B	O,P	mm	1915	1915	2174	2334	2654	-
	V,Z	mm	1915	1915	2174	2334	2654	2974
C	O,P	mm	1054	1258	1374	1694	1948	-
	V,Z	mm	450	450	524	560	700	1130
Peso a vuoto	O,P	kg	194	220	264	328	452	-
	V,Z	kg	194	220	264	328	452	585

I pesi sono delle unità in configurazione standard senza accessori.

Aermec si riserva la facoltà di apportare in qualsiasi momento tutte le modifiche ritenute necessarie per il miglioramento del prodotto con eventuale modifica dei relativi dati tecnici.

Aermec S.p.A.
Via Roma, 996 - 37040 Bevilacqua (VR) - Italia
Tel. 0442633111 - Telefax 044293577
www.aermec.com

Numero Verde
800-843085

URX-CF

Recuperatore con pompa di calore integrata

Portata aria 750 - 3300 m³/h

- **Circuito frigorifero a pompa di calore con compressori scroll ad elevato rendimento e bassa rumorosità.**



DESCRIZIONE

La serie URX-CF è la soluzione monoblocco studiata per le esigenze impiantistiche tipiche di ambienti civili quali bar, ristoranti, uffici, sale riunioni.
Le unità URX-CF raggruppano in una unità monoblocco, oltre alle sezioni di ventilazione, filtrazione, recupero di calore, un circuito frigorifero a pompa di calore con compressori scroll ad elevato rendimento e bassa rumorosità.
L'aria di rinnovo viene riscaldata o raffreddata, a seconda della stagione, grazie al circuito frigorifero in pompa di calore caricato con fluido refrigerante R410A presente all'interno dell'unità.
Tutto questo permette di avere una macchina completa, dal funzionamento autonomo in ogni stagione e in grado di coniugare il necessario rinnovo dell'aria per i locali con un efficiente recupero di calore.
L'accurata progettazione della macchina coniuga dimensioni molto compatte, che consentono una facile installazione in controsoffitto, con un'eccellente accessibilità per la manutenzione di tutti i componenti interni.

CARATTERISTICHE

Pannellatura

Autoportanti sandwich spessore 20 mm in lamiera zincata sia per la superficie esterna che per quella interna con isolamento in poliuretano iniettato (densità 40 kg/m³).

Recuperatore di calore

A flussi incrociati a piastre in alluminio con rendimenti superiori al 50% in regime invernale.

Filtri aria

Classe G4, posizionati prima del recuperatore sia in mandata che in ripresa del flusso d'aria

Ventilatori

A doppia aspirazione a pale avanti con motore direttamente accoppiato. Il motore, monofase 230V-50Hz, è a singola velocità. La portata dell'aria è controllata, nel limite del +/- 15% rispetto alla nominale, tramite regolatori Elettronici di serie.

Circuito frigorifero

In pompa di calore completo di compressori scroll ad elevata effi cienza e silenziosità, valvola a 4 vie per inversione ciclo, batteria evaporante, batteria condensante, ricevitore di liquido, separatore di liquido, doppia valvola termostatica, spia liquido (solo per i modelli 150, 210, 330), filtro deidratatore, pressostati di alta/bassa pressione.

Ispezionabilità

Dal basso per il recuperatore di calore, i filtri, la vasca raccolta condensa e i ventilatori.

Regolazione

L'unità è dotata di quadro elettrico completo di sezione di potenza e regolazione (sono comprese le valvole a 3 vie per la batteria ad acqua calda ad integrazione e i relativi servocomandi), atti a garantire la gestione di tutte le funzioni del circuito frigorifero.
Sono presenti:
— sonda di temperatura NTC sulla ripresa aria ambiente;
— sonda di temperatura aria esterna;
— serrande e relativi servomotori nella versione free-cooling;
— pressostato sul filtro posto in mandata;
— Scheda RS485
A corredo viene fornito un terminale di controllo remotabile per la gestione automatica dell'unità e un'uscita per l'alimentazione e gestione di una lampada in conformità alla vigente normativa sui locali per fumatori.

COMPATIBILITÀ ACCESSORI

Flange circolari

Accessorio	URX07CF	URX10CF	URX15CF	URX21CF
FGC07	•			
FGC10		•		
FGC15			•	
FGC21				•

Modulo con batteria ad acqua calda

Accessorio	URX07CF	URX10CF	URX15CF	URX21CF	URX33CF
MBC07	•				
MBC10		•			
MBC15			•		
MBC21				•	
MBC33					•

Modulo free-cooling

Accessorio	URX07CF	URX10CF	URX15CF	URX21CF	URX33CF
FCE07	•				
FCE10		•			
FCE15			•		
FCE21				•	
FCE33					•

Modulo con batteria elettrica

Accessorio	URX07CF	URX10CF	URX15CF	URX21CF	URX33CF
MBX07	•				
MBX10		•			
MBX15			•		
MBX21				•	
MBX33					•

Modulo dotato di setti silenziatori

Accessorio	URX07CF	URX10CF	URX15CF	URX21CF	URX33CF
SUF07	•				
SUF10		•			
SUF15			•		
SUF21				•	
SUF33					•

DATI PRESTAZIONALI

		URX07CF	URX10CF	URX15CF	URX21CF	URX33CF
Recuperatore						
Alimentazione		230V~50Hz	230V~50Hz	400V~ 3N 50Hz	400V~ 3N 50Hz	400V~ 3N 50Hz
Prestazioni in raffreddamento (1)						
Potenza frigorifera totale (recuperatore + compressore)	kW	6,1	7,3	10,2	15,0	23,0
Potenza frigorifera disponibile	kW	1,4	1,7	2,2	3,4	5,1
Potenza frigorifera recuperata	kW	0,9	1,3	2,0	2,8	4,2
Efficienza termica estiva	%	46,2	51,2	53,2	53,6	53,6
Potenza assorbita totale	kW	2,60	2,80	3,80	5,00	6,90
Prestazioni in riscaldamento (2)						
Potenza termica totale (recuperatore + compressore)	kW	8,8	10,8	15,8	22,8	33,3
Potenza termica disponibile	kW	2,4	2,3	3,0	4,8	5,2
Potenza termica recuperata	kW	2,9	4,3	7,1	10,1	14,3
Efficienza termica invernale	%	46,2	51,2	53,2	53,6	53,6
Potenza assorbita totale	kW	2,00	2,00	3,30	4,00	5,50
Compressore						
Tipo	tipo	Scroll	Scroll	Scroll	Scroll	Scroll
Regolazione compressore	Tipo	On-Off	On-Off	On-Off	On-Off	On-Off
Numero	n°	1	1	1	1	1
Refrigerante	tipo	R410A	R410A	R410A	R410A	R410A
Carica refrigerante (3)	kg	2,4	2,9	3,0	3,7	4,5
Ventilatore di mandata						
Tipo	tipo	Centrifugo	Centrifugo	Centrifugo	Centrifugo	Centrifugo
Numero	n°	1	1	1	1	1
Portata aria nominale	m^3/h	750	1000	1500	2100	3300
Portata aria minima	m^3/h	640	850	1275	1785	2800
Pressione statica utile	Pa	278	233	239	166	289
Potenza assorbita totale ventilatore	kW	0,37	0,42	0,51	0,62	1,25
Corrente assorbita totale ventilatore	A	2,4	2,4	3,6	3,6	6,6
Ventilatore di ripresa						
Tipo	tipo	Centrifugo	Centrifugo	Centrifugo	Centrifugo	Centrifugo
Numero	n°	1	1	1	1	1
Portata aria nominale	m^3/h	750	1000	1500	2100	3300
Portata aria minima	m^3/h	640	850	1275	1785	2800
Pressione statica utile	Pa	248	218	233	163	273
Potenza assorbita totale ventilatore	kW	0,37	0,42	0,51	0,62	1,25
Corrente assorbita totale ventilatore	A	2,4	2,4	3,6	3,6	6,6

(1) Aria di ripresa 26 °C 50%; Aria esterna 34 °C 50%.
(2) Aria di ripresa 20 °C 50%; Aria esterna -5 °C 80%.
(3) La carica riportata in tabella è un valore stimato e preliminare. Il valore finale della carica di refrigerante è riportato nella targhetta tecnica dell'unità. Per maggiori informazioni contattare sede.

		URX07CF	URX10CF	URX15CF	URX21CF	URX33CF
Batteria di riscaldamento ad acqua - (accessorio)						
Ranghi	n°	2	2	2	2	2
Perdita di carico lato aria	Pa	11	18	23	42	78
Funzionamento in riscaldamento 70 °C / 60 °C (1)						
Potenza termica	kW	5,00	6,00	8,70	10,30	16,80
Portata acqua	l/h	442	523	763	902	1475
Perdita di carico	kPa	16	22	9	12	31
Funzionamento in riscaldamento 45 °C / 40 °C (2)						
Potenza termica	kW	1,90	2,20	3,40	3,70	7,50
Portata acqua	l/h	336	382	584	638	1306
Perdita di carico	kPa	11	14	6	7	28

(1) Temperatura acqua (in/out) 70 °C/60 °C; Compressore funzionante.
(2) Temperatura acqua (in/out) 45 °C/40 °C; Compressore funzionante.

		URX07CF	URX10CF	URX15CF	URX21CF	URX33CF
Batteria di riscaldamento elettrica - (accessorio)						
Alimentazione				400V 3 ~ 50Hz		
Stadi	n°	1	1	1	1	1
Potenza termica	kW	3,00	4,50	6,00	9,00	12,00
Corrente assorbita	A	4,6	6,8	11,4	17,2	26,0
Perdita di carico lato aria	Pa	10	10	10	10	10

DIMENSIONI

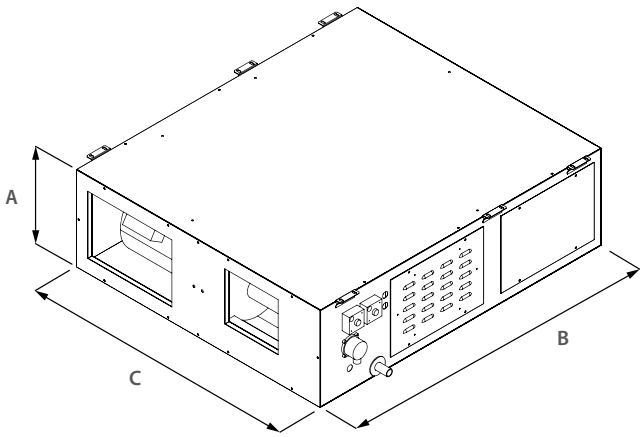

		URX07CF	URX10CF	URX15CF	URX21CF	URX33CF
Dimensioni e pesi						
A	mm	450	450	550	550	600
B	mm	1300	1300	1500	1500	1600
C	mm	1500	1500	1800	1800	1800
Peso a vuoto	kg	205	218	272	298	328

I pesi sono delle unità in configurazione standard senza accessori.

Aermec si riserva la facoltà di apportare in qualsiasi momento tutte le modifiche ritenute necessarie per il miglioramento del prodotto con eventuale modifica dei relativi dati tecnici.

Aermec S.p.A.
Via Roma, 996 - 37040 Bevilacqua (VR) - Italia
Tel. 0442633111 - Telefax 044293577
www.aermec.com

Numero Verde
800-843085

URHE-CF

Recuperatore con pompa di calore integrata

Portata aria 1000 - 3300 m³/h

- **Circuito frigorifero a pompa di calore con compressori scroll ad elevato rendimento e bassa rumorosità.**
- **Alta efficienza**



DESCRIZIONE

Le unità della serie URHE-CF rappresentano la soluzione ad elevata efficienza per soddisfare le esigenze di benessere termoigrometrico e di ricambio dell'aria negli impianti di climatizzazione che vanno a servire ambienti civili e del terziario come ad esempio uffici, bar, ristoranti, ecc.

Le unità URHE-CF sono macchine particolarmente efficienti in quanto utilizzano un recuperatore di calore a piastre a flussi incrociati ad elevata rendimento unito ad un circuito frigorifero in pompa di calore operante con fluido refrigerante R410A.

L'adozione del recuperatore a flussi incrociati ad alto rendimento permette di ridurre sensibilmente il periodo di accensione del circuito frigorifero nell'arco dell'anno, riducendo così al minimo i consumi di energia elettrica.

Le contenute dimensioni delle unità permettono una agevole installazione anche in controsoffitto mantenendo un'eccellente accessibilità per la manutenzione di tutti i componenti interni.

I numerosi accessori disponibili a richiesta, come ad esempio i filtri compatti ad alta efficienza, le batterie ad acqua o i silenziatori, completano le funzioni della macchina che generalmente va abbinata ad un impianto di climatizzazione.

CARATTERISTICHE

Pannellatura

Struttura in profili di alluminio con angolari in nylon rinforzato con fibra di vetro. Pannellatura sandwich spessore 25 mm in lamiera zincata per la superficie interna, preverniciati per quella esterna con isolamento in poliuretano iniettato (densità 42 kg/m^3).

Recuperatore di calore

A flussi incrociati a piastre in alluminio ottimizzato per garantire elevati rendimenti.

Filtri aria

Classe G4 efficienza 80% gravimetrico secondo EN 779, spessore 48 mm, posizionati prima del recuperatore sia in mandata che in ripresa del flusso d'aria.

Ventilatori

Centrifughi a pale avanti con motore direttamente accoppiato ad alta prevalenza. La portata d'aria è mantenuta costante mediante un dispositivo di controllo elettronico.

Circuito frigorifero

In pompa di calore con fluido frigorigeno R410A dotato di compressori rotativi o scroll (a seconda delle taglie) ad elevata efficienza e silenziosità, valvola a 4 vie per inversione ciclo, batteria evaporante, batteria condensante, ricevitore di liquido, valvola termostatica, spia liquido, filtro deidratatore, pressostato di alta pressione, pressostato di bassa pressione, valvola di sicurezza, valvola di bypass (per le taglie più piccole).

Regolazione

L'unità è dotata di quadro elettrico completo di sezione di potenza e regolazione (sono comprese le valvole a 3 vie per la batteria ad acqua calda ad integrazione e i relativi servocomandi), atti a garantire la gestione di tutte le funzioni del circuito frigorifero.

Sono presenti:

— sonda di temperatura NTC sulla ripresa aria ambiente;
— sonda di temperatura aria esterna;
— serrande e relativi servomotori nella versione free-cooling;
— pressostato sul filtro posto in mandata;
— Scheda RS485

A corredo viene fornito un terminale di controllo remotabile per la gestione automatica dell'unità e un'uscita per l'alimentazione e gestione di una lampada in conformità alla vigente normativa sui locali per fumatori.

COMPATIBILITÀ ACCESSORI

Modulo con batteria ad acqua calda

Accessorio	URHE10CF	URHE15CF	URHE25CF	URHE33CF
MBCH1	•	•	•	
MBCH2				•

Modulo con batteria elettrica

Accessorio	URHE10CF	URHE15CF	URHE25CF	URHE33CF
MBCX1	•			
MBCX2		•		
MBCX3			•	
MBCX4				•

Filtri compatti ad alta efficienza F7.

Accessorio	URHE15CF	URHE25CF	URHE33CF
FCT1	•		
FCT2		•	
FCT3			•

Modulo completo di setti silenziatori.

Accessorio	URHE10CF	URHE15CF	URHE25CF	URHE33CF
MSS1	•	•	•	
MSS2				•

Modulo free-cooling

Accessorio	URHE10CF	URHE15CF	URHE25CF	URHE33CF
FGE1	•	•	•	•

Basamento per l'installazione a terra.

Accessorio	URHE10CF	URHE15CF	URHE25CF	URHE33CF
BIT1	•	•		
BIT2			•	
BIT3				•

Basamento per l'installazione a terra dei moduli aggiuntivi.

Accessorio	URHE10CF	URHE15CF	URHE25CF	URHE33CF
BIM1	•	•	•	•

Tetto per l'installazione all'esterno.

Accessorio	URHE10CF	URHE15CF	URHE25CF	URHE33CF
TPE1	•	•		
TPE2			•	
TPE3				•

Tetto per l'installazione all'esterno dei moduli aggiuntivi.

Accessorio	URHE10CF	URHE15CF	URHE25CF	URHE33CF
TPM1	•	•	•	
TPM2				•

Kit free-cooling.

Accessorio	URHE10CF	URHE15CF	URHE25CF	URHE33CF
FCH1	•	•		
FCH2			•	•

Tetto per setti silenziatori.

Accessorio	URHE10CF	URHE15CF	URHE25CF	URHE33CF
TPMSS1	•	•	•	
TPMSS2				•

DATI PRESTAZIONALI

		URHE10CF	URHE15CF	URHE25CF	URHE33CF
Recuperatore					
Alimentazione		230V~50Hz	230V~50Hz	400V~ 3N 50Hz	400V~ 3N 50Hz
Prestazioni in raffreddamento (1)					
Potenza frigorifera totale (recuperatore + compressore)	kW	6,6	8,7	13,8	19,8
Potenza frigorifera disponibile	kW	1,8	3,1	3,3	5,4
Potenza frigorifera recuperata	kW	2,2	3,2	4,5	5,8
Efficienza termica estiva	%	82,0	80,0	68,0	65,0
Potenza assorbita totale	kW	2,60	2,90	5,10	6,50
Prestazioni in riscaldamento (2)					
Potenza termica totale (recuperatore + compressore)	kW	10,9	14,2	24,8	33,1
Potenza termica disponibile	kW	2,8	2,9	3,9	7,0
Potenza termica recuperata	kW	3,6	10,0	15,3	19,6
Efficienza termica invernale	%	82,0	80,0	73,0	71,0
Potenza assorbita totale	kW	2,20	2,40	4,20	4,90
Compressore					
Numero	n°	1	1	1	1
Refrigerante	tipo	R410A	R410A	R410A	R410A
Ventilatore di mandata					
Tipo	tipo	Centrifugo	Centrifugo	Centrifugo	Centrifugo
Numero	n°	1	1	1	1
Portata aria nominale	m^3/h	1000	1500	2500	3300
Portata aria minima	m^3/h	800	1100	2000	2500
Pressione statica utile	Pa	320	245	140	220
Potenza assorbita totale ventilatore	kW	0,42	0,46	1,10	1,10
Corrente assorbita totale ventilatore	A	3,1	3,1	5,3	5,3
Ventilatore di ripresa					
Tipo	tipo	Centrifugo	Centrifugo	Centrifugo	Centrifugo
Numero	n°	1	1	1	1
Portata aria nominale	m^3/h	1000	1500	2500	3300
Portata aria minima	m^3/h	800	1100	2000	2500
Pressione statica utile	Pa	320	245	140	220
Potenza assorbita totale ventilatore	kW	0,42	0,46	1,10	1,10
Corrente assorbita totale ventilatore	A	3,1	3,1	5,3	5,3

(1) Aria di ripresa 26 °C 50%; Aria esterna 34 °C 50%.
(2) Aria di ripresa 20 °C 50%; Aria esterna -5 °C 80%.

Dati tecnici MBCH - Batteria di riscaldamento ad acqua - (accessorio)

		URHE10CF	URHE15CF	URHE25CF	URHE33CF
Batteria di riscaldamento ad acqua - (accessorio)					
Ranghi	n°	2	2	2	2
Perdita di carico lato aria	Pa	7	18	37	37
Funzionamento in riscaldamento 70 °C / 60 °C (1)					
Potenza termica	kW	7,70	10,30	15,60	19,70
Portata acqua	l/h	673	906	1363	1725
Perdita di carico	kPa	11	8	18	32
Funzionamento in riscaldamento 45 °C / 40 °C (2)					
Potenza termica	kW	2,60	4,00	6,50	7,60
Portata acqua	l/h	446	700	1118	1311
Perdita di carico	kPa	3	6	14	22

(1) Temperatura acqua (in/out) 70 °C/60 °C; Compressore funzionante.
(2) Temperatura acqua (in/out) 45 °C/40 °C; Compressore funzionante.

Dati tecnici MBCX - Batteria di riscaldamento elettrica - (accessorio)

		URHE10CF	URHE15CF	URHE25CF	URHE33CF
Batteria di riscaldamento elettrica - (accessorio)					
Alimentazione			400V/3/50Hz		
Stadi	n°	1	1	1	1
Potenza termica	kW	5,00	7,50	12,50	10,00
Corrente assorbita	A	7,6	11,4	19,0	25,1
Perdita di carico lato aria	Pa	10	10	10	10

DIMENSIONI

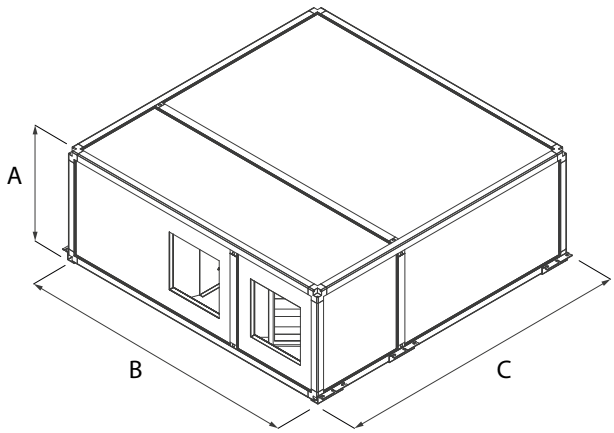

		URHE10CF	URHE15CF	URHE25CF	URHE33CF
Dimensioni e pesi					
A	mm	580	580	580	580
B	mm	1640	1640	1640	1970
C	mm	1500	1500	1990	2310
Peso a vuoto	kg	300	310	373	410

I pesi sono delle unità in configurazione standard senza accessori.

Aermec si riserva la facoltà di apportare in qualsiasi momento tutte le modifiche ritenute necessarie per il miglioramento del prodotto con eventuale modifica dei relativi dati tecnici.

Aermec S.p.A.
Via Roma, 996 - 37040 Bevilacqua (VR) - Italia
Tel. 0442633111 - Telefax 044293577
www.aermec.com

Numero Verde
800-843085

ERSR

Unità di recupero calore ad alta efficienza con recuperatore rotativo

Portata aria 1000 - 30000 m³/h

- **Tecnologia ad alta efficienza**
- **Ventilazione meccanica controllata**
- **Recupero fino all'80% dell'energia dell'aria espulsa**
- **Purificazione dell'aria**



DESCRIZIONE

I recuperatori di calore ERSR, per installazione sia interna che esterna, sono stati progettati per applicazioni di tipo commerciale e permettono di coniugare il massimo comfort ambientale con un sicuro risparmio energetico.
Sempre più nell'impiantistica moderna è necessario creare una ventilazione forzata, che comporta però l'espulsione anche dell'aria climatizzata, determinando in questo modo un maggior consumo energetico.
Le unità ERSR che però sono dotate di un recuperatore di un recuperatore di calore rotativo (a richiesta anche rotativo igroscopico) permettono di risparmiare più dell'80% dell'aria che altrimenti verrebbe persa con l'aria viziata espulsa.
Possono essere integrati in impianti con ventilconvettori, refrigeratori e possono funzionare sia nel periodo invernale che estivo.

VERSIONI

H Con recuperatore rotativo igroscopico
T Con recuperatore rotativo sensibile

STRUTTURA

— Recuperatore di calore rotativo (con opzione in materiale igroscopico) ad alta efficienza e bassa perdita di carico.
— Filtri aria (mandata e ripresa) a tasche flosce F7 dotati di serie di un pressostato differenziale, estraibili da entrambi i lati per garantire la loro periodica pulizia.
— **Ventilatori (aspirazione e mandata), Plug fan a pale curve indietro con motore direttamente accoppiato a controllo elettronico per le taglie 07-17 e con inverter per le taglie 21-24.**
— Telaio portante e pannelli sandwich con spessore 50 mm in lamiera zincata per la superficie interna e preverniciata esterna con isolamento in lana minerale (densità 40 kg/m³). Basamento in profili continui di acciaio zincato. Le taglie 07 e 09 sono monoblocco mentre le altre taglie sono divise in sezioni. L'ispezionabilità dell'unità è possibile su entrambi i lati.
— L'unità è dotata di quadro elettrico di potenza a bordo macchina e di regolazione appositamente studiata per ridurre i consumi energetici. Porta seriale di serie per comunicazione su RS485 con protocollo MODBUS Master/Slave.

CARATTERISTICHE

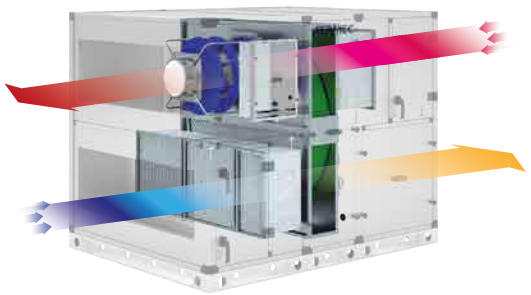

- Aria espulsa
- Aria di ripresa dall'ambiente
- Aria esterna di rinnovo
- Aria immessa in ambiente

Qualità dell'aria

La qualità dell'aria interna degli ambienti al giorno d'oggi è fondamentale. Il sistema di ventilazione meccanica controllata risulta indispensabile non solo dal punto di vista energetico, ma anche per la vivibilità degli ambienti.

Gli elementi nocivi e gli odori presenti nell'aria vengono eliminati dall'efficiente sistema di filtrazione con filtri a tasche (F7) facilmente estraibili, e rigenerabili.

Circolazione dell'aria ad alta efficienza grazie ai ventilatori plug-fan con motore a controllo elettronico od inverter a seconda delle taglie

Freecooling: il comfort gratuito

Nelle stagioni intermedie, le condizioni climatiche esterne, possono essere più gradevoli di quelle interne, in tali situazioni gli ERSR fermando il recuperatore permettono il prelievo dell'aria fresca esterna per climatizzare i locali interni a costo zero.

Recuperatore ad alta efficienza (80% dell'energia dell'aria espulsa)

Recupero del calore dell'aria sia in estate che in inverno, grazie al recuperatore rotativo (disponibile anche igroscopico). L'aria immessa in ambiente è sempre in condizioni favorevoli, grazie allo scambio termico tra l'aria ripresa e l'aria esterna di rinnovo.

Controllo elettronico

Naturalmente tutti questi plus tecnologici sono controllati da una termoregolazione di ultima generazione, garantendo il massimo risparmio energetico in ogni condizione di utilizzo.

ACCESSORI

CAP: Cuffia antipioggia per l'aspirazione.
BDL: Cuffia antipioggia per la mandata.
TDP: Tetto per l'installazione all'esterno.
VRC: Vasca raccolta condensa.
VVR: Velocità variabile recuperatore.
KDP: Kit gestione deumidificazione e post riscaldamento.
RBC: Modulo batteria ad acqua calda con valvola a 3 vie.
RBF: Modulo batteria ad acqua fredda con valvola a 3 vie.
RBE: Modulo batteria ad acqua elettrica.
RBP: Modulo batteria fredda e post-riscaldamento ad acqua con valvole a 3 vie.
MSS: Modulo setti silenziatori.
FRR: Flangia rettangolare.
GAR: Giunto antivibrante rettangolare.
HSR: Serranda di aspirazione aria di rinnovo con servocomando.
RSR: Modulo serrande di ricircolo.
HG4: Filtri piani G4.

COMPATIBILITÀ ACCESSORI

Regolazione

Flangia rettangolare.

Ver	07	09	12	15	17	21	24
H, T	FRR09	FRR09	FRR12	FRR15	FRR17	FRR21	FRR24

Vasca di raccolta condensa.

Ver	07	09	12	15	17	21	24
H, T	VRC07	VRC09	VRC12	VRC15	VRC17	VRC21	VRC24

Moduli aggiuntivi

Giunto antivibrante rettangolare.

Ver	07	09	12	15	17	21	24
H, T	GAR07	GAR09	GAR12	GAR15	GAR17	GAR21	GAR24

Modulo serranda di ricircolo

Ver	07	09	12	15	17	21	24
H, T	-	-	RSR12	RSR15	RSR17	RSR21	RSR24

L'accessorio non può essere montato sulle configurazioni indicate con -

Filtri piani G4.

Ver	07	09	12	15	17	21	24
H, T	HG407	HG409	HG412	HG415	HG417	HG421	HG424

Serranda di aspirazione aria rinnovo con servocomando.

Ver	07	09	12	15	17	21	24
H, T	HSR07	HRS09	HRS12	HRS15	HRS17	HRS21	HRS24

Tetto di protezione per unità base in caso di installazione esterna.

Ver	07	09	12	15	17	21	24
H, T	TDP07	TDP09	TDP12	TDP15	TDP17	TDP21	TDP24

Cuffia antipioggia per la mandata.

Ver	07	09	12	15	17	21	24
H, T	BDL07	BDL09	BDL12	BDL15	BDL17	BDL21	BDL24

Complementi

Sonda qualità aria (VOC).

Ver	07	09	12	15	17	21	24
H, T	QP	QP	QP	QP	QP	QP	QP

Velocità variabile recuperatore.

Ver	07	09	12	15	17	21	24
H, T	VVR07	VVR09	VVR12	VVR15	VVR17	VVR21	VVR24

Kit gestione deumidificazione e post riscaldamento

Ver	07	09	12	15	17	21	24
H, T	KDP	KDP	KDP	KDP	KDP	KDP	KDP

Cuffia antipioggia per l'aspirazione.

Ver	07	09	12	15	17	21	24
H, T	CAP07	CAP09	CAP12	CAP15	CAP17	CAP21	CAP24

Modulo batteria ad acqua calda con valvola a 3 vie.

Ver	07	09	12	15	17	21	24
H, T	RBC07	RBC09	RBC12	RBC15	RBC17	RBC21	RBC24

DATI PRESTAZIONALI

Taglia		07	09	12	15	17	21	24
Recuperatore								
Alimentazione					400V 3N ~ 50Hz			
Tipologia unità					UVNR (unità di ventilazione Non Residenziale)			
Tipologia sistema di recupero calore	tipo/n°							
Potenza termica recuperata (EN308) (1)	kW	5,8	10,3	19,4	31,4	41,3	64,3	85,0
Efficienza termica a secco (2)	%	79,0	78,9	78,3	78,8	78,9	78,5	78,7
Informazioni secondo quanto previsto dall'Allegato V del Regolamento EU n.1253/2014								
Portata aria nominale mandata / ripresa	m^3/s	0,31	0,54	1,03	1,65	2,17	3,39	4,47
Portata aria nominale mandata / ripresa	m^3/h	1100	1950	3700	5950	7800	12200	16100
Portata aria minima	m^3/h	-	-	-	-	-	-	-
Ventilatori (3)								
Azionamento	tipo				Segnale analogico su ventilatore EC			
Tipo	tipo				Plug-fan			
Numero	n°	1	1	1	1	1	1	1
Potenza elettrica assorbita mandata	kW	0,27	0,48	0,85	1,31	1,90	2,20	2,80
Potenza elettrica assorbita ripresa	kW	0,27	0,48	0,86	1,30	1,90	2,20	2,80
Potenza elettrica assorbita totale	kW	0,84	2,04	6,10	8,78	10,20	22,37	30,37
SFP int.	$W/(m^3/s)$	1061,00	994,00	927,00	733,00	669,00	778,00	759,00
SFP int. lim. 2018	$W/(m^3/s)$	1141	1106	1033	942	887	886	887
Velocità frontale filtri	m/s	1,8	1,9	1,8	1,8	1,8	1,6	1,7
Pressione esterna nominale Δps est. (3)	Pa	100	100	100	100	100	100	100
Pressione statica utile mandata	Pa	360	520	1000	1100	900	1440	1500
Pressione statica utile ripresa	Pa	360	520	1000	1100	900	1440	1500
Caduta di pressione interna mandata Δps int.	Pa	269	262	276	222	216	240	241
Caduta di pressione interna ripresa Δps int.	Pa	272	265	280	225	219	243	244
Efficienza statica ventilatori (4)	%	64,5	65,5	62,8	64,1	67,2	64,7	65,8
Trafilamento interno (5)	%	< 3	< 3	< 3	< 3	< 3	< 3	< 3
Trafilamento esterno	%	0,2	0,2	0,1	0,1	0,1	0,1	0,1
Filtro aria								
Filtro aria espulsa	tipo/n°							
Filtro aria mandata	tipo/n°							
Classificazione energetica filtro di mandata					D			
Classificazione energetica filtro di ripresa					D			

(1) Aria espulsa: Tbs = 25°C; Tbu<14°C; Aria rinnovo: Tbs = 5°C.
(2) Rapporto tra il guadagno termico dell'aria di immissione e la perdita termica dell'aria di espulsione, entrambi riferiti alla temperatura esterna, misurati in condizioni di riferimento asciutte, con flusso di massa bilanciato e una differenza termica dell'aria interna/esterna di 20K, escluso il guadagno termico generato dai motori dei ventilatori e dal trafilamento interno.
(3) Prestazioni riferite ai filtri puliti
(4) Come da regolamento EU 327/2011
(5) Prova di trafilamento esterno eseguita a +400 Pa e -400 Pa; Prova di trafilamento interno eseguita a 250 Pa

DIMENSIONI E PESI

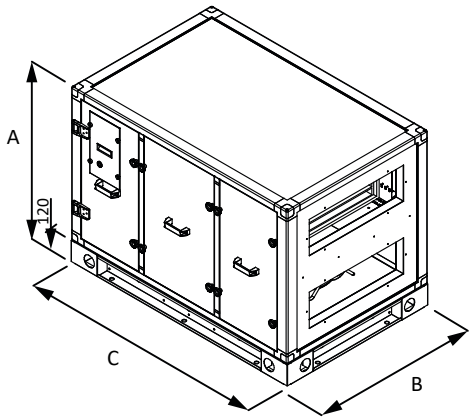

Taglia		07	09	12	15	17	21	24
Dimensioni e pesi								
A	mm	965	1285	1445	1765	2085	2405	2725
B	mm	895	1005	1375	1695	1855	2335	2665
C	mm	1375	1535	2045	2365	2365	3005	3005
Peso a vuoto	kg	240	340	570	820	1010	1610	1980

Aermec si riserva la facoltà di apportare in qualsiasi momento tutte le modifiche ritenute necessarie per il miglioramento del prodotto con eventuale modifica dei relativi dati tecnici.

Aermec S.p.A.
Via Roma, 996 - 37040 Bevilacqua (VR) - Italia
Tel. 0442633111 - Telefax 044293577
www.aermec.com

Numero Verde
800-843085

SISTEMI TRATTAMENTO ARIA

I sistemi trattamento dell'aria customizzate secondo le diverse esigenze dell'impiantista realizzano il miglior comfort e la migliore qualità dell'aria in ambito civile, commerciale ed industriale.

	TRATTAMENTO ARIA		P. aria (m^3/h)	P. frig. (kW)	P. term. (kW)	Pag.
	Unità trattamento aria compatte					
	TVS	Portata d'aria da 800÷5200 m^3/h	800-5200	4,40-27,80	10,50-66,40	266
	TVH	Portata d'aria da 800÷5200 m^3/h	800-5200	4,70-29,30	11,60-73,90	275
	TS	Portata d'aria da 810÷4225 m^3/h	810-4225	4,39-24,93	8,89-52,44	284
	TA	Portata d'aria da 800÷5000 m^3/h	800-5000	4,2-39,6	3,9-72,8	288
	TN	Portata d'aria da 3000÷23000 m^3/h	3000-23000	12,6-127,8	14,7-277,3	293
	Centrali trattamento aria modulari					
	NCD	Per settore terziario e industriale	1134-79475	-	-	300
	SPL 025-130	Per aree wellness	4000-13000	-	-	303
	SPL 160-250	Per aree wellness	16000-25000	-	-	307
	Condizionatori monoblocco di tipo ROOF-TOP					
new	**RTG 060X-125X**	Per applicazioni a medio affollamento	-	57,7-128,1	58,1-124,6	310
	RTX N1-N8	Per applicazioni a medio affollamento	-	12,70-49,95	13,50-50,79	316
	RTX 09-16	Per applicazioni a medio affollamento	-	50-135	49-141	321
	RTX 17-23	Per applicazioni a medio affollamento	-	151-307	152-310	327
	RTY 01-10	Per applicazioni ad elevato affollamento	-	30,2-133,6	29,3-137,9	332

TVS

Unità di trattamento aria

- **Ventilatore centrifugo con motore EC**
- **Installazione orizzontale e verticale**
- **Disponibili unità con batteria di scambio termico da 4-6 ranghi**
- **Ampio range di prevalenza utile**
- **Unità canalizzabile**



DESCRIZIONE

TVS è un'unità termoventilante canalizzabile, progettata per garantire elevate prevalenze in ambienti di piccole o medie dimensioni con portate d'aria nominali da 800 a 5200 m^3/h. Di serie, si adatta ad impianti a 2 tubi, ma la disponibilità (come accessorio) della batteria secondaria ad acqua, installabile all'interno dell'unità a valle della batteria principale, la rende idonea anche per impianti a 4 tubi.
L'unità è adatta sia per l'installazione orizzontale in controsoffitto che verticale a parete per una maggiore versatilità nell'utilizzo.

CARATTERISTICHE

Struttura

La struttura portante è realizzata con pannelli in lamiera di acciaio zincato di adeguato spessore. I pannelli sono isolanti internamente con isolante in classe di reazione al fuoco M1 secondo la norma francese NFP 92-501.
I pannelli di fondo, ispezionabili, sono del tipo sandwich realizzati con lamiera di acciaio zincato con isolamento in poliuretano (densità 45 kg/m^3) con spessore 15 mm.
Grazie alla particolare formulazione della schiuma poliuretanica, i pannelli sandwich risultano essere in classe di reazione al fuoco M1 secondo la norma NFP 92-501. La schiuma poliuretanica è stata sviluppata con precise specifiche per ottenere l'eccezionale valore di GWP=0 (Global Warming Potential) non contribuendo all'effetto serra.
La presenza dei pannelli di tipo sandwich sul fondo della macchina permette di ridurre notevolmente il rumore all'esterno dell'unità nelle tipiche installazioni orizzontali in controsoffitto.
Il fissaggio dell'unità alle pareti è agevolato da apposite staffe fornite a corredo con l'unità.

Batteria di scambio termico

Scambiatore di calore con tubo di rame e alettatura in alluminio bloccata mediante espansione meccanica dei tubi.
Lo scambiatore principale può essere a 4 o 6 ranghi.
Lo scambiatore secondario, disponibile come accessorio, è a 2 ranghi.

Collegamenti idraulici

I collegamenti idraulici sono posizionati a destra e sono ad attacchi filettati femmina ma vengono forniti a corredo i manicotti filettati maschio-maschio, con valvole di sfiato aria, per facilitare le connessioni idrauliche.
Il lato degli attacchi idraulici può essere invertito in cantiere ruotando la batteria.

La definizione di "lato attacchi destro" o "lato attacchi sinistro" è riferita alla posizione degli attacchi della batteria rispetto alla direzione del flusso d'aria (convezione: flusso dell'aria che proviene alle spalle di un ipotetico operatore inserito nel flusso).

Bacinella raccolta condensa

La bacinella di raccolta condensa in acciaio zincato è isolata termicamente e presenta il doppio scarico a destra e a sinistra. Lo scarico della condensa non utilizzato deve essere sigillato.

Gruppo ventilante

Il gruppo di ventilazione è costituito da ventilatori centrifughi a doppia aspirazione con pale rivolte in avanti.
Il motore elettrico, direttamente accoppiato alla girante, è del tipo EC. L'utilizzo del motore EC permette un notevole risparmio energetico se confrontato ai tradizionali motori AC ed un continuo controllo della velocità di rotazione semplificando le operazioni di taratura della portata d'aria da eseguire in cantiere.
Tranne che nelle prime due taglie, sono installati ventilatori Sensorless con controllo della portata integrato, senza la necessità di utilizzare accessori supplementari.

Filtrazione dell'aria

La filtrazione dell'aria è affidata, di serie, a filtri sintetici ondulati con spessore 48 mm con efficienza Coarse 55% secondo EN ISO 16890 (G4 secondo norma EN 779) posizionati in aspirazione.
I filtri sono facilmente accessibili per poter effettuare la manutenzione e la pulizia degli stessi. L'estrazione avviene sfilandoli dal basso togliendo il rispettivo pannello.

Collegamenti elettrici

Nel lato degli attacchi idraulici è presente una scatola elettrica, con grado di protezione IP55, per il collegamento di potenza e del segnale di controllo 0-10V o di un potenziometro del gruppo di ventilazione.
Nel caso di inversione del lato degli attacchi idraulici non serve invertire la posizione degli attacchi elettrici.

EFFICIENZA DELLA VENTILAZIONE

Tutti i ventilatori della gamma TVS utilizzano un motore EC che, funzionando senza perdite di slittamento, consuma una quantità di energia minore rispetto ai motori AC convenzionali.
Questo aspetto si applica a tutte le velocità, ossia anche al funzionamento al carico parziale. Il motore EC usa dunque meno energia del motore AC in tutte le condizioni di funzionamento e presenta un livello di efficienza del sistema di azionamento (motore e controllo) significativamente maggiore.
Inoltre, il controllo continuo della velocità attraverso il segnale 0-10V permette di variare la portata d'aria e la pressione statica può essere adattata alla caduta di pressione del sistema, rendendo l'avviamento dell'unità particolarmente semplice.

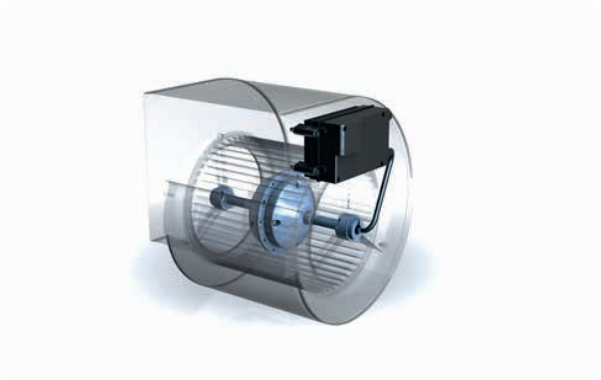

I ventilatori delle taglie dalla TVS204 alla TVS526 utilizzano un innovativo "driver" che permette di avere funzioni avanzate che vanno ben oltre il semplice controllo della velocità di rotazione attraverso il segnale 0-10V (impostazione di fabbrica) e il monitoraggio dei limiti operativi per permettere un funzionamento in sicurezza.
Infatti, avanzati modi di funzionamento, possono essere attivati attraverso l'uso di un gratuito software per PC, di un cavo per l'interfaccia RS485 e di un convertitore da USB a RS485 reperibile nel mercato.
Particolarmente innovativo è il modo di funzionamento con controllo in portata costante. La portata d'aria può essere variata attraverso segnale analogico 0-10V oppure può essere impostato il valore desiderato tramite il software dedicato.

Portata costante Sensorless

Il controllo in portata costante "sensorless" viene eseguito senza l'utilizzo di sonde di pressione.
Il driver determina il punto di lavoro attraverso la misura della velocità di rotazione e della potenza assorbita del ventilatore e poi aggiusta la velocità di rotazione per mantenere il valore impostato della portata d'aria entro un intervallo predeterminato.
Questo sistema di controllo può compensare un cambiamento della perdita di pressione del sistema o un cambiamento della perdita di pressione dell'unità dovuta ad esempio allo sporcamento del filtro.

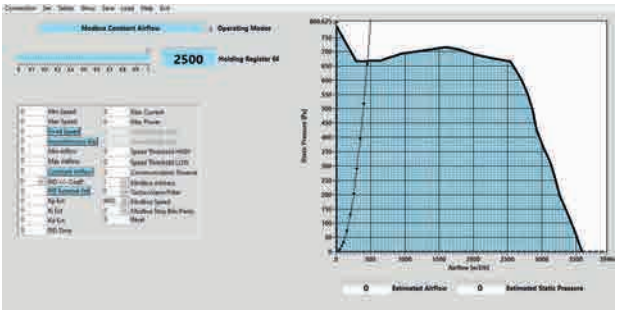

CONFIGURATORE

ACCESSORI

BS2x: batteria ad acqua a 2 ranghi: Batteria ad acqua a 2 ranghi per impianto a 4 tubi, posizionata internamente, a valle della batteria principale. Vengono forniti a corredo i manicotti filettati per gli allacciamenti idraulici e la valvola di sfiato aria.
F7x: filtro con efficienza ePM1 50%: Filtro con efficienza ePM1 50% secondo EN ISO 16890 (F7 secondo EN 779) da posizionare internamente all'unità al posto del filtro di serie.
F9x: filtro con efficienza ePM1 80%: Filtro con efficienza ePM1 80% secondo EN ISO 16890 (F9 secondo EN 779) da posizionare internamente all'unità al posto del filtro di serie.
SMBEx: Modulo batteria elettrica con doppio termostato di sicurezza (manuale e automatico) da installare sulla mandata dell'unità. Non compatibile per l'installazione verticale.
SMF7x: Modulo filtri con efficienza ePM1 50% secondo EN ISO 16890 (F7 secondo EN 779) da posizionare alla mandata o all'aspirazione dell'unità per effettuare un doppio stadio di filtrazione. Estrazione filtri dal basso.
SMF9x: Modulo filtri con efficienza ePM1 80% secondo EN ISO 16890 (F9 secondo EN 779) da posizionare alla mandata o all'aspirazione dell'unità per effettuare un doppio stadio di filtrazione. Estrazione filtri dal basso.
SM2Sx: Modulo camera di miscela completo di due serrande di taratura in acciaio zincato da posizionare all'aspirazione dell'unità. I perni delle serrande sono corredati di comando manuale facilmente asportabile.
SMLFx: Modulo costituito da dispositivi di ultima generazione con lampada germicida UV ad effetto fotocatalitico per effettuare l' igienizzazione attiva. Da posizionare alla mandata dell'unità. La completa eliminazione di germi, batteri e virus non si può ottenere solo con l'utilizzo dei moduli SMLFx, ma una riduzione della carica microbica comporta una minor esposizione al contagio.
FAIx: Flangia porta filtro per permettere l'aspirazione in direzione perpendicolare al flusso d'aria che attraversa l'unità. L'utilizzo della flangia non permette l'installazione di altri accessori o la canalizzazione dell'unità all'aspirazione.
SERx: Serranda in acciaio zincato da installare all'aspirazione o alla mandata dell'unità. Il perno della serranda è corredato di comando manuale facilmente asportabile.
GRAx: Griglia di aspirazione in alluminio anodizzato naturale con alette fisse inclinate di 45°. Da installare all'aspirazione dell'unità attraverso l'apposita flangia fornita a corredo.
GRMx: Griglia di mandata in alluminio anodizzato naturale a doppio ordine di alette orientabili. Da installare alla mandata dell'unità attraverso l'apposita flangia fornita a corredo.
V2Vx per batteria principale e secondaria: Valvola a 2 vie per batteria principale e secondaria.
V3Vx per scambiatore principale e secondario: Valvola a 3 vie per batteria principale e secondaria.
AV24F - Attuatore 24V / ON-OFF per batteria principale e secondaria: Attuatore 24V/on-off per batteria principale e secondaria.
AV24FM - Attuatore 24V / ON-OFF – 0-10V per batteria principale e secondaria: Attuatore con alimentazione 24V per il controllo ON-OFF o modulante 0-10V della valvola a 2 vie e 3 vie della batteria principale e secondaria.
AV24M - Attuatore 24V / 0-10V per batteria principale e secondaria: Attuatore con alimentazione 24V per il controllo modulante 0-10V della valvola a 2 vie e 3 vie della batteria principale e secondaria.
GT2x - Gruppo tubi valvola a 2 vie per batteria principale: Gruppo tubi e raccorderia idraulica per il collegamento della valvola a 2 vie alla batteria principale. Il gruppo tubi permette il funzionamento della batteria in controcorrente nel caso di lato attacchi destro (configurazione standard) e il funzionamento in equicorrente nel caso di lato attacchi sinistro (modifica da effettuare in cantiere).
GT2Px - Gruppo tubi valvola a 2 vie per batteria secondaria: Gruppo tubi e raccorderia idraulica per il collegamento della valvola a 2 vie alla batteria secondaria. Il gruppo tubi permette il funzionamento della batteria in controcorrente nel caso di lato attacchi destro (configurazione standard) e il funzionamento in equicorrente nel caso di lato attacchi sinistro (modifica da effettuare in cantiere).
GT3x - Gruppo tubi valvola a 3 vie per batteria principale: Gruppo tubi e raccorderia idraulica per il collegamento della valvola a 3 vie alla batteria principale. Il gruppo tubi permette il funzionamento della batteria in controcorrente nel caso di lato attacchi destro (configurazione standard) e il funzionamento in equicorrente nel caso di lato attacchi sinistro (modifica da effettuare in cantiere).
GT3Px - Gruppo tubi valvola a 3 vie per batteria secondaria: Gruppo tubi e raccorderia idraulica per il collegamento della valvola a 3 vie alla batteria secondaria. Il gruppo tubi permette il funzionamento della batteria in controcorrente nel caso di lato attacchi destro (configurazione standard) e il funzionamento in equicorrente nel caso di lato attacchi sinistro (modifica da effettuare in cantiere).

PVV: Potenziometro per il controllo della velocità del ventilatore. Il segnale +10V è disponibile direttamente sulla scatola elettrica di collegamento posizionata esternamente all'unità.
SMSSx - Modulo setti silenziatori: Modulo costituito da setti silenziatori in lana di roccia rivestiti da un film di polietilene e rete di protezione per prevenirne lo sfaldamento. Da installare alla mandata e/o all'aspirazione dell'unità.
SPCx: Plenum chiuso da posizionare alla mandata o all'aspirazione dell'unità. In base all'apertura del foro di mandata/aspirazione, l'accessorio consente la mandata/aspirazione sia in direzione longitudinale che in direzione perpendicolare al flusso dell'aria che attraversa l'unità.
SPMx: Plenum con mandate circolari da posizionare alla mandata e/o all'aspirazione dell'unità. Gli attacchi circolari multi-diametro (200mm, 180mm, 150mm), in materiale plastico, consentono la connessione di condotti circolari. La mandata/aspirazione è consentita in direzione longitudinale al flusso d'aria che attraversa l'unità.

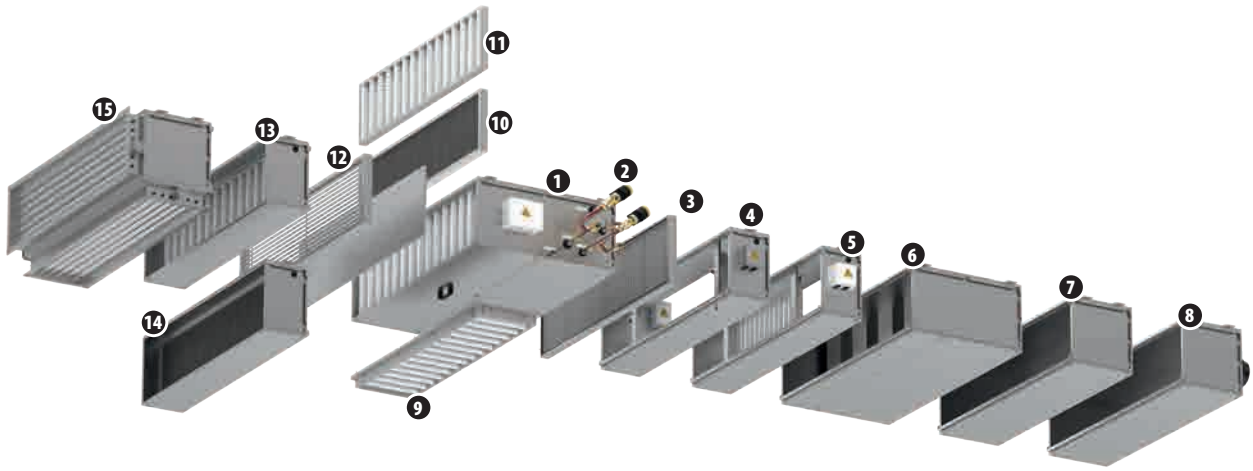

Legenda:

1	**TVS**	6	**SMSS**	12	**GRA**
2	**Valvola (V3V, AV24,GT3, GT3P)**	7	**SPC**	13	**SMF9**
3	**GRM**	8	**SPM**	14	**SMF7**
4	**SMLF**	9	**FAI**	15	**SM2S**
5	**SMBE**	10	**F7**		
		11	**F9**		

COMPATIBILITÀ ACCESSORI

Controllo

Potenziometro per il controllo della velocità del ventilatore

Accessorio	TVS084	TVS086	TVS154	TVS156	TVS204	TVS206	TVS274	TVS276	TVS344	TVS346	TVS404	TVS406	TVS524	TVS526
PVV	•	•	•	•	•	•	•	•	•	•	•	•	•	•

Valvole ad acqua

Kit valvole a 2 vie

	TVS084	TVS154	TVS204	TVS274	TVS344	TVS404	TVS524
Batteria principale							
Valvola a 2 vie	V2V2	V2V3	V2V4	V2V5	V2V5	V2V6	V2V6
Attuatore	AV24F/AV24M	AV24F/AV24M	AV24FM	AV24FM	AV24FM	AV24FM	AV24FM
Gruppo tubi	GT21	GT21	GT22	GT23	GT23	GT24	GT24
Batteria secondaria							
Valvola a 2 vie	V2V1	V2V1	V2V4	V2V4	V2V4	V2V5	V2V5
Attuatore	AV24F/AV24M	AV24F/AV24M	AV24FM	AV24FM	AV24FM	AV24FM	AV24FM
Gruppo tubi	GT2P1	GT2P1	GT2P2	GT2P2	GT2P2	GT2P3	GT2P3

	TVS086	TVS156	TVS206	TVS276	TVS346	TVS406	TVS526
Batteria principale							
Valvola a 2 vie	V2V2	V2V3	V2V4	V2V5	V2V5	V2V6	V2V6
Attuatore	AV24F/AV24M	AV24F/AV24M	AV24FM	AV24FM	AV24FM	AV24FM	AV24FM
Gruppo tubi	GT21	GT21	GT22	GT23	GT23	GT24	GT24
Batteria secondaria							
Valvola a 2 vie	V2V1	V2V1	V2V4	V2V4	V2V4	V2V5	V2V5
Attuatore	AV24F/AV24M	AV24F/AV24M	AV24FM	AV24FM	AV24FM	AV24FM	AV24FM
Gruppo tubi	GT2P1	GT2P1	GT2P2	GT2P2	GT2P2	GT2P3	GT2P3

Tabella Kit valvole a 3 vie

	TVS084	TVS154	TVS204	TVS274	TVS344	TVS404	TVS524
Batteria principale							
Valvola a 3 vie	V3V2	V3V2	V3V4	V3V5	V3V5	V3V6	V3V6
Attuatore	AV24F/AV24M	AV24F/AV24M	AV24FM	AV24FM	AV24FM	AV24FM	AV24FM
Gruppo tubi	GT31	GT31	GT32	GT33	GT33	GT34	GT34
Batteria secondaria							
Valvola a 3 vie	V3V1	V3V1	V3V4	V3V4	V3V4	V3V5	V3V5
Attuatore	AV24F/AV24M	AV24F/AV24M	AV24FM	AV24FM	AV24FM	AV24FM	AV24FM
Gruppo tubi	GT3P1	GT3P1	GT3P2	GT3P2	GT3P2	GT3P3	GT3P3

	TVS086	TVS156	TVS206	TVS276	TVS346	TVS406	TVS526
Batteria principale							
Valvola a 3 vie	V3V2	V3V2	V3V4	V3V5	V3V5	V3V6	V3V6
Attuatore	AV24F/AV24M	AV24F/AV24M	AV24FM	AV24FM	AV24FM	AV24FM	AV24FM
Gruppo tubi	GT31	GT31	GT32	GT33	GT33	GT34	GT34
Batteria secondaria							
Valvola a 3 vie	V3V1	V3V1	V3V4	V3V4	V3V4	V3V5	V3V5
Attuatore	AV24F/AV24M	AV24F/AV24M	AV24FM	AV24FM	AV24FM	AV24FM	AV24FM
Gruppo tubi	GT3P1	GT3P1	GT3P2	GT3P2	GT3P2	GT3P3	GT3P3

Batteria aggiuntiva solo caldo

Batteria ad acqua a 2 ranghi

Accessorio	TVS084	TVS086	TVS154	TVS156	TVS204	TVS206	TVS274	TVS276	TVS344	TVS346	TVS404	TVS406	TVS524	TVS526
BS21	•	•												
BS22			•	•										
BS23					•	•								
BS24							•	•	•	•				
BS25											•	•	•	•

Modulo batteria elettrica

Modulo batteria elettrica a 2 stadi

Accessorio	TVS084	TVS086	TVS154	TVS156	TVS204	TVS206	TVS274	TVS276	TVS344	TVS346	TVS404	TVS406	TVS524	TVS526
SMBE1 (1)	•	•												
SMBE2 (1)			•	•										
SMBE3 (1)					•	•								
SMBE4 (1)							•	•	•	•				
SMBE5 (1)											•	•	•	•

(1) Modulo non compatibile per l'installazione in verticale.

Accessori per l'installazione

Modulo filtri con efficienza ePM1 50%

Accessorio	TVS084	TVS086	TVS154	TVS156	TVS204	TVS206	TVS274	TVS276	TVS344	TVS346	TVS404	TVS406	TVS524	TVS526
SMF71	•	•												
SMF72			•	•										
SMF73					•	•								
SMF74							•	•	•	•				
SMF75											•	•	•	•

Modulo filtri con efficienza ePM1 80%

Accessorio	TVS084	TVS086	TVS154	TVS156	TVS204	TVS206	TVS274	TVS276	TVS344	TVS346	TVS404	TVS406	TVS524	TVS526
SMF91	•	•												
SMF92			•	•										
SMF93					•	•								
SMF94							•	•	•	•				
SMF95											•	•	•	•

Modulo setti silenziatori

Accessorio	TVS084	TVS086	TVS154	TVS156	TVS204	TVS206	TVS274	TVS276	TVS344	TVS346	TVS404	TVS406	TVS524	TVS526
SMSS1	•	•												
SMSS2			•	•										
SMSS3					•	•								
SMSS4							•	•	•	•				
SMSS5											•	•	•	•

Modulo dispositivo fotocatalitico

Accessorio	TVS084	TVS086	TVS154	TVS156	TVS204	TVS206	TVS274	TVS276	TVS344	TVS346	TVS404	TVS406	TVS524	TVS526
SMLF1	•	•												
SMLF2			•	•										
SMLF3					•	•								
SMLF4							•	•	•	•				
SMLF5											•	•	•	•

Modulo camera di miscela completo di due serrande di taratura

Accessorio	TVS084	TVS086	TVS154	TVS156	TVS204	TVS206	TVS274	TVS276	TVS344	TVS346	TVS404	TVS406	TVS524	TVS526
SM2S1	•	•												
SM2S2			•	•										
SM2S3					•	•								
SM2S4							•	•	•	•				
SM2S5											•	•	•	•

Plenum chiuso

Accessorio	TVS084	TVS086	TVS154	TVS156	TVS204	TVS206	TVS274	TVS276	TVS344	TVS346	TVS404	TVS406	TVS524	TVS526
SPC1	•	•												
SPC2			•	•										
SPC3					•	•								
SPC4							•	•	•	•				
SPC5											•	•	•	•

Plenum con mandate circolari

Accessorio	TVS084	TVS086	TVS154	TVS156	TVS204	TVS206	TVS274	TVS276	TVS344	TVS346	TVS404	TVS406	TVS524	TVS526
SPM1	•	•												
SPM2			•	•										
SPM3					•	•								
SPM4							•	•	•	•				
SPM5											•	•	•	•

Tabella Flangia porta filtro

Accessorio	TVS084	TVS086	TVS154	TVS156	TVS204	TVS206	TVS274	TVS276	TVS344	TVS346	TVS404	TVS406	TVS524	TVS526
FAI1	•	•												
FAI2			•	•										
FAI3					•	•								
FAI4							•	•	•	•				
FAI5											•	•	•	•

Serranda in acciaio zincato

Accessorio	TVS084	TVS086	TVS154	TVS156	TVS204	TVS206	TVS274	TVS276	TVS344	TVS346	TVS524	TVS526
SER1	•	•										
SER2			•	•								
SER3					•	•						
SER4							•	•	•	•		
SER5											•	•

Griglia di aspirazione in alluminio

Accessorio	TVS084	TVS086	TVS154	TVS156	TVS204	TVS206	TVS274	TVS276	TVS344	TVS346	TVS404	TVS406	TVS524	TVS526
GRA1	•	•												
GRA2			•	•										
GRA3					•	•								
GRA4							•	•	•	•				
GRA5											•	•	•	•

Griglia di mandata in alluminio

Accessorio	TVS084	TVS086	TVS154	TVS156	TVS204	TVS206	TVS274	TVS276	TVS344	TVS346	TVS404	TVS406	TVS524	TVS526
GRM1	•	•												
GRM2			•	•										
GRM3					•	•								
GRM4							•	•	•	•				
GRM5											•	•	•	•

Filtro con efficienza ePM1 50%

Accessorio	TVS084	TVS086	TVS154	TVS156	TVS204	TVS206	TVS274	TVS276	TVS344	TVS346	TVS404	TVS406	TVS524	TVS526
F71	•	•												
F72			•	•										
F73					•	•								
F74							•	•	•	•				
F75											•	•	•	•

Accessorio	TVS084	TVS086	TVS154	TVS156	TVS204	TVS206	TVS274	TVS276	TVS344	TVS346	TVS404	TVS406	TVS524	TVS526
F71	•	•												
F72			•	•										
F73					•	•								
F74							•	•	•	•				
F75											•	•	•	•

Filtro con efficienza ePM1 80%

Accessorio	TVS084	TVS086	TVS154	TVS156	TVS204	TVS206	TVS274	TVS276	TVS344	TVS346	TVS404	TVS406	TVS524	TVS526
F91	•	•												
F92			•	•										
F93					•	•								
F94							•	•	•	•				
F95											•	•	•	•

DATI PRESTAZIONALI UNITÀ CON BATTERIA A 4 RANGHI

Unità progettate per funzionare con tutta aria di ricircolo o massimo il 10 % di aria esterna.

		TVS084	TVS154	TVS204	TVS274	TVS344	TVS404	TVS524
Prestazioni in riscaldamento 70 °C / 60 °C - Batteria principale Impianto 2 tubi (1)								
Potenza termica	kW	10,50	18,80	25,10	31,90	41,40	54,20	66,40
Portata acqua	l/h	901	1615	2157	2738	3557	4659	5705
Perdita di carico	kPa	26	25	37	23	41	38	55
Prestazioni in riscaldamento 45 °C / 40 °C - Batteria principale Impianto 2 tubi (2)								
Potenza termica	kW	5,20	9,30	12,40	15,80	20,50	26,80	32,70
Portata acqua	l/h	896	1600	2139	2718	3525	4610	5640
Perdita di carico	kPa	28	27	40	24	44	40	58
Prestazioni in riscaldamento 65 °C /55 °C - Batteria secondaria Impianto 4 tubi (3)								
Potenza termica	kW	4,40	8,10	14,40	18,40	23,60	28,30	32,90
Portata acqua	l/h	380	697	1235	1579	2031	2433	2828
Perdita di carico	kPa	6	26	18	20	32	19	25
Prestazioni in raffreddamento 7 °C / 12 °C - Batteria principale Impianto 2 tubi (4)								
Potenza frigorifera	kW	4,40	7,70	10,90	13,20	17,90	23,20	27,80
Potenza frigorifera sensibile	kW	3,30	6,00	8,20	10,40	13,60	17,10	20,70
Portata acqua	l/h	753	1322	1870	2266	3078	3979	4766
Perdita di carico	kPa	22	20	33	20	36	34	46
Ventilatore								
Tipo	tipo	Centrifugo	Centrifugo	Centrifugo	Centrifugo	Centrifugo	Centrifugo	Centrifugo
Motore ventilatore	tipo	EC	EC	EC	EC	EC	EC	EC
Numero	n°	1	2	1	1	2	2	2
Portata aria nominale	m^3/h	800	1500	2000	2600	3400	4000	5200
Pressione statica utile nominale	Pa	150	150	200	200	200	200	200
Pressione statica utile massima (2 tubi) (5)	Pa	213	242	351	361	380	403	414
Pressione statica utile massima (4 tubi) (5)	Pa	194	217	321	337	342	377	375
Potenza assorbita (2 tubi) (6)	W	199	358	545	825	826	998	1494
Potenza assorbita (4 tubi) (6)	W	207	377	574	859	896	1044	1608
Dati sonori (7)								
Livello di potenza sonora (inlet + radiated)	dB(A)	66,0	68,0	77,0	77,0	78,0	80,0	80,0
Livello di potenza sonora (outlet)	dB(A)	66,0	68,0	74,0	76,0	74,0	77,0	78,0
Diametro raccordi								
Scambiatore principale	Ø	3/4" F	3/4" F	1" F	1" F	1" F	1" F	1" F
Scambiatore secondario	Ø	1/2" F	1/2" F	3/4" F	3/4" F	3/4" F	3/4" F	3/4" F
Diametro scarico condensa	mm	1/2" M	1/2" M	1/2" M	1/2" M	1/2" M	1/2" M	1/2" M
Alimentazione								
Alimentazione		230V~50Hz	230V~50Hz	230V~50Hz	230V~50Hz	230V~50Hz	230V~50Hz	230V~50Hz
Filtro aria								
Tipo	tipo	Coarse 55% (G4)	Coarse 55% (G4)	Coarse 55% (G4)	Coarse 55% (G4)	Coarse 55% (G4)	Coarse 55% (G4)	Coarse 55% (G4)
Batteria elettrica								
Potenza batteria elettrica	kW	1,5 + 1,5	2,5 + 2,5	4 + 4	6 + 6	6 + 6	7,5 + 7,5	7,5 + 7,5
Stadi	n°	2	2	2	2	2	2	2
Alimentazione		400V~3 50Hz	400V~3 50Hz	400V~3 50Hz	400V~3 50Hz	400V~3 50Hz	400V~3 50Hz	400V~3 50Hz

(1) Aria ambiente 20 °C b.s.; Acqua (in/out) 70 °C / 60 °C
(2) Aria ambiente 20 °C b.s.; Acqua (in/out) 45 °C / 40 °C
(3) Aria ambiente 20 °C b.s.; Acqua (in/out) 65 °C / 55 °C
(4) Aria ambiente 27 °C b.s.47% U.R.; Acqua (in/out) 7 °C/12 °C
(5) Pressione statica utile massima alla portata d'aria nominale, nel funzionamento in riscaldamento
(6) Potenza assorbita alla portata d'aria nominale, alla pressione statica utile nominale, nel funzionamento in riscaldamento
(7) Dati sonori nella configurazione 2 tubi, alla portata d'aria nominale, alla pressione statica utile nominale, nel funzionamento in riscaldamento

DATI PRESTAZIONALI UNITÀ CON BATTERIA A 6 RANGHI

		TVS086	TVS156	TVS206	TVS276	TVS346	TVS406	TVS526
Prestazioni in riscaldamento 70 °C / 60 °C - Batteria principale Impianto 2 tubi (1)								
Potenza termica	kW	11,50	20,60	27,40	35,10	45,40	58,30	72,00
Portata acqua	l/h	986	1774	2359	3017	3900	5009	6189
Perdita di carico	kPa	40	27	30	23	42	31	45
Prestazioni in riscaldamento 45 °C / 40 °C - Batteria principale Impianto 2 tubi (2)								
Potenza termica	kW	5,70	10,20	13,60	17,30	22,50	28,90	35,80
Portata acqua	l/h	978	1762	2342	2985	3876	4980	6166
Perdita di carico	kPa	42	29	32	25	44	33	48
Prestazioni in riscaldamento 65 °C /55 °C - Batteria secondaria Impianto 4 tubi (3)								
Potenza termica	kW	4,40	8,10	14,40	18,40	23,60	28,30	32,90
Portata acqua	l/h	380	697	1235	1579	2031	2433	2828
Perdita di carico	kPa	6	26	18	20	32	19	25
Prestazioni in raffreddamento 7 °C / 12 °C - Batteria principale Impianto 2 tubi (4)								
Potenza frigorifera	kW	5,30	9,00	12,30	15,40	20,70	25,90	31,60
Potenza frigorifera sensibile	kW	3,80	6,70	9,00	11,60	15,00	18,70	22,90
Portata acqua	l/h	912	1538	2104	2649	3554	4443	5427
Perdita di carico	kPa	39	24	28	23	41	30	42
Ventilatore								
Tipo	tipo	Centrifugo	Centrifugo	Centrifugo	Centrifugo	Centrifugo	Centrifugo	Centrifugo
Motore ventilatore	tipo	EC	EC	EC	EC	EC	EC	EC
Numero	n°	1	2	1	1	2	2	2
Portata aria nominale	m^3/h	800	1500	2000	2600	3400	4000	5200
Pressione statica utile nominale	Pa	150	150	200	200	200	200	200
Pressione statica utile massima (2 tubi) (5)	Pa	204	230	338	351	364	392	397
Pressione statica utile massima (4 tubi) (5)	Pa	185	205	308	327	326	366	358
Potenza assorbita (2 tubi) (6)	W	203	368	557	839	856	1016	1544
Potenza assorbita (4 tubi) (6)	W	211	387	588	873	932	1064	1658
Dati sonori (7)								
Livello di potenza sonora (inlet + radiated)	dB(A)	67,0	69,0	78,0	77,0	78,0	81,0	80,0
Livello di potenza sonora (outlet)	dB(A)	67,0	69,0	74,0	77,0	74,0	78,0	79,0
Diametro raccordi								
Scambiatore principale	Ø	3/4" F	3/4" F	1" F	1" F	1" F	1" F	1" F
Scambiatore secondario	Ø	1/2" F	1/2" F	3/4" F	3/4" F	3/4" F	3/4" F	3/4" F
Diametro scarico condensa	mm	1/2" M	1/2" M	1/2" M	1/2" M	1/2" M	1/2" M	1/2" M
Alimentazione								
Alimentazione		230V~50Hz	230V~50Hz	230V~50Hz	230V~50Hz	230V~50Hz	230V~50Hz	230V~50Hz
Filtro aria								
Tipo	tipo	Coarse 55% (G4)	Coarse 55% (G4)	Coarse 55% (G4)	Coarse 55% (G4)	Coarse 55% (G4)	Coarse 55% (G4)	Coarse 55% (G4)
Batteria elettrica								
Potenza batteria elettrica	kW	1,5 + 1,5	2,5 + 2,5	4 + 4	6 + 6	6 + 6	7,5 + 7,5	7,5 + 7,5
Stadi	n°	2	2	2	2	2	2	2
Alimentazione		400V~3 50Hz	400V~3 50Hz	400V~3 50Hz	400V~3 50Hz	400V~3 50Hz	400V~3 50Hz	400V~3 50Hz

(1) Aria ambiente 20 °C b.s.; Acqua (in/out) 70 °C / 60 °C
(2) Aria ambiente 20 °C b.s.; Acqua (in/out) 45 °C / 40 °C
(3) Aria ambiente 20 °C b.s.; Acqua (in/out) 65 °C / 55 °C
(4) Aria ambiente 27 °C b.s.47% U.R.; Acqua (in/out) 7 °C/12 °C
(5) Pressione statica utile massima alla portata d'aria nominale, nel funzionamento in riscaldamento
(6) Potenza assorbita alla portata d'aria nominale, alla pressione statica utile nominale, nel funzionamento in riscaldamento
(7) Dati sonori nella configurazione 2 tubi, alla portata d'aria nominale, alla pressione statica utile nominale, nel funzionamento in riscaldamento

DIMENSIONI

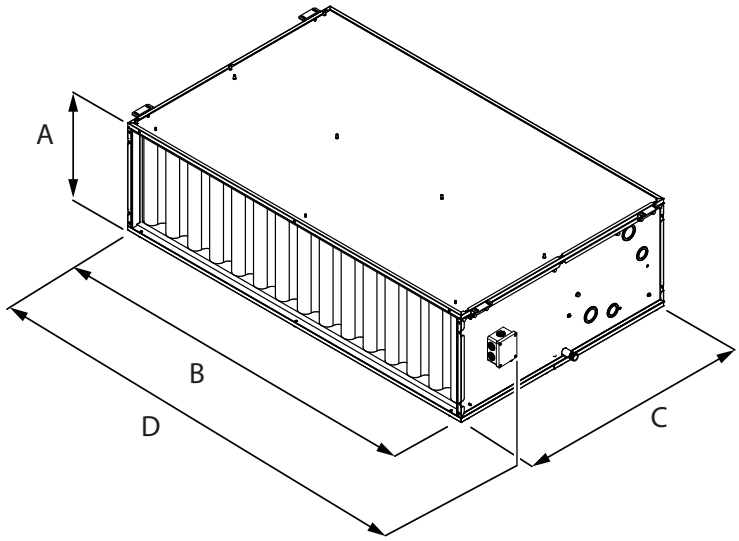

Unità per installazione orizzontale

		TVS084	TVS086	TVS154	TVS156	TVS204	TVS206	TVS274	TVS276	TVS344	TVS346	TVS404	TVS406	TVS524	TVS526
Dimensioni e pesi															
A	mm	300	300	300	300	390	390	390	390	390	390	390	390	390	390
B	mm	700	700	1000	1000	1000	1000	1400	1400	1400	1400	2000	2000	2000	2000
C	mm	700	700	700	700	850	850	850	850	850	850	850	850	850	850
D	mm	770	770	1070	1070	1070	1070	1470	1470	1470	1470	2070	2070	2070	2070
Peso netto	kg	27,0	28,0	42,0	44,0	56,0	59,0	79,0	83,0	89,0	94,0	119,0	125,0	120,0	126,0

Aermec si riserva la facoltà di apportare in qualsiasi momento tutte le modifiche ritenute necessarie per il miglioramento del prodotto con eventuale modifica dei relativi dati tecnici.

Aermec S.p.A.
Via Roma, 996 - 37040 Bevilacqua (VR) - Italia
Tel. 0442633111 - Telefax 044293577
www.aermec.com

Numero Verde
800-843085

TVH

Unità di trattamento aria

- Ventilatore plug fan con motore EC
- Installazione solo orizzontale
- Disponibili unità con batteria di scambio termico da 4-6 ranghi
- Ampio range di prevalenza utile
- Unità canalizzabile
- Pannellatura sandwich spessore 15 mm



DESCRIZIONE

TVH è un'unità termoventilante canalizzabile, progettata per garantire elevate prevalenze in ambienti di piccole o medie dimensioni con portate d'aria nominali da 800 a 5200 m^3/h. Di serie, si adatta ad impianti a 2 tubi, ma la disponibilità (come accessorio) della batteria secondaria ad acqua, installabile all'interno dell'unità a valle della batteria principale, la rende idonea anche per impianti a 4 tubi.
L'unità è adatta per l'installazione orizzontale.

CARATTERISTICHE

Struttura

La struttura portante è realizzata con pannelli di tipo sandwich realizzati con lamiera di acciaio zincato con isolamento in poliuretano (densità 45 kg/m^3) con spessore 15 mm.
Grazie alla particolare formulazione della schiuma poliuretanica, i pannelli sandwich risultano essere in classe di reazione al fuoco M1 secondo la norma NFP 92-501. La schiuma poliuretanica è stata sviluppata con precise specifiche per ottenere l'eccezionale valore di GWP=0 (Global Warming Potential) non contribuendo all'effetto serra.
La presenza dei pannelli di tipo sandwich permette di ridurre notevolmente il rumore all'esterno dell'unità nelle tipiche installazioni orizzontali in controsoffitto.
Il fissaggio dell'unità alle pareti è agevolato da apposite staffe fornite a corredo con l'unità.

Batteria di scambio termico

Scambiatore di calore con tubo di rame e alettatura in alluminio bloccata mediante espansione meccanica dei tubi.
Lo scambiatore principale può essere a 4 o 6 ranghi.
Lo scambiatore secondario, disponibile come accessorio, è a 2 ranghi.

Collegamenti idraulici

I collegamenti idraulici sono posizionati a destra e sono ad attacchi filettati femmina ma vengono forniti a corredo i manicotti filettati maschio-maschio, con valvole di sfiato aria, per facilitare le connessioni idrauliche.
Il lato degli attacchi idraulici può essere invertito in cantiere ruotando la batteria.

La definizione di "lato attacchi destro" o "lato attacchi sinistro" è riferita alla posizione degli attacchi della batteria rispetto alla direzione del flusso d'aria (convezione: flusso dell'aria che proviene alle spalle di un ipotetico operatore inserito nel flusso).

Bacinella raccolta condensa

La bacinella di raccolta condensa in acciaio zincato è isolata termicamente e presenta il doppio scarico a destra e a sinistra. Lo scarico della condensa non utilizzato deve essere sigillato.

Gruppo ventilante

Il gruppo di ventilazione è costituito da ventilatori plug fan con pale rovesce. L'utilizzo di ventilatori plug fan permette una riduzione della potenza assorbita rispetto ai ventilatori con pale rivolte in avanti.
Il motore elettrico, direttamente accoppiato alla girante, è del tipo EC.
L'utilizzo del motore EC permette un notevole risparmio energetico se confrontato ai tradizionali motori AC ed un continuo controllo della velocità di rotazione semplificando le operazioni di taratura della portata d'aria da eseguire in cantiere.

Filtrazione dell'aria

La filtrazione dell'aria è affidata, di serie, a filtri sintetici ondulati con spessore 48 mm con efficienza Coarse 55% secondo EN ISO 16890 (G4 secondo norma EN 779) posizionati in aspirazione.
I filtri sono facilmente accessibili per poter effettuare la manutenzione e la pulizia degli stessi. L'estrazione avviene sfilandoli dal basso togliendo il rispettivo pannello.

Collegamenti elettrici

Nel lato degli attacchi idraulici è presente una scatola elettrica, con grado di protezione IP55, per il collegamento di potenza e del segnale di controllo 0-10V o di un potenziometro del gruppo di ventilazione.
Nel caso di inversione del lato degli attacchi idraulici non serve invertire la posizione degli attacchi elettrici.

EFFICIENZA DELLA VENTILAZIONE

Tutti i ventilatori della gamma TVH utilizzano un motore EC che, grazie alla particolare efficienza del sistema, consuma una quantità di energia minore rispetto ai motori AC convenzionali.

Questo aspetto si applica a tutte le velocità, ossia anche al funzionamento al carico parziale.
Inoltre, il controllo continuo della velocità attraverso il segnale 0-10V permette di variare la portata d'aria e la pressione statica può essere adattata alla caduta di pressione del sistema, consentendo un perfetto adattamento macchina - impianto.
L'innovativa geometria a flusso misto della girante in materiale composito permette una distribuzione aeraulica particolarmente omogenea sul componente successivo.
L'effetto positivo della omogena distribuzione aeraulica si riflette in una diminuzione delle perdite di carico e in un aumento della resa termica/frigorifera della batteria di scambio termico posta a valle del ventilatore.
A parità di portata d'aria elaborata si ha quindi una potenza elettrica assorbita minore e una resa termica/frigorifera maggiore.
In aggiunta, attraverso la sonda di pressione (appoggiandosi ad un controllore esterno) o il regolatore di portata/pressione, forniti come accessori, è possibile effettuare il controllo della ventilazione in portata cos-tante o pressione costante sul canale di mandata.



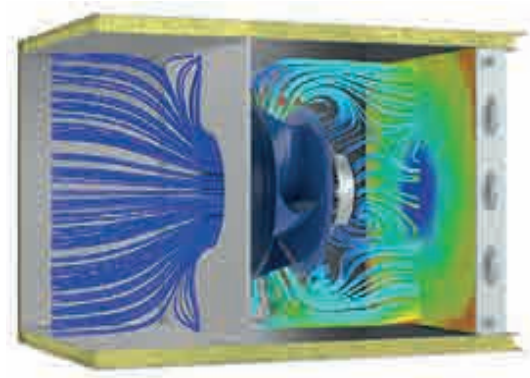

CONFIGURATORE

Campo	Descrizione
1,2,3	**TVH**
4,5	**Taglia** 08, 15, 20, 27, 34, 40, 52
6	**Versione**
4	Scambiatore di calore principale a pacco alettato a 4 ranghi con attacchi a destra
6	Scambiatore di calore principale a pacco alettato a 6 ranghi con attacchi a destra

ACCESSORI

BS2x: batteria ad acqua a 2 ranghi: Batteria ad acqua a 2 ranghi per impianto a 4 tubi, posizionata internamente, a valle della batteria principale. Vengono forniti a corredo i manicotti filettati per gli allacciamenti idraulici e la valvola di sfiato aria.
F7x: filtro con efficienza ePM1 50%: Filtro con efficienza ePM1 50% secondo EN ISO 16890 (F7 secondo EN 779) da posizionare internamente all'unità al posto del filtro di serie.
F9x: filtro con efficienza ePM1 80%: Filtro con efficienza ePM1 80% secondo EN ISO 16890 (F9 secondo EN 779) da posizionare internamente all'unità al posto del filtro di serie.
SERx: Serranda in acciaio zincato da installare all'aspirazione o alla mandata dell'unità. Il perno della serranda è corredato di comando manuale facilmente asportabile.
GRAx: Griglia di aspirazione in alluminio anodizzato naturale con alette fisse inclinate di 45°. Da installare all'aspirazione dell'unità attraverso l'apposita flangia fornita a corredo.
GRMx: Griglia di mandata in alluminio anodizzato naturale a doppio ordine di alette orientabili. Da installare alla mandata dell'unità attraverso l'apposita flangia fornita a corredo.
V2Vx per batteria principale e secondaria: Valvola a 2 vie per batteria principale e secondaria.
V3Vx per scambiatore principale e secondario: Valvola a 3 vie per batteria principale e secondaria.
AV24F - Attuatore 24V / ON-OFF per batteria principale e secondaria: Attuatore 24V/on-off per batteria principale e secondaria.
AV24FM - Attuatore 24V / ON-OFF – 0-10V per batteria principale e secondaria: Attuatore con alimentazione 24V per il controllo ON-OFF o modulante 0-10V della valvola a 2 vie e 3 vie della batteria principale e secondaria.
AV24M - Attuatore 24V / 0-10V per batteria principale e secondaria: Attuatore con alimentazione 24V per il controllo modulante 0-10V della valvola a 2 vie e 3 vie della batteria principale e secondaria.
GT2x - Gruppo tubi valvola a 2 vie per batteria principale: Gruppo tubi e raccorderia idraulica per il collegamento della valvola a 2 vie alla batteria principale. Il gruppo tubi permette il funzionamento della batteria in controcorrente nel caso di lato attacchi destro (configurazione standard) e il funzionamento in equicorrente nel caso di lato attacchi sinistro (modifica da effettuare in cantiere).
GT2Px - Gruppo tubi valvola a 2 vie per batteria secondaria: Gruppo tubi e raccorderia idraulica per il collegamento della valvola a 2 vie alla batteria secondaria. Il gruppo tubi permette il funzionamento della batteria in controcorrente nel caso di lato attacchi destro (configurazione standard) e il funzionamento in equicorrente nel caso di lato attacchi sinistro (modifica da effettuare in cantiere).
GT3x - Gruppo tubi valvola a 3 vie per batteria principale: Gruppo tubi e raccorderia idraulica per il collegamento della valvola a 3 vie alla batteria principale. Il gruppo tubi permette il funzionamento della batteria in controcorrente nel caso di lato attacchi destro (configurazione standard) e il funzionamento in equicorrente nel caso di lato attacchi sinistro (modifica da effettuare in cantiere).
GT3Px - Gruppo tubi valvola a 3 vie per batteria secondaria: Gruppo tubi e raccorderia idraulica per il collegamento della valvola a 3 vie alla batteria secondaria. Il gruppo tubi permette il funzionamento della batteria in controcorrente nel caso di lato attacchi destro (configurazione standard) e il funzionamento in equicorrente nel caso di lato attacchi sinistro (modifica da effettuare in cantiere).
PVV: Potenziometro per il controllo della velocità del ventilatore. Il segnale +10V è disponibile direttamente sulla scatola elettrica di collegamento posizionata esternamente all'unità.
HMBEx: Modulo batteria elettrica con doppio termostato di sicurezza (manuale e automatico) da installare sulla mandata dell'unità.
HMF7x: Modulo filtri con efficienza ePM1 50% secondo EN ISO 16890 (F7 secondo EN 779) da posizionare alla mandata o all'aspirazione dell'unità per effettuare un doppio stadio di filtrazione. Estrazione filtri dal basso.
HMF9x: Modulo filtri con efficienza ePM1 80% secondo EN ISO 16890 (F9 secondo EN 779) da posizionare alla mandata o all'aspirazione dell'unità per effettuare un doppio stadio di filtrazione. Estrazione filtri dal basso.
HMLFx: Modulo costituito da dispositivi di ultima generazione con lampada germicida UV ad effetto fotocatalitico per effettuare l' igienizzazione attiva. Da posizionare alla mandata dell'unità. La completa eliminazione di germi, batteri e virus non si può ottenere solo con l'utilizzo dei moduli SMLFx, ma una riduzione della carica microbica comporta una minor esposizione al contagio.
HM2Sx: Modulo camera di miscela completo di due serrande di taratura in acciaio zincato da posizionare all'aspirazione dell'unità. I perni delle serrande sono corredati di comando manuale facilmente asportabile.
HMSSx - Modulo setti silenziatori: Modulo costituito da setti silenziatori in lana di roccia rivestiti da un film di polietilene e rete di protezione per prevenirne lo sfaldamento. Da installare alla mandata e/o all'aspirazione dell'unità.
RPx: Regolatore per effettuare il controllo della ventilazione in portata costante o pressione costante sul canale di mandata. Per la gestione della termoregolazione bisogna prevedere un regolatore esterno.

SPD: Sonda di pressione per effettuare il controllo in portata costante o pressione costante sul canale di mandata. Per effettuare il controllo la sonda di pressione deve essere gestita da un regolatore esterno.
SPF: Pressostato differenziale per segnalare lo stato di sporcamento del filtro.
HPCx: Plenum chiuso da posizionare alla mandata o all'aspirazione dell'unità. In base all'apertura del foro di mandata/aspirazione, l'accessorio consente la mandata/aspirazione sia in direzione longitudinale che in direzione perpendicolare al flusso dell'aria che attraversa l'unità.

HPMx: Plenum con mandate circolari da posizionare alla mandata e/o all'aspirazione dell'unità. Gli attacchi circolari multi-diametro (200mm, 180mm, 150mm), in materiale plastico, consentono la connessione di condotti circolari. La mandata/aspirazione è consentita in direzione longitudinale al flusso d'aria che attraversa l'unità.
SCS: Servocomando con alimentazione 24V per il controllo modulante 0-10V della serranda SER o delle serrande della camera di miscela HM2S.

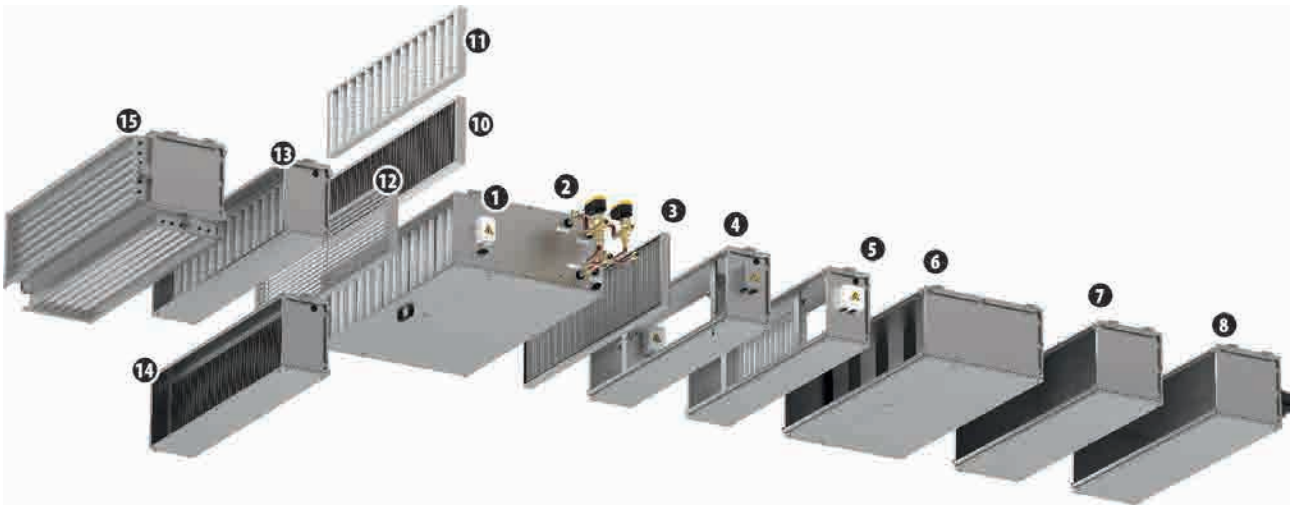

Legenda:

1	**TVH**	6	**HMSS**	12	**GRA**
2	**Valvola (V3V, AV24,GT3, GT3P)**	7	**HPC**	13	**HMF9**
3	**GRM**	8	**HPM**	14	**HMF7**
4	**HMLF**	9	**FAI**	15	**HM2S**
5	**HMBE**	10	**F7**		
		11	**F9**		

COMPATIBILITÀ ACCESSORI

Controllo

Potenziometro per il controllo della velocità del ventilatore

Accessorio	TVH084	TVH086	TVH154	TVH156	TVH204	TVH206	TVH274	TVH276	TVH344	TVH346	TVH404	TVH406	TVH524	TVH526
PVV	•	•	•	•	•	•	•	•	•	•	•	•	•	•

Valvole ad acqua

Kit valvole a 2 vie

	TVH084	TVH154	TVH204	TVH274	TVH344	TVH404	TVH524
Batteria principale							
Valvola a 2 vie	V2V2	V2V3	V2V4	V2V5	V2V5	V2V6	V2V6
Attuatore	AV24F/AV24M	AV24F/AV24M	AV24FM	AV24FM	AV24FM	AV24FM	AV24FM
Gruppo tubi	GT21	GT21	GT22	GT23	GT23	GT24	GT24
Batteria secondaria							
Valvola a 2 vie	V2V1	V2V1	V2V4	V2V4	V2V4	V2V5	V2V5
Attuatore	AV24F/AV24M	AV24F/AV24M	AV24FM	AV24FM	AV24FM	AV24FM	AV24FM
Gruppo tubi	GT2P1	GT2P1	GT2P2	GT2P2	GT2P2	GT2P3	GT2P3

	TVH086	TVH156	TVH206	TVH276	TVH346	TVH406	TVH526
Batteria principale							
Valvola a 2 vie	V2V2	V2V3	V2V4	V2V5	V2V5	V2V6	V2V6
Attuatore	AV24F/AV24M	AV24F/AV24M	AV24FM	AV24FM	AV24FM	AV24FM	AV24FM
Gruppo tubi	GT21	GT21	GT22	GT23	GT23	GT24	GT24
Batteria secondaria							
Valvola a 2 vie	V2V1	V2V1	V2V4	V2V4	V2V4	V2V5	V2V5
Attuatore	AV24F/AV24M	AV24F/AV24M	AV24FM	AV24FM	AV24FM	AV24FM	AV24FM
Gruppo tubi	GT2P1	GT2P1	GT2P2	GT2P2	GT2P2	GT2P3	GT2P3

Tabella Kit valvole a 3 vie

	TVH084	TVH154	TVH204	TVH274	TVH344	TVH404	TVH524
Batteria principale							
Valvola a 3 vie	V3V2	V3V3	V3V4	V3V5	V3V5	V3V6	V3V6
Attuatore	AV24F/AV24M	AV24F/AV24M	AV24FM	AV24FM	AV24FM	AV24FM	AV24FM
Gruppo tubi	GT31	GT31	GT32	GT33	GT33	GT34	GT34
Batteria secondaria							
Valvola a 3 vie	V3V1	V3V1	V3V4	V3V4	V3V4	V3V5	V3V5
Attuatore	AV24F/AV24M	AV24F/AV24M	AV24FM	AV24FM	AV24FM	AV24FM	AV24FM
Gruppo tubi	GT3P1	GT3P1	GT3P2	GT3P2	GT3P2	GT3P3	GT3P3

	TVH086	TVH156	TVH206	TVH276	TVH346	TVH406	TVH526
Batteria principale							
Valvola a 3 vie	V3V2	V3V3	V3V4	V3V5	V3V5	V3V6	V3V6
Attuatore	AV24F/AV24M	AV24F/AV24M	AV24FM	AV24FM	AV24FM	AV24FM	AV24FM
Gruppo tubi	GT31	GT31	GT32	GT33	GT33	GT34	GT34
Batteria secondaria							
Valvola a 3 vie	V3V1	V3V1	V3V4	V3V4	V3V4	V3V5	V3V5
Attuatore	AV24F/AV24M	AV24F/AV24M	AV24FM	AV24FM	AV24FM	AV24FM	AV24FM
Gruppo tubi	GT3P1	GT3P1	GT3P2	GT3P2	GT3P2	GT3P3	GT3P3

Batteria aggiuntiva solo caldo

Batteria ad acqua a 2 ranghi

Accessorio	TVH084	TVH086	TVH154	TVH156	TVH204	TVH206	TVH274	TVH276	TVH344	TVH346	TVH404	TVH406	TVH524	TVH526
BS21	•	•												
BS22			•	•										
BS23					•	•								
BS24							•	•	•	•				
BS25											•	•	•	•

Modulo batteria elettrica

Modulo batteria elettrica a 2 stadi

Accessorio	TVH084	TVH086	TVH154	TVH156	TVH204	TVH206	TVH274	TVH276	TVH344	TVH346	TVH404	TVH406	TVH524	TVH526
HMBE1	•	•												
HMBE2			•	•										
HMBE3					•	•								
HMBE4							•	•	•	•				
HMBE5											•	•	•	•

Accessori per l'installazione

Modulo filtri con efficienza ePM1 50%

Accessorio	TVH084	TVH086	TVH154	TVH156	TVH204	TVH206	TVH274	TVH276	TVH344	TVH346	TVH404	TVH406	TVH524	TVH526
HMF71	•	•												
HMF72			•	•										
HMF73					•	•								
HMF74							•	•	•	•				
HMF75											•	•	•	•

Modulo filtri con efficienza ePM1 80%

Accessorio	TVH084	TVH086	TVH154	TVH156	TVH204	TVH206	TVH274	TVH276	TVH344	TVH346	TVH404	TVH406	TVH524	TVH526
HMF91	•	•												
HMF92			•	•										
HMF93					•	•								
HMF94							•	•	•	•				
HMF95											•	•	•	•

Modulo setti silenziatori

Accessorio	TVH084	TVH086	TVH154	TVH156	TVH204	TVH206	TVH274	TVH276	TVH344	TVH346	TVH404	TVH406	TVH524	TVH526
HMSS1	•	•												
HMSS2			•	•										
HMSS3					•	•								
HMSS4							•	•	•	•				
HMSS5											•	•	•	•

Modulo dispositivo fotocatalitico

Accessorio	TVH084	TVH086	TVH154	TVH156	TVH204	TVH206	TVH274	TVH276	TVH344	TVH346	TVH404	TVH406	TVH526
HMLF1	•	•											
HMLF2			•	•									
HMLF3					•	•							
HMLF4							•	•	•	•			
HMLF5											•	•	•

Modulo camera di miscela completo di due serrande di taratura

Accessorio	TVH084	TVH086	TVH154	TVH156	TVH204	TVH206	TVH274	TVH276	TVH344	TVH346	TVH404	TVH406	TVH526
HM2S1	•	•											
HM2S2			•	•									
HM2S3					•	•							
HM2S4							•	•	•	•			
HM2S5											•	•	•

Plenum chiuso

Accessorio	TVH084	TVH086	TVH154	TVH156	TVH204	TVH206	TVH274	TVH276	TVH344	TVH346	TVH404	TVH406	TVH524	TVH526
HPC1	•	•												
HPC2			•	•										
HPC3					•	•								
HPC4							•	•	•	•				
HPC5											•	•	•	•

Plenum con mandate circolari

Accessorio	TVH084	TVH086	TVH154	TVH156	TVH204	TVH206	TVH274	TVH276	TVH344	TVH346	TVH404	TVH406	TVH524	TVH526
HPM1	•	•												
HPM2			•	•										
HPM3					•	•								
HPM4							•	•	•	•				
HPM5											•	•	•	•

Serranda in acciaio zincato

Accessorio	TVH084	TVH086	TVH154	TVH156	TVH204	TVH206	TVH274	TVH276	TVH344	TVH346	TVH404	TVH406	TVH524	TVH526
SER1	•	•												
SER2			•	•										
SER3					•	•								
SER4							•	•	•	•				
SER5											•	•	•	•

Griglia di aspirazione in alluminio

Accessorio	TVH084	TVH086	TVH154	TVH156	TVH204	TVH206	TVH274	TVH276	TVH344	TVH346	TVH404	TVH406	TVH524	TVH526
GRA1	•	•												
GRA2			•	•										
GRA3					•	•								
GRA4							•	•	•	•				
GRA5											•	•	•	•

Griglia di mandata in alluminio

Accessorio	TVH084	TVH086	TVH154	TVH156	TVH204	TVH206	TVH274	TVH276	TVH344	TVH346	TVH404	TVH406	TVH524	TVH526
GRM1	•	•												
GRM2			•	•										
GRM3					•	•								
GRM4							•	•	•	•				
GRM5											•	•	•	•

Filtro con efficienza ePM1 50%

Accessorio	TVH084	TVH086	TVH154	TVH156	TVH204	TVH206	TVH274	TVH276	TVH344	TVH346	TVH404	TVH406	TVH524	TVH526
F71	•	•												
F72			•	•										
F73					•	•								
F74							•	•	•	•				
F75											•	•	•	•

Filtro con efficienza ePM1 80%

Accessorio	TVH084	TVH086	TVH154	TVH156	TVH204	TVH206	TVH274	TVH276	TVH344	TVH346	TVH404	TVH406	TVH524	TVH526
F91	•	•												
F92			•	•										
F93					•	•								
F94							•	•	•	•				
F95											•	•	•	•

Regolatore di portata

Accessorio	TVH084	TVH086	TVH154	TVH156	TVH204	TVH206	TVH274	TVH276	TVH344	TVH346	TVH404	TVH406	TVH524	TVH526
RP1	•	•	•	•										
RP2					•	•	•	•	•	•	•	•	•	•

Sonda di pressione differenziale

Accessorio	TVH084	TVH086	TVH154	TVH156	TVH204	TVH206	TVH274	TVH276	TVH344	TVH346	TVH404	TVH406	TVH524	TVH526
SPD	•	•	•	•	•	•	•	•	•	•	•	•	•	•

Pressostato sporcamento filtro

Accessorio	TVH084	TVH086	TVH154	TVH156	TVH204	TVH206	TVH274	TVH276	TVH344	TVH346	TVH404	TVH406	TVH524	TVH526
SPF	•	•	•	•	•	•	•	•	•	•	•	•	•	•

Servocomando

Accessorio	TVH084	TVH086	TVH154	TVH156	TVH204	TVH206	TVH274	TVH276	TVH344	TVH346	TVH404	TVH406	TVH524	TVH526
SCS	•	•	•	•	•	•	•	•	•	•	•	•	•	•

DATI PRESTAZIONALI UNITÀ CON BATTERIA A 4 RANGHI

Unità progettate per funzionare con tutta aria di ricircolo o massimo il 10 % di aria esterna.

		TVH084	TVH154	TVH204	TVH274	TVH344	TVH404	TVH524
Prestazioni in riscaldamento 70 °C / 60 °C - Batteria principale Impianto 2 tubi (1)								
Potenza termica	kW	11,60	20,80	28,50	36,60	47,10	60,30	73,90
Portata acqua	l/h	994	1787	2454	3150	4054	5189	6353
Perdita di carico	kPa	31	31	48	31	53	42	60
Prestazioni in riscaldamento 45 °C / 40 °C - Batteria principale Impianto 2 tubi (2)								
Potenza termica	kW	5,70	10,30	14,10	18,20	23,40	29,80	36,50
Portata acqua	l/h	985	1769	2431	3123	4017	5125	6270
Perdita di carico	kPa	33	32	51	33	56	45	64
Prestazioni in riscaldamento 65 °C /55 °C - Batteria secondaria Impianto 4 tubi (3)								
Potenza termica	kW	4,40	8,10	14,40	18,40	23,60	28,30	32,90
Portata acqua	l/h	380	697	1235	1579	2031	2433	2828
Perdita di carico	kPa	6	26	18	20	32	19	25
Prestazioni in raffreddamento 7 °C / 12 °C - Batteria principale Impianto 2 tubi (4)								
Potenza frigorifera	kW	4,70	8,30	11,90	14,30	19,30	24,90	29,30
Potenza frigorifera sensibile	kW	3,50	6,20	8,50	10,80	14,10	17,60	21,40
Portata acqua	l/h	815	1422	2038	2447	3316	4267	5032
Perdita di carico	kPa	27	25	41	23	44	38	51
Ventilatore								
Tipo	tipo	Plug Fan	Plug Fan	Plug Fan	Plug Fan	Plug Fan	Plug Fan	Plug Fan
Motore ventilatore	tipo	EC	EC	EC	EC	EC	EC	EC
Numero	n°	1	2	1	1	2	2	2
Portata aria nominale	m^3/h	800	1500	2000	2600	3400	4000	5200
Pressione statica utile nominale	Pa	150	150	200	200	200	200	200
Pressione statica utile massima (2 tubi) (5)	Pa	202	232	438	536	540	443	521
Pressione statica utile massima (4 tubi) (5)	Pa	183	207	408	512	502	417	482
Potenza assorbita (2 tubi) (6)	W	151	287	313	491	533	620	1006
Potenza assorbita (4 tubi) (6)	W	159	305	335	511	581	656	1074
Dati sonori (7)								
Livello di potenza sonora (inlet + radiated)	dB(A)	74,0	74,0	70,0	76,0	72,0	73,0	79,0
Livello di potenza sonora (outlet)	dB(A)	72,0	75,0	72,0	78,0	73,0	75,0	81,0
Diametro raccordi								
Scambiatore principale	Ø	3/4" F	3/4" F	1" F	1" F	1" F	1" F	1" F
Scambiatore secondario	Ø	1/2" F	1/2" F	3/4" F	3/4" F	3/4" F	3/4" F	3/4" F
Diametro scarico condensa	mm	3/4" M	3/4" M	3/4" M	3/4" M	3/4" M	3/4" M	3/4" M
Alimentazione								
Alimentazione		230V~50Hz	230V~50Hz	230V~50Hz	230V~50Hz	230V~50Hz	230V~50Hz	230V~50Hz
Filtro aria								
Tipo	tipo	Coarse 55% (G4)	Coarse 55% (G4)	Coarse 55% (G4)	Coarse 55% (G4)	Coarse 55% (G4)	Coarse 55% (G4)	Coarse 55% (G4)
Batteria elettrica								
Potenza batteria elettrica	kW	1,5 + 1,5	2,5 + 2,5	4 + 4	6 + 6	6 + 6	7,5 + 7,5	7,5 + 7,5
Stadi	n°	2	2	2	2	2	2	2
Alimentazione		400V~3 50Hz	400V~3 50Hz	400V~3 50Hz	400V~3 50Hz	400V~3 50Hz	400V~3 50Hz	400V~3 50Hz

(1) Aria ambiente 20 °C b.s.; Acqua (in/out) 70 °C / 60 °C
(2) Aria ambiente 20 °C b.s.; Acqua (in/out) 45 °C / 40 °C
(3) Aria ambiente 20 °C b.s.; Acqua (in/out) 65 °C / 55 °C
(4) Aria ambiente 27 °C b.s.47% U.R.; Acqua (in/out) 7 °C/12 °C
(5) Pressione statica utile massima alla portata d'aria nominale, nel funzionamento in riscaldamento
(6) Potenza assorbita alla portata d'aria nominale, alla pressione statica utile nominale, nel funzionamento in riscaldamento
(7) Dati sonori nella configurazione 2 tubi, alla portata d'aria nominale, alla pressione statica utile nominale, nel funzionamento in riscaldamento

DATI PRESTAZIONALI UNITÀ CON BATTERIA A 6 RANGHI

		TVH086	TVH156	TVH206	TVH276	TVH346	TVH406	TVH526
Prestazioni in riscaldamento 70 °C / 60 °C - Batteria principale Impianto 2 tubi (1)								
Potenza termica	kW	12,40	22,60	30,80	39,40	51,30	64,90	80,10
Portata acqua	l/h	1070	1941	2652	3391	4407	5578	6889
Perdita di carico	kPa	54	32	37	31	53	34	50
Prestazioni in riscaldamento 45 °C / 40 °C - Batteria principale Impianto 2 tubi (2)								
Potenza termica	kW	6,20	11,20	15,30	19,60	25,50	32,20	39,90
Portata acqua	l/h	1063	1923	2630	3369	4377	5537	6855
Perdita di carico	kPa	58	34	40	33	57	37	53
Prestazioni in riscaldamento 65 °C /55 °C - Batteria secondaria Impianto 4 tubi (3)								
Potenza termica	kW	4,40	8,10	14,40	18,40	23,60	28,30	32,90
Portata acqua	l/h	380	697	1235	1579	2031	2433	2828
Perdita di carico	kPa	6	26	18	20	32	19	25
Prestazioni in raffreddamento 7 °C / 12 °C - Batteria principale Impianto 2 tubi (4)								
Potenza frigorifera	kW	5,60	9,70	13,60	16,70	22,30	28,10	33,70
Potenza frigorifera sensibile	kW	4,00	6,90	9,50	12,10	15,80	19,60	24,00
Portata acqua	l/h	965	1666	2329	2862	3827	4819	5789
Perdita di carico	kPa	46	30	36	26	49	34	47
Ventilatore								
Tipo	tipo	Plug Fan	Plug Fan	Plug Fan	Plug Fan	Plug Fan	Plug Fan	Plug Fan
Motore ventilatore	tipo	EC	EC	EC	EC	EC	EC	EC
Numero	n°	1	2	1	1	2	2	2
Portata aria nominale	m^3/h	800	1500	2000	2600	3400	4000	5200
Pressione statica utile nominale	Pa	150	150	200	200	200	200	200
Pressione statica utile massima (2 tubi) (5)	Pa	193	219	425	525	524	432	505
Pressione statica utile massima (4 tubi) (5)	Pa	174	194	395	501	486	406	466
Potenza assorbita (2 tubi) (6)	W	155	297	322	500	555	635	1036
Potenza assorbita (4 tubi) (6)	W	163	315	344	520	601	671	1102
Dati sonori (7)								
Livello di potenza sonora (inlet + radiated)	dB(A)	74,0	75,0	70,0	76,0	73,0	73,0	79,0
Livello di potenza sonora (outlet)	dB(A)	73,0	75,0	72,0	78,0	73,0	75,0	82,0
Diametro raccordi								
Scambiatore principale	Ø	3/4" F	3/4" F	1" F	1" F	1" F	1" F	1" F
Scambiatore secondario	Ø	1/2" F	1/2" F	3/4" F	3/4" F	3/4" F	3/4" F	3/4" F
Diametro scarico condensa	mm	3/4" M	3/4" M	3/4" M	3/4" M	3/4" M	3/4" M	3/4" M
Alimentazione								
Alimentazione		230V~50Hz	230V~50Hz	230V~50Hz	230V~50Hz	230V~50Hz	230V~50Hz	230V~50Hz
Filtro aria								
Tipo	tipo	Coarse 55% (G4)	Coarse 55% (G4)	Coarse 55% (G4)	Coarse 55% (G4)	Coarse 55% (G4)	Coarse 55% (G4)	Coarse 55% (G4)
Batteria elettrica								
Potenza batteria elettrica	kW	1,5 + 1,5	2,5 + 2,5	4 + 4	6 + 6	6 + 6	7,5 + 7,5	7,5 + 7,5
Stadi	n°	2	2	2	2	2	2	2
Alimentazione		400V~3 50Hz	400V~3 50Hz	400V~3 50Hz	400V~3 50Hz	400V~3 50Hz	400V~3 50Hz	400V~3 50Hz

(1) Aria ambiente 20 °C b.s.; Acqua (in/out) 70 °C / 60 °C
(2) Aria ambiente 20 °C b.s.; Acqua (in/out) 45 °C / 40 °C
(3) Aria ambiente 20 °C b.s.; Acqua (in/out) 65 °C / 55 °C
(4) Aria ambiente 27 °C b.s.47% U.R.; Acqua (in/out) 7 °C/12 °C
(5) Pressione statica utile massima alla portata d'aria nominale, nel funzionamento in riscaldamento
(6) Potenza assorbita alla portata d'aria nominale, alla pressione statica utile nominale, nel funzionamento in riscaldamento
(7) Dati sonori nella configurazione 2 tubi, alla portata d'aria nominale, alla pressione statica utile nominale, nel funzionamento in riscaldamento

DIMENSIONI

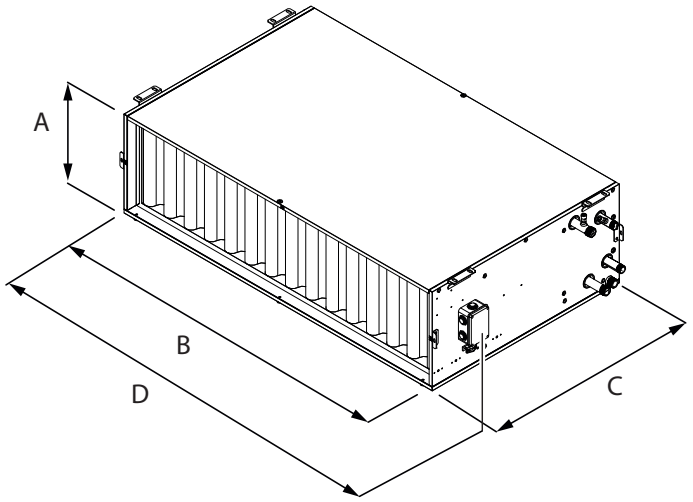

Unità per installazione orizzontale

		TVH084	TVH086	TVH154	TVH156	TVH204	TVH206	TVH274	TVH276	TVH344	TVH346	TVH404	TVH406	TVH524	TVH526
Dimensioni e pesi															
A	mm	300	300	300	300	390	390	390	390	390	390	390	390	390	390
B	mm	700	700	1000	1000	1000	1000	1400	1400	1400	1400	2000	2000	2000	2000
C	mm	700	700	700	700	850	850	850	850	850	850	850	850	850	850
D	mm	758	758	1058	1058	1058	1058	1458	1458	1458	1458	2058	2058	2058	2058
Peso netto	kg	30,0	31,0	43,0	45,0	55,0	58,0	69,0	73,0	80,0	85,0	110,0	116,0	110,0	116,0

Aermec si riserva la facoltà di apportare in qualsiasi momento tutte le modifiche ritenute necessarie per il miglioramento del prodotto con eventuale modifica dei relativi dati tecnici.

Aermec S.p.A.
Via Roma, 996 - 37040 Bevilacqua (VR) - Italia
Tel. 0442633111 - Telefax 044293577
www.aermec.com

Numero Verde
800-843085

TS

Unità trattamento aria

- **Massima silenziosità**
- **Disponibili unità con batteria di scambio termico da 3-4-6 ranghi**
- **Unità canalizzabili**



DESCRIZIONE

Le unità di condizionamento della serie TS sono destinate all'impiantistica civile, commerciale ed alberghiera per applicazioni in ambienti di piccole e medie dimensioni. Si caratterizzano per la loro compattezza (requisito indispensabile per le tipiche applicazioni in controsoffitto) e la bassa rumorosità. L'ampia disponibilità di accessori consente di soddisfare le più svariate esigenze impiantistiche.

STRUTTURA

Mantello

Struttura realizzata con lamiera zincata 10/10 e rivestita internamente con fogli di polietilene e poliestere per ottenere un migliore isolamento termico e acustico.

Gruppo ventilante

Ventilatori centrifughi bilanciati staticamente e dinamicamente, con girante e coclee metalliche:

— Motore elettrico a tre velocità con condensatore di marcia sempre inserito e protezione termica interna
— Scheda a relé di rinvio per ciascuna velocità (esclusi i modelli TS13 e TS16)
— Pressione statica utile disponibile per eventuali canalizzazioni

Batteria di scambio termico

Batterie a 3, 4 o 6 ranghi alimentabili ad acqua calda o refrigerata realizzate in tubo di rame con alettatura in alluminio bloccata mediante espansione meccanica dei tubi. Vengono forniti a corredo i manicotti filettati per gli allacciamenti idraulici e la valvola di sfiato dell'aria.
Lo scambiatore non è adatto ad essere utilizzato in atmosfere corrosive o in tutti quegli ambienti in cui si possano generare corrosioni nei confronti dell'alluminio.

Bacinella raccolta condensa

Bacinella di raccolta condensa in acciaio INOX AISI 304 con isolamento.

ACCESSORI

AER503IR: Termostato da incasso a display retroilluminato, tastiera capacitiva e ricevitore ad infrarossi, per il controllo di ventilconvettori sia con motori asincroni che brushless. Il termostato negli impianti 2 tubi può controllare ventilconvettori standard o equipaggiati con resistenza elettrica, con dispositivi di depurazione (Cold Plasma e lampada germicida), con la piastra radiante o con doppia mandata FCZ-D (Dualjet). Inoltre può controllare impianti con pannelli radianti o impianti misti ventilconvettori e pavimento radiante. Essendo anche dotato di un ricevitore ad infrarossi può a sua volta essere controllato dal telecomando VMF-IR.
FMT10: Termostato elettronico per ventilconvettori in impianti 2/4 tubi.
PXAE: Termostato elettronico con ventilazione termostatata o continua.
SA5: kit sonda aria (L = 15 m) con passacavo blocca sonda.
SW5: kit sonda acqua (L = 15m) con tronchetto porta sonda, clip di fissaggio e porta sonda da scambiatore.
TX: Termostato da parete per il controllo di ventilconvettori 2/4 tubi sia con motori asincroni che brushless. Il termostato negli impianti 2 tubi può controllare ventilconvettori standard o equipaggiati con resistenza elettrica, con dispositivi di depurazione aria, con la piastra radiante o con doppia mandata FCZ-D (Dualjet).
WMT10: Termostato elettronico, di colore bianco, con ventilazione termostatata o continua.
WMT16: Termostato elettromeccanico con ventilazione termostatata.
WMT16CV: Termostato elettromeccanico con ventilazione continua.
TSBA: Batteria a 2 ranghi per postriscaldamento contenuta in un plenum da installare in mandata.
TSFA: Filtro aria classe Coarse 50%
TSGA: Griglia d'aspirazione orizzontale con alette fisse per realizzare l'aspirazione dal basso unitamente all'accessorio TSPA.
TSMX: Sezione che consente la miscelazione dell'aria di ricircolo con l'aria esterna. Taratura della miscela tramite serranda manuale. È possibile la motorizzazione.
VCT: Valvola a globo a 2 vie realizzata in bronzo con attacchi femmina/femmina Ø 1/2". Può essere servoazionata mediante servocomando. La valvole non ha i raccordi e tubi per i collegamenti idraulici, che sono a carico dell'installatore.
VCT: Valvola a globo a 3 vie realizzata in bronzo con attacchi femmina/femmina Ø 1/2". Può essere servoazionata mediante servocomando. La valvole non ha i raccordi e tubi per i collegamenti idraulici, che sono a carico dell'installatore.
VCTK: Attuatore On-Off 230V per valvola VCT a due o tre vie. La selezione dell'attuatore deve essere fatta in base al tipo di impianto/regolazione previsto. Può essere comandato da un pannello comando se abilitato alla funzione di controllo della valvola.
TSFM: Flangia di mandata con sezione rettangolare.
VCTKM: Attuatore modulante 24V per valvola VCT a due o tre vie. La selezione dell'attuatore deve essere fatta in base al tipo di impianto/regolazione previsto.

COMPATIBILITÀ ACCESSORI

Pannelli comando

Modello	13	16	23	34	36	43	46	53	56	63	74	76
AER503IR (1)	•	•	•	•	•	•	•	•	•	•	•	•
FMT10	•	•	•	•	•	•	•	•	•	•	•	•
PXAE	•	•	•	•	•	•	•	•	•	•	•	•
SA5 (2)	•	•	•	•	•	•	•	•	•	•	•	•
SW5 (2)	•	•	•	•	•	•	•	•	•	•	•	•
TX (3)	•	•	•	•	•	•	•	•	•	•	•	•
WMT10 (3)	•	•	•	•	•	•	•	•	•	•	•	•
WMT16 (3)	•	•	•	•	•	•	•	•	•	•	•	•
WMT16CV (3)	•	•	•	•	•	•	•	•	•	•	•	•

(1) Installazione a parete.
(2) Sonda per i termostati AER503IR-TX se presenti.
(3) Installazione a parete. Se l'assorbimento dell'unità supera i 0,7 A o si voglia una gestione di più unità con un unico termostato, è obbligatorio prevedere la scheda SIT3 e/o SIT5.

Batteria 2 ranghi per post riscaldamento

13	16	23	34	36	43	46	53	56	63	74	76
TSBA10	TSBA10	TSBA20/30	TSBA20/30	TSBA20/30	TSBA40	TSBA40	TSBA50	TSBA50	TSBA60/70	TSBA60/70	TSBA60/70

Filtro aria

13	16	23	34	36	43	46	53	56	63	74	76
TSFA10	TSFA10	TSFA20/30	TSFA20/30	TSFA20/30	TSFA40	TSFA40	TSFA50	TSFA50	TSFA60/70	TSFA60/70	TSFA60/70

Griglia di aspirazione

13	16	23	34	36	43	46	53	56	63	74	76
TSGA10	TSGA10	TSGA20/40	TSGA20/40	TSGA20/40	TSGA20/40	TSGA20/40	TSGA50/70	TSGA50/70	TSGA50/70	TSGA50/70	TSGA50/70

Sezione di miscela

13	16	23	34	36	43	46	53	56	63	74	76
TSMX10	TSMX10	TSMX20/30	TSMX20/30	TSMX20/30	TSMX40	TSMX40	TSMX50	TSMX50	TSMX60/70	TSMX60/70	TSMX60/70

Plenum di aspirazione

13	16	23	34	36	43	46	53	56	63	74	76
TSPA10	TSPA10	TSPA20/30	TSPA20/30	TSPA20/30	TSPA40	TSPA40	TSPA50	TSPA50	TSPA60/70	TSPA60/70	TSPA60/70

Plenum di mandata

13	16	23	34	36	43	46	53	56	63	74	76
TSPM10	TSPM10	TSPM20/30	TSPM20/30	TSPM20/30	TSPM40	TSPM40	TSPM50	TSPM50	TSPM60/70	TSPM60/70	TSPM60/70

Flangia di mandata

13	16	23	34	36	43	46	53	56	63	74	76
TSFM10	TSFM10	TSFM20/30	TSFM20/30	TSFM20/30	TSFM40	TSFM40	TSFM50	TSFM50	TSFM60/70	TSFM60/70	TSFM60/70

Valvole a 2 vie

13	16	23	34	36	43	46	53	56	63	74	76
VCT102	VCT102	VCT102	VCT102	VCT102	VCT202	VCT202	VCT202	VCT402	VCT402	VCT402P	VCT402P

Valvole a 3 vie

13	16	23	34	36	43	46	53	56	63	74	76
VCT103	VCT103	VCT103	VCT103	VCT103	VCT203	VCT203	VCT203	VCT403	VCT403	VCT403P	VCT403P

Attuatori VCTK 230V

13	16	23	34	36	43	46	53	56	63	74	76
VCTK	VCTK	VCTK	VCTK	VCTK	VCTK	VCTK	VCTK	VCTK	VCTK	VCTK	VCTK

Attuatori 24V

13	16	23	34	36	43	46	53	56	63	74	76
VCTKM	VCTKM	VCTKM	VCTKM	VCTKM	VCTKM	VCTKM	VCTKM	VCTKM	VCTKM	VCTKM	VCTKM

DATI PRESTAZIONALI

2 tubi

		TS13			TS16			TS23			TS34			TS36			TS43		
		1	2	3	1	2	3	1	2	3	1	2	3	1	2	3	1	2	3
		L	M	H	L	M	H	L	M	H	L	M	H	L	M	H	L	M	H
Prestazioni in raffreddamento 7 °C / 12 °C (1)																			
Potenza frigorifera	kW	4,39	4,65	4,85	4,44	5,21	5,81	7,18	7,65	7,98	8,59	9,20	9,61	9,40	10,08	10,52	7,14	9,35	11,11
Potenza frigorifera sensibile	kW	3,39	3,60	3,75	3,41	3,99	4,45	5,82	6,20	6,46	6,80	7,28	7,61	7,43	7,96	8,31	5,75	7,54	8,96
Portata acqua utenza	l/h	754	800	835	764	896	999	1235	1315	1372	1478	1583	1653	1617	1733	1809	1227	1608	1912
Perdita di carico lato utenza	kPa	17	19	21	6	7	9	20	23	24	20	22	24	13	15	16	10	17	23
Prestazioni in riscaldamento 70 °C / 60 °C (2)																			
Potenza termica	kW	8,89	9,43	9,83	9,75	11,34	12,61	14,14	15,04	15,67	17,71	18,92	19,76	19,36	20,71	21,60	14,24	18,33	21,67
Portata acqua utenza	l/h	780	827	862	856	995	1106	1240	1319	1375	1553	1660	1733	1698	1816	1894	1249	1068	1900
Perdita di carico lato utenza	kPa	10	12	13	5	7	8	10	12	12	17	19	21	11	13	14	8	13	18
Ventilatore																			
Portata aria	m^3/h	810	877	930	656	803	930	1316	1432	1518	1376	1507	1600	1376	1510	1601	1170	1631	2050
Pressione statica utile	Pa	68	80	90	27	41	55	77	91	102	62	75	85	33	40	45	37	72	114
Potenza assorbita	kW	0,1	0,1	0,2	0,1	0,1	0,2	0,2	0,3	0,3	0,2	0,3	0,3	0,2	0,3	0,3	0,3	0,3	0,4
Tipo	tipo	Centrifugo																	
Motore ventilatore	tipo	On-Off																	
Numero	n°	1			1			2			2			2			2		
Diametro raccordi																			
Tipo	tipo	Gas																	
Scambiatore principale	Ø	3/4″			1″			3/4″			3/4″			1″			3/4″		
Alimentazione																			
Alimentazione		230V~50Hz																	

		TS46			TS53			TS56			TS63			TS74			TS76		
		1	2	3	1	2	3	1	2	3	1	2	3	1	2	3	1	2	3
		L	M	H	L	M	H	L	M	H	L	M	H	L	M	H	L	M	H
Prestazioni in raffreddamento 7 °C / 12 °C (1)																			
Potenza frigorifera	kW	8,57	11,27	13,44	8,05	11,06	13,86	9,50	13,13	16,47	8,11	12,84	16,62	17,47	20,65	21,92	19,79	23,38	24,93
Potenza frigorifera sensibile	kW	6,90	9,06	10,81	5,68	7,80	9,77	6,73	9,31	11,68	6,40	10,12	13,11	14,20	16,78	17,82	16,04	18,95	20,21
Portata acqua utenza	l/h	1474	1938	2311	1385	1902	2384	1633	2260	2833	1395	2208	2858	3006	3551	3771	3405	4022	4289
Perdita di carico lato utenza	kPa	8	13	17	12	21	32	10	18	27	7	16	26	19	25	28	17	23	26
Prestazioni in riscaldamento 70 °C / 60 °C (2)																			
Potenza termica	kW	18,17	23,45	27,83	15,55	20,82	25,89	19,63	26,43	32,90	18,32	27,78	35,61	37,33	43,80	46,45	42,00	49,25	52,44
Portata acqua utenza	l/h	1593	2056	2440	1364	1826	2270	1722	2321	2886	1607	2436	3123	3274	3841	4073	3683	4319	4599
Perdita di carico lato utenza	kPa	6	10	14	9	15	22	9	15	22	6	13	21	16	22	24	15	20	22
Ventilatore																			
Portata aria	m^3/h	1173	1642	2076	1211	1775	2387	1202	1777	2391	1493	2570	3599	3117	3869	4200	3119	3869	4225
Pressione statica utile	Pa	24	48	76	26	57	104	18	38	69	20	61	120	63	97	115	41	63	75
Potenza assorbita	kW	0,3	0,3	0,4	0,3	0,4	0,5	0,3	0,4	0,5	0,3	0,4	0,6	0,7	0,8	0,8	0,7	0,8	0,8
Tipo	tipo	Centrifugo																	
Motore ventilatore	tipo	On-Off																	
Numero	n°	2			2			2			2			2			2		
Diametro raccordi																			
Tipo	tipo	Gas																	
Scambiatore principale	Ø	1″			3/4″			1″			1″			1″			1″1/4		
Alimentazione																			
Alimentazione		230V~50Hz																	

(1) Aria ambiente 27 °C b.s./19 °C b.u.; Acqua (in/out) 7 °C/12 °C;
(2) Aria ambiente 20 °C b.s.; Acqua (in/out) 70 °C/60 °C;

Unità progettata per funzionare con tutta aria di ricircolo o massimo il 10 % di aria esterna.

DIMENSIONI

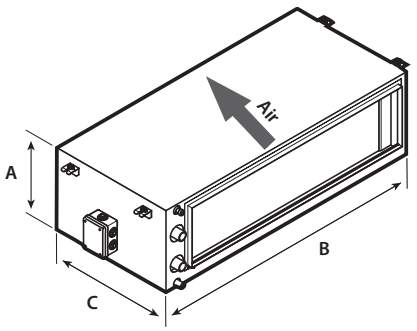

Taglia		13	16	23	34	36	43	46	53	56	63	74	76
Dimensioni e pesi													
A	mm	295	295	295	295	295	325	325	325	325	375	375	375
B	mm	645	645	1000	1000	1000	1100	1100	1345	1345	1345	1345	1345
C	mm	520	520	520	520	520	600	600	600	600	600	600	600
Peso a vuoto	kg	25	27	35	38	42	42	46	48	52	56	61	67

Aermec si riserva la facoltà di apportare in qualsiasi momento tutte le modifiche ritenute necessarie per il miglioramento del prodotto con eventuale modifica dei relativi dati tecnici.

Aermec S.p.A.
Via Roma, 996 - 37040 Bevilacqua (VR) - Italia
Tel. 0442633111 - Telefax 044293577
www.aermec.com

Numero Verde
800-843085

TA

Unità trattamento aria

- **Configurazione orizzontale o verticale**
- **Disponibili unità con batteria di scambio termico da 4-6 ranghi**
- **Versioni con batteria ad espansione diretta 4 ranghi a R410A**
- **Versione con estrattore**



DESCRIZIONE

Le unità di condizionamento della serie TA sono destinate all'impiantistica civile, commerciale ed alberghiera per applicazioni in ambienti di piccole e medie dimensioni. Si caratterizzano per la loro compattezza (requisito indispensabile per le tipiche applicazioni in controsoffitto) e la bassa rumorosità. L'ampia disponibilità di accessori consente di soddisfare le più svariate esigenze impiantistiche.

CARATTERISTICHE

Struttura

Realizzata in pannelli sandwich di acciaio zincato con isolamento in poliuretano (densità 45 kg/m^3) con spessore 15 mm. I pannelli di aspirazione e mandata sono equipaggiati di flange per il raccordo agli eventuali canali dell'aria oppure agli accessori previsti.
Il fissaggio dell'unità alle pareti è agevolato da apposite staffe fornite a corredo con l'unità.

Filtrazione dell'aria

Filtrazione dell'aria affidata a filtri classe G4 secondo EN779 (spessore 50mm) di serie posizionati in aspirazione.

Gruppo ventilante

Ventilatori centrifughi a doppia aspirazione a pale avanti con motore direttamente accoppiato. Il motore, monofase 230V-50Hz, è plurivelocità di cui tre selezionabili attraverso il pannello di comando.

Batteria di scambio termico

Batterie a 4, 6 ranghi alimentabili ad acqua calda o refrigerata realizzate in tubo di rame con alettatura in alluminio bloccata mediante espansione meccanica dei tubi. Vengono forniti a corredo i manicotti filettati per gli allacciamenti idraulici e la valvola di sfiato dell'aria.
È prevista la possibilità di ruotare le batterie in cantiere.

■ *Sono disponibili anche batterie a 4 ranghi ad espansione diretta operante con fluido R410A e batterie di post-riscaldamento a 2 ranghi realizzate in tubo di rame con alettatura in alluminio bloccata mediante espansione meccanica dei tubi.*

Bacinella raccolta condensa

Bacinella di raccolta condensa interna isolata in lega di alluminio.

ACCESSORI

AER503IR: Termostato da incasso a display retroilluminato, tastiera capacitiva e ricevitore ad infrarossi, per il controllo di ventilconvettori sia con motori asincroni che brushless. Il termostato negli impianti 2 tubi può controllare ventilconvettori standard o equipaggiati con resistenza elettrica, con dispositivi di depurazione (Cold Plasma e lampada germicida), con la piastra radiante o con doppia mandata FCZ-D (Dualjet). Inoltre può controllare impianti con pannelli radianti o impianti misti ventilconvettori e pavimento radiante. Essendo anche dotato di un ricevitore ad infrarossi può a sua volta essere controllato dal telecomando VMF-IR.
SA5: kit sonda aria (L = 15 m) con passacavo blocca sonda.
SIT3: Scheda interfaccia termostato. Consente di realizzare una rete di ventilconvettori (max. 10) comandati da un pannello centralizzato (commutatore o termostato). Comanda le 3 velocità del ventilatore e deve essere installata su ogni ventilconvettore della rete; riceve i comandi dal commutatore o dalla scheda SIT5. In caso di installazione di termostati Aermec, è obbligatorio prevedere l'accessorio se l'assorbimento dell'unità supera i 0,7 A.
SW5: kit sonda acqua (L = 15m) con tronchetto porta sonda, clip di fissaggio e porta sonda da scambiatore.
WMT10: Termostato elettronico, di colore bianco, con ventilazione termostatata o continua.
WMT16: Termostato elettromeccanico con ventilazione termostatata.
WMT16CV: Termostato elettromeccanico con ventilazione continua.
VCT: Valvola a globo a 2 vie realizzata in bronzo con attacchi femmina/femmina Ø 1/2". Può essere servoazionata mediante servocomando. La valvole non ha i raccordi e tubi per i collegamenti idraulici, che sono a carico dell'installatore.
VCT: Valvola a globo a 3 vie realizzata in bronzo con attacchi femmina/femmina Ø 1/2". Può essere servoazionata mediante servocomando. La valvole non ha i raccordi e tubi per i collegamenti idraulici, che sono a carico dell'installatore.
VCTK: Attuatore On-Off 230V per valvola VCT a due o tre vie. La selezione dell'attuatore deve essere fatta in base al tipo di impianto/regolazione previsto. Può essere comandato da un pannello comando se abilitato alla funzione di controllo della valvola.
VCTKM: Attuatore modulante 24V per valvola VCT a due o tre vie. La selezione dell'attuatore deve essere fatta in base al tipo di impianto/regolazione previsto.
M2S: Camera di miscela in acciaio zincato completo di due serrande per la taratura dell'aria aria. Passo alette 50 mm, perno di regolazione in acciaio zincato del diametro di 8 mm motorizzabile.

M3S: Camera di miscela in acciaio zincato completo di tre serrande di taratura aria e alette in lamiera di di acciaio zincato. Va necessariamente abbinato all'accessorio VRF.
FTF: Filtri a tasche flosce. Sezione in lamiera in acciaio zincato completo di filtri a tasche flosce F6. Va necessariamente abbinato nelle unità potenziate.
B2R: Batteria ad acqua calda a 2 ranghi per impianti a 4 tubi. Posizionabile internamente all'apparecchio base, a valle della batteria principale.
PBE: Sezione con batteria di post riscaldamento composta da resistenze corazzate dotate di doppio termostato di sicurezza.
SSL: Modulo con setti silenziatori in lamiera in acciaio zincato completo si setti silenziatori in lana di roccia, rivestiti di un film di polietilene per prevenire lo sfaldamento.
S2Z: Serrande in acciaio zincato ad alette contrapposte per la miscela dell'aria esterna e dell'aria di ricircolo.
VRF: Gruppo ventilante di ripresa dotato di variatore elettronico del numero di giri. Il gruppo è contenuto in una sezione in lamiera in acciaio zincato dotato di filtri piani con efficienza G4 (EN779).
SAS: Serranda di taratura aria con alette in lamiera di acciaio zincato da posizionare in aspirazione. Passo alette 50 mm; perno di regolazione in acciaio zincato motorizzabile.
GMD: Griglia di mandata ad alette orientabili per l'immissione dell'aria nel locale da trattare. Può essere installata direttamente sull'apparecchio togliendo le flange oppure a parete.
GAP: Griglia di aspirazione ad alette fisse inclinate di 45°. Può essere installata direttamente sull'apparecchio togliendo le flange oppure a parete.
FPI: Flangia porta filtri ISO COARSE 50% per aspirazione inferiore.
PMM: Plenum con mandate multiple circolari con spessore di 1,5 mm. Il plenum è provvisto di attacchi circolari multidiametro (200 mm, 180 mm, 150 mm) in materiale plastico per permettere la connessione di condotti circolari.
PMC: Plenum di mandata chiuso in lamiera zincata a caldo con spessore 1,5 mm. Il plenum consente di ruotare il flusso di mandata di 90°. L'apertura del foro di mandata è a cura dell'installatore.

COMPATIBILITÀ ACCESSORI

Pannelli comando

Modello	Ver	09	11	15	19	24	33	40	50
AER503IR (1)	H4,H6,HE,V4,V6,X	•	•	•	•	•	•	•	•
SA5 (2)	H4,H6,HE,V4,V6,X	•	•	•	•	•	•	•	•
SIT3 (3)	H4,H6,HE,V4,V6,X	•	•	•	•	•	•	•	•
SW5 (2)	H4,H6,HE,V4,V6,X	•	•	•	•	•	•	•	•
WMT10 (4)	H4,H6,HE,V4,V6,X	•	•	•	•	•	•	•	•
WMT16 (4)	H4,H6,HE,V4,V6,X	•	•	•	•	•	•	•	•
WMT16CV (4)	H4,H6,HE,V4,V6,X	•	•	•	•	•	•	•	•

(1) Installazione a parete.
(2) Sonda per i termostati AER503IR-TX se presenti.
(3) Schede per i termostati AER503IR-TX se presenti, da installare se l'assorbimento dell'unità supera 0,7 Ampere.
(4) Installazione a parete. Se l'assorbimento dell'unità supera i 0,7 A o si voglia una gestione di più unità con un unico termostato, è obbligatorio prevedere la scheda SIT3 e/o SIT5.

Valvole a 2 vie

Ver	09	11	15	19	24	33	40	50
H4, H6, V4, V6	VCT102	VCT102	VCT202	VCT202	VCT202	VCT402	VCT402P	VCT402P

Valvole a 3 vie

Ver	09	11	15	19	24	33	40	50
H4, H6, V4, V6	VCT103	VCT103	VCT203	VCT403, VCT403P	VCT403, VCT403P	-	-	-

L'accessorio non può essere montato sulle configurazioni indicate con -

Attuatori VCTK 230V

Ver	09	11	15	19	24	33	40	50
H4, H6, V4, V6	VCTK	VCTK	VCTK	VCTK	VCTK	VCTK	VCTK	VCTK

Attuatori 24V

Ver	09	11	15	19	24	33	40	50
H4, H6, V4, V6	VCTKM	VCTKM	VCTKM	VCTKM	VCTKM	VCTKM	VCTKM	VCTKM

Camera di miscela 2 serrande

Ver	09	11	15	19	24	33	40	50
H4, H6, HE, V4, V6, X	M2S1	M2S1	M2S2	M2S3	M2S4	M2S4	M2S5	M2S5

Camera di miscela 3 serrande

Ver	09	11	15	19	24	33	40	50
H4, H6, HE, V4, V6, X	M3S1 (1)	M3S1 (1)	M3S2 (1)	M3S3 (1)	M3S4 (1)	M3S4 (1)	M3S5 (1)	M3S5 (1)

(1) Va necessariamente abbinato all'accessorio VRF.

Plenum di mandata chiuso

Ver	09	11	15	19	24	33	40	50
H4, H6, HE, V4, V6, X	PMC1	PMC1	PMC2	PMC3	PMC4	PMC4	PMC5	PMC5

Sezione filtri a tasche flosce

Ver	09	11	15	19	24	33	40	50
H4, H6, HE, V4, V6, X	FTF1 (1)	FTF1 (1)	FTF2 (1)	FTF3 (1)	FTF4 (1)	FTF4 (1)	FTF5 (1)	FTF5 (1)

(1) Va necessariamente abbinato nelle unità potenziate.

Batteria 2 ranghi

Ver	09	11	15	19	24	33	40	50
H4, H6, HE, V4, V6, X	B2R1	B2R1	B2R2	B2R3	B2R4	B2R4	B2R5	B2R5

PMM

Ver	09	11	15	19	24	33	40	50
H4, H6, HE, V4, V6, X	PMM1	PMM1	PMM2	PMM3	PMM4	PMM4	PMM5	PMM5

Flangia porta filtri ISO COARSE 50% per aspirazione inferiore.

Ver	09	11	15	19	24	33	40	50
H4, H6, HE, V4, V6, X	FPI1	FPI1	FPI2	FPI3	FPI4	FPI4	FPI5	FPI5

Sezione con batteria di post riscaldamento

Ver	09	11	15	19	24	33	40	50
H4, H6, HE, V4, V6, X	PBE1	PBE2	PBE3	PBE4	PBE5	PBE6	PBE7	PBE8

Modulo con setti silenziatori

Ver	09	11	15	19	24	33	40	50
H4, H6, HE, V4, V6, X	SSL1	SSL1	SSL2	SSL3	SSL4	SSL4	SSL5	SSL5

Serranda a 2 zone

Ver	09	11	15	19	24	33	40	50
H4, H6, HE, V4, V6, X	S2Z1	S2Z1	S2Z2	S2Z3	S2Z4	S2Z4	S2Z5	S2Z5

Sezione ventilante di ripresa con filtro G4

Ver	09	11	15	19	24	33	40	50
H4, H6, HE, V4, V6, X	VRF1	VRF2	VRF3	VRF4	VRF5	VRF6	VRF7	VRF8

Serranda in aspirazione

Ver	09	11	15	19	24	33	40	50
H4, H6, HE, V4, V6, X	SAS1	SAS1	SAS2	SAS3	SAS3	SAS3	SAS5	SAS5

Griglia di mandata ad alette orientabili

Ver	09	11	15	19	24	33	40	50
H4, H6, HE, V4, V6, X	GMD1	GMD1	GMD2	GMD3	GMD4	GMD4	GMD5	GMD5

Griglia di aspirazione

Ver	09	11	15	19	24	33	40	50
H4, H6, HE, V4, V6, X	GAP1	GAP1	GAP2	GAP3	GAP4	GAP4	GAP5	GAP5

DATI PRESTAZIONALI UNITÀ CON BATTERIA A 4 RANGHI

Unità progettate per funzionare con tutta aria di ricircolo o massimo il 10 % di aria esterna.

Versioni H/V

		TA09H4	TA09V4	TA11H4	TA11V4	TA15H4	TA15V4	TA19H4	TA19V4	TA24H4	TA24V4	TA33H4	TA33V4	TA40H4	TA40V4	TA50H4	TA50V4
Prestazioni in raffreddamento 7 °C / 12 °C - Impianto 2 tubi (1)																	
Potenza frigorifera	kW	4,20	4,20	5,70	5,70	8,70	8,70	12,40	12,40	17,30	17,30	21,70	21,70	27,20	27,20	33,50	33,50
Potenza frigorifera sensibile	kW	3,50	3,50	4,20	4,20	6,20	6,20	8,30	8,30	11,20	11,20	14,30	14,30	18,00	18,00	20,90	20,90
Portata acqua	l/h	722	722	980	980	1496	1496	2132	2132	2975	2975	3732	3732	4678	4678	5761	5761
Perdita di carico	kPa	6	6	6	6	7	7	12	12	16	16	23	23	11	11	31	31
Prestazioni in riscaldamento 70 °C / 60 °C - Impianto 2 tubi																	
Potenza termica	kW	10,40	10,40	13,30	13,30	19,10	19,10	24,70	24,70	34,10	34,10	41,90	41,90	52,80	52,80	58,30	58,30
Portata acqua	l/h	894	894	1139	1139	1642	1642	2124	2124	2932	2932	3603	3603	4538	4538	5013	5013
Perdita di carico	kPa	5	5	8	8	7	7	10	10	13	13	19	19	10	10	22	22
Batteria di riscaldamento ad acqua 2 ranghi - (accessorio) (2)																	
Potenza termica	kW	3,90	3,90	8,50	8,50	12,70	12,70	16,00	16,00	21,70	21,70	26,70	26,70	34,80	34,80	40,00	40,00
Portata acqua	l/h	333	333	731	731	1092	1092	1371	1371	1866	1866	2291	2291	2988	2988	3439	3439
Perdita di carico	kPa	8	8	11	11	13	13	14	14	18	18	26	26	18	18	23	23
Batteria di riscaldamento elettrica - (accessorio)																	
Potenza termica	kW	4,00	4,00	6,00	6,00	8,00	8,00	10,00	10,00	12,00	12,00	16,00	16,00	20,00	20,00	24,00	24,00
Stadi	n°	2	2	2	2	2	2	2	2	2	2	2	2	2	2	2	2
Alimentazione		400V~3 50Hz															
Ventilatore																	
Tipo	tipo	Centrifugo															
Numero	n°	1	1	2	2	2	2	1	1	1	1	2	2	2	2	2	2
Portata aria	m^3/h	800	800	1100	1100	1500	1500	1900	1900	2400	2400	3300	3300	4000	4000	5000	5000
Pressione statica utile	Pa	145	145	290	290	176	176	240	240	211	211	245	245	248	248	153	153
Potenza assorbita	kW	0.25		0.31		0.38		0.61		0.83		0.81		0.98		1.28	
Filtro aria																	
Tipo	tipo	G4 / F6															
Dati sonori																	
Livello di potenza sonora	dB(A)	62,0	62,0	66,0	66,0	67,0	67,0	72,0	72,0	74,0	74,0	75,0	75,0	76,0	76,0	79,0	79,0
Alimentazione																	
Alimentazione		230V~50Hz															

(1) Aria ambiente 27 °C b.s.47% U.R.; Acqua (in/out) 7 °C/12 °C
(2) Temperatura acqua (in/out) 70 °C/60 °C.

DATI PRESTAZIONALI UNITÀ CON BATTERIA A 6 RANGHI

Versioni H/V

		TA09H6	TA09V6	TA11H6	TA11V6	TA15H6	TA15V6	TA19H6	TA19V6	TA24H6	TA24V6	TA33H6	TA33V6	TA40H6	TA40V6	TA50H6	TA50V6
Prestazioni in raffreddamento 7 °C / 12 °C - Impianto 2 tubi (1)																	
Potenza frigorifera	kW	5,10	5,10	6,70	6,70	11,70	11,70	15,50	15,50	20,60	20,60	26,30	26,30	33,50	33,50	39,60	39,60
Potenza frigorifera sensibile	kW	3,40	3,40	4,70	4,70	7,50	7,50	9,80	9,80	12,80	12,80	16,60	16,60	20,90	20,90	25,00	25,00
Portata acqua	l/h	868	868	1152	1152	2012	2012	2666	2666	3543	3543	4523	4523	5761	5761	6810	6810
Perdita di carico	kPa	4	4	6	6	15	15	29	29	27	27	41	41	31	31	42	42
Prestazioni in riscaldamento 70 °C / 60 °C - Impianto 2 tubi																	
Potenza termica	kW	11,40	11,40	14,80	14,80	21,40	21,40	27,40	27,40	35,60	35,60	46,60	46,60	58,30	58,30	72,80	72,80
Portata acqua	l/h	976	976	1273	1273	1838	1838	2356	2356	3058	3058	4005	4005	5013	5013	6260	6260
Perdita di carico	kPa	4	4	7	7	16	16	23	23	21	21	34	34	22	22	30	30
Batteria di riscaldamento ad acqua 2 ranghi - (accessorio) (2)																	
Potenza termica	kW	3,90	3,90	8,50	8,50	12,70	12,70	16,00	16,00	21,70	21,70	26,70	26,70	34,80	34,80	40,00	40,00
Portata acqua	l/h	333	333	731	731	1092	1092	1371	1371	1866	1866	2291	2291	2988	2988	3439	3439
Perdita di carico	kPa	8	8	11	11	13	13	14	14	18	18	26	26	18	18	23	23
Batteria di riscaldamento elettrica - (accessorio)																	
Potenza termica	kW	4,00	4,00	6,00	6,00	8,00	8,00	10,00	10,00	12,00	12,00	16,00	16,00	20,00	20,00	24,00	24,00
Stadi	n°	2	2	2	2	2	2	2	2	2	2	2	2	2	2	2	2
Alimentazione		400V~3 50Hz															
Ventilatore																	
Tipo	tipo	Centrifugo															
Numero	n°	1	1	2	2	2	2	1	1	1	1	2	2	2	2	2	2
Portata aria	m^3/h	800	800	1100	1100	1500	1500	1900	1900	2400	2400	3300	3300	4000	4000	5000	5000
Pressione statica utile	Pa	131	131	265	265	158	158	224	224	199	199	224	224	234	234	131	131
Potenza assorbita	kW	0.25		0.31		0.38		0.61		0.83		0.81		0.98		1.28	
Filtro aria																	
Tipo	tipo	G4 / F6															
Dati sonori																	
Livello di potenza sonora	dB(A)	62,0	62,0	66,0	66,0	67,0	67,0	72,0	72,0	74,0	74,0	75,0	75,0	76,0	76,0	79,0	79,0
Alimentazione																	
Alimentazione		230V~50Hz															

(1) Aria ambiente 27 °C b.s.47% U.R.; Acqua (in/out) 7 °C/12 °C
(2) Temperatura acqua (in/out) 70 °C/60 °C.

DIMENSIONI

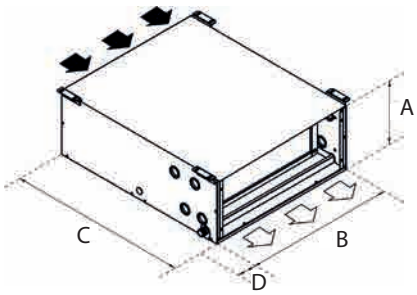

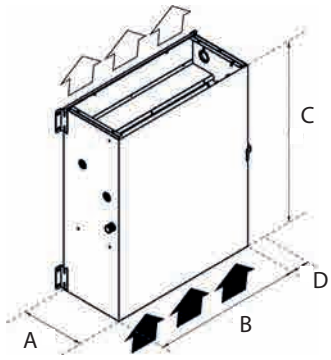

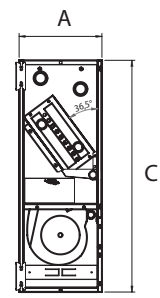

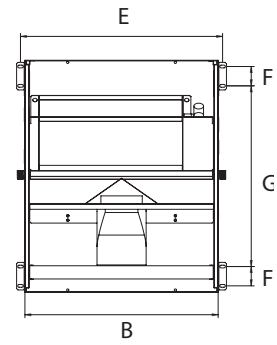

Unità per installazione orizzontale

Unità H

		TA09H4	TA09H6	TA11H4	TA11H6	TA15H4	TA15H6	TA19H4	TA19H6	TA24H4	TA24H6	TA33H4	TA33H6	TA40H4	TA40H6	TA50H4	TA50H6
Dimensioni e pesi																	
A	mm	300	300	300	300	300	300	390	390	390	390	390	390	390	390	390	390
B	mm	700	700	700	700	1050	1050	1050	1050	1475	1475	1475	1475	2100	2100	2100	2100
C	mm	700	700	700	700	700	700	850	850	850	850	850	850	1000	1000	1000	1000
D	mm	82	82	82	82	82	82	82	82	82	82	82	82	82	82	82	82
E	mm	732	732	732	732	732	732	1082	1082	1507	1507	1507	1507	2131	2131	2131	2131
F	mm	70	70	70	70	70	70	70	70	70	70	70	70	70	70	70	70
G	mm	655	655	655	655	655	655	905	905	905	905	905	905	905	905	905	905
Pesi																	
Con batteria a 4 ranghi	kg	28	28	33	33	45	45	60	60	78	78	86	86	135	135	140	140
Con batteria a 6 ranghi	kg	30	30	35	35	47	47	62	62	81	81	89	89	139	139	144	144

Unità per installazione verticale

Unità V

		TA09V4	TA09V6	TA11V4	TA11V6	TA11VE	TA15V4	TA15V6	TA19V4	TA19V6	TA24V4	TA24V6	TA33V4	TA33V6	TA40V4	TA40V6	TA50V4	TA50V6
Dimensioni e pesi																		
A	mm	300	300	300	300	300	300	300	390	390	390	390	390	390	390	390	390	390
B	mm	700	700	700	700	700	1050	1050	1050	1050	1475	1475	1475	1475	2100	2100	2100	2100
C	mm	700	700	700	700	700	700	700	850	850	850	850	850	850	1000	1000	1000	1000
D	mm	82	82	82	82	82	82	82	82	82	82	82	82	82	82	82	82	82
E	mm	732	732	732	732	732	732	732	1082	1082	1507	1507	1507	1507	2131	2131	2131	2131
F	mm	70	70	70	70	70	70	70	70	70	70	70	70	70	70	70	70	70
G	mm	655	655	655	655	655	655	655	905	905	905	905	905	905	905	905	905	905
Pesi																		
Con batteria a 4 ranghi	kg	28	28	33	33	33	45	45	60	60	78	78	86	86	135	135	140	140
Con batteria a 6 ranghi	kg	30	30	35	35	35	47	47	62	62	81	81	89	89	139	139	144	144

Aermec si riserva la facoltà di apportare in qualsiasi momento tutte le modifiche ritenute necessarie per il miglioramento del prodotto con eventuale modifica dei relativi dati tecnici.

Aermec S.p.A.
Via Roma, 996 - 37040 Bevilacqua (VR) - Italia
Tel. 0442633111 - Telefax 044293577
www.aermec.com

Numero Verde
800-843085

TN

Unità trattamento aria

- **Massima flessibilità d'installazione.**
- **Ventilatori plug fan con motore inverter EC.**
- **Vasta scelta di accessori.**
- **Ampio range di portate e prevalenze.**
- **Versioni disponibili con batteria ad acqua o ad espansione diretta.**



DESCRIZIONE

La serie TN fornisce un'alternativa alla centrale di trattamento aria nella gamma di portate da 2300 a 23000 m^3/h quando sia richiesto unicamente un trattamento di filtrazione, raffreddamento e/o riscaldamento. Sono destinate all'impiantistica civile, commerciale, industriale o alberghiera per ambienti di piccole e medie dimensioni.
Le unità sono predisposte per installazione orizzontale o verticale per una maggiore versatilità nell'utilizzo.
Tutte le unità vengono fornite e spedite in configurazione verticale. La modifica della configurazione da verticale ad orizzontale è a carico del cliente.
La serie TN si caratterizza per la compattezza, la bassa rumorosità e l'ampia disponibilità di accessori.
Le unità sono disponibili con gruppo ventilante plug fan con motore EC inverter oppure con gruppo ventilante centrifugo a trasmissione con motore AC (quest'ultimo presente sia nella versione base che nella versione potenziata ad alta prevalenza).

CARATTERISTICHE

Struttura

La struttura è in profilati di alluminio con tamponamento di pannellatura sandwich realizzata in acciaio zincato interno e acciaio zincato preverniciato RAL 9003 esterno con isolamento in poliuretano (densità 40 kg/m^3) con spessore 25 mm.
Sia i pannelli dell'unità base che i pannelli dei plenum sono dotati di pretranciature che permettono di renderli compatibili con l'inserimento degli accessori e di scegliere tra due possibili posizioni di aspirazione.
Il fissaggio della pannellatura tramite profilo blocca pannello, assicura una perfetta tenuta tra pannello e telaio e una estrema facilità di montaggio-smontaggio dei pannelli. Il giunto d'angolo a 3 vie è realizzato in nylon caricato con fibre di vetro.
La bacinella di raccolta condensa, in acciaio zincato, è provvista di raccordo di scarico filettato su entrambi i lati ed è adatta sia per installazione orizzontale che verticale dell'unità.

Batteria di scambio termico ad acqua

In tubo di rame ed alettatura in alluminio bloccata mediante espansione meccanica dei tubi, possono essere a 4 o 6 ranghi quella principale (calda o fredda) e 2,3 o 4 ranghi quella secondaria (solo calda).

Batterie di scambio termico evaporanti

In alternativa alla batteria principale ad acqua.
Idonee per il refrigerante R410A, in tubo di rame ed alettatura in alluminio bloccata mediante espansione meccanica dei tubi, possono essere a 4 o 6 ranghi nella versione destra o sinistra.

Batteria di riscaldamento elettrica

Batteria di riscaldamento elettrica con elementi alettati corazzati dotata di doppio termostato di sicurezza a riarmo automatico e manuale. Sono inclusi i contattori di attuazione da comandare con tensione a 24Volt AC.
Può essere utilizzata sia per il post-riscaldamento estivo che per il riscaldamento invernale. La batteria è costruita con due gradini asimmetrici (1/3, 2/3 della potenza totale) in modo che si possa comandare con un limite massimo di 3 gradini.

Filtro aria

La filtrazione dell'aria è affidata a filtri sintetici, spessi 50 mm, con efficienza Coarse 55% (secondo la norma ISO 16890) posizionati in aspirazione.
I filtri, alloggiati su guide presenti nella sezione batteria principale, sono facilmente estraibili per agevolarne la manutenzione e la pulizia; basterà rimuovere il pannello posto sul lato degli attacchi idraulici per sfilare i filtri senza difficoltà.
Con l'accessorio FT7MxT, la filtrazione avviene attraverso filtri compatti con un grado di filtrazione EPM1 55% (secondo la norma ISO 16890).

GRUPPO VENTILANTE

A configuratore è possibile scegliere tra due diversi tipi di gruppo ventilante per poter soddisfare ogni richiesta impiantistica.

Gruppo ventilante plug fan con motore EC inverter

Ventilatore
I ventilatori sono di tipo plug fan a pale rovesce ad elevate prestazioni a singola aspirazione.
Motore
I motori elettrici ad altissima efficienza, direttamente accoppiati ai ventilatori, sono a rotore esterno del tipo EC con controllo elettronico integrato. Essi sono comandabili in continuo mediante un segnale 0-10V. Grado di protezione IP55.I motori sono alimentati a 380-480V ~ 3 50-60 Hz (il range si riduce comunque all'alimentazione prevista dall'accessorio batterie elettriche ByyExT oppure ByyExTZ, se previsto da subito oppure se installato successivamente).

Possibilità, di serie, di controllo tramite protocollo ModBus.

Gruppo ventilante con trasmissione

Ventilatore

I ventilatori sono di tipo centrifugo a doppia aspirazione con pale rivolte in avanti per elevate prestazioni.

Motore

I motori elettrici installati, a singola velocità (4 poli), sono di tipo asincrono trifase, con costruzione chiusa e ventilazione esterna, rotore a gabbia, configurazione B3 ad albero orizzontale, conformi alle norme IEC, CEI, UNEL. Grado di protezione IP55. Sono alimentati a 400V-3ph-50Hz (standard) oppure 460V-3ph-60Hz (unità con alimentazione "Z").

Trasmissione

Le pulegge, fornite con calettatore conico tipo Taperlock, sono bilanciate staticamente e dinamicamente, hanno diametro variabile per una migliore taratura del ventilatore all'impianto. Le cinghie di trasmissione possono essere del tipo SPA o SPB.

ACCESSORI

PLxT: Plenum costituito da pannelli pre-tranciati apribili sui 3 lati, può essere montato sia in aspirazione che in mandata; è compatibile con gli accessori GAxT, GMxT, SAxT e TPPLxT. Comprensivo di piastrine di fissaggio e di piedini (per configurazioni orizzontali e verticali).

FT7MxT: Filtri compatti con grado di filtrazione ePM1 55% (secondo la norma ISO 16890), costituiti da un plenum apribile su 2 lati, posizionabile sulla mandata della macchina base; è compatibile con gli accessori GMxT, SAxT e TPPxT. Comprensivo di piastrine di fissaggio e di piedini (per configurazioni orizzontali e verticali).

B2RxT: Batteria ad acqua calda a 2 ranghi per impianti a 4 tubi. Posizionabile internamente all'apparecchio base, a valle della batteria principale, è costruita in tubo di rame ed alettatura in alluminio bloccata mediante espansione meccanica dei tubi.

B3RxT: Batteria ad acqua calda a 3 ranghi per impianti a 4 tubi. Posizionabile internamente all'apparecchio base, a valle della batteria principale, è costruita in tubo di rame ed alettatura in alluminio bloccata mediante espansione meccanica dei tubi.

BR4xT: Batteria ad acqua calda a 4 ranghi per impianti a 4 tubi. Posizionabile internamente all'apparecchio base, a valle della batteria principale, è costruita in tubo di rame ed alettatura in alluminio bloccata mediante espansione meccanica dei tubi.

SAxT: Serranda di taratura aria con alette in lamiera di acciaio zincato da posizionare in aspirazione. Passo alette 50 mm; perno di regolazione in acciaio zincato: può essere installata sull'apparecchio base o sui plenum.

GMxT: Griglia di mandata a doppio ordine di alette orientabili per l'immissione dell'aria nel locale da trattare. Può essere installata sui plenum.

GAxT: Griglia di aspirazione ad alette fisse inclinate di 45°. Può essere installata direttamente sull'apparecchio base oppure sui plenum accessori.

TPVSxT: Tetto di protezione per installazione verticale con mandata superiore. Costituito da lamiera preverniciata, fissato lateralmente sull'unità. Da installare sull'unità base. L'accessorio non è compatibile con le unità dotate di ventilatori plug fan EC.

TPVFxT: Tetto di protezione per installazione verticale con mandata frontale. Costituito da lamiera preverniciata diamantata, fissato lateralmente sull'unità. Da installare su: PLxT, FT7MxT e unità base verticale con mandata frontale.

TPLxT: Tetto di protezione per installazione orizzontale con mandata frontale. Costituito da lamiera preverniciata diamantata, fissato lateralmente sull'unità. Da installare su unità base.

TPPLxT: Tetto di protezione Plenum per installazione orizzontale con mandata frontale. Costituito da lamiera preverniciata diamantata, fissato lateralmente sull'unità (da installare su PLxT e FT7MxT dalla taglia 3 alla taglia 8).

TPFTLxT: Tetto di protezione filtri a tasche per installazione in linea con mandata frontale. Costituito da lamiera preverniciata diamantata, fissato lateralmente sull'unità (da installare su FT7MxT sulle taglie 1 e 2).

P50MBT: Piedini di appoggio angolari sia per versione orizzontale che per versione verticale. Realizzati in lamiera zincata, possono essere fissati direttamente all'unità con viti a corredo. L'accessorio è formato da n° 4 piedini angolari e da n°2 piedini laterali.

P50ACT: Piedini di appoggio laterali per versione orizzontale. Realizzati in lamiera zincata, sono a corredo delle unità accessorie assieme alla viteria di fissaggio.

ByyExT: Batteria elettrica 400V~3 50Hz posizionabile internamente all'apparecchio base, a valle della batteria principale, è composta da un telaio in lamiera zincata, dagli elementi riscaldanti che sono corazzati ed alettati, dai contattori di comando (a 24V AC) e due termostati uno a riarmo automatico ed uno a riarmo manuale. La potenza elettrica riscaldante (yy in kW) è divisa su 2 serie di resistenze 1/3+2/3 che potranno essere controllati fino ad un numero massimo di 3 gradini. ATTENZIONE: Per evitare surriscaldamenti è necessario assicurarsi che all'accensione della batteria il ventilatore sia in funzione alla portata prevista e che allo spegnimento della batteria sia gestito un tempo minimo di post-ventilazione.

BYYExTZ: Batteria elettrica 460V~3 60Hz posizionabile internamente all'apparecchio base, a valle della batteria principale, è composta da un telaio in lamiera zincata, dagli elementi riscaldanti che sono corazzati ed alettati, dai contattori di comando (a 24V AC) e due termostati uno a riarmo automatico ed uno a riarmo manuale. La potenza elettrica riscaldante (yy in kW) è divisa su 2 serie di resistenze 1/3+2/3 che potranno essere controllati fino ad un numero massimo di 3 gradini. ATTENZIONE: Per evitare surriscaldamenti è necessario assicurarsi che all'accensione della batteria il ventilatore sia in funzione alla portata prevista e che allo spegnimento della batteria sia gestito un tempo minimo di post-ventilazione.

CPxT: Modulo di regolazione a sensore per portata volumetrica (accessorio solo per versioni TNxxE).

CPxTP: Modulo di regolazione a sensore per pressione differenziale (accessorio solo per versioni TNxxE).

CPxTV: Regolatore di velocità (accessorio solo per versioni TNxxE).

COMPATIBILITÀ ACCESSORI

Plenum

1	2	3	4	5	6	7	8
PL1T (1)	PL2T (1)	PL3T (1)	PL4T (1)	PL5T (1)	PL6T (1)	PL7T (1)	PL8T (1)

(1) Per configurazioni orizzontali e verticali.

Filtri compatti ePM1 55% in mandata dei ventilatori

1	2	3	4	5	6	7	8
FT7M1T (1)	FT7M2T (1)	FT7M3T (1)	FT7M4T (1)	FT7M5T (1)	FT7M6T (1)	FT7M7T (1)	FT7M8T (1)

(1) Per configurazioni orizzontali e verticali.

Batteria ad acqua calda 2 ranghi per impianti a 4 tubi

1	2	3	4	5	6	7	8
B2R1T	B2R2T	B2R3T	B2R4T	B2R5T	B2R6T	B2R7T	B2R8T

Batteria ad acqua calda 3 ranghi per impianti a 4 tubi

1	2	3	4	5	6	7	8
B3R1T	B3R2T	B3R3T	B3R4T	B3R5T	B3R6T	B3R7T	B3R8T

Batteria ad acqua calda 4 ranghi per impianti a 4 tubi

1	2	3	4	5	6	7	8
B4R1T	B4R2T	B4R3T	B4R4T	B4R5T	B4R6T	B4R7T	B4R8T

Serranda in aspirazione

1	2	3	4	5	6	7	8
SA1T	SA2T	SA3T	SA4T	SA5T	SA6T	SA7T	SA8T

Griglia di mandata ad alette orientabili

1	2	3	4	5	6	7	8
GM1T	GM2T	GM3T	GM4T	GM5T	GM6T	GM7T	GM8T

Griglia di aspirazione

1	2	3	4	5	6	7	8
GA1T	GA2T	GA3T	GA4T	GA5T	GA6T	GA7T	GA8T

Tetto di protezione per installazione verticale con mandata superiore

1	2	3	4	5	6	7	8
TPVS1T (1)	TPVS2T (1)	TPVS3T (1)	TPVS4T (1)	TPVS5T (1)	TPVS6T (1)	TPVS7T (1)	TPVS8T (1)

(1) L'accessorio non è compatibile con le unità dotate di ventilatori plug fan EC.

Tetto di protezione per installazione verticale con mandata frontale

1	2	3	4	5	6	7	8
TPVF1T	TPVF2T	TPVF3T	TPVF4T	TPVF5T	TPVF6T	TPVF7T	TPVF8T

Tetto di protezione per installazione orizzontale con mandata frontale

1	2	3	4	5	6	7	8
TPL1T	TPL2T	TPL3T	TPL4T	TPL5T	TPL6T	TPL7T	TPL8T

Tetto di protezione plenum per installazione orizzontale con mandata frontale

1	2	3	4	5	6	7	8
TPPL1T (1)	TPPL2T (1)	TPPL3T (1)	TPPL4T (1)	TPPL5T (1)	TPPL6T (1)	TPPL7T (1)	TPPL8T (1)

(1) Da installare su PLxT e FT7MxT dalla taglia 3 alla taglia 8.

Tetto di protezione filtri a tasche per installazione in linea con mandata frontale

1	2	3	4	5	6	7	8
TPFTL1T (1)	TPFTL2T (1)	-	-	-	-	-	-

(1) Da installare su FT7MxT sulle taglie 1 e 2.
L'accessorio non può essere montato sulle configurazioni indicate con -

Piedini di appoggio angolari

1	2	3	4	5	6	7	8
P50MBT	P50MBT	P50MBT	P50MBT	P50MBT	P50MBT	P50MBT	P50MBT

Piedini di appoggio laterali

1	2	3	4	5	6	7	8
P50ACT	P50ACT	P50ACT	P50ACT	P50ACT	P50ACT	P50ACT	P50ACT

Batteria elettrica 400V~3 50Hz

1	2	3	4	5	6	7	8
B07E1T	B10E2T	B14E3T	B18E4T	B25E5T	B30E6T	B40E7T	B50E8T

Batteria elettrica 460V~3 60Hz

1	2	3	4	5	6	7	8
B07E1TZ	B10E2TZ	B14E3TZ	B18E4TZ	B25E5TZ	B30E6TZ	B40E7TZ	B50E8TZ

Modulo di regolazione a sensore per portata volumetrica

1	2	3	4	5	6	7	8
CP1T (1)	CP1T (1)	CP2T (1)	CP2T (1)	CP2T (1)	CP2T (1)	CP2T (1)	CP2T (1)

(1) Accessorio solo per versioni TNxxE.

Modulo di regolazione a sensore per pressione differenziale

1	2	3	4	5	6	7	8
CP1TP (1)	CP1TP (1)	CP1TP (1)	CP1TP (1)	CP1TP (1)	CP1TP (1)	CP1TP (1)	CP1TP (1)

(1) Accessorio solo per versioni TNxxE.

Regolatore di velocità

1	2	3	4	5	6	7	8
CP1TV (1)	CP1TV (1)	CP1TV (1)	CP1TV (1)	CP1TV (1)	CP1TV (1)	CP1TV (1)	CP1TV (1)

(1) Accessorio solo per versioni TNxxE.

CONFIGURATORE

Campo		Descrizione
1,2		**TN**
3		**Taglia** 1, 2, 3, 4, 5, 6, 7, 8
4		**Versione**
	4	Batteria ad acqua a 4 ranghi (lato attacchi sinistro, il lato attacchi può essere modificato in cantiere)
	6	Batteria ad acqua a 6 ranghi (lato attacchi sinistro, il lato attacchi può essere modificato in cantiere)
	A	Batteria ad espansione diretta R410A, 4 ranghi (lato attacchi destro, il lato attacchi non può essere modificato in cantiere) (1)
	B	Batteria ad espansione diretta R410A, 4 ranghi (lato attacchi sinistro, il lato attacchi non può essere modificato in cantiere) (2)
	C	Batteria ad espansione diretta R410A, 6 ranghi (lato attacchi destro, il lato attacchi non può essere modificato in cantiere) (1)
	D	Batteria ad espansione diretta R410A, 6 ranghi (lato attacchi sinistro, il lato attacchi non può essere modificato in cantiere) (2)
5		**Ventilatori (3)**
	B	Centrifugo con motore AC (bassa prevalenza)
	E	Plug-fan con motore EC
	P	Centrifugo con motore AC (alta prevalenza)
6		**Alimentazione (4)**
	Z	460V ~ 3 60Hz
	°	400V ~ 3 50Hz

(1) La configurazione verticale prevede il lato attacchi della batteria opposto al lato ispezione del motore. Con la trasformazione in orizzontale, il lato attacchi della batteria può essere sullo stesso lato di ispezione del motore o sul lato opposto, a seconda del tipo di conversione effettuata.
(2) La configurazione verticale prevede il lato attacchi della batteria sullo stesso lato di ispezione del motore. Con la trasformazione in orizzontale, il lato attacchi della batteria può essere sullo stesso lato di ispezione del motore o sul lato opposto, a seconda del tipo di conversione effettuata.
(3) L'unità viene sempre fornita con la mandata del ventilatore verso l'alto. La direzione del flusso di mandata può essere modificata in cantiere.
(4) Campo da specificare solo nei casi di gruppo ventilante "B" o "P". Nel caso di gruppo ventilante "E" il range di alimentazione ammessa è 380-480V ~ 3 50-60 Hz.

* VERSIONE: la definizione di "lato attacchi destro" o "lato attacchi sinistro" è riferita alla posizione degli attacchi della batteria rispetto alla direzione del flusso d'aria (convezione: flusso dell'aria che proviene alle spalle di un ipotetico operatore inserito nel flusso).

** Tutte le unità sono sempre fornite e spedite in configurazione verticale. La modifica della configurazione da verticale ad orizzontale è a carico del cliente.

DATI PRESTAZIONALI

TN 1÷8 - Con batteria ad acqua a 4 ranghi

Taglia		1	2	3	4	5	6	7	8
Prestazioni in raffreddamento 7 °C / 12 °C (1)									
Potenza frigorifera	kW	15,6	21,3	29,1	38,1	44,8	56,7	74,7	96,4
Potenza frigorifera sensibile	kW	10,7	14,7	20,1	26,2	33,3	41,7	55,1	70,9
Prestazioni in riscaldamento 70 °C / 60 °C (2)									
Potenza termica	kW	40,0	54,5	74,9	97,6	131,1	162,9	216,1	277,3
Prestazioni in riscaldamento con batteria aggiuntiva per impianto a 4 tubi									
Potenza termica con batteria ad acqua a 2 ranghi	kW	25,2	34,0	46,8	61,5	84,4	103,8	138,0	178,5
Potenza termica con batteria ad acqua a 3 ranghi	kW	33,5	45,6	62,7	82,0	110,8	137,3	182,5	234,4
Potenza termica con batteria ad acqua a 4 ranghi	kW	40,0	54,5	74,9	97,6	131,1	162,9	216,1	277,3
Prestazioni in riscaldamento 45 °C /40 °C (3)									
Potenza termica	kW	23,4	31,9	43,7	57,0	76,3	94,8	125,8	161,4
Prestazioni in riscaldamento con batteria aggiuntiva per impianto a 4 tubi									
Potenza termica con batteria ad acqua a 2 ranghi	kW	14,7	19,8	27,3	36,0	49,0	60,3	80,1	103,8
Potenza termica con batteria ad acqua a 3 ranghi	kW	19,6	26,6	36,6	47,9	64,4	79,8	106,1	136,3
Potenza termica con batteria ad acqua a 4 ranghi	kW	23,4	31,9	43,7	57,0	76,3	94,8	125,8	161,4

(1) Aria ambiente 27 °C b.s./19 °C b.u.; Acqua (in/out) 7 °C/12 °C;
(2) Aria ambiente 10 °C b.s.; Acqua (in/out) 70 °C/60 °C;
(3) Aria ambiente 10 °C b.s.; Acqua (in/out) 45 °C/40 °C;

TN 1÷8 - Con batteria ad espansione diretta 4 ranghi

Taglia		1	2	3	4	5	6	7	8
Prestazioni in raffreddamento aria in entrata 27 °C / 50 % U.R. (1)									
Potenza frigorifera	kW	12,6	17,1	23,5	30,2	38,5	47,7	63,7	81,5
Potenza frigorifera sensibile	kW	9,9	13,5	18,5	24,1	30,4	38,0	50,7	65,2

(1) Temperatura dell'aria in entrata 27°C b.s. 50% U.R .; Refrigerante R410A, t.at. EVAP. 10°C, fino a 8 K, trasformazione inferiore a 0 K, vapore-vapore liquido da 0 a 1; consultare il software di selezione.

TN 1÷8 - Con batteria ad acqua a 6 ranghi

Taglia		1	2	3	4	5	6	7	8
Prestazioni in raffreddamento 7 °C / 12 °C (1)									
Potenza frigorifera	kW	20,0	27,4	37,7	49,2	58,3	74,5	98,9	127,8
Potenza frigorifera sensibile	kW	13,4	18,3	25,2	32,8	41,1	51,8	68,8	88,5
Prestazioni in riscaldamento 70 °C / 60 °C (2)									
Potenza termica	kW	48,7	66,6	91,5	119,2	157,5	196,8	260,4	334,1
Prestazioni in riscaldamento con batteria aggiuntiva per impianto a 4 tubi									
Potenza termica con batteria ad acqua a 2 ranghi	kW	25,2	34,0	46,8	61,5	84,4	103,8	138,0	178,5
Potenza termica con batteria ad acqua a 3 ranghi	kW	33,5	45,6	62,7	82,0	110,8	137,3	182,5	234,4
Potenza termica con batteria ad acqua a 4 ranghi	kW	40,0	54,5	74,9	97,6	131,1	162,9	216,1	277,3
Prestazioni in riscaldamento 45 °C /40 °C (3)									
Potenza termica	kW	28,5	38,9	53,5	69,6	91,7	114,3	151,7	194,6
Prestazioni in riscaldamento con batteria aggiuntiva per impianto a 4 tubi									
Potenza termica con batteria ad acqua a 2 ranghi	kW	14,7	19,8	27,3	36,0	49,0	60,3	80,1	103,8
Potenza termica con batteria ad acqua a 3 ranghi	kW	19,6	26,6	36,6	47,9	64,4	79,8	106,1	136,3
Potenza termica con batteria ad acqua a 4 ranghi	kW	23,4	31,9	43,7	57,0	76,3	94,8	125,8	161,4

(1) Aria ambiente 27 °C b.s./19 °C b.u.; Acqua (in/out) 7 °C/12 °C;
(2) Aria ambiente 10 °C b.s.; Acqua (in/out) 70 °C/60 °C;
(3) Aria ambiente 10 °C b.s.; Acqua (in/out) 45 °C/40 °C;

DATI TECNICI GENERALI

Ventilatori

Taglia			1	2	3	4	5	6	7	8
Ventilatori: B										
Ventilatore										
Numero	4,6,A,B,C,D	n°	1	1	1	1	1	1	1	1
Numero poli	4,6,A,B,C,D	n°	4	4	4	4	4	4	4	4
Portata aria massima con batteria di raffreddamento	4,6,A,B,C,D	m^3/h	3000	4100	5650	7350	9400	11700	15500	20000
Portata aria massima con batteria di riscaldamento	4,6,A,B,C,D	m^3/h	3500	4700	6400	8000	9750	13400	17800	20000
Pressione statica utile - massima	4,6,A,B,C,D	Pa	425	455	452	440	383	425	436	400
Potenza assorbita totale ventilatore	4,6,A,B,C,D	kW	0,8	1,1	1,5	2,2	2,2	4,0	4,0	5,5
Versione senza resistenza										
Corrente nominale assorbita	4,6,A,B,C,D	A	1,8	2,4	3,2	4,7	4,7	8,2	8,2	11,1
Corrente di spunto	4,6,A,B,C,D	A	5,3	6,2	6,8	6,4	6,4	7,0	7,0	5,9
Versione con resistenza elettrica										
Corrente nominale assorbita	4,6,A,B,C,D	A	11,9	16,9	15,0	23,4	30,7	40,8	51,6	83,4
Corrente di spunto	4,6,A,B,C,D	A	11,9	16,9	23,4	30,7	40,8	51,6	66,0	83,4
Ventilatore										
Alimentazione	4,6,A,B,C,D		400~3 50Hz	400~3 50Hz	400~3 50Hz	400~3 50Hz	400~3 50Hz	400~3 50Hz	400~3 50Hz	400~3 50Hz

Taglia			1	2	3	4	5	6	7	8
Ventilatori: E										
Ventilatore										
Numero	4,6,A,B,C,D	n°	1	1	1	1	1	1	2	2
Numero poli	4,6,A,B,C,D	n°	-	-	-	-	-	-	-	-
Portata aria massima con batteria di raffreddamento	4,6,A,B,C,D	m^3/h	3000	4100	5650	7350	9400	11700	15500	20000
Portata aria massima con batteria di riscaldamento	4,6,A,B,C,D	m^3/h	3500	4700	6400	8400	10500	13400	17800	23000
Pressione statica utile - massima	4,6,A,B,C,D	Pa	700	660	700	700	660	640	700	580
Potenza assorbita totale ventilatore	4,6,A,B,C,D	kW	1,5	1,5	2,5	3,4	3,4	3,4	3,4	3,4
Versione senza resistenza										
Corrente nominale assorbita	4,6,A,B,C,D	A	2,4	2,4	4,0	5,4	5,4	5,4	2x5,4	2x5,4
Corrente di spunto	4,6,A,B,C,D	A	-	-	-	-	-	-	-	-
Versione con resistenza elettrica										
Corrente nominale assorbita	4,6,A,B,C,D	A	12,5	16,9	24,2	31,4	41,5	48,8	68,6	83,1
Corrente di spunto	4,6,A,B,C,D	A	-	-	-	-	-	-	-	-
Ventilatore										
Alimentazione	4,6,A,B,C,D		400~3 50Hz	400~3 50Hz	400~3 50Hz	400~3 50Hz	400~3 50Hz	400~3 50Hz	400~3 50Hz	400~3 50Hz

Taglia			1	2	3	4	5	6	7	8
Ventilatori: P										
Ventilatore										
Numero	4,6,A,B,C,D	n°	1	1	1	1	1	1	1	1
Numero poli	4,6,A,B,C,D	n°	4	4	4	4	4	4	4	4
Portata aria massima con batteria di raffreddamento	4,6,A,B,C,D	m^3/h	3000	4100	5650	7350	9400	11700	15500	20000
Portata aria massima con batteria di riscaldamento	4,6,A,B,C,D	m^3/h	3500	4700	6400	8400	10500	13400	17800	23000
Pressione statica utile - massima	4,6,A,B,C,D	Pa	600	627	674	672	567	670	625	610
Potenza assorbita totale ventilatore	4,6,A,B,C,D	kW	1,1	1,5	2,2	3,0	3,0	5,5	5,5	7,5
Versione senza resistenza										
Corrente nominale assorbita	4,6,A,B,C,D	A	2,4	3,2	4,7	6,3	6,3	11,1	11,1	14,9
Corrente di spunto	4,6,A,B,C,D	A	6,2	6,8	6,4	7,7	7,7	5,9	5,9	5,6
Versione con resistenza elettrica										
Corrente nominale assorbita	4,6,A,B,C,D	A	12,5	17,7	24,9	32,3	42,4	54,5	68,9	87,2
Corrente di spunto	4,6,A,B,C,D	A	12,5	17,7	24,9	32,3	42,4	54,5	68,9	87,2
Ventilatore										
Alimentazione	4,6,A,B,C,D		400~3 50Hz	400~3 50Hz	400~3 50Hz	400~3 50Hz	400~3 50Hz	400~3 50Hz	400~3 50Hz	400~3 50Hz

Pressione statica utile - massima: è la massima pressione statica che può essere fornita dalla ventola alla portata massima con batteria di raffreddamento; l'equivalente alla caduta interna + la pressione statica utile.

Taglia			1	2	3	4	5	6	7	8
Scambiatore di calore a pacco alettato										
H		mm	475	475	550	550	720	720	960	960

DIMENSIONI

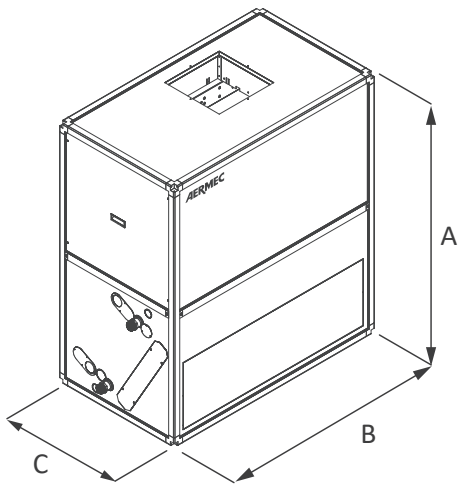

Taglia			1	2	3	4	5	6	7	8
Dimensioni e pesi										
A	4,6,A,B,C,D	mm	1334	1334	1497	1497	1822	1822	2309	2309
B	4,6,A,B,C,D	mm	928	1172	1334	1659	1659	1984	1984	2472
C	4,6,A,B,C,D	mm	684	684	765	765	928	928	1172	1172

Taglia			1	2	3	4	5	6	7	8
Ventilatori: B										
Dimensioni e pesi										
Peso a vuoto	4	kg	187	216	270	314	408	466	619	793
	6	kg	190	220	275	320	415	475	630	807
	A,B	kg	191	220	274	318	412	470	623	797
	C,D	kg	195	225	280	325	420	480	635	812

Taglia			1	2	3	4	5	6	7	8
Ventilatori: E										
Dimensioni e pesi										
Peso a vuoto	4	kg	175	199	249	304	388	466	611	769
	6	kg	178	203	254	310	395	475	622	783
	A,B	kg	179	203	253	308	392	470	615	773
	C,D	kg	183	208	259	315	400	480	627	788

Taglia			1	2	3	4	5	6	7	8
Ventilatori: P										
Dimensioni e pesi										
Peso a vuoto	4	kg	197	219	279	316	410	493	646	799
	6	kg	200	223	283	321	417	502	657	813
	A,B	kg	201	223	283	320	414	497	650	803
	C,D	kg	205	228	289	327	422	507	662	818

All'altezza dell'unità (A) vanno aggiunti 50 mm, per i piedini.
La configurazione verticale (B/D) prevede il lato attacchi della batteria sullo stesso lato di ispezione del motore.

Aermec si riserva la facoltà di apportare in qualsiasi momento tutte le modifiche ritenute necessarie per il miglioramento del prodotto con eventuale modifica dei relativi dati tecnici.

Aermec S.p.A.
Via Roma, 996 - 37040 Bevilacqua (VR) - Italia
Tel. 0442633111 - Telefax 044293577
www.aermec.com

Numero Verde
800-843085

NCD

Centrale trattamento aria

- **Massima flessibilità d'installazione.**
- **Ventilatori plug fan con motore inverter EC.**
- **Ampio range di portate.**



CARATTERISTICHE

— Centrali trattamento aria a doppia pannellatura con spessore pannelli di 50 mm;
— Struttura portante realizzata in profilati in lega d'alluminio e ampia scelta di pannelli;
— Ampia gamma di sezioni e componenti per soddisfare le diverse esigenze impiantistiche
— Ventilatori centrifughi a doppia aspirazione a pale avanti o rovesce.
— Ventilatori di tipo PLUG FAN con regolazione ad Inverter, in grado di adattarsi alle più svariate esigenze d'impianto.

Struttura

— In profilati di alluminio;
— Guarnizioni di nuova concezione, in grado di garantire un ridotto trafilamento nel rispetto della normativa EN1886;
— Riduzione dell'emissione sonora grazie all'utilizzo di materiali con elevato potere fonoassorbente;
— Dimensioni compatte ed altezza contenuta.

Componenti interni

— Nuovi scambiatori di calore ad elevata efficienza e perdite di carico contenute;
— Camera di miscela a tre serrande.

Le configurazioni per le camere di miscela a tre serrande sono le seguenti:

— due serrande superiori ed una interna di ricircolo;
— due serrande frontali ed una orizzontale interna di ricircolo (per centrali sovrapposte);
— due serrande laterali interne ed una interna di ricircolo (configurazione per espulsione e presa aria di rinnovo non canalizzate).

Ampia disponibilità di filtri

— Filtri ad elevata superficie per ridurre le perdite di carico e aumentarne la durata;
— Prefiltri a cella;
— Filtri a rullo;
— Filtri a tasche;
— Filtri assoluti;
— Filtri a carbone attivo;
— Lampade germicida;
— Nuovo efficiente separatore di gocce in PVC;
— Nuovi recuperatori di calore ad elevato scambio termico.

Componenti elettrici

— Disponibilità di regolazione elettronica in grado di ottimizzare le prestazioni e di semplificare l'installazione della centrale stessa;
— Nuovo software di selezione ad elevate prestazioni.

ACCESSORI

Vani tecnici;

Accessori per sezioni di aspirazione/espulsione aria:

— Flangia;
— Pannello cieco (da forare a cura del cliente);
— Tela antivibrante sulla bocche di aspirazione /mandata con o senza serranda) con cavetto di messa a terra;
— Griglia in alluminio (solo per serrande interne);
— Comando manuale sulle serrande;
— Servocomando proporzionale;
— Servocomando proporzionale con ritorno a molla;
— Griglia pedonabile sulle serrande a pavimento.

Accessori per le sezioni motoventilanti:

— Serranda sulla bocca di mandata;
— Serranda di sovrapressione;
— Microswitch sulla porta d'ispezione.

Accessori comuni a più sezioni:

— Punto luce con oblò con lampadina 24V (l'installatore dovrà prevedere l'alimentazione a 24V);
— Manometro a quadrante;
— Pressostato;
— Doppio manicotto 1/4" GJ portastrumenti-sonde;
— Pavimento rinforzato con lamiera mandorlata.

DATI PRESTAZIONALI

	Portata aria m³/h	Sezione batteria m²
NCD 1	1134	0,13
NCD 2	1958	0,22
NCD 3	2390	0,27
NCD 4	3132	0,35
NCD 5	3823	0,42
NCD 6	4307	0,48
NCD 7	5257	0,58
NCD 8	6207	0,69
NCD 9	8019	0,89
NCD 10	9477	1,05
NCD 11	11548	1,28
NCD 12	14213	1,58
NCD 13	16978	1,89
NCD 14	19742	2,19
NCD 15	25761	2,86
NCD 16	30772	3,42
NCD 17	37139	4,13
NCD 18	47187	4,80
NCD 19	49235	5,47
NCD 20	55283	6,14
NCD 21	61331	6,81
NCD 22	67379	7,49
NCD 23	73427	8,16
NCD 24	79475	8,83

Le prestazioni sono riferite ad una velocità dell'aria attraverso le batterie pari a 2,5 m/s.

	EXT		734	894	1054	1214	1374	1534	1694	1854	2014
Altezza con Basamento		**INT**	**620**	**780**	**940**	**1100**	**1260**	**1420**	**1580**	**1740**	**1900**
645	**524**	**410**	**NCD1** 1370-1640 m³/h	**NCD1A** 1880-2260 m³/h	**NCD2** 2350-2820 m³/h	**NCD2** 2350-2820 m³/h	**NCD3C** 3390-4070 m³/h	**NCD4B** 3890-4670 m³/h	**NCD5B** 4380-5250 m³/h	**NCD6B** 4860-5840 m³/h	**NCD6D** 5330-6400 m³/h
805	**684**	**570**	**NCD1B** 1970-2360 m³/h	**NCD3A** 2720-3260 m³/h	**NCD4** 3400-4080 m³/h	**NCD5** 4150-4980 m³/h	**NCD6A** 4900-5870 m³/h	**NCD7A** 5620-6740 m³/h	**NCD8A** 6320-7590 m³/h	**NCD8C** 7020-8430 m³/h	**NCD8F** 7700-9240 m³/h
965	**844**	**730**	**NCD2A** 2580-3090 m³/h	**NCD4A** 3550-4260 m³/h	**NCD6** 4440-5330 m³/h	**NCD7** 5420-6500 m³/h	**NCD8** 6400-7680 m³/h	**NCD8D** 7350-8820 m³/h	**NCD9** 8270-9920 m³/h	**NCD9C** 9180-11020 m³/h	**NCD9F** 10070-12090 m³/h
1125	**1004**	**890**	**NCD3B** 3180-3820 m³/h	**NCD5A** 4390-5270 m³/h	**NCD6E** 5490-6580 m³/h	**NCD8B** 6700-8030 m³/h	**NCD8H** 7910-9490 m³/h	**NCD9A** 9080-10890 m³/h	**NCD10** 10210-12250 m³/h	**NCD10C** 11340-13610 m³/h	**NCD11** 12440-14930 m³/h
1285	**1164**	**1050**		**NCD6C** 5220-6270 m³/h	**NCD7B** 6530-7830 m³/h	**NCD8G** 7970-9560 m³/h	**NCD9E** 9410-11290 m³/h	**NCD10A** 10800-12960 m³/h	**NCD10F** 12150-14580 m³/h	**NCD11A** 13500-16200 m³/h	**NCD12** 14810-17770 m³/h
1445	**1324**	**1210**			**NCD8E** 7570-9090 m³/h	**NCD9B** 9240-11090 m³/h	**NCD10B** 10910-13100 m³/h	**NCD10G** 12530-15040 m³/h	**NCD11D** 14100-16920 m³/h	**NCD12A** 15660-18800 m³/h	**NCD12C** 17180-20610 m³/h
1765	**1644**	**1530**				**NCD10D** 11790-14150 m³/h	**NCD11B** 13920-16710 m³/h	**NCD12B** 15990-19190 m³/h	**NCD13A** 17990-21580 m³/h	**NCD13D** 19980-23980 m³/h	**NCD14B** 21920-26300 m³/h
2085	**1964**	**1850**						**NCD13B** 19440-23330 m³/h	**NCD14A** 21870-26250 m³/h	**NCD14E** 24300-29160 m³/h	**NCD15** 26650-31980 m³/h
2405	**2284**	**2170**								**NCD15D** 28620-34350 m³/h	**NCD15G** 31390-37670 m³/h
2565	**2444**	**2330**									**NCD16B** 33760-40510 m³/h

	EXT		2334	2654	2974	3294	3614	3934	4254	4574
Altezza con Basamento		**INT**	**2220**	**2540**	**2860**	**3180**	**3500**	**3820**	**4140**	**4460**
645	**524**	**410**								
805	**684**	**570**	**NCD9D** 9200-11040 m^3/h							
965	**844**	**730**	**NCD10E** 12030-14440 m^3/h	**NCD11C** 13990-16790 m^3/h						
1125	**1004**	**890**	**NCD11E** 14860-17830 m^3/h	**NCD12D** 17280-20730 m^3/h	**NCD13C** 19700-23640 m^3/h					
1285	**1164**	**1050**	**NCD13** 17690-21230 m^3/h	**NCD14** 20570-24680 m^3/h	**NCD14C** 23450-28140 m^3/h	**NCD15B** 26330-31590 m^3/h				
1445	**1324**	**1210**	**NCD13E** 20520-24620 m^3/h	**NCD14D** 23860-28630 m^3/h	**NCD15C** 27200-32640 m^3/h	**NCD15E** 30540-36650 m^3/h	**NCD16A** 33880-40660 m^3/h			
1765	**1644**	**1530**	**NCD15A** 26180-31410 m^3/h	**NCD15F** 30440-36530 m^3/h	**NCD16C** 34700-41640 m^3/h	**NCD17A** 38970-46760 m^3/h	**NCD17D** 43230-51870 m^3/h	**NCD18B** 47490-56990 m^3/h		
2085	**1964**	**1850**	**NCD16** 31840-38200 m^3/h	**NCD16D** 37020-44430 m^3/h	**NCD17C** 42210-50650 m^3/h	**NCD18C** 47390-56870 m^3/h	**NCD19A** 52570-63090 m^3/h	**NCD20A** 57760-69310 m^3/h	**NCD21A** 62940-75530 m^3/h	**NCD21C** 68130-81750 m^3/h
2405	**2284**	**2170**	**NCD17** 37500-45000 m^3/h	**NCD18** 43600-52320 m^3/h	**NCD19** 49710-59650 m^3/h	**NCD20** 55810-66980 m^3/h	**NCD21** 61920-74300 m^3/h	**NCD22** 68030-81630 m^3/h	**NCD23** 74130-88960 m^3/h	**NCD24** 80240-96280 m^3/h
2565	**2444**	**2330**	**NCD17B** 40330-48390 m^3/h	**NCD18A** 46890-56270 m^3/h	**NCD19B** 53460-64150 m^3/h	**NCD20B** 60030-72030 m^3/h	**NCD21B** 66590-79910 m^3/h	**NCD22A** 73160-87790 m^3/h	**NCD23A** 79730-95670 m^3/h	**NCD24A** 86290-103550 m^3/h

DIMENSIONI

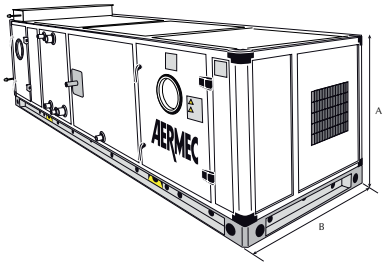

	Sezione A (mm)	Sezione B (mm)
NCD1	645	735
NCD2	645	1055
NCD3	645	1215
NCD4	805	1055
NCD5	805	1215
NCD6	965	1055
NCD7	965	1215
NCD8	965	1375
NCD9	965	1695
NCD10	1130	1695
NCD11	1130	2015
NCD12	1285	2015
NCD13	1285	2335
NCD14	1285	2655
NCD15	2085	2015
NCD16	2085	2335
NCD17	2405	2335
NCD18	2405	2655
NCD19	2405	2975
NCD20	2405	3295
NCD21	2405	3615
NCD22	2405	3935
NCD23	2405	4255
NCD24	2405	4575

Aermec si riserva la facoltà di apportare in qualsiasi momento tutte le modifiche ritenute necessarie per il miglioramento del prodotto con eventuale modifica dei relativi dati tecnici.

Aermec S.p.A.
Via Roma, 996 - 37040 Bevilacqua (VR) - Italia
Tel. 0442633111 - Telefax 044293577
www.aermec.com

Numero Verde
800-843085

SPL 025-130

Centrale trattamento aria per aree wellness

Portata aria 4000 ÷ 13000 m³/h

- **Massima flessibilità d'installazione.**
- **Ventilatori plug fan con motore inverter EC.**
- **Ampio range di portate.**



DESCRIZIONE

Le unità della serie SPL rappresentano la soluzione ideale per garantire le condizioni di benessere in ambienti di piccole-medie dimensioni a destinazione aree wellness, spa, centri benessere, piccole piscine, impianti sportivi, ecc.
L'unità abbina un circuito frigorifero (su richiesta anche senza) e un sistema di recupero del calore sensibile e latente proveniente dall'aria umida espulsa dai locali, risultando così ottimizzata per la riduzione dei consumi energetici.
La funzione principale dell'unità, che si presenta come una macchina "plug & play" ovvero pronta all'uso, è quella di deumidificare e al contempo assicurare il controllo delle condizioni termoigrometriche dell'ambiente servito.

L'unità è dotata di un efficace sistema di recupero termico lato acqua da utilizzarsi per riscaldare parzialmente l'acqua della piscina a costo zero. La struttura e tutti i componenti interni sono costruiti per garantire la massima resistenza alla corrosione

CARATTERISTICHE

Sono previsti di serie filtri piani in ripresa (classe di efficienza G4 secondo EN779) e filtri piani + tasche (classe di efficienza G4 + F9 secondo EN779) permettendo così di rispettare le normative vigenti relative alla qualità dell'aria negli ambienti. Di serie è previsto il pressostato differenziale sporcamento filtri.

Struttura

in profilati di alluminio anodizzato ed angolari in nylon rinforzato.
L'involucro è realizzato con pannelli di tamponamento di tipo sandwich (spessore 50 mm), con superficie interna in acciaio zincato preverniciato, esterna in acciaio zincato preverniciato e materiale isolante in poliuretano iniettato a caldo avente densità 42 kg/m³, fissati senza viti ma con profili fermapannello, portine con maniglie autoserranti.
Questo sistema di fissaggio consente una uniforme pressione sull'involucro, garantendo un'ottima tenuta al trafilamento dell'aria ed all'acqua.
Gli elementi portanti e le chiusure dei componenti e sono completamente verniciati per garantire la massima resistenza alla corrosione. La superficie inferiore dell'unità è dotata di pannellatura drenante in acciaio zincato preverniciato con scarico centrale a piletta convogliato lateralmente.

Sezione di recupero termico

statico a flussi incrociati ad alta efficienza in alluminio preverniciato. Complesso di serrande: serranda di ricircolo utilizzata per la veloce messa a regime dell'ambiente, serranda di ricircolo per il ciclo "alfa", serranda sulla presa aria esterna e sull'espulsione. Tutte le serrande sono costruite in alluminio anodizzato e sono comandate singolarmente da servomotore esterno per una regolazione fine della portata d'aria.

Circuito frigorifero

Dotato di compressore scroll provvisto di piedini antivibranti in gomma, batterie di scambio gas refrigerante/aria con tubi in rame ed alette in alluminio verniciate e telaio verniciato, organi di filtrazione, valvola di espansione elettronica, ricevitore di liquido, filtro deidratatore, controllo (trasduttori di pressione e spie visive) e protezione (pressostato di alta e bassa pressione), collegamenti in rame saldobrasato, carica di fluido frigorigeno ecologico R410A.
Il circuito frigo è inserito in un vano isolato dal flusso dell'aria per facilitare le operazioni di controllo e manutenzione.
Le unità su richiesta possono essere realizzate anche senza il circuito frigorifero. Le dimensione della macchina restano invariate.

Sezioni ventilanti

Trattate con verniciatura epossidica resistente alla corrosione dotate di ventilatori "plug fan" con giranti aventi pale curve indietro ad alto rendimento. Motori elettrici direttamente accoppiati alla girante adatti ad essere comandati da inverter (di serie).

Sistema di filtrazione

Batterie di riscaldamento ad acqua

In tubi in rame ed alette in alluminio verniciate e telaio verniciato con funzione di riscaldamento dell'aria in mandata dopo la deumidificazione, comandata da una valvola a 3 vie modulante (di serie); tale dispositivo permette di regolare finemente la temperatura dell'aria di mandata. Il telaio della batteria è in acciaio zincato verniciato per assicurare la massima resistenza alla corrosione.

Quadro elettrico

Di potenza completo di regolazione installato a bordo macchina. Impianto elettrico per i collegamenti di potenza e di segnale, posa in tubo o canalina con accessori pressacavo e passacavo, grado di protezione IP55. Pannello remoto di serie per il controllo di tutte le principali funzioni e per la visualizzazione di allarmi.

SCHEMI DI FUNZIONAMENTO

Vengono riportati di seguito gli schemi esemplificativi delle principali modalità di funzionamento dell'unità.
In tutti gli schemi seguenti si considera che la batteria ad acqua calda sia sempre in funzione in quanto si fa riferimento a temperature dell'aria esterna inferiori a 10°C con temperatura richiesta in mandata tale da compensare la dispersione termica dell'edificio.

CICLO "MESSA A REGIME"

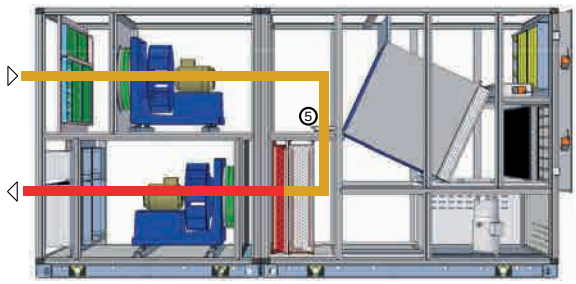

Il funzionamento prevede che la portata d'aria esterna sia pari a zero. L'intera portata d'aria viene ricircolata attraverso la serranda 5 e reimmessa nel locale piscina.
La batteria di riscaldamento ad acqua è funzionante.
Il ciclo "messa a regime" viene attivato per il tempo necessario a riscaldare il locale.

CICLO "DEUMIDIFICAZIONE"

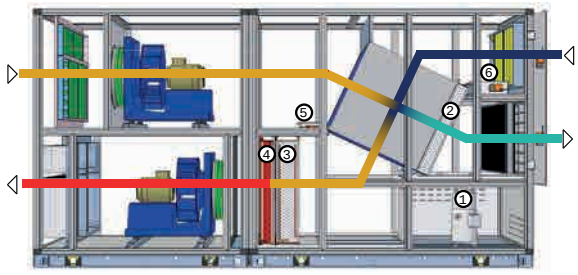

Nel regime notturno l'unità modifica le impostazioni di funzionamento per adattarsi alle variazioni di evaporazione dalla vasca e ridurre i consumi al minimo.

Deumidificazione con aria esterna

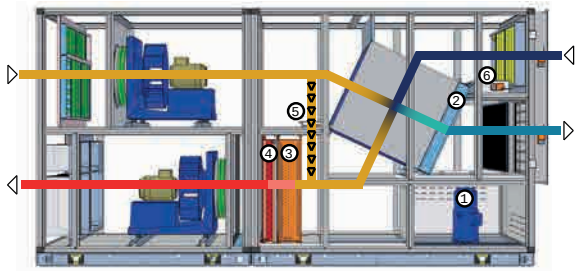

Il funzionamento prevede che l'aria esterna deumidifichi l'ambiente compensando l'evaporazione della vasca. Il circuito frigorifero (costituito dal compressore 1 e dalle batterie 2 e 3) consente di recuperare il calore sia sensibile sia latente dall'aria espulsa e trasferirlo all'aria immessa oppure all'acqua attraverso il sistema di scambio termico costituito dal doppio scambiatore sul lato acqua.
La batteria ad acqua calda 4 integra, se necessario, la potenza termica fornita dalla batteria del circuito frigorifero posta sul flusso dell'aria di immissione (batteria condensante 3).

Deumidificazione con aria esterna a ciclo alfa

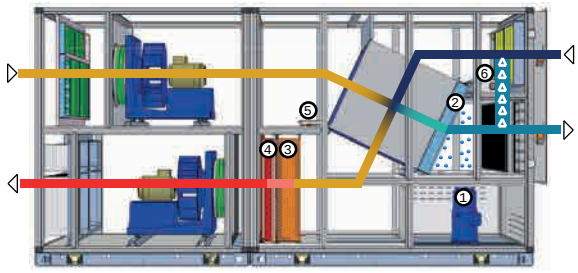

Quando risulta conveniente, il compressore parteciperà anche alla deumidificazione dell'ambiente della piscina.
La portata dell'aria di rinnovo sarà modulata dagli inverter dei ventilatori per raggiungere le condizioni igrometriche richieste.
In funzione della temperatura dell'ambiente esterno l'unità modifica il regime di funzionamento per raggiungere la massima economia possibile.

Deumidificazione con aria esterna (ciclo notturno)

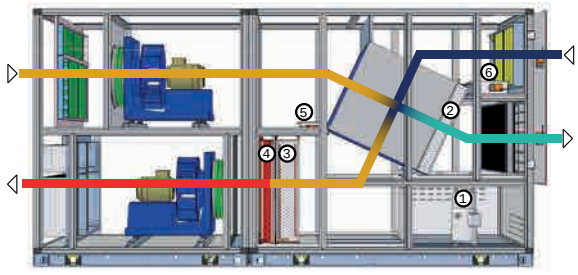

Nel regime notturno l'unità modifica le impostazioni di funzionamento per adattarsi alle variazioni di evaporazione dalla vasca e ridurre i consumi al minimo.

DATI PRESTAZIONALI

			025	040	060	100	130
Portata aria nom, (mandata/ ripresa)		M^3/h	2500	4000	6300	10000	13000
Pressione st, utile (mandata/ ripresa)		Pa	400	400	400	400	400
Potenza recuperata recuperatore	(1)	KW	7,90	12,60	20,40	32,00	41,50
Massima efficienza recuperatore	(1)	%	80,80	79,30	80,10	79,50	79,40
Potenza recuperata circuito frigorifero	(1)	KW	7,50	10,50	21,30	31,70	45,70
Potenza totale recuperata	(1)	KW	15,40	23,10	41,60	63,70	87,30
Potenza assorbita compressore	(1)	KW	1,30	1,60	3,70	6,00	8,40
COP	(1)	-	11,80	14,40	11,20	10,60	10,40
COP	(2)	-	3,90	4,00	4,10	4,00	4,10
Capacità di deumidificazione totale	(1)	Kg/h	15,50	25,20	40,10	63,70	82,70
Potenza assorbita ventilatore mandata		KW	1,60	2,60	3,70	5,90	7,60
Potenza assorbita ventilatore ripresa		KW	1,20	1,90	2,70	4,50	5,70
Tipo / numero compressori		N°			Scroll / 1		
Batteria di riscaldamento ad acqua (di serie)							
Potenza (senza recupero attivo)	(1)	KW	26,10	35,40	61,60	95,30	124,50
Portata acqua	(3)	L/h	2250	3050	5300	8200	10700
Perdite di carico lato acqua	(3)	KPa	23,50	43,70	33,10	48,80	46,30
Scambiatore a piastre R410A/ acqua non aggressiva (di serie)							
Portata acqua nominale	(4)	L/h	950	1120	2500	3600	5400
Perdite di carico	(4)	KPa	19,00	19,00	31,00	32,00	33,00
Scambiatore a piastre ispezionabile acqua non aggressiva/acqua di piscina (di serie)							
Portata acqua nominale piscina	(5)	L/h	1200	1400	3100	4500	6800
Perdite di carico lato piscina	(5)	KPa	32,40	34,00	31,40	33,00	34,50
Perdite di carico lato circ, intermedio	(5)	KPa	21,20	22,30	20,60	21,60	22,50
Dati elettrici							
Alimentazione unità					400 V-3- 50 Hz		
Corrente assorbita massima totale ventilatore di mandata		A	3,50	6,20	11,00	14,60	15,00
Corrente assorbita massima totale ventilatore di ripresa		A	2,60	4,90	6,40	11,30	11,30
Corrente assorbita massima unità		A	11,60	17,10	32,40	49,30	61,30
Corrente di avviamento unità		A	32,10	46,10	91,40	181,90	184,30

1. Aria esterna 0°C, UR 80%; aria interna 29°C, UR 60%
2. Valori riferiti alle condizioni del D.M. 7 aprile 2008 per unità con funzione di solo riscaldamento
3. Temperatura ingresso/uscita acqua 70/60°C; perdite di carico lato acqua comprensive di valvola a 3 vie
4. Temperatura ingresso/uscita acqua non aggressiva 27/37°C
5. Temperatura ingresso/uscita acqua circuito intermedio 37/27°C; temperatura ingresso/uscita acqua piscina 25/35°C

DIMENSIONI

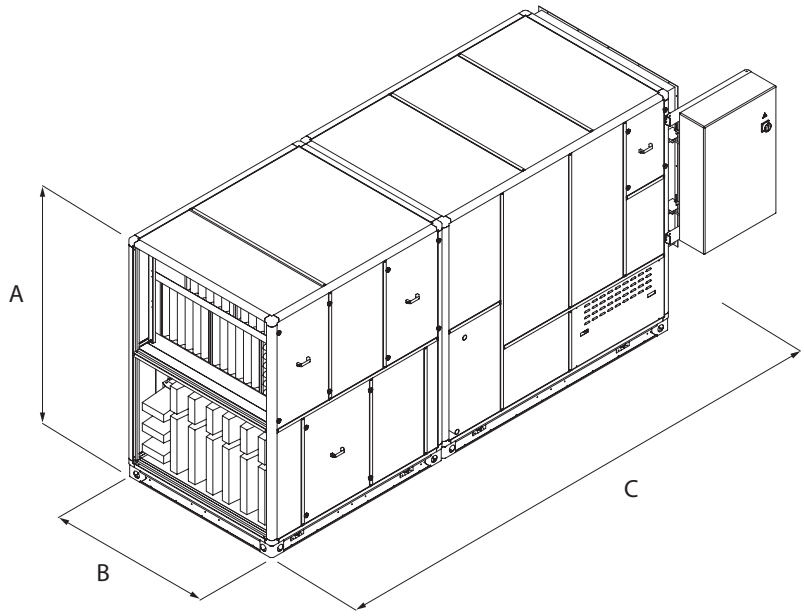

		025	040	060	100	130
A	mm	1765	1765	2245	2405	2405
B	mm	895	895	1055	1375	1695
C	mm	3230	3390	4190	4190	4670
Peso	Kg	900	1000	1350	2060	2600

Aermec si riserva la facoltà di apportare in qualsiasi momento tutte le modifiche ritenute necessarie per il miglioramento del prodotto con eventuale modifica dei relativi dati tecnici.

Aermec S.p.A.
Via Roma, 996 - 37040 Bevilacqua (VR) - Italia
Tel. 0442633111 - Telefax 044293577
www.aermec.com

Numero Verde
800-843085

SPL 160-250

Centrale trattamento aria per aree wellness

Portata aria 16000 ÷ 25000 m3/h

- **Massima flessibilità d'installazione.**
- **Ventilatori plug fan con motore inverter EC.**
- **Ampio range di portate.**



DESCRIZIONE

Le unità della serie SPL rappresentano la soluzione ideale per garantire le condizioni di benessere in ambienti di piccole-medie dimensioni a destinazione aree wellness, spa, centri benessere, piccole piscine, impianti sportivi, ecc.
L'unità abbina un circuito frigorifero (su richiesta anche senza) e un sistema di recupero del calore sensibile e latente proveniente dall'aria umida espulsa dai locali, risultando così ottimizzata per la riduzione dei consumi energetici.
La funzione principale dell'unità, che si presenta come una macchina "plug & play" ovvero pronta all'uso, è quella di deumidificare e al contempo assicurare il controllo delle condizioni termoigrometriche dell'ambiente servito.

L'unità è dotata di un efficace sistema di recupero termico lato acqua da utilizzarsi per riscaldare parzialmente l'acqua della piscina a costo zero. La struttura e tutti i componenti interni sono costruiti per garantire la massima resistenza alla corrosione

CARATTERISTICHE

Taglie

Disponibile in 3 grandezze.

Struttura

in profilati di alluminio anodizzato ed angolari in nylon rinforzato.
L'involucro è realizzato con pannelli di tamponamento di tipo sandwich (spessore 50 mm), con superficie interna in acciaio zincato preverniciato, esterna in acciaio zincato preverniciato e materiale isolante in poliuretano iniettato a caldo avente densità 42 kg/m^3, fissati senza viti ma con profili fermapannello, portine con maniglie autoserranti.
Questo sistema di fissaggio consente una uniforme pressione sull'involucro, garantendo un'ottima tenuta al trafilamento dell'aria ed all'acqua.
Gli elementi portanti e le chiusure dei componenti e sono completamente verniciati per garantire la massima resistenza alla corrosione. La superficie inferiore dell'unità è dotata di pannellatura drenante in acciaio zincato preverniciato con scarico centrale a piletta convogliato lateralmente.

Sezione di recupero termico

statico a flussi incrociati ad alta efficienza in alluminio preverniciato. Complesso di serrande: serranda di ricircolo utilizzata per la veloce messa a regime dell'ambiente, serranda di ricircolo per il ciclo "alfa", serranda sulla presa aria esterna e sull'espulsione. Tutte le serrande sono costruite in alluminio anodizzato e sono comandate singolarmente da servomotore esterno per una regolazione fine della portata d'aria.

Circuito frigorifero

Dotato di compressore scroll provvisto di piedini antivibranti in gomma, batterie di scambio gas refrigerante/aria con tubi in rame ed alette in alluminio verniciate e telaio verniciato, organi di filtrazione, valvola di espansione elettronica, ricevitore di liquido, filtro deidratatore, controllo (trasduttori di pressione e spie visive) e protezione (pressostato di alta e bassa pressione), collegamenti in rame saldobrasato, carica di fluido frigorigeno ecologico R410A.
Il circuito frigo è inserito in un vano isolato dal flusso dell'aria per facilitare le operazioni di controllo e manutenzione.
Le unità su richiesta possono essere realizzate anche senza il circuito frigorifero. Le dimensione della macchina restano invariate.

Sezioni ventilanti

Trattate con verniciatura epossidica resistente alla corrosione dotate di ventilatori "plug fan" con giranti aventi pale curve indietro ad alto rendimento. Motori elettrici direttamente accoppiati alla girante adatti ad essere comandati da inverter (di serie).

Sistema di filtrazione

Sono previsti di serie filtri piani in ripresa (classe di efficienza G4 secondo EN779) e filtri piani + tasche (classe di efficienza G4 + F9 secondo EN779) permettendo così di rispettare le normative vigenti relative alla qualità dell'aria negli ambienti. Di serie è previsto il pressostato differenziale sporcamento filtri.

Batterie di riscaldamento ad acqua

In tubi in rame ed alette in alluminio verniciate e telaio verniciato con funzione di riscaldamento dell'aria in mandata dopo la deumidificazione, comandata da una valvola a 3 vie modulante (di serie); tale dispositivo permette di regolare finemente la temperatura dell'aria di mandata. Il telaio della batteria è in acciaio zincato verniciato per assicurare la massima resistenza alla corrosione.

Quadro elettrico

Di potenza completo di regolazione installato a bordo macchina. Impianto elettrico per i collegamenti di potenza e di segnale, posa in tubo o canalina con accessori pressacavo e passacavo, grado di protezione IP55. Pannello remoto di serie per il controllo di tutte le principali funzioni e per la visualizzazione di allarmi.

SCHEMI DI FUNZIONAMENTO

Vengono riportati di seguito gli schemi esemplificativi delle principali modalità di funzionamento dell'unità.
In tutti gli schemi seguenti si considera che la batteria ad acqua calda sia sempre in funzione in quanto si fa riferimento a temperature dell'aria esterna inferiori a 10°C con temperatura richiesta in mandata tale da compensare la dispersione termica dell'edificio.

CICLO "MESSA A REGIME"

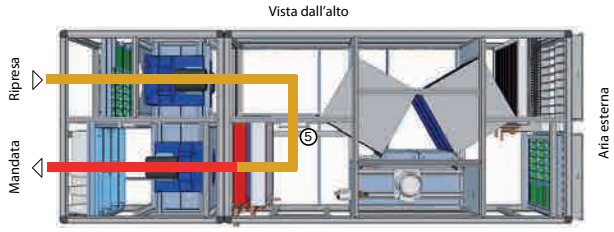

Il funzionamento prevede che la portata d'aria esterna sia pari a zero. L'intera portata d'aria viene ricircolata attraverso la serranda 5 e reimmessa nel locale piscina.
La batteria di riscaldamento ad acqua è funzionante.
Il ciclo "messa a regime" viene attivato per il tempo necessario a riscaldare il locale.

CICLO "DEUMIDIFICAZIONE"

Deumidificazione con aria esterna

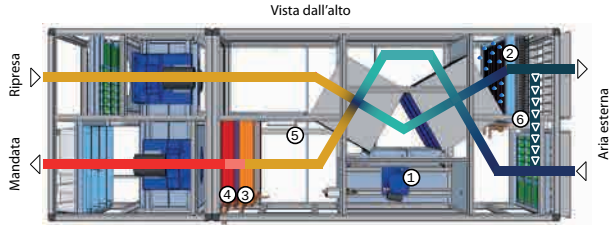

Il funzionamento prevede che l'aria esterna deumidifichi l'ambiente compensando l'evaporazione della vasca. Il circuito frigorifero (costituito dal compressore 1 e dalle batterie 2 e 3) consente di recuperare il calore sia sensibile sia latente dall'aria espulsa e trasferirlo all'aria immessa oppure all'acqua attraverso il sistema di scambio termico costituito dal doppio scambiatore sul lato acqua.
La batteria ad acqua calda 4 integra, se necessario, la potenza termica fornita dalla batteria del circuito frigorifero posta sul flusso dell'aria di immissione (batteria condensante 3).

Deumidificazione con aria esterna a ciclo alfa

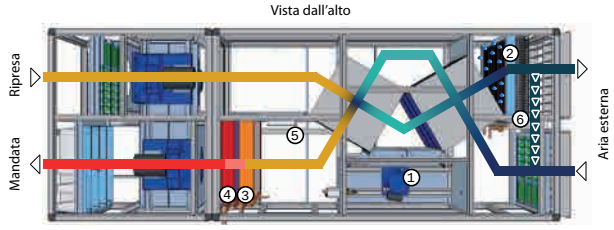

Quando risulta conveniente, il compressore parteciperà anche alla deumidificazione dell'ambiente della piscina.
La portata dell'aria di rinnovo sarà modulata dagli inverter dei ventilatori per raggiungere le condizioni igrometriche richieste.
In funzione della temperatura dell'ambiente esterno l'unità modifica il regime di funzionamento per raggiungere la massima economia possibile.

Deumidificazione con aria esterna (ciclo notturno)

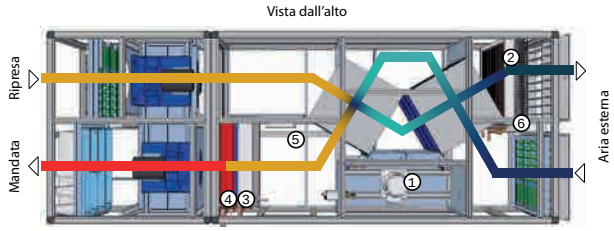

Nel regime notturno l'unità modifica le impostazioni di funzionamento per adattarsi alle variazioni di evaporazione dalla vasca e ridurre i consumi al minimo.

DATI PRESTAZIONALI

SPL			160	200	250
Portata aria nominale (mandata/ripresa)		m^3/h	16000	20000	25000
Pressione st. utile (mandata/ripresa)		Pa	400	400	400
Potenza recuperata recuperatore	(1)	kW	59,6	68,6	89,2
Massima efficienza recuperatore	(1)	%	93	86	89
Potenza recuperata circuito frigorifero	(1)	kW	46,3	53,6	69,4
Potenza totale recuperata	(1)	kW	105,9	122,2	158,6
Potenza assorbita compressore	(1)	kW	8,5	9,2	12,8
COP	(1)	-	12,5	13,3	12,4
COP	(2)	-	4,0	3,9	3,9
Capacità di deumidificazione totale	(1)	kg/h	102,2	127,6	159,5
Potenza assorbita ventilatore mandata		kW	10,9	13,7	17,7
Potenza assorbita ventilatore ripresa		kW	8,3	9,8	12,4
Tipo / numero compressori		n°		Scroll / 1	
Batteria di riscaldamento ad acqua (di serie)					
Potenza (senza recupero attivo)	(1)	kW	131,9	182,7	205,9
Portata acqua	(3)	l/h	11300	15700	17700
Perdite di carico lato acqua	(3)	kPa	43,7	37,9	42,2
Scambiatore a piastre R410A/acqua non aggressiva (di serie)					
Portata acqua nominale	(4)	l/h	5760	6450	8260
Perdite di carico	(4)	kPa	33	33	33
Scambiatore a piastre ispezionabile acqua non aggressiva/acqua di piscina (di serie)					
Portata acqua nominale piscina	(5)	l/h	7200	8100	10400
Perdite di carico lato piscina	(5)	kPa	34,2	34,7	34,2
Perdite di carico lato circ. intermedio	(5)	kPa	22,3	22,7	22,2
Dati elettrici					
Alimentazione unità				400 V - 3 ph - 50 Hz	
Corrente assorbita massima totale ventilatore di mandata		A	29,2	41,0	42,0
Corrente assorbita massima totale ventilatore di ripresa		A	22,0	22,6	30,0
Corrente assorbita massima unità		A	86,2	99,6	123,0
Corrente di avviamento unità		A	209,0	223,0	287,0

1. Aria esterna 0°C, UR 80%; aria interna 29°C, UR 60%.
2. Valori riferiti alle condizioni del D.M. 7 aprile 2008 per unità con funzione di solo riscaldamento.
3. Temperatura ingresso/uscita acqua 70/60°C; perdite di carico lato acqua comprensive di valvola a 3 vie.
4. Temperatura ingresso/uscita acqua non aggressiva 27/37°C.
5. Temperatura ingresso/uscita acqua circuito intermedio 37/27°C; temperatura ingresso/uscita acqua piscina 25/35°C

Dati tecnici preliminari soggetti a modifiche.

DIMENSIONI

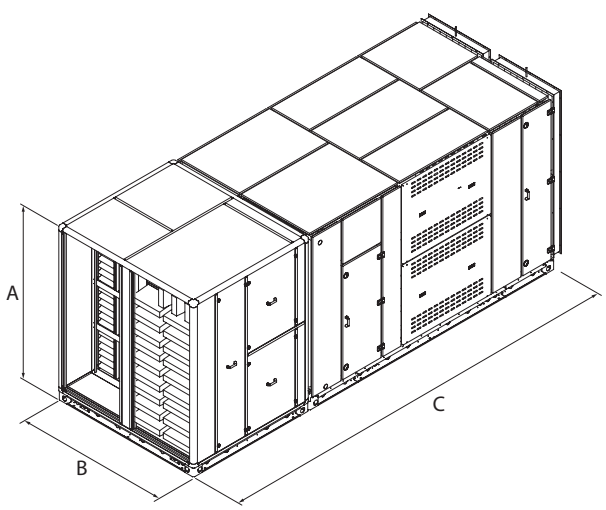

SPL			160	200	250
A (compresa di zoccolo H=120mm)	*	mm	2085	2405	2405
B	*	mm	2015	2175	2335
C	*	mm	5790	5790	6430
Peso		kg	2780	3250	3580

* Le dimensioni restano invariate anche se l'unità, su richiesta, è fornita senza circuito frigorifero.

Aermec si riserva la facoltà di apportare in qualsiasi momento tutte le modifiche ritenute necessarie per il miglioramento del prodotto con eventuale modifica dei relativi dati tecnici.

Aermec S.p.A.
Via Roma, 996 - 37040 Bevilacqua (VR) - Italia
Tel. 0442633111 - Telefax 044293577
www.aermec.com

Numero Verde
800-843085

RTG 060X-125X

Unità Roof-Top per applicazioni a medio affollamento

Potenza frigorifera 57,7 ÷ 128,1 kW
Potenza termica 58,1 ÷ 124,6 kW

- **Per applicazioni a medio affollamento**
- **Refrigerante R32**
- **Elevate efficienze ai carichi parziali**
- **Elevata capacità di modulazione della potenza**
- **Compressori e ventilatori inverter**
- **Recupero di calore termodinamico potenziato**



CONTO TERMICO

Per i modelli che rientrano nelle detrazioni e negli incentivi fare riferimento solo alle liste presenti sul sito www.aermec.it

DESCRIZIONE

Condizionatore autonomo condensato ad aria di tipo Roof-Top per il trattamento, la filtrazione e il rinnovo dell'aria in base alla configurazione scelta.
Sono unità da esterno che utilizzano gas ecologico R32.
Le unità RTG 060X-125X sono state progettate per applicazioni a medio affollamento, come centri commerciali, negozi, uffici, aree produttive essendo previsto il funzionamento con il 50% di aria esterna (versione MB2, MB4, MBT e MBF).
L'unità in base alla versione ed agli accessori scelti permette la gestione della modalità freecooling, e nelle versioni MB4 e MBT avviene il recupero termodinamico (potenziato nella configurazione MBT) dell'energia contenuta nell'aria di espulsione, permettendo rese ed efficienze più elevate.

VERSIONI

H Pompa di calore

CARATTERISTICHE

Refrigerante HFC R32

Grazie al refrigerante R32 (A2L leggermente infiammabile), l'impatto ambientale delle unità si riduce notevolmente.
Combinando una ridotta carica di refrigerante con un basso potenziale di riscaldamento globale (GWP), queste unità vantano bassi valori di CO_2 equivalente.

Compressori inverter

Tutti i modelli utilizzano compressori scroll comandati da inverter i quali permettono di rispettare abbondantemente i livelli energetici richiesti dai regolamenti Europei.
La tecnologia inverter permette di ottenere efficienze energetiche stagionali elevate, un ridotto livello sonoro ai carichi parziali ed un elevato confort ambientale

Ventilatori inverter

La ventilazione della sezione di trattamento dell'aria, che rappresenta la maggiore spesa in termini di costi di esercizio della macchina, è affidata a ventilatori di tipo **plug fan con motori brushless EC classe d'efficienza IE5** che consentono elevati rendimenti, facilità di regolazione della portata, compattezza, bassa rumorosità, versatilità e facilità di manutenzione.
Sono disponibili due tipologie di ventilatori di mandata: quello standard e quello potenziato per una maggiore prevalenza statica utile.

Ventilatori assiali

I ventilatori assiali lato sorgente sono di tipo elicoidali, protetti elettricamente e meccanicamente da griglie, sono equipaggiati con **motori brushless EC classe d'efficienza IE5.**
Di serie è previsto il controllo elettronico della temperatura di condensazione estiva e della temperatura di evaporazione invernale.

Filtrazione dell'aria

Presente di serie un filtro ondulato Coarse 55% secondo ISO 16890 (G4 secondo EN 779), con media filtrante in fibra sintetica protetto da rete metallica su ambo i lati e telaio in lamiera d'acciaio zincata.
I filtri sono posizionati su guide e sono facilmente estraibili lateralmente.
A valle è possibile inserire un ulteriore stadio di filtrazione con efficienza ePM1 50% secondo ISO 16890 (F7 secondo EN 779) o efficienza ePM1 80% secondo ISO 16890 (F9 secondo EN 779).
In alternativa ai filtri meccanici si possono inserire i filtri elettrostatici per un'efficienza di filtrazione ancora più elevata e ridotti costi di manutenzione.
Sono disponibili inoltre sistemi di controllo della qualità dell'aria (sonda VOC e CO2).

Scambiatori

Gli scambiatori di calore interni ed esterni sono realizzati con tubi di rame ed alette in alluminio bloccate mediante espansione meccanica dei tubi.
Sono del tipo ad alta efficienza con tubo rigato internamente ed alette corrugate.
Per proteggere le alette dalla corrosione sono disponibili in alternativa alette in alluminio preverniciato.

Termoregolazione

Controllore elettronico, in grado di gestire le diverse modalità di funzionamento, garantendo il massimo risparmio energetico in ogni condizione di utilizzo mediante software apposito. Interfacce per collegamento a sistemi di supervisione e controllo a distanza disponibili come optional. Il quadro elettrico completo di tutti i dispositivi è facilmente accessibile.
Particolarmente sofisticate sono le logiche di free-cooling/heating e di sbrinamento. Non appena le condizioni esterne lo consentono, l'unità è in grado di attivare automaticamente la modalità free-cooling o free-heating, che raffredda o riscalda l'ambiente servito mantenendo i compressori spenti ed immettendo aria esterna opportunamente trattata. Questa modalità consente di ridurre sensibilmente sia i consumi energetici, sia l'usura dei compressori. Tali funzioni

sono utilizzate anche quando il contenuto energetico dell'aria esterna non è sufficiente per raffreddare o riscaldare l'ambiente.

Gestione della portata dell'aria

Diversi sono i tipi di controllo della portata d'aria di mandata e di espulsione (se presente).
Con il controllo in portata costante i flussi d'aria vengono mantenuti costanti al valore impostato indipendentemente dal carico termico e dal variare delle perdite di carico del sistema macchina/impianto.

Con il controllo in portata variabile i flussi d'aria variano in funzione al carico termico tra il valore nominale impostato e il valore minimo dell'unità.
Con la portata variabile, oltre ai benefici in termini di comfort ambientale si hanno benefici economici poiché la modulazione della portata d'aria comporta una notevole riduzione dei consumi elettrici dell'unità rispetto ad un'unità con funzionamento a portata fissa.
È abilitabile anche una funzione che in modalità Economy, al raggiungimento del set-point di temperatura, permette di spegnere la ventilazione, con notevoli vantaggi economici.

CONFIGURAZIONI

MB1: Singola sezione ventilante per aria di ripresa.
Configurazione per sola aria di ripresa dove non è richiesta una quantità d'aria di rinnovo.
La prevalenza utile di mandata e ripresa è fornita dalla sezione ventilante di mandata.

MB2: Singola sezione ventilante per aria di ripresa ed aria esterna.
Configurazione per aria di ripresa ed aria esterna. La prevalenza utile di mandata e ripresa è fornita dalla sezione ventilante di mandata.
Se non sono presenti altri sistemi di estrazione il locale risulterà in sovrappressione.
Possibilità di eseguire il freecooling/freeheating.

MB4: doppia sezione ventilante (mandata ed espulsione) per aria di ripresa, aria esterna ed aria di espulsione, recupero termodinamico.
Configurazione per aria di ripresa, aria esterna ed aria di espulsione. La sezione ventilante di mandata fornisce la prevalenza utile in mandata e ripresa. La sezione ventilante di espulsione controlla esclusivamente la portata d'aria da espellere con conseguente riduzione della potenza installata di ventilazione.
Il recupero termodinamico è eseguito mediante il convogliamento dell'aria espulsa sugli scambiatori esterni.
Possibilità di eseguire il freecooling/freeheating.

MBT: doppia sezione ventilante (mandata ed espulsione) per aria di ripresa, aria esterna ed aria di espulsione, recupero termodinamico potenziato.
Configurazione per aria di ripresa, aria esterna ed aria di espulsione. La sezione ventilante di mandata fornisce la prevalenza utile in mandata e ripresa.
La sezione ventilante di espulsione controlla esclusivamente la portata d'aria da espellere con conseguente riduzione della potenza installata di ventilazione.

Possibilità di eseguire il freecooling/freeheating.
La configurazione MBT permette di eseguire un recupero termodinamico potenziato sull'aria di espulsione sfruttandone a pieno il contenuto energetico ancora presente in essa. La portata di espulsione, controllata dal dedicato ventilatore di espulsione, è convogliata nell'innovativa batteria di recupero a pacco alettato, integrata nel circuito frigorifero dell'unità.
La batteria, perfettamente investita dal flusso d'aria, recupera l'energia ancora presente nel flusso di espulsione e la trasferisce al circuito frigorifero incrementando la resa della batteria di trattamento senza aumentare la potenza assorbita dai compressori.
Nel funzionamento estivo la batteria permette di aumentare il sottoraffreddamento del liquido, mentre, nel funzionamento invernale, la batteria si prende carico di parte dell'evaporazione facendo lavorare il circuito frigorifero con temperature più vantaggiose.

MBF: singola sezione ventilante per aria di ripresa, aria esterna ed aria di espulsione
Configurazione per aria di ripresa, aria esterna ed aria di espulsione.
La sezione ventilante di mandata fornisce la prevalenza utile in mandata e ripresa.
La portata di aria esterna e di espulsione è ottenuta mediante l'utilizzo di due serrande modulanti (aria esterna e ripresa) e una serranda gravimetrica (aria espulsa).
La presenza della serranda di ricircolo permette di eseguire il freecooling totale (100% aria esterna).
Questa configurazione permette di sfruttare la sovrappressione in ambiente per espellere l'aria viziata (massimo 50 Pa di perdita nel canale) senza dover ricorrere all'utilizzo di un ventilatore dedicato.

MB1

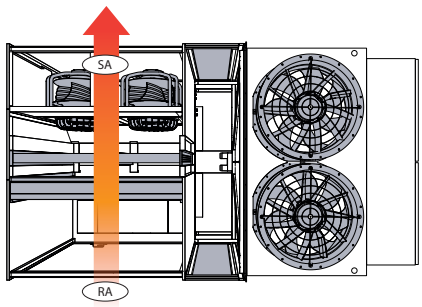

MB2

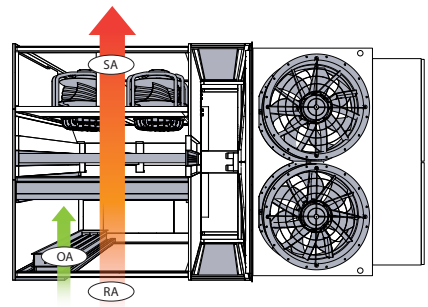

MB4

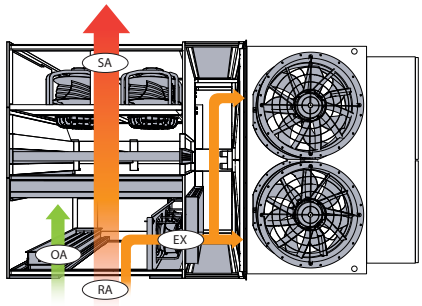

MBT

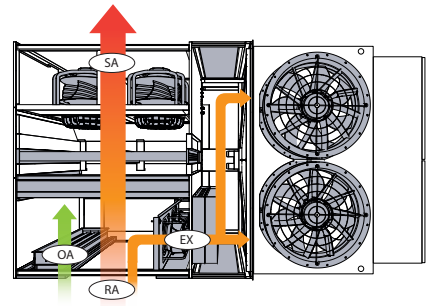

MBF

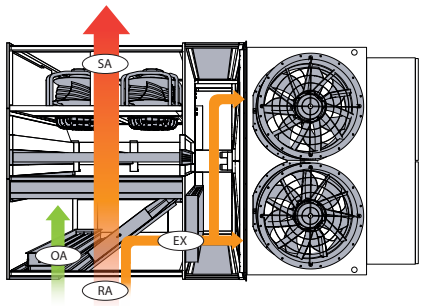

SA: Aria mandata
RA: Aria ripresa
OA: Aria esterna
EX: Aria espulsa

ACCESSORI

Per la compatibilità degli accessori fare riferimento al software di selezione.

MB1: Singola sezione ventilante - Ricircolo
MB2: Singola sezione ventilante - Ricircolo + Rinnovo
MB4: Doppia sezione ventilante - Ricircolo + Rinnovo + Espulsione – Recupero termodinamico
MBT: Doppia sezione ventilante - Ricircolo + Rinnovo + Espulsione - Recupero termodinamico potenziato
MBF: Singola sezione ventilante - Ricircolo + Rinnovo + Espulsione
MO: Mandata aria orizzontale
MI: Mandata aria inferiore
MS: Mandata aria superiore
RO: Ripresa aria orizzontale
RI1: Ripresa aria inferiore per configurazione MB1
RI2: Ripresa aria inferiore per configurazione MB2
RI4: Ripresa aria inferiore per configurazione MB4/MBT
RS1: Ripresa aria superiore per configurazione MB1
RS2: Ripresa aria superiore per configurazione MB2
RS4: Ripresa aria superiore per configurazione MB4/MBT
VSTD: Ventilatori con prevalenza standard
VPWR: Ventilatori con prevalenza maggiorata
IAL: Batteria interna con alette in alluminio
IPV: Batteria interna con alette in alluminio preverniciato
EAL: Batteria esterna con elette in alluminio
EPV: Batteria esterna con elette in alluminio preverniciato
IALT: Batteria interna MBT con alette in alluminio
IPVT: Batteria interna MBT con alette in alluminio preverniciato
EALT: Batteria esterna MBT con alette in alluminio
EPVT: Batteria esterna MBT con alette in alluminio preverniciato
FCT: Free cooling termico
FCH: Free cooling entalpico
CMAN: Comando manuale serranda esterna
SCM: Servocomando modulante serranda esterna
SCM-F: Servocomandi modulanti serrande MBF
PCOST: Portata aria costante
PVAR: Portata aria variabile
DML: Demand limit
PFS: Pressostato differenziale controllo sporcamento filtri
DEU: Deumidificazione estiva
DEUP: Deumidificazione estiva con post riscaldamento
CUR: Predisposizione controllo umidificazione (contatto digitale e uscita analogica)
BPGC: Batteria di post riscaldamento a gas caldo con alette in alluminio
BPGCPV: Batteria di post riscaldamento a gas caldo con alette in alluminio preverniciato

BW2: Batteria ad acqua di riscaldamento/integrazione con alette in alluminio
BW2PV: Batteria ad acqua di riscaldamento/integrazione con alette in alluminio preverniciato
BW3: Batteria ad acqua per recupero da banchi frigo con alette in alluminio
BW3PV: Batteria ad acqua per recupero da banchi frigo con alette in alluminio preverniciato
V2V: Valvola a 2 vie modulante + tubazioni di collegamento
V3V: Valvola a 3 vie modulante + tubazioni di collegamento
BE: Batteria di riscaldamento elettrica 2 stadi (3 step)
F7: Filtri F7 (ISO 16890 ePM1 55%)
F9: Filtri F9 (ISO 16890 ePM1 80%)
FE1: Filtri elettrostatici per configurazione MB1/MB2
FE4: Filtri elettrostatici per configurazione MB4/MBT/MBF
SCO2: Sonda CO2 a canale
SVOC: Sonda VOC a canale
SCO2+SVOC: Sonda CO2 + VOC a canale
ASCO2: Sonda CO2 in ambiente
ASVOC: Sonda VOC in ambiente
ASCO2+SAVOC: Sonda CO2 + VOC in ambiente
STR: Sonda temperatura in ripresa
STA: Sonda temperature in ambiente
STR+SUR: Sonda temperatura e umidità in ripresa
STA+SUA: Sonda temperatura e umidità in ambiente
PRT1: Pannello remoto fino a 50m
PRT2: Pannello remoto fino a 200m
AVG: Antivibranti
MIP: Protocollo di comunicazione Modbus TCP/IP (di serie)
MRTU: Modulo di comunicazione Modbus RTU
BIP: Modulo di comunicazione Bacnet IP
BMSTP: Modulo di comunicazione Bacnet MS/TP
KON: Modulo di comunicazione KONNEX
CAP: Funzione cappe
CFF: Contatto fuoco/fumo

DATI PRESTAZIONALI

Potenza assorbita unità: alla portata d'aria nominale, pressione statica utile nominale e ventilatori standard

MB1

Taglia			060	085	125
Configurazione: MB1					
Prestazioni in raffreddamento					
Potenza frigorifera	H	kW	57,70	77,70	121,30
Potenza frigorifera sensibile	H	kW	46,30	64,70	88,10
Potenza assorbita compressori	H	kW	15,80	20,70	38,00
EER compressori	H		3,65	3,75	3,19
Potenza assorbita unità	H	kW	20,1	26,9	45,5
Prestazioni in riscaldamento					
Potenza termica	H	kW	58,10	78,30	119,30
Potenza assorbita compressori	H	kW	12,80	17,30	30,00
COP compressori	H		4,53	4,53	3,98
Potenza assorbita unità	H	kW	16,5	22,0	37,4

Prestazioni in raffreddamento: Aria ambiente 27 °C b.s./19 °C b.u.; Aria esterna 35 °C/24°C b.u.
Prestazioni in riscaldamento: Aria ambiente 20 °C b.s./15 °C b.u.; Aria esterna 7 °C b.s./6 °C b.u.

MB2

Taglia			060	085	125
Configurazione: MB2					
Prestazioni in raffreddamento					
Potenza frigorifera	H	kW	60,40	81,40	127,00
Potenza frigorifera sensibile	H	kW	49,00	68,70	92,10
Potenza assorbita compressori	H	kW	15,90	20,80	38,40
EER compressori	H		3,79	3,91	3,30
Potenza assorbita unità	H	kW	20,2	27,0	46,0
Prestazioni in riscaldamento					
Potenza termica	H	kW	58,50	78,80	119,70
Potenza assorbita compressori	H	kW	11,70	15,90	27,60
COP compressori	H		5,02	4,96	4,33
Potenza assorbita unità	H	kW	15,3	20,6	35,1

Prestazioni in raffreddamento: Aria ambiente 27 °C b.s./19 °C b.u.; Aria esterna 35 °C/24°C b.u.; Funzionamento con 30% aria di esterna.
Prestazioni in riscaldamento: Aria ambiente 20 °C b.s./15 °C b.u.; Aria esterna 7 °C b.s./6 °C b.u.; Funzionamento con 30% aria di esterna.

MB4

Taglia			060	085	125
Configurazione: MB4					
Prestazioni in raffreddamento					
Potenza frigorifera	H	kW	60,90	81,90	128,10
Potenza frigorifera sensibile	H	kW	49,10	68,80	92,40
Potenza assorbita compressori	H	kW	15,50	20,40	37,40
EER compressori	H		3,92	4,02	3,42
Potenza assorbita unità	H	kW	20,5	27,6	46,5
Prestazioni in riscaldamento					
Potenza termica	H	kW	61,20	82,10	124,60
Potenza assorbita compressori	H	kW	12,00	16,00	28,00
COP compressori	H		5,12	5,12	4,45
Potenza assorbita unità	H	kW	16,4	21,8	37,2

Prestazioni in raffreddamento: Aria ambiente 27 °C b.s./19 °C b.u.; Aria esterna 35 °C/24°C b.u.; Funzionamento con 30% aria di esterna ed espulsa.
Prestazioni in riscaldamento: Aria ambiente 20 °C b.s./15 °C b.u.; Aria esterna 7 °C b.s./6 °C b.u.; Funzionamento con 30% aria di esterna ed espulsa.

MBF

Taglia			060	085	125
Configurazione: MBF					
Prestazioni in raffreddamento					
Potenza frigorifera	H	kW	60,40	81,40	127,00
Potenza frigorifera sensibile	H	kW	49,00	68,70	92,10
Potenza assorbita compressori	H	kW	15,90	20,80	38,40
EER compressori	H		3,79	3,91	3,30
Potenza assorbita unità	H	kW	20,2	27,0	46,0
Prestazioni in riscaldamento					
Potenza termica	H	kW	58,50	78,80	119,70
Potenza assorbita compressori	H	kW	11,70	15,90	27,60
COP compressori	H		5,02	4,96	4,33
Potenza assorbita unità	H	kW	15,3	20,6	35,1

Prestazioni in raffreddamento: Aria ambiente 27 °C b.s./19 °C b.u.; Aria esterna 35 °C/24°C b.u.; Funzionamento con 30% aria di esterna.
Prestazioni in riscaldamento: Aria ambiente 20 °C b.s./15 °C b.u.; Aria esterna 7 °C b.s./6 °C b.u.; Funzionamento con 30% aria di esterna.

MBT

Taglia			060	085	125
Configurazione: MBT					
Prestazioni in raffreddamento					
Potenza frigorifera	H	kW	66,00	88,80	139,10
Potenza frigorifera sensibile	H	kW	51,50	72,20	97,00
Potenza assorbita compressori	H	kW	15,50	20,50	37,50
EER compressori	H		4,25	4,34	3,71
Potenza assorbita unità	H	kW	20,5	27,7	46,6
Prestazioni in riscaldamento					
Potenza termica	H	kW	65,90	88,50	134,40
Potenza assorbita compressori	H	kW	12,50	16,60	29,10
COP compressori	H		5,29	5,32	4,62
Potenza assorbita unità	H	kW	16,9	22,4	38,3

Prestazioni in raffreddamento: Aria ambiente 27 °C b.s./19 °C b.u.; Aria esterna 35 °C/24°C b.u.; Funzionamento con 30% aria di esterna ed espulsa.
Prestazioni in riscaldamento: Aria ambiente 20 °C b.s./15 °C b.u.; Aria esterna 7 °C b.s./6 °C b.u.; Funzionamento con 30% aria di esterna ed espulsa.

INDICI ENERGETICI

Taglia			060	085	125
Indici energetici					
SEER	H	W/W	5,94	6,41	5,81
ηsc	H	%	234,60	253,50	229,20
SCOP	H	W/W	3,74	3,83	3,59
ηsh	H	%	146,70	150,30	140,70

In configurazione MB1 secondo EN 14825:2022

INDICI PER ACCESSO A INCENTIVI

Taglia			060	085	125
Configurazione: MB1					
Indici per accesso a incentivi					
Potenza frigorifera	H	kW	58,60	79,00	-
EER	H	W/W	3,10	3,14	-
Potenza termica	H	kW	56,90	76,70	-
COP	H	W/W	3,71	3,73	-

In configurazione MB1 secondo EN 14511-3:2022

DATI TECNICI GENERALI

Taglia			060	085	125
Alimentazione					
Alimentazione	H		400V~3 50Hz	400V~3 50Hz	400V~3 50Hz
Compressore					
Tipo	H	tipo	Scroll	Scroll	Scroll
Numero	H	n°	2	2	2
Circuiti	H	n°	2	2	2
Refrigerante	H	tipo	R32	R32	R32
Regolazione compressore	H	Tipo	Inverter	Inverter	Inverter
Dati sonori					
Livello di potenza sonora	H	dB(A)	84,0	85,0	89,0

Potenza sonora in configurazione MB1 alle condizionali nominali di funzionamento calcolata sulla base di misure effettuate in accordo con la normativa UNI EN ISO 9614-1/2

VENTILATORI

Ventilatori esterni

Taglia			060	085	125
Configurazione: MB1, MB2, MB4, MBF, MBT					
Ventilatori esterni					
Tipo	H	tipo	Assiali EC	Assiali EC	Assiali EC
Numero	H	n°	2	2	2

Ventilatori interni di mandata

Taglia			060	085	125
Configurazione: MB1, MB2, MB4, MBF, MBT					
Di mandata					
Tipo	H	tipo		Plug fan EC	
Numero	H	n°	1	2	2
Portata aria nominale	H	m^3/h	12700	17500	23000
Portata aria minima	H	m^3/h	9500	13000	17000
Portata aria massima	H	m^3/h	14000	20500	25500
Pressione statica utile nominale (EN14511)	H	Pa	200	200	250

Ventilatore di espulsione MB4

Taglia			060	085	125
Configurazione: MB4					
Di espulsione					
Tipo	H	tipo		Plug fan EC	
Numero	H	n°	1	2	3
Pressione statica utile nominale	H	Pa	100	100	125

Ventilatore di espulsione MBT

Taglia			060	085	125
Configurazione: MBT					
Di espulsione					
Tipo	H	tipo		Plug fan EC	
Numero	H	n°	1	2	3
Pressione statica utile nominale	H	Pa	100	100	125

DIMENSIONI

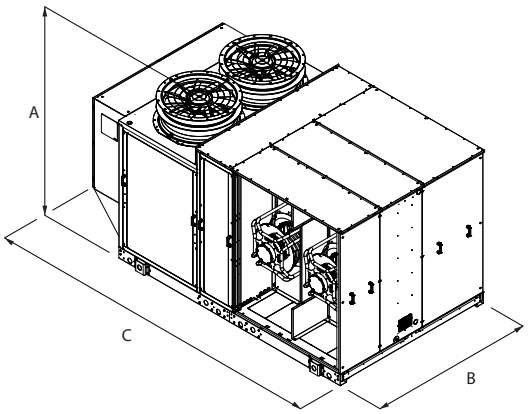

Taglia			060	085	125
Dimensioni e pesi					
A	H	mm	1570	1900	2165
B	H	mm	2200	2200	2200
C	H	mm	3305	3905	3905
Peso a vuoto	H	kg	1193	1518	1597

■ *Peso a vuoto: nella configurazione MB1 senza accessori*

Aermec si riserva la facoltà di apportare in qualsiasi momento tutte le modifiche ritenute necessarie per il miglioramento del prodotto con eventuale modifica dei relativi dati tecnici.

Aermec S.p.A.
Via Roma, 996 - 37040 Bevilacqua (VR) - Italia
Tel. 0442633111 - Telefax 044293577
www.aermec.com

Numero Verde
800-843085

RTX-N1-N8

Unità Roof-Top per applicazioni a medio affollamento

Potenza frigorifera 12,70 ÷ 49,95 kW
Potenza termica 13,50 ÷ 50,79 kW

- **Per applicazioni a medio affollamento**
- **Recupero di calore termodinamico potenziato**
- **Sezione di trattamento con ventilatori plug fan accoppiati a motori BRUSHLESS EC**
- **Opzione free-cooling / free-cooling entalpico / sistema fotocatalitico**



DESCRIZIONE

Condizionatore autonomo condensato ad aria di tipo Roof -Top per il trattamento, la filtrazione e il rinnovo dell'aria in base alla configurazione scelta. Le unità RTX sono state progettate per applicazioni a medio affollamento, come centri commerciali, negozi, uffici, aree produttive essendo previsto il funzionamento con il 30% di aria esterna ed espulsa (versione MB4).
L'unità in base alla versione ed agli accessori scelti permette la gestione della modalità freecooling, e nelle versioni MB4 avviene il recupero termodinamico dell'energia contenuta nell'aria di espulsione permettendo rese ed efficienze più elevate.

CONFIGURAZIONI

MB1: Singola sezione ventilante per aria di ripresa.
Configurazione per sola aria di ripresa dove non è richiesta una quantità d'aria di rinnovo.
La prevalenza utile di mandata e ripresa è fornita dalla sezione ventilante di mandata.

MB2: Singola sezione ventilante per aria di ripresa ed aria esterna.
Configurazione per aria di ripresa ed aria esterna. La prevalenza utile di mandata e ripresa è fornita dalla sezione ventilante di mandata.
La presenza della serranda di ricircolo (opzionale) permette di eseguire il free-cooling totale (100% aria esterna).
Se non sono presenti altri sistemi di estrazione il locale risulterà in sovrappressione.

MB4: doppia sezione ventilante (mandata ed espulsione) per aria di ripresa, aria esterna ed aria di espulsione, recupero termodinamico.
Configurazione per aria di ripresa, aria esterna ed aria di espulsione. La sezione ventilante di mandata fornisce la prevalenza utile in mandata e ripresa. La sezione ventilante di espulsione controlla esclusivamente la portata d'aria da espellere con conseguente riduzione della potenza installata di ventilazione.
La doppia sezione ventilante di mandata ed espulsione permette di eseguire il free-cooling parziale e presenta la funzione di recupero termodinamico.
Vantaggi del recupero termodinamico (MB4):
— Recupero dell'energia dal flusso d'aria di espulsione che altrimenti andrebbe persa
— Non vengono introdotti ulteriori componenti e quindi non sono presenti perdite di carico aggiuntive
— Funzionamento del circuito frigorifero con sorgenti termiche a temperature più vantaggiose
— Riduzione dei cicli di sbrinamento
— Aumento della resa termica e frigorifera
— Aumento dell'efficienza (EER/COP)

CARATTERISTICHE

— 2 circuiti frigoriferi con valvola termostatica elettronica;
— Compressori scroll ad elevata resa e basso assorbimento elettrico;
— Scambiatori interni ed esterni ad espansione diretta a pacco alettato;
— Ventilatori di mandata ed espulsione (se presenti), di tipo plug fan (EC). Le giranti sono orientate in modo da garantire che il flusso d'aria attraversi tutti i componenti interni, con la minima rumorosità;
— Gruppo di ventilatori assiali per un funzionamento estremamente silenzioso posti sulla sezione condensante.
— Filtro con efficienza COARSE 55% (secondo EN ISO 16890) sul flusso d'aria di rinnovo; Disponibili anche: filtro compatto con efficienza ePM1 50% (secondo EN ISO 16890). Posizionamento a monte dei componenti da proteggere, in modo da garantire basse perdite di carico, disponendo di elevata superficie. Sono disponibili inoltre sistemi di controllo della qualità dell'aria (sonda VOC e CO_2);
— La struttura è costituita da basamento in lamiera zincata, telaio in profili sagomati in lamiera zincata verniciata a polveri in RAL9003 (struttura autoportante),pannelli in lamiera pre-verniciata (esterno) coibentati con isolante adesivo densità 28kg/mc e tipo sandwich coibentati con poliuretano 45kg/mc spessore 25 mm. eco-compatibile "GWP 0" (Global Warming Potential);
— L'involucro, progettato per garantire l'accesso alla componentistica interna per la manutenzione ordinaria e straordinaria.

CONTROLLO

Controllo a microprocessore in grado di gestire le diverse modalità di funzionamento, garantendo il massimo risparmio energetico in qualsiasi condizioni di utilizzo. Interfacce per collegamento a sistemi di supervisione e controllo a distanza disponibili come optional.

FUNZIONALITÀ E PLUS TECNOLOGICI

Le unità RTX sono state progettate con l'obiettivo di ridurre i consumi energetici che hanno dettato di conseguenza le scelte tecnologiche presenti nell'unità che brevemente presentiamo.

Altissima efficienza di ventilazione

Poichè la ventilazione rappresenta uno dei maggiori fattori di consumo di energia, particolare attenzione è stata data allo studio e alla realizzazione del sistema di ventilazione.
Sono stati adottati sia in mandata che in ripresa (se presente), ventilatori di tipo plug fan di ultima generazione con motori brushless EC che consentono elevate rese, e ridotti consumi, inoltre rispetto ai tradizionali ventilatori centrifughi non hanno cinghie o pulegge con conseguente facilità di regolazione della portata, compattezza, versatilità e facilità di manutenzione.
Una particolare logica adattativa consente di adeguare la portata d'aria all'effettiva richiesta dell'impianto con ulteriori conseguenti vantaggi in termini di riduzione dei consumi.

Ventilatori Assiali per la sezione esterna della macchina sono del tipo elicoidale, è disponibile come accessorio il controllo elettronico di condensazione che regola la velocità dei ventilatori in base al carico richiesto permettendo una riduzione del rumore. Come opzione, i motori possono essere con controllo elettronico (EC) per la riduzione dei consumi anche della parte condensante.

Qualità dall'aria in ambiente

Particolare attenzione è stata posta alla qualità dell'aria in ambiente, affidata a filtri con efficienza COARSE 55% di serie. Sono disponibili come (optional), anche filtri F7.

Recupero termodinamico attivo

Nella configurazione MB4 l'unità con la funzione di recupero termodinamico, sfrutta anche l'energia contenuta nell'aria di espulsione, che altrimenti andrebbe persa, permettendo così rese ed efficienze più elevate.
Tutti questi plus tecnologici sono controllati da una termoregolazione, in grado di gestire le diverse modalità di funzionamento; garantendo il massimo risparmio energetico in ogni condizione di utilizzo mediante software apposito.

CONFIGURAZIONE MB4 CON DOPPIA SEZIONE VENTILANTE PER ARIA DI RICIRCOLO, ARIA ESTERNA ED ARIA DI ESPULSIONE. FUNZIONE DI FREE-COOLING E DI RECUPERO TERMODINAMICO DI SERIE

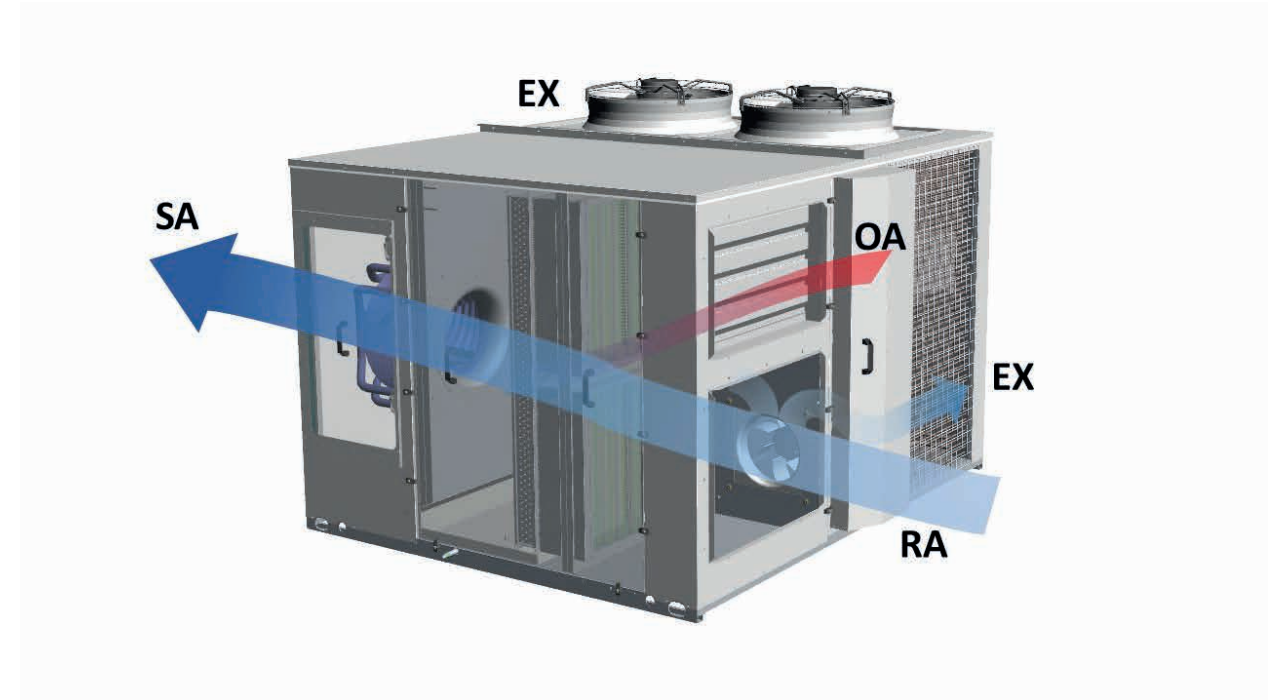

SA Aria di mandata
EX Aria di espulsione
OA Aria esterna
RA Aria di ripresa

ACCESSORI

AXEC: Ventilatori assiali dotati di motori EC con funzione di regolazione dei giri in funzione della pressione di condensazione ed evaporazione.
AXECP: Ventilatori assiali EC con prevalenza utile disponibile.
BAC: Scheda di interfaccia BACnet MS/TP pCOnet.
BE: Batteria di riscaldamento elettrica 2 stadi.
BIP: Scheda di interfaccia Ethernet-pCOweb (BACNET IP).
BPGC: Batteria di post- riscaldamento a gas caldo.
BW: Batteria di riscaldamento ad acqua calda 2 ranghi.
BWV2V: Batteria di riscaldamento ad acqua calda 2 ranghi, con valvola 2 vie modulante.
BWV3V: Batteria di riscaldamento ad acqua calda 2 ranghi, con valvola 3 vie modulante.
CA: Cuffie antipioggia su presa aria esterna.
DP: Controllo della deumidificazione (sonda umidità in ripresa) e del post-riscaldamento (se presente).
FCT: Free-Cooling Termico parziale per versione MB2, MB4.
FT7: Filtri a tasche efficienza F7 posti sul flusso d'aria di mandata.
GP: Griglia di protezione batterie esterne.
LW: Scheda di interfaccia LonWorks.
PRT1: Pannello di controllo remoto da parete/incasso (fino a 50 m).
PRT2: Pannello di controllo remoto da parete/incasso (fino a 200 m).
PSF4: Pressostato differenziale segnalazione sporcamento filtri ripresa e rinnovo (se presenti).
PSTEP: Regolazione a portata costante, step di portate in funzione della modulazione del circuito frigorifero.
RFC: Rilevatore di fumo e gestione serrande.
RS: Scheda seriale BMS RS485.
SCM: Servocomandi modulanti (di serie su allestimento MB3 o se presente free-cooling termico o entalpico).
SCMRM: Servocomandi modulanti con ritorno a molla.
SCO2: Sonda CO2 (non disponibile su allestimento MB1).
STA: Sonda temperatura in ambiente

SUA: Sonda umidità in ambiente.
SVOC: Sonda VOC (non disponibile su allestimento MB1).

VT: Supporto antivibranti.

DATI PRESTAZIONALI

Taglia		N1	N2	N3	N4	N5	N6	N7	N8
Configurazione: MB1									
Prestazioni in raffreddamento (1)									
Potenza frigorifera	kW	12,70	15,50	19,10	22,20	28,60	33,00	43,00	47,00
Potenza frigorifera sensibile	kW	8,60	10,40	12,80	14,80	19,00	22,40	28,80	32,10
Potenza assorbita compressori	kW	3,30	4,20	5,00	6,00	7,20	8,70	11,40	12,50
EER compressori		3,87	3,71	3,82	3,69	3,98	3,79	3,75	3,75
Prestazioni in riscaldamento (2)									
Potenza termica	kW	13,50	16,10	19,90	23,00	29,60	34,00	44,70	48,50
Potenza assorbita compressori	kW	3,07	3,65	4,28	5,15	6,23	6,86	9,43	10,02
COP compressori		4,40	4,41	4,64	4,47	4,75	4,96	4,74	4,84

(1) Aria ambiente 27 °C b.s./19 °C b.u.; Aria esterna 35 °C/24°C b.u.; Funzionamento con 30% aria di esterna ed espulsa.
(2) Aria ambiente 20 °C b.s./15 °C b.u.; Aria esterna 7 °C b.s./6 °C b.u. (EN14511); Funzionamento con 30% aria di esterna ed espulsa.

Taglia		N1	N2	N3	N4	N5	N6	N7	N8
Configurazione: MB2									
Prestazioni in raffreddamento (1)									
Potenza frigorifera	kW	13,42	16,34	20,16	23,35	30,21	34,79	45,26	49,44
Potenza frigorifera sensibile	kW	8,92	10,86	13,40	15,40	19,70	23,40	30,00	33,50
Potenza assorbita compressori	kW	3,33	4,22	5,04	6,07	7,29	8,85	11,65	12,74
EER compressori		4,03	3,87	4,00	3,85	4,14	3,93	3,88	3,88
Prestazioni in riscaldamento (2)									
Potenza termica	kW	13,65	16,24	20,02	23,18	29,87	34,22	45,17	48,94
Potenza assorbita compressori	kW	2,77	3,31	3,86	4,65	5,62	6,15	8,58	9,22
COP compressori		4,92	4,91	5,18	4,99	5,32	5,57	5,26	5,31

(1) Aria ambiente 27 °C b.s./19 °C b.u.; Aria esterna 35 °C/24°C b.u.; Funzionamento con 30% aria di esterna ed espulsa.
(2) Aria ambiente 20 °C b.s./15 °C b.u.; Aria esterna 7 °C b.s./6 °C b.u. (EN14511); Funzionamento con 30% aria di esterna ed espulsa.

Taglia		N1	N2	N3	N4	N5	N6	N7	N8
Configurazione: MB4									
Prestazioni in raffreddamento (1)									
Potenza frigorifera	kW	13,49	16,49	20,33	23,58	30,45	35,16	45,65	49,95
Potenza frigorifera sensibile	kW	8,93	10,91	13,40	15,50	19,80	23,50	30,20	33,60
Potenza assorbita compressori	kW	3,27	4,12	4,92	5,90	7,13	8,59	11,39	12,43
EER compressori		4,13	4,00	4,13	4,00	4,27	4,10	4,01	4,02
Prestazioni in riscaldamento (2)									
Potenza termica	kW	14,00	16,81	20,69	24,05	30,77	35,50	46,63	50,79
Potenza assorbita compressori	kW	2,81	3,36	3,92	4,73	5,71	6,27	8,74	9,38
COP compressori		4,98	5,00	5,28	5,08	5,39	5,67	5,33	5,41

(1) Aria ambiente 27 °C b.s./19 °C b.u.; Aria esterna 35 °C/24°C b.u.; Funzionamento con 30% aria di esterna ed espulsa.
(2) Aria ambiente 20 °C b.s./15 °C b.u.; Aria esterna 7 °C b.s./6 °C b.u. (EN14511); Funzionamento con 30% aria di esterna ed espulsa.

INDICI ENERGETICI

Taglia			N1	N2	N3	N4	N5	N6	N7	N8
Indici energetici										
SEER	H	W/W	3,73	3,60	3,76	3,70	3,86	3,86	3,80	3,77
ηsc	H	%	146.1%	141.2%	147.5%	144.8%	151.5%	151.5%	148.8%	147.8%
Pdesignh	H	kW	7	9	11	13	16	19	25	26
SCOP	H	W/W	3,47	3,34	3,46	3,36	3,29	3,50	3,47	3,44
ηsh	H	%	135.6%	130.5%	135.4%	131.2%	128.7%	137.1%	135.7%	134.4%

DATI TECNICI GENERALI

Taglia		N1	N2	N3	N4	N5	N6	N7	N8
Alimentazione									
Alimentazione		400V~3N 50Hz	400V~3N 50Hz	400V~3N 50Hz	400V~3N 50Hz	400V~3 50Hz	400V~3 50Hz	400V~3 50Hz	400V~3 50Hz
Compressore									
Tipo	tipo	Scroll							
Numero	n°	2	2	2	2	2	2	2	2
Circuiti	n°	2	2	2	2	2	2	2	2
Refrigerante	tipo	R410A							
Dati sonori									
Livello di potenza sonora	dB(A)	73,3	73,7	76,4	76,3	81,2	79,7	82,8	82,9
Livello di pressione sonora (1)	dB(A)	65,3	65,8	68,5	68,3	73,2	71,7	74,8	74,9

(1) Pressione sonora configurazione MB1, calcolata in campo libero (Q=2), 1m di distanza dalla superficie esterna dell'unità canalizzata, pressione statica utile 50 Pa (EN ISO 9614-2). Tolleranza 3 dB(A) sul livello di potenza sonora (Eurovent 8/1).

VENTILATORI

Taglia			N1	N2	N3	N4	N5	N6	N7	N8
Configurazione: MB1, MB2, MB4										
Ventilatori esterni										
Tipo	H	tipo	Assiali	Assiali	Assiali	Assiali	Assiali	Assiali	Assiali	Assiali
Numero	H	n°	2	2	2	2	2	2	2	2

Taglia			N1	N2	N3	N4	N5	N6	N7	N8
Configurazione: MB1, MB2, MB4										
Ventilatori interni										
Portata aria nominale	H	m^3/h	2000	2800	3500	4000	5000	6500	8000	9500
Portata aria minima	H	m^3/h	1800	1800	2700	2700	4000	4000	6500	6500
Portata aria massima	H	m^3/h	2900	2900	4100	4100	6900	6900	10100	10100

Taglia			09	10	11	12	13	14	15	16
Configurazione: MBT										
Di espulsione										
Tipo	H	tipo	RAD EC	RAD EC	RAD EC	RAD EC	RAD EC	RAD EC	RAD EC	RAD EC
Numero	H	n°	1	1	1	2	2	2	2	2

Taglia			N1	N2	N3	N4	N5	N6	N7	N8
Configurazione: MB1, MB2										
Di mandata										
Tipo	H	tipo	Brushless EC	Brushless EC	Brushless EC	Brushless EC	Brushless EC	Brushless EC	Brushless EC	Brushless EC
Numero	H	n°	1	1	1	1	1	1	1	1
Pressione statica utile massima (1)	H	Pa	755	575	460	555	435	460	575	765
Pressione statica utile (EN14511) (1)	H	Pa	100	100	124	124	124	150	150	200

(1) Alla portata nominale/massima con filtro dell'aria nuovo e pulito.

Taglia			N1	N2	N3	N4	N5	N6	N7	N8
Configurazione: MB4										
Di mandata										
Tipo	H	tipo	RAD EC	RAD EC	RAD EC	RAD EC	RAD EC	RAD EC	RAD EC	RAD EC
Numero	H	n°	1	1	1	1	1	1	1	1
Pressione statica utile massima (1)	H	Pa	755	575	460	555	435	460	575	765
Pressione statica utile (EN14511) (1)	H	Pa	100	100	124	124	124	150	150	200

(1) Alla portata nominale/massima con filtro dell'aria nuovo e pulito.

DIMENSIONI

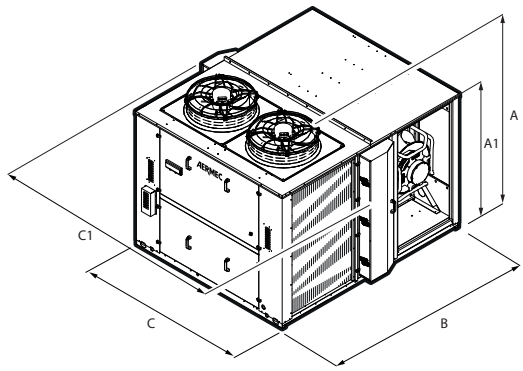

Taglia			N1	N2	N3	N4	N5	N6	N7	N8
Configurazione: MB1										
Dimensioni e pesi										
A	H	mm	1170	1170	1470	1470	1610	1610	1710	1710
A1	H	mm	910	910	1210	1210	1410	1410	1510	1510
B	H	mm	1460	1460	1460	1460	1860	1860	2310	2310
C	H	mm	1560	1560	1560	1560	1910	1910	1910	1910
C1	H	mm	-	-	-	-	-	-	-	-
Peso a vuoto	H	kg	335	335	405	405	594	594	745	745

Taglia			N1	N2	N3	N4	N5	N6	N7	N8
Configurazione: MB2										
Dimensioni e pesi										
A	H	mm	1170	1170	1470	1470	1610	1610	1710	1710
A1	H	mm	910	910	1210	1210	1410	1410	1510	1510
B	H	mm	1460	1460	1460	1460	1860	1860	2310	2310
C	H	mm	1560	1560	1560	1560	1910	1910	1910	1910
C1	H	mm	-	-	-	-	-	-	-	-
Peso a vuoto	H	kg	335	335	405	405	594	594	745	745

Taglia			N1	N2	N3	N4	N5	N6	N7	N8
Configurazione: MB4										
Dimensioni e pesi										
A	H	mm	1170	1170	1470	1470	1610	1610	1710	1710
A1	H	mm	910	910	1210	1210	1410	1410	1510	1510
B	H	mm	1460	1460	1460	1460	1860	1860	2310	2310
C	H	mm	-	-	-	-	-	-	-	-
C1	H	mm	1850	1850	1850	1850	2200	2200	2200	2200
Peso a vuoto	H	kg	345	345	429	429	619	619	775	775

Aermec si riserva la facoltà di apportare in qualsiasi momento tutte le modifiche ritenute necessarie per il miglioramento del prodotto con eventuale modifica dei relativi dati tecnici.

Aermec S.p.A.
Via Roma, 996 - 37040 Bevilacqua (VR) - Italia
Tel. 0442633111 - Telefax 044293577
www.aermec.com

Numero Verde
800-843085

RTX 09-16

Unità Roof-Top per applicazioni a medio affollamento

Potenza frigorifera 50 ÷ 135 kW
Potenza termica 49 ÷ 141 kW

- Per applicazioni a medio affollamento
- Recupero di calore termodinamico potenziato
- Sezione di trattamento con ventilatori plug fan accoppiati a motori BRUSHLESS EC
- Opzione free-cooling / free-cooling entalpico / sistema fotocatalitico



DESCRIZIONE

Condizionatore autonomo condensato ad aria di tipo Roof-Top per il trattamento, la filtrazione e il rinnovo dell'aria in base alla configurazione scelta.
Le unità RTX 09-16 sono state progettate per applicazioni a medio affollamento, come centri commerciali, negozi, uffici, aree produttive essendo previsto il funzionamento con il 30% di aria esterna ed espulsa (versione MB3). L'unità in base alla versione ed agli accessori scelti permette la gestione della modalità freecooling, e nelle versioni MB3, MB4 e MBT avviene il recupero termodinamico (potenziato nella configurazione MBT) dell'energia contenuta nell'aria di espulsione, permettendo rese ed efficienze più elevate.

VERSIONI

F Solo freddo.
H Pompa fdi calore.

CARATTERISTICHE

Circuito frigorifero

funzionante con refrigerante R410A, composto da compressori scroll in configurazione tandem "uneven" (tranne taglia 09, 10 e 14) per garantire massimo risparmio energetico ai carichi parziali e una migliore adattabilità alle richieste dell'impianto, fornendo solo l'energia effettivamente necessaria. I compressori sono dotati di resistenze elettriche sui carter e protezione termica sullo scarico. Il vano compressori è isolato dal flusso d'aria.

Ventilazione

La ventilazione della sezione di trattamento dell'aria, che rappresenta la maggiore spesa in termini di costi di esercizio della macchina, è affidata a ventilatori di tipo plug fan con motori brushless EC che consentono elevati rendimenti, facilità di regolazione della portata, compattezza, bassa rumorosità, versatilità e facilità di manutenzione. Inoltre una particolare logica adattativa consente di adeguare la portata d'aria all'effettiva richiesta dell'impianto con ulteriori vantaggi in termini di riduzione dei consumi.

Ventilatori assiali

I ventilatori assiali, posizionati nella sezione condensante della macchina, sono di tipo elicoidali, bilanciati staticamente e dinamicamente e protetti elettricamente e meccanicamente da griglie. È optional il controllo elettronico di condensazione nelle versioni F e di condensazione ed evaporazione durante il funzionamento invernale, nelle versioni H. I ventilatori sono disponibili anche con motore sincrono a magneti permanenti a controllo elettronico (EC).

Scambiatori

Gli scambiatori interni ed esterni sono ad espansione diretta a pacco alettato, realizzati con tubi di rame disposti su file sfalsate ed espansi meccanicamente per meglio aderire al collare delle alette. Le alette sono realizzate in alluminio con una particolare superficie corrugata adeguatamente spaziate per garantire il massimo rendimento di scambio termico.

Filtrazione dell'aria

ffidata a filtro con efficienza Coarse 55% (secondo EN ISO 16890) sul flusso d'aria di rinnovo.
Disponibili anche: filtro compatto con efficienza ePM1 50% o ePM180% (secondo EN ISO 16890) ed elettronico sul flusso d'aria di rinnovo. Posizionamento a monte dei componenti da proteggere, in modo da garantire basse perdite di carico, disponendo di elevata superficie. Sono disponibili inoltre sistemi di controllo della qualità dell'aria (sonda VOC e CO2).

Sistema di sanificazione con lampada fotocatalitica

La tecnologia Photocatalytic Oxidation genera ioni ossidanti naturali in grado di attrarre e distruggere gli agenti inquinanti presenti nell'aria e sulle superfici, sfruttando l'azione combinata dei raggi UV con una struttura catalizzatrice composta da una lega quadrimetallica, composta principalmente da TiO_2 (diossido di titanio).

Termoregolazione

Controllore elettronico, in grado di gestire le diverse modalità di funzionamento, garantendo il massimo risparmio energetico in ogni condizione di utilizzo mediante software apposito. Interfacce per collegamento a sistemi di supervisione e controllo a distanza disponibili come optional. Il quadro elettrico completo di tutti i dispositivi è facilmente accessibile.
Particolarmente sofisticate sono le logiche di free-cooling/heating e di sbrinamento. Non appena le condizioni esterne lo consentono, l'unità è in grado di attivare automaticamente la modalità free-cooling o free-heating, che raffredda o riscalda l'ambiente servito mantenendo i compressori spenti ed immettendo aria esterna opportunamente trattata. Questa modalità consente di ridurre sensibilmente sia i consumi energetici, sia l'usura dei compressori. Tali funzioni sono utilizzate anche quando il contenuto energetico dell'aria esterna non è sufficiente per raffreddare o riscaldare l'ambiente. In tal caso la capacità frigorifera termica viene integrata dai compressori.

CONFIGURAZIONI

MB1: Singola sezione ventilante per aria di ripresa.
Configurazione per sola aria di ripresa dove non è richiesta una quantità d'aria di rinnovo.
La prevalenza utile di mandata e ripresa è fornita dalla sezione ventilante di mandata.

MB2: Singola sezione ventilante per aria di ripresa ed aria esterna.
Configurazione per aria di ripresa ed aria esterna. La prevalenza utile di mandata e ripresa è fornita dalla sezione ventilante di mandata.
La presenza della serranda di ricircolo (opzionale) permette di eseguire il free-cooling totale (100% aria esterna).
Se non sono presenti altri sistemi di estrazione il locale risulterà in sovrappressione.

MB3: doppia sezione ventilante (mandata e ripresa) per aria di ripresa, aria esterna ed aria di espulsione, recupero termodinamico.
Configurazione per aria di ripresa, aria esterna ed aria di espulsione. La sezione ventilante di mandata fornisce la prevalenza utile in mandata mentre la sezione ventilante di ripresa fornisce la prevalenza utile in ripresa.
La doppia sezione ventilante di mandata e ripresa permette di eseguire il freecooling totale (100% aria esterna) senza aver bisogno di un sistema di estrazione dedicato. La sovrappressione o depressione del locale può essere ottenuta sbilanciando le portate.
Il recupero termodinamico è eseguito mediante il convogliamento dell'aria espulsa sullo scambiatore esterno.

MB4: doppia sezione ventilante (mandata ed espulsione) per aria di ripresa, aria esterna ed aria di espulsione, recupero termodinamico.
Configurazione per aria di ripresa, aria esterna ed aria di espulsione. La sezione ventilante di mandata fornisce la prevalenza utile in mandata e ripresa. La sezione ventilante di espulsione controlla esclusivamente la portata d'aria da espellere con conseguente riduzione della potenza installata di ventilazione.
La doppia sezione ventilante di mandata ed espulsione permette di eseguire il free-cooling parziale.
Come la versione MB3 presenta la funzione di recupero termodinamico.
Vantaggi del recupero termodinamico (versione MB3 - MB4):
- Recupero dell'energia dal flusso d'aria di espulsione che altrimenti andrebbe persa
- Non vengono introdotti ulteriori componenti e quindi non sono presenti perdite di carico aggiuntive
- Funzionamento del circuito frigorifero con sorgenti termiche a temperature più vantaggiose
- Riduzione dei cicli di sbrinamento
- Aumento della resa termica e frigorifera
- Aumento dell'efficienza (EER/COP)

MB1

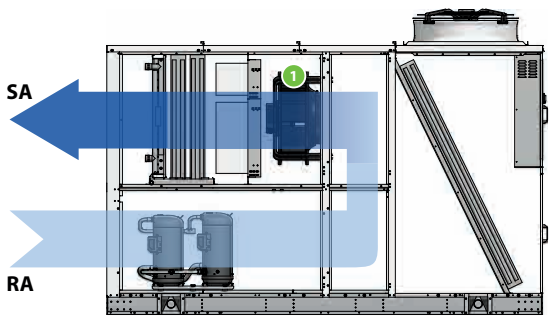

MB2

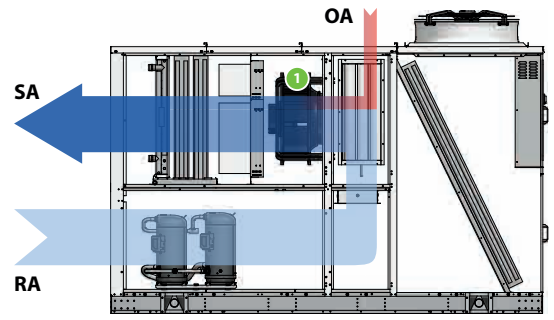

MB3

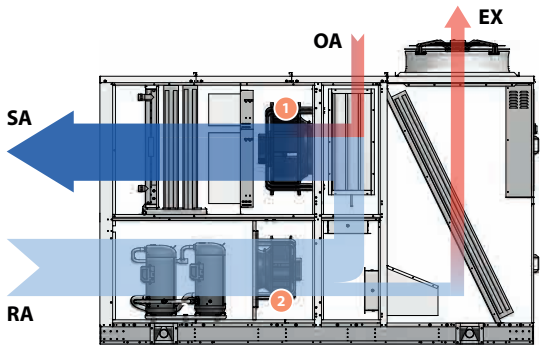

MB4

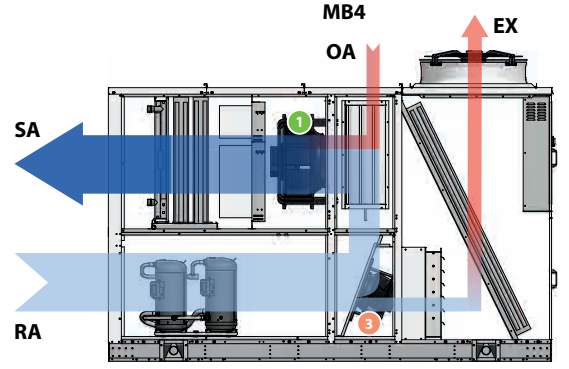

SA aria mandata
RA aria esterna
OA aria esterna
EX aria espulsa

1 Ventilatore di mandata
2 Ventilatore di ripresa
3 Ventilatore di espulsione

MBT: DOPPIA SEZIONE VENTILANTE (MANDATA ED ESPULSIONE) PER ARIA DI RIPRESA, ARIA ESTERNA ED ARIA DI ESPULSIONE, RECUPERO TERMODINAMICO POTENZIATO.

Configurazione per aria di ripresa, aria esterna ed aria di espulsione. La sezione ventilante di mandata fornisce la prevalenza utile in mandata e ripresa.
La sezione ventilante di espulsione controlla esclusivamente la portata d'aria da espellere con conseguente riduzione della potenza installata di ventilazione.
La doppia sezione ventilante di mandata ed espulsione permette di eseguire il free-cooling parziale.
La configurazione MBT permette di eseguire un recupero termodinamico potenziato sull'aria di espulsione sfruttandone a pieno il contenuto energetico ancora presente in essa. La portata di espulsione, controllata dal dedicato ventilatore di espulsione, è convogliata nell'innovativa batteria di recupero a pacco alettato, integrata nel circuito frigorifero dell'unità.
La batteria, perfettamente investita dal flusso d'aria, recupera l'energia ancora presente nel flusso di espulsione e la trasferisce al circuito frigorifero incrementando la resa della batteria di trattamento senza aumentare la potenza assorbita dai compressori.
Nel funzionamento estivo la batteria permette di aumentare il sottoraffreddamento del liquido, mentre, nel funzionamento invernale, la batteria si prende

carico di parte dell'evaporazione facendo lavorare il circuito frigorifero con temperature più vantaggiose.

Vantaggi del recupero termodinamico potenziato (versione MBT):

— Elevata efficienza di scambio termico grazie alla batteria di recupero dedicata
— Ulteriore aumento della potenza termica e frigorifera dell'unità
— Ulteriore aumento dell'efficienza dell'unità (EER/COP)
— Ridotte perdite di carico aggiuntive lato aria (solo lato aria espulsa)
— L'unità rimane compatta
— Nel funzionamento in riscaldamento si riducono ulteriormente i cicli di sbrinamento a causa dell'aumento della temperatura di evaporazione. Ne deriva un aumento dell'efficienza e un maggior comfort in ambiente.
— Nel funzionamento in riscaldamento, rispetto ai tradizionali recuperatori passivi, permette il recupero dell'aria esplusa anche con bassa differenza di temperatura tra aria esterna ed interna (inverni miti)
— Nel funzionamento in raffreddamento, rispetto ai tradizionali recuperatori passivi, permette il recupero dell'aria esplusa anche con bassa differenza di temperatura tra aria esterna ed interna (clima continentale e temperato)
— La presenza della batteria dedicata permette di determinare l'efficienza di recupero che può essere sfruttata nei calcoli per la certificazione energetica.

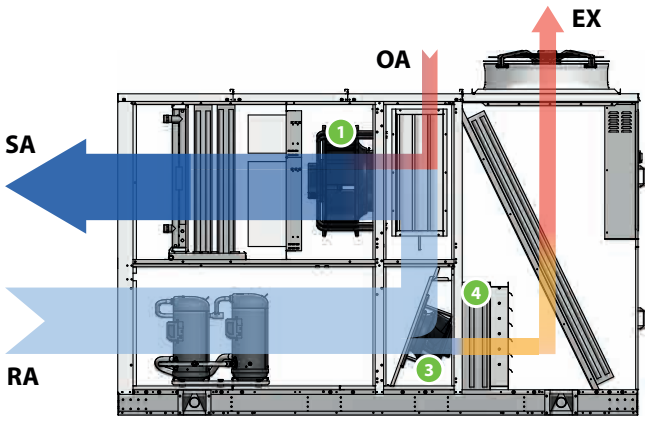

SA aria mandata
RA aria esterna
OA aria esterna
EX aria espulsa

1 Ventilatore di mandata
2 Ventilatore di ripresa
3 Ventilatore di espulsione
4 Batteria di recupero termodinamica dedicata

ACCESSORI

AXEC: Ventilatori assiali dotati di motori EC con funzione di regolazione dei giri in funzione della pressione di condensazione ed evaporazione.
AXECP: Ventilatori assiali EC con prevalenza utile disponibile.
BAC: Scheda di interfaccia BACnet MS/TP pCOnet.
BE: Batteria di riscaldamento elettrica 2 stadi.
BEM: Batteria di riscaldamento elettrica modulante.
BIP: Scheda di interfaccia Ethernet-pCOweb (BACNET IP).
BPGC: Batteria di post- riscaldamento a gas caldo.
BW: Batteria di riscaldamento ad acqua calda 2 ranghi.
BWV2V: Batteria di riscaldamento ad acqua calda 2 ranghi, con valvola 2 vie modulante.
BWV3V: Batteria di riscaldamento ad acqua calda 2 ranghi, con valvola 3 vie modulante.
CA: Cuffie antipioggia su presa aria esterna.
CF: Canna fumaria, solo su unità con il modulo bruciatore a gas.
CUR: Controllo umidificazione (sonda umidità in ripresa, sonda umidità limite in mandata, contatto ON/OFF e uscita analogica modulante).
DCPR: Ventilatori AC con dispositivo pressostatico di regolazione dei giri in funzione della pressione di condensazione ed evaporazione.
DP: Controllo della deumidificazione (sonda umidità in ripresa) e del post-riscaldamento (se presente).
FCT: Free-Cooling Termico parziale per versione MB2, MB4.
FT7: Filtri a tasche efficienza F7 posti sul flusso d'aria di mandata.
FT9: Filtri a tasche efficienza F9 posti sul flusso d'aria di mandata.
FTE: Filtri elettronici posti sul flusso d'aria di mandata.
FTH: Free-Cooling entalpico.
GP: Griglia di protezione batterie esterne.
Gx: Modulo di riscaldamento con bruciatore a gas.
LFX: Dispositivo ad effetto fotocatalitico.
LW: Scheda di interfaccia LonWorks.
MAN: Manometri di alta e bassa pressione.
MSSM: Modulo silenziatori di mandata, solo per mandata posteriore.
MSSR: Modulo silenziatori di ripresa, solo per ripresa aria posteriore.
PRT1: Pannello di controllo remoto da parete/incasso (fino a 50 m).
PRT2: Pannello di controllo remoto da parete/incasso (fino a 200 m).
PSFT: Pressostato differenziale segnalazione sporcamento filtri.
PSTEP: Regolazione a portata costante, step di portate in funzione della modulazione del circuito frigorifero.
RF: Rilevatore di fumo.
RFC: Rilevatore di fumo e gestione serrande.
RS: Scheda seriale BMS RS485.
SCM: Servocomandi modulanti (di serie su allestimento MB3 o se presente free-cooling termico o entalpico).
SCMRM: Servocomandi modulanti con ritorno a molla.
SCO2: Sonda CO2 (non disponibile su allestimento MB1).
STA: Sonda temperatura in ambiente
SUA: Sonda umidità in ambiente.
SVOC: Sonda VOC (non disponibile su allestimento MB1).
UP: Produttore di elettrodi immersi a corredo e rampa vapore installata.
VT: Supporto antivibranti.

DATI PRESTAZIONALI

MB1

Taglia		09	10	11	12	13	14	15	16
Configurazione: MB1									
Prestazioni in raffreddamento (1)									
Potenza frigorifera	kW	50,00	60,10	68,60	81,00	93,40	103,50	114,00	125,30
Potenza frigorifera sensibile	kW	40,10	46,10	52,70	63,20	70,90	81,80	89,30	97,10
Potenza assorbita compressori	kW	11,90	14,40	18,80	17,90	23,10	25,60	30,50	35,50
EER compressori		4,20	4,17	3,65	4,53	4,04	4,04	3,74	3,53
Prestazioni in riscaldamento (2)									
Potenza termica	kW	49,40	61,10	69,30	80,60	93,70	102,20	113,70	126,60
Potenza assorbita compressori	kW	9,80	12,20	15,50	15,70	20,60	21,00	24,40	28,40
COP compressori		5,04	5,01	4,47	5,13	4,55	4,87	4,66	4,46

(1) Aria ambiente 27 °C b.s./19 °C b.u.; Aria esterna 35 °C/24°C b.u.; Funzionamento con 30% aria di esterna ed espulsa.
(2) Aria ambiente 20 °C b.s./15 °C b.u.; Aria esterna 7 °C b.s./6 °C b.u. (EN14511); Funzionamento con 30% aria di esterna ed espulsa.

MB2

Taglia		09	10	11	12	13	14	15	16
Configurazione: MB2									
Prestazioni in raffreddamento (1)									
Potenza frigorifera	kW	52,90	63,30	72,30	85,30	98,40	108,80	120,10	131,60
Potenza frigorifera sensibile	kW	42,70	48,80	55,90	67,10	75,00	86,70	94,80	102,80
Potenza assorbita compressori	kW	12,10	14,60	19,00	18,10	23,30	25,90	30,90	35,90
EER compressori		4,37	4,34	3,81	4,71	4,22	4,20	3,89	3,67
Prestazioni in riscaldamento (2)									
Potenza termica	kW	50,50	61,90	70,60	82,20	94,90	103,60	115,30	128,10
Potenza assorbita compressori	kW	9,00	11,20	14,10	14,30	18,90	19,20	22,50	26,00
COP compressori		5,61	5,53	5,01	5,75	5,02	5,40	5,12	4,93

(1) Aria ambiente 27 °C b.s./19 °C b.u.; Aria esterna 35 °C/24°C b.u.; Funzionamento con 30% aria di esterna ed espulsa.
(2) Aria ambiente 20 °C b.s./15 °C b.u.; Aria esterna 7 °C b.s./6 °C b.u. (EN14511); Funzionamento con 30% aria di esterna ed espulsa.

MB3

Taglia		09	10	11	12	13	14	15	16
Configurazione: MB3									
Prestazioni in raffreddamento (1)									
Potenza frigorifera	kW	53,40	63,70	73,10	86,10	99,30	110,00	121,30	133,30
Potenza frigorifera sensibile	kW	43,00	48,90	56,20	67,40	75,30	87,00	95,10	103,20
Potenza assorbita compressori	kW	11,80	14,20	18,50	17,70	22,80	25,10	30,10	34,80
EER compressori		4,53	4,49	3,95	4,86	4,36	4,38	4,03	3,83
Prestazioni in riscaldamento (2)									
Potenza termica	kW	52,10	64,10	74,10	85,00	98,60	107,80	120,60	134,30
Potenza assorbita compressori	kW	9,20	11,40	14,40	14,60	19,10	19,40	22,90	26,70
COP compressori		5,66	5,62	5,15	5,82	5,16	5,56	5,27	5,03

(1) Aria ambiente 27 °C b.s./19 °C b.u.; Aria esterna 35 °C/24°C b.u.; Funzionamento con 30% aria di esterna ed espulsa.
(2) Aria ambiente 20 °C b.s./15 °C b.u.; Aria esterna 7 °C b.s./6 °C b.u. (EN14511); Funzionamento con 30% aria di esterna ed espulsa.

MB4

Taglia		09	10	11	12	13	14	15	16
Configurazione: MB4									
Prestazioni in raffreddamento (1)									
Potenza frigorifera	kW	53,40	63,70	73,10	86,10	99,30	110,00	121,30	133,30
Potenza frigorifera sensibile	kW	43,00	48,90	56,20	67,40	75,30	87,00	95,10	103,20
Potenza assorbita compressori	kW	11,80	14,20	18,50	17,70	22,80	25,10	30,10	34,80
EER compressori		4,53	4,49	3,95	4,86	4,36	4,38	4,03	3,83
Prestazioni in riscaldamento (2)									
Potenza termica	kW	52,10	64,10	74,10	85,00	98,60	107,80	120,60	134,30
Potenza assorbita compressori	kW	9,20	11,40	14,40	14,60	19,10	19,40	22,90	26,70
COP compressori		5,66	5,62	5,15	5,82	5,16	5,56	5,27	5,03

(1) Aria ambiente 27 °C b.s./19 °C b.u.; Aria esterna 35 °C/24°C b.u.; Funzionamento con 30% aria di esterna ed espulsa.
(2) Aria ambiente 20 °C b.s./15 °C b.u.; Aria esterna 7 °C b.s./6 °C b.u. (EN14511); Funzionamento con 30% aria di esterna ed espulsa.

MBT

Taglia			09	10	11	12	13	14	15	16
Configurazione: MBT										
Prestazioni in raffreddamento (1)										
Potenza frigorifera		kW	57,10	67,80	78,00	90,50	103,70	116,90	128,80	140,60
Potenza frigorifera sensibile		kW	46,60	53,00	61,20	71,90	79,70	94,00	102,60	110,60
Potenza assorbita compressori		kW	11,80	14,20	18,50	17,70	22,80	25,10	30,10	34,80
EER compressori			4,84	4,77	4,22	5,11	4,55	4,66	4,28	4,04
Prestazioni in riscaldamento (2)										
Potenza termica		kW	55,40	68,00	78,30	90,10	103,60	114,40	127,50	141,40
Potenza assorbita compressori		kW	9,20	11,40	14,40	14,60	19,10	19,40	22,90	26,70
COP compressori			6,02	5,96	5,44	6,17	5,42	5,90	5,57	5,30
Efficienza di recupero		%	84%	92%	87%	90%	85%	85%	82%	78%

(1) Aria ambiente 27 °C b.s./19 °C b.u.; Aria esterna 35 °C/24°C b.u.; Funzionamento con 30% aria di esterna ed espulsa.
(2) Aria ambiente 20 °C b.s./15 °C b.u.; Aria esterna 7 °C b.s./6 °C b.u. (EN14511); Funzionamento con 30% aria di esterna ed espulsa.

INDICI ENERGETICI

Taglia			09	10	11	12	13	14	15	16
Indici energetici										
SEER	H	W/W	4,24	3,94	3,76	3,92	3,89	4,22	4,10	4,05
ηsc	H	%	166.6%	154.5%	147.2%	153.9%	152.7%	165.7%	161.1%	159.1%
Pdesignh	H	kW	29	34	38	46	52	57	62	71
SCOP	H	W/W	3,59	3,50	3,30	3,27	3,22	3,47	3,41	3,38
ηsh	H	%	140.5%	137.0%	128.8%	127.7%	126.0%	135.9%	133.5%	132.3%

DATI TECNICI GENERALI

Taglia			09	10	11	12	13	14	15	16
Alimentazione										
Alimentazione	H		400V~3 50Hz	400V~3 50Hz	400V~3 50Hz	400V~3 50Hz	400V~3 50Hz	400V~3 50Hz	400V~3 50Hz	400V~3 50Hz
Compressore										
Tipo	H	tipo	Scroll	Scroll	Scroll	Scroll	Scroll	Scroll	Scroll	Scroll
Numero	H	n°	2	2	2	2	2	2	2	2
Circuiti	H	n°	1	1	1	1	1	1	1	1
Refrigerante	H	tipo	R410A	R410A	R410A	R410A	R410A	R410A	R410A	R410A
Step parzializzazione	H	n°	2	2	3	3	3	2	3	3

VENTILATORI

Ventilatori esterni

Taglia			09	10	11	12	13	14	15	16
Configurazione: MB1, MB2, MB3, MB4, MBT										
Ventilatori esterni										
Tipo	H	tipo	Assiali AC	Assiali AC	Assiali AC	Assiali AC	Assiali AC	Assiali AC	Assiali AC	Assiali AC
Numero	H	n°	2	2	2	2	2	2	2	2

Ventilatori interni MB1-MB2-MB3-MB4-MBT

Taglia			09	10	11	12	13	14	15	16
Configurazione: MB1, MB2, MB3, MB4, MBT										
Ventilatori interni										
Portata aria nominale	H	m^3/h	9500	11000	13000	15000	17000	20000	22000	24000
Portata aria minima	H	m^3/h	6650	7700	9100	10850	12600	14000	15400	16800
Portata aria massima	H	m^3/h	9500	11000	13000	15500	18000	20000	22000	24000

Ventilatori interni di ripresa

Taglia			09	10	11	12	13	14	15	16
Configurazione: MB3										
Di ripresa										
Tipo	H	tipo	RAD EC	RAD EC	RAD EC	RAD EC	RAD EC	RAD EC	RAD EC	RAD EC
Numero	H	n°	1	1	1	2	2	2	2	2

Ventilatore di espulsione MB4-MBT

Taglia			09	10	11	12	13	14	15	16
Configurazione: MBT										
Di espulsione										
Tipo	H	tipo	RAD EC	RAD EC	RAD EC	RAD EC	RAD EC	RAD EC	RAD EC	RAD EC
Numero	H	n°	1	1	1	2	2	2	2	2

Ventilatori interni di mandata

Taglia			09	10	11	12	13	14	15	16
Configurazione: MB1, MB2, MB3, MB4, MBT										
Di mandata										
Tipo	H	tipo	RAD EC	RAD EC	RAD EC	RAD EC	RAD EC	RAD EC	RAD EC	RAD EC
Numero	H	n°	1	1	1	2	2	2	2	2
Pressione statica utile massima (1)	H	Pa	770	510	445	555	740	640	525	675
Pressione statica utile (EN14511) (1)	H	Pa	200	200	200	200	250	250	250	300

(1) Alla portata nominale/massima con filtro dell'aria nuovo e pulito.

DIMENSIONI

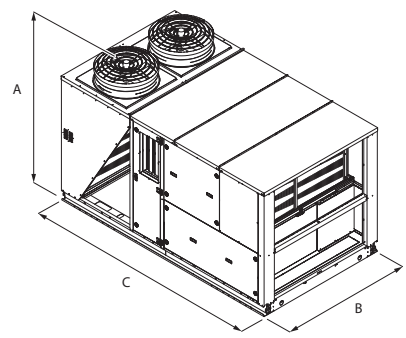

Taglia			09	10	11	12	13	14	15	16
Dimensioni e pesi										
A	H	mm	2061	2061	2061	2373	2373	2440	2440	2440
B	H	mm	1900	1900	1900	2100	2100	2200	2200	2200
C	H	mm	3400	3400	3400	3400	3400	4000	4000	4000

Aermec si riserva la facoltà di apportare in qualsiasi momento tutte le modifiche ritenute necessarie per il miglioramento del prodotto con eventuale modifica dei relativi dati tecnici.

Aermec S.p.A.
Via Roma, 996 - 37040 Bevilacqua (VR) - Italia
Tel. 0442633111 - Telefax 044293577
www.aermec.com

Numero Verde
800-843085

RTX-17-23

Unità Roof-Top per applicazioni a medio affollamento

Potenza frigorifera 151 ÷ 307 kW
Potenza termica 152 ÷ 310 kW

- Per applicazioni a medio affollamento
- Recupero di calore termodinamico
- Sezione di trattamento con ventilatori plug fan accoppiati a motori BRUSHLESS EC
- Opzione free-cooling / free-cooling entalpico



DESCRIZIONE

Condizionatore autonomo condensato ad aria di tipo Roof-Top per il trattamento, la filtrazione e il rinnovo dell'aria in base alla configurazione scelta.
Le unità RTX 09-16 sono state progettate per applicazioni a medio affollamento, come centri commerciali, negozi, uffici, aree produttive essendo previsto il funzionamento con il 30% di aria esterna ed espulsa (versione MB3 e MB4). L'unità in base alla versione ed agli accessori scelti permette la gestione della modalità freecooling, e nelle versioni MB3, MB4 avviene il recupero termodinamico dell'energia contenuta nell'aria di espulsione, permettendo rese ed efficienze più elevate.

VERSIONI

F Solo freddo.
H Pompa di calore.

CONFIGURAZIONI

MB1: Singola sezione ventilante per aria di ripresa.
Configurazione per sola aria di ripresa dove non è richiesta una quantità d'aria di rinnovo.
La prevalenza utile di mandata e ripresa è fornita dalla sezione ventilante di mandata.

MB2: Singola sezione ventilante per aria di ripresa ed aria esterna.
Configurazione per aria di ripresa ed aria esterna. La prevalenza utile di mandata e ripresa è fornita dalla sezione ventilante di mandata.
La presenza della serranda di ricircolo (opzionale) permette di eseguire il free-cooling totale (100% aria esterna).
Se non sono presenti altri sistemi di estrazione il locale risulterà in sovrappressione.

MB3: doppia sezione ventilante (mandata e ripresa) per aria di ripresa, aria esterna ed aria di espulsione, recupero termodinamico.
Configurazione per aria di ripresa, aria esterna ed aria di espulsione. La sezione ventilante di mandata fornisce la prevalenza utile in mandata mentre la sezione ventilante di ripresa fornisce la prevalenza utile in ripresa.
La doppia sezione ventilante di mandata e ripresa permette di eseguire il freecooling totale (100% aria esterna) senza aver bisogno di un sistema di estrazione dedicato. La sovrappressione o depressione del locale può essere ottenuta sbilanciando le portate.
Il recupero termodinamico è eseguito mediante il convogliamento dell'aria espulsa sullo scambiatore esterno.

MB4: doppia sezione ventilante (mandata ed espulsione) per aria di ripresa, aria esterna ed aria di espulsione, recupero termodinamico.
Configurazione per aria di ripresa, aria esterna ed aria di espulsione. La sezione ventilante di mandata fornisce la prevalenza utile in mandata e ripresa. La sezione ventilante di espulsione controlla esclusivamente la portata d'aria da espellere con conseguente riduzione della potenza installata di ventilazione.
La doppia sezione ventilante di mandata ed espulsione permette di eseguire il free-cooling parziale.
Come la versione MB3 presenta la funzione di recupero termodinamico.
Vantaggi del recupero termodinamico (versione MB3 - MB4):
- Recupero dell'energia dal flusso d'aria di espulsione che altrimenti andrebbe persa
- Non vengono introdotti ulteriori componenti e quindi non sono presenti perdite di carico aggiuntive
- Funzionamento del circuito frigorifero con sorgenti termiche a temperature più vantaggiose
- Riduzione dei cicli di sbrinamento
- Aumento della resa termica e frigorifera
- Aumento dell'efficienza (EER/COP)

CARATTERISTICHE

- 2 circuiti frigoriferi con valvola termostatica elettronica;
- Compressori scroll (tandem UNEVEN) ad elevata resa e basso assorbimento elettrico;
- Scambiatori interni ed esterni ad espansione diretta a pacco alettato;
- Ventilatori di mandata ed espulsione (se presenti), di tipo plug fan (EC). Le giranti sono orientate in modo da garantire che il flusso d'aria attraversi tutti i componenti interni, con la minima rumorosità;
- Gruppo di ventilatori assiali per un funzionamento estremamente silenzioso posti sulla sezione condensante.
- Filtro con efficienza COARSE 55% (secondo EN ISO 16890) sul flusso d'aria di rinnovo; Disponibili anche: filtro compatto con efficienza ePM1 50% (secondo EN ISO 16890). Posizionamento a monte dei componenti da proteggere, in modo da garantire basse perdite di carico, disponendo di elevata

superficie. Sono disponibili inoltre sistemi di controllo della qualità dell'aria (sonda VOC e CO_2);
— La struttura è costituita da basamento in lamiera zincata, telaio in profili sagomati in lamiera zincata verniciata a polveri in RAL9003 (struttura autoportante),pannelli in lamiera pre-verniciata (esterno) coibentati con isolante adesivo densità 28kg/mc e tipo sandwich coibentati con poliuretano 45kg/mc spessore 25 mm. eco-compatibile "GWP 0" (Global Warming Potential);
— L'involucro, progettato per garantire l'accesso alla componentistica interna per la manutenzione ordinaria e straordinaria.

CONTROLLO

Controllo a microprocessore in grado di gestire le diverse modalità di funzionamento, garantendo il massimo risparmio energetico in qualsiasi condizioni di utilizzo. Interfacce per collegamento a sistemi di supervisione e controllo a distanza disponibili come optional.

FUNZIONALITÀ E PLUS TECNOLOGICI

Le unità RTX sono state progettate con l'obiettivo di ridurre i consumi energetici che hanno dettato di conseguenza le scelte tecnologiche presenti nell'unità che brevemente presentiamo.

Altissima efficienza di ventilazione

Poichè la ventilazione rappresenta uno dei maggiori fattori di consumo di energia, particolare attenzione è stata data allo studio e alla realizzazione del sistema di ventilazione.
Sono stati adottati sia in mandata che in ripresa (se presente), ventilatori di tipo plug fan di ultima generazione con motori brushless EC che consentono elevate rese, e ridotti consumi, inoltre rispetto ai tradizionali ventilatori centrifughi non hanno cinghie o pulegge con conseguente facilità di regolazione della portata, compattezza, versatilità e facilità di manutenzione.
Una particolare logica adattativa consente di adeguare la portata d'aria all'effettiva richiesta dell'impianto con ulteriori conseguenti vantaggi in termini di riduzione dei consumi.
Ventilatori Assiali per la sezione esterna della macchina sono del tipo elicoidale, è disponibile come accessorio il controllo elettronico di condensazione che regola la velocità dei ventilatori in base al carico richiesto permettendo una riduzione del rumore. Come opzione, i motori possono essere con controllo elettronico (EC) per la riduzione dei consumi anche della parte condensante.

Massime efficienze stagionali

Per migliorare l'efficienza del circuito frigorifero sono stati adottati compressori scroll tandem con diverse potenze tra loro (compressori UNEVEN su tutte le taglie). Questa particolarità unita all'utilizzo dei ventilatori di ultima generazione, consente una riduzione dei consumi e una migliore adattabilità alle richieste dell'impianto soprattutto nel funzionamento ai carichi parziali, garantendo efficienze stagionali più elevate.

Qualità dall'aria in ambiente

Particolare attenzione è stata posta alla qualità dell'aria in ambiente, affidata a filtri con efficienza COARSE 55% di serie. Sono disponibili come (optional), anche filtri F7, F9 o elettronici sul flusso dell'aria di rinnovo.

Recupero termodinamico attivo

Nella configurazione MB3-MB4 l'unità con la funzione di recupero termodinamico, sfrutta anche l'energia contenuta nell'aria di espulsione, che altrimenti andrebbe persa, permettendo così rese ed efficienze più elevate.
Tutti questi plus tecnologici sono controllati da una termoregolazione, in grado di gestire le diverse modalità di funzionamento; garantendo il massimo risparmio energetico in ogni condizione di utilizzo mediante software apposito.

CONFIGURAZIONE MB3 CON DOPPIA SEZIONE VENTILANTE PER ARIA DI RICIRCOLO, ARIA ESTERNA ED ARIA DI ESPULSIONE. FUNZIONE DI FREE-COOLING TOTALE (CON 100% DI ARIA ESTERNA)E FUNZIONE DI RECUPERO TERMODINAMICO DI SERIE.

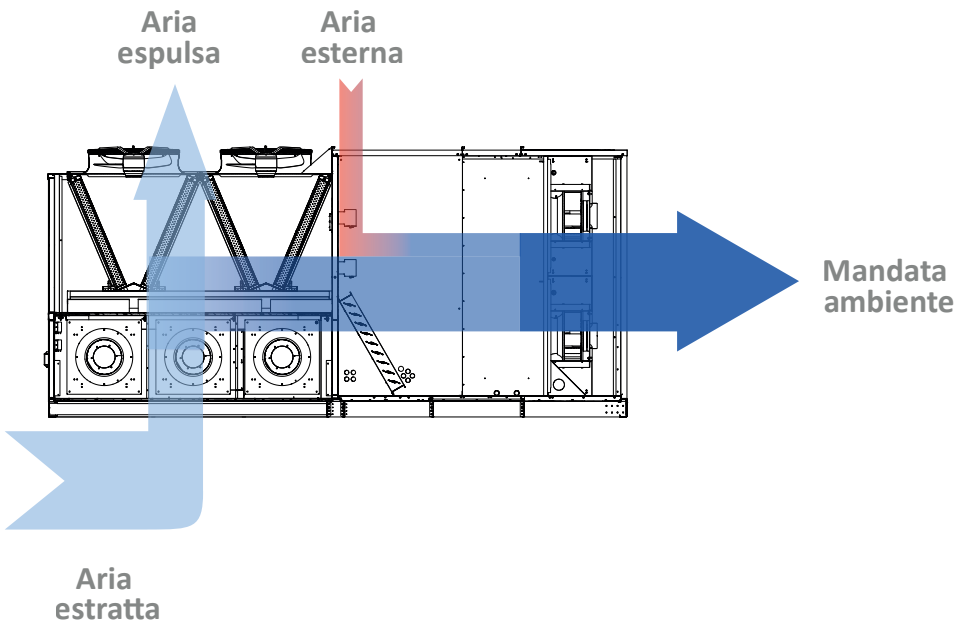

ACCESSORI

AXEC: Ventilatori assiali dotati di motori EC con funzione di regolazione dei giri in funzione della pressione di condensazione ed evaporazione.
AXECP: Ventilatori assiali EC con prevalenza utile disponibile.
BAC: Scheda di interfaccia BACnet MS/TP pCOnet.
BE: Batteria di riscaldamento elettrica 2 stadi.
BEM: Batteria di riscaldamento elettrica modulante.
BIP: Scheda di interfaccia Ethernet-pCOweb (BACNET IP).
BPGC: Batteria di post- riscaldamento a gas caldo.
BW: Batteria di riscaldamento ad acqua calda 2 ranghi.
BWV2V: Batteria di riscaldamento ad acqua calda 2 ranghi, con valvola 2 vie modulante.
BWV3V: Batteria di riscaldamento ad acqua calda 2 ranghi, con valvola 3 vie modulante.
CA: Cuffie antipioggia su presa aria esterna.
CF: Canna fumaria, solo su unità con il modulo bruciatore a gas.
CUR: Controllo umidificazione (sonda umidità in ripresa, sonda umidità limite in mandata, contatto ON/OFF e uscita analogica modulante).
DCPR: Ventilatori AC con dispositivo pressostatico di regolazione dei giri in funzione della pressione di condensazione ed evaporazione.
DP: Controllo della deumidificazione (sonda umidità in ripresa) e del post-riscaldamento (se presente).
FCT: Free-Cooling Termico parziale per versione MB2, MB4.
FT7: Filtri a tasche efficienza F7 posti sul flusso d'aria di mandata.
FT9: Filtri a tasche efficienza F9 posti sul flusso d'aria di mandata.
FTE: Filtri elettronici posti sul flusso d'aria di mandata.
FTH: Free-Cooling entalpico.

GP: Griglia di protezione batterie esterne.
Gx: Modulo di riscaldamento con bruciatore a gas.
LFX: Dispositivo ad effetto fotocatalitico.
LW: Scheda di interfaccia LonWorks.
MAN: Manometri di alta e bassa pressione.
MSSM: Modulo silenziatori di mandata, solo per mandata posteriore.
MSSR: Modulo silenziatori di ripresa, solo per ripresa aria posteriore.
PRT1: Pannello di controllo remoto da parete/incasso (fino a 50 m).
PRT2: Pannello di controllo remoto da parete/incasso (fino a 200 m).
PSFT: Pressostato differenziale segnalazione sporcamento filtri.
PSTEP: Regolazione a portata costante, step di portate in funzione della modulazione del circuito frigorifero.
RF: Rilevatore di fumo.
RFC: Rilevatore di fumo e gestione serrande.
RS: Scheda seriale BMS RS485.
SCM: Servocomandi modulanti (di serie su allestimento MB3 o se presente free-cooling termico o entalpico).
SCMRM: Servocomandi modulanti con ritorno a molla.
SCO2: Sonda CO2 (non disponibile su allestimento MB1).
STA: Sonda temperatura in ambiente
SUA: Sonda umidità in ambiente.
SVOC: Sonda VOC (non disponibile su allestimento MB1).
UP: Produttore di elettrodi immersi a corredo e rampa vapore installata.
VT: Supporto antivibranti.

DATI PRESTAZIONALI

MB1

Taglia		17	18	19	20	21	22	23
Configurazione: MB1								
Prestazioni in raffreddamento (1)								
Potenza frigorifera	kW	151,90	170,10	191,70	213,30	231,70	246,10	289,10
Potenza frigorifera sensibile	kW	114,30	125,40	136,10	151,60	164,70	178,50	202,30
Potenza assorbita compressori	kW	32,70	39,20	45,30	54,00	60,70	69,00	68,90
EER compressori		4,65	4,34	4,23	3,95	3,82	3,57	4,20
Prestazioni in riscaldamento (2)								
Potenza termica	kW	152,70	170,80	192,80	216,20	230,80	245,50	296,30
Potenza assorbita compressori	kW	28,20	33,90	39,20	43,90	46,30	51,20	58,60
COP compressori		5,41	5,04	4,92	4,92	4,98	4,79	5,06

(1) Aria ambiente 27 °C b.s./19 °C b.u.; Aria esterna 35 °C/24°C b.u.; Funzionamento con 30% aria di esterna ed espulsa.
(2) Aria ambiente 20 °C b.s./15 °C b.u.; Aria esterna 7 °C b.s./6 °C b.u. (EN14511); Funzionamento con 30% aria di esterna ed espulsa.

MB2

Taglia		17	18	19	20	21	22	23
Configurazione: MB2								
Prestazioni in raffreddamento (1)								
Potenza frigorifera	kW	160,20	179,40	201,80	224,60	243,90	258,90	304,50
Potenza frigorifera sensibile	kW	120,90	132,60	143,20	159,70	173,50	188,30	212,90
Potenza assorbita compressori	kW	33,10	39,50	45,60	54,60	61,60	69,80	69,70
EER compressori		4,84	4,54	4,43	4,11	3,96	3,71	4,37
Prestazioni in riscaldamento (2)								
Potenza termica	kW	155,10	174,20	195,50	219,50	234,00	248,60	300,70
Potenza assorbita compressori	kW	25,80	31,10	35,70	40,40	42,50	47,00	54,10
COP compressori		6,01	5,60	5,48	5,43	5,51	5,29	5,56

(1) Aria ambiente 27 °C b.s./19 °C b.u.; Aria esterna 35 °C/24°C b.u.; Funzionamento con 30% aria di esterna ed espulsa.
(2) Aria ambiente 20 °C b.s./15 °C b.u.; Aria esterna 7 °C b.s./6 °C b.u. (EN14511); Funzionamento con 30% aria di esterna ed espulsa.

MB3

Taglia		17	18	19	20	21	22	23
Configurazione: MB3								
Prestazioni in raffreddamento (1)								
Potenza frigorifera	kW	161,30	181,10	203,70	226,90	246,70	262,10	307,20
Potenza frigorifera sensibile	kW	121,30	133,30	143,80	160,50	174,50	189,20	213,90
Potenza assorbita compressori	kW	32,50	38,80	44,50	53,20	59,90	67,70	68,30
EER compressori		4,96	4,67	4,58	4,27	4,12	3,87	4,50
Prestazioni in riscaldamento (2)								
Potenza termica	kW	159,10	179,00	202,30	227,70	243,60	259,90	310,90
Potenza assorbita compressori	kW	26,20	31,40	36,30	41,00	43,30	47,90	55,00
COP compressori		6,07	5,70	5,57	5,55	5,63	5,43	5,65

(1) Aria ambiente 27 °C b.s./19 °C b.u.; Aria esterna 35 °C/24°C b.u.; Funzionamento con 30% aria di esterna ed espulsa.
(2) Aria ambiente 20 °C b.s./15 °C b.u.; Aria esterna 7 °C b.s./6 °C b.u. (EN14511); Funzionamento con 30% aria di esterna ed espulsa.

MB4

Taglia		17	18	19	20	21	22	23
Configurazione: MB4								
Prestazioni in raffreddamento (1)								
Potenza frigorifera	kW	161,30	181,10	203,70	226,90	246,70	262,10	307,20
Potenza frigorifera sensibile	kW	121,30	133,30	143,80	160,50	174,50	189,20	213,90
Potenza assorbita compressori	kW	32,50	38,80	44,50	53,20	59,90	67,70	68,30
EER compressori		4,96	4,67	4,58	4,27	4,12	3,87	4,50
Prestazioni in riscaldamento (2)								
Potenza termica	kW	159,10	179,00	202,30	227,70	243,60	259,90	310,90
Potenza assorbita compressori	kW	26,20	31,40	36,30	41,00	43,30	47,90	55,00
COP compressori		6,07	5,70	5,57	5,55	5,63	5,43	5,65

(1) Aria ambiente 27 °C b.s./19 °C b.u.; Aria esterna 35 °C/24°C b.u.; Funzionamento con 30% aria di esterna ed espulsa.
(2) Aria ambiente 20 °C b.s./15 °C b.u.; Aria esterna 7 °C b.s./6 °C b.u. (EN14511); Funzionamento con 30% aria di esterna ed espulsa.

INDICI ENERGETICI

Taglia			17	18	19	20	21	22	23
Indici energetici									
SEER	H	W/W	4,01	3,94	4,18	3,92	4,15	3,94	3,85
ηsc	H	%	157.6%	154.6%	164.3%	153.8%	162.9%	154.5%	150.9%
Pdesignh	H	kW	89	98	109	123	130	141	168
SCOP	H	W/W	3,47	3,31	3,45	3,36	3,49	3,43	3,26
ηsh	H	%	135.7%	129.4%	134.8%	131.5%	136.4%	134.2%	127.3%

DATI TECNICI GENERALI

Taglia			17	18	19	20	21	22	23
Alimentazione									
Alimentazione	H		400V~3 50Hz	400V~3 50Hz	400V~3 50Hz	400V~3 50Hz	400V~3 50Hz	400V~3 50Hz	400V~3 50Hz
Compressore									
Tipo	H	tipo	Scroll	Scroll	Scroll	Scroll	Scroll	Scroll	Scroll
Numero	H	n°	4	4	4	4	4	4	4
Circuiti	H	n°	2	2	2	2	2	2	2
Refrigerante	H	tipo	R410A	R410A	R410A	R410A	R410A	R410A	R410A
Step parzializzazione	H	n°	6	6	6	6	6	6	6

VENTILATORI

Ventilatori esterni

Taglia			17	18	19	20	21	22	23
Configurazione: MB1, MB2, MB3, MB4									
Ventilatori esterni									
Tipo	H	tipo	Assiali AC	Assiali AC	Assiali AC	Assiali AC	Assiali AC	Assiali AC	Assiali AC
Numero	H	n°	4	4	4	4	4	4	4

Ventilatori interni

Taglia			17	18	19	20	21	22	23
Configurazione: MB1, MB2, MB3, MB4									
Ventilatori interni									
Portata aria nominale	H	m^3/h	26000	29000	33000	37000	40000	44000	48000
Portata aria minima	H	m^3/h	18200	20300	23100	25900	28000	30800	33600
Portata aria massima	H	m^3/h	36000	36000	44000	44000	53000	53000	53000

Ventilatori interni di ripresa

Taglia			17	18	19	20	21	22	23
Configurazione: MB3									
Di ripresa									
Tipo	H	tipo	RAD EC	RAD EC	RAD EC	RAD EC	RAD EC	RAD EC	RAD EC
Numero	H	n°	3	3	3	3	3	3	3

Ventilatore di espulsione

Taglia			17	18	19	20	21	22	23
Configurazione: MB4									
Di espulsione									
Tipo	H	tipo	RAD EC	RAD EC	RAD EC	RAD EC	RAD EC	RAD EC	RAD EC
Numero	H	n°	2	2	2	2	2	2	2

Ventilatori interni di mandata

Taglia			17	18	19	20	21	22	23
Configurazione: MB1									
Di mandata									
Tipo	H	tipo	RAD EC	RAD EC	RAD EC	RAD EC	RAD EC	RAD EC	RAD EC
Numero	H	n°	2	2	3	3	3	4	4
Pressione statica utile massima (1)	H	Pa	700	475	520	580	520	690	550
Pressione statica utile (EN14511) (1)	H	Pa	350	350	350	350	350	350	350

(1) Alla portata nominale/massima con filtro dell'aria nuovo e pulito.

Taglia			17	18	19	20	21	22	23
Configurazione: MB2, MB3, MB4									
Di mandata									
Tipo	H	tipo	RAD EC	RAD EC	RAD EC	RAD EC	RAD EC	RAD EC	RAD EC
Numero	H	n°	2	2	3	3	3	4	4
Pressione statica utile massima (1)	H	Pa	519	341	330	470	460	636	467
Pressione statica utile (EN14511) (1)	H	Pa	350	350	350	350	350	350	350

(1) Alla portata nominale/massima con filtro dell'aria nuovo e pulito.

DIMENSIONI

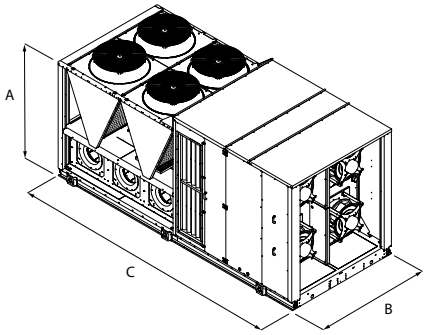

Taglia			17	18	19	20	21	22	23
Dimensioni e pesi									
A	H	mm	2430	2430	2430	2430	2430	2430	2430
B	H	mm	2200	2200	2200	2200	2200	2200	2200
C	H	mm	5210	5210	5210	5210	7750	7750	7750

Aermec si riserva la facoltà di apportare in qualsiasi momento tutte le modifiche ritenute necessarie per il miglioramento del prodotto con eventuale modifica dei relativi dati tecnici.

Aermec S.p.A.
Via Roma, 996 - 37040 Bevilacqua (VR) - Italia
Tel. 0442633111 - Telefax 044293577
www.aermec.com

Numero Verde
800-843085

RTY

Unità Roof-Top per applicazioni ad alto affollamento

Potenza frigorifera 30.2 ÷ 133.6 kW
Potenza termica 29.3 ÷ 137.9 kW

- **Per applicazioni ad alto affollamento**
- **Recupero di calore termodinamico**
- **Sezione di trattamento con ventilatori plug fan accoppiati a motori BRUSHLESS EC**
- **Opzione free-cooling**



DESCRIZIONE

Condizionatore autonomo condensato ad aria di tipo Roof-Top per il trattamento, la filtrazione e il rinnovo dell'aria in base alla configurazione scelta.
Le unità RTY 01-10 sono state progettate per applicazioni ad alto affollamento, come cinema, sale conferenze, ristoranti discoteche essendo previsto il funzionamento con l'80% di aria esterna ed espulsa.

CONFIGURAZIONI

MB3: doppia sezione ventilante (mandata e ripresa) per aria di ripresa, aria esterna ed aria di espulsione, recupero termodinamico.
Configurazione per aria di ripresa, aria esterna ed aria di espulsione. La sezione ventilante di mandata fornisce la prevalenza utile in mandata mentre la sezione ventilante di ripresa fornisce la prevalenza utile in ripresa.
La doppia sezione ventilante di mandata e ripresa permette di eseguire il freecooling totale (100% aria esterna) senza aver bisogno di un sistema di estrazione dedicato. La sovrappressione o depressione del locale può essere ottenuta sbilanciando le portate.
Il recupero termodinamico è eseguito mediante il convogliamento dell'aria espulsa sullo scambiatore esterno.

CARATTERISTICHE

— 1 circuito frigorifero;
— Compressori scroll (tandem UNEVEN) ad elevata resa e basso assorbimento elettrico;
— Scambiatori interni ed esterni ad espansione diretta a pacco alettato;
— Ventilatori di mandata ed espulsione (se presenti), di tipo plug fan (EC). Le giranti sono orientate in modo da garantire che il flusso d'aria attraversi tutti i componenti interni, con la minima rumorosità;
— Gruppo di ventilatori assiali per un funzionamento estremamente silenzioso posti sulla sezione condensante.
— Filtro con efficienza COARSE 55% (secondo EN ISO 16890) sul flusso d'aria di rinnovo; Disponibili anche: filtro compatto con efficienza ePM1 50% (secondo EN ISO 16890). Posizionamento a monte dei componenti da proteggere, in modo da garantire basse perdite di carico, disponendo di elevata superficie. Sono disponibili inoltre sistemi di controllo della qualità dell'aria (sonda VOC e CO_2);
— Controllo elettronico della condensazione ed evaporazione di serie per estendere ulteriormente i limiti operativi dell'unità;

L'unità standard permette la gestione della modalità free-cooling, e il recupero termodinamico dell'energia contenuta nell'aria di espulsione, permettendo rese ed efficienze più elevate.

VERSIONI

H Pompa di calore.

— La struttura è costituita da basamento in lamiera zincata, telaio in profili sagomati in lamiera zincata verniciata a polveri in RAL9003 (struttura autoportante),pannelli in lamiera pre-verniciata (esterno) coibentati con isolante adesivo densità 28kg/mc e tipo sandwich coibentati con poliuretano 45kg/mc spessore 25 mm. eco-compatibile "GWP 0" (Global Warming Potential);
— L'involucro, progettato per garantire l'accesso alla componentistica interna per la manutenzione ordinaria e straordinaria.

CONTROLLO

Controllo a microprocessore in grado di gestire le diverse modalità di funzionamento, garantendo il massimo risparmio energetico in qualsiasi condizioni di utilizzo. Interfacce per collegamento a sistemi di supervisione e controllo a distanza disponibili come optional.

FUNZIONALITÀ E PLUS TECNOLOGICI

Le unità RTY sono state progettate con l'obiettivo di ridurre i consumi energetici che hanno dettato di conseguenza le scelte tecnologiche presenti nell'unità che brevemente presentiamo.

Altissima efficienza di ventilazione

Poichè la ventilazione rappresenta uno dei maggiori fattori di consumo di energia, particolare attenzione è stata data allo studio e alla realizzazione del sistema di ventilazione.
Sono stati adottati sia in mandata che in ripresa (se presente), ventilatori di tipo plug fan di ultima generazione con motori brushless EC che consentono elevate rese, e ridotti consumi, inoltre rispetto ai tradizionali ventilatori centrifughi non hanno cinghie o pulegge con conseguente facilità di regolazione della portata, compattezza, versatilità e facilità di manutenzione.
Una particolare logica adattativa consente di adeguare la portata d'aria all'effettiva richiesta dell'impianto con ulteriori conseguenti vantaggi in termini di riduzione dei consumi.

Ventilatori Assiali per la sezione esterna della macchina sono del tipo elicoidale, è disponibile come accessorio il controllo elettronico di condensazione che regola la velocità dei ventilatori in base al carico richiesto permettendo una riduzione del rumore. Come opzione, i motori possono essere con controllo elettronico (EC) per la riduzione dei consumi anche della parte condensante.

Massime efficienze stagionali

Per migliorare l'efficienza del circuito frigorifero sono stati adottati compressori scroll tandem con diverse potenze tra loro (compressori UNEVEN su tutte le taglie tranne la taglia 08). Questa particolarità unita all'utilizzo dei ventilatori di ultima generazione, consente una riduzione dei consumi e una migliore adattabilità alle richieste dell'impianto soprattutto nel funzionamento ai carichi parziali, garantendo efficienze stagionali più elevate.

Qualità dall'aria in ambiente

Particolare attenzione è stata posta alla qualità dell'aria in ambiente, affidata a filtri con efficienza COARSE 55% di serie. Sono disponibili come (optional), anche filtri F7, F9 o elettronici sul flusso dell'aria di rinnovo.

Recupero termodinamico attivo

Nella configurazione MB3 l'unità con la funzione di recupero termodinamico, sfrutta anche l'energia contenuta nell'aria di espulsione, che altrimenti andrebbe persa, permettendo così rese ed efficienze più elevate.
Tutti questi plus tecnologici sono controllati da una termoregolazione, in grado di gestire le diverse modalità di funzionamento; garantendo il massimo risparmio energetico in ogni condizione di utilizzo mediante software apposito.

CONFIGURAZIONE MB3 CON DOPPIA SEZIONE VENTILANTE PER ARIA DI RICIRCOLO, ARIA ESTERNA ED ARIA DI ESPULSIONE. FUNZIONE DI FREE-COOLING TOTALE (CON 100% DI ARIA ESTERNA) E FUNZIONE DI RECUPERO TERMODINAMICO DI SERIE.

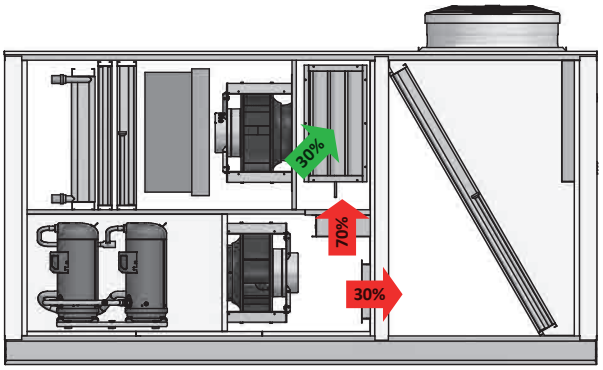

ACCESSORI

AXEC: Ventilatori assiali dotati di motori EC con funzione di regolazione dei giri in funzione della pressione di condensazione ed evaporazione.
AXECP: Ventilatori assiali EC con prevalenza utile disponibile.
BAC: Scheda di interfaccia BACnet MS/TP pCOnet.
BE: Batteria di riscaldamento elettrica 2 stadi.
BEM: Batteria di riscaldamento elettrica modulante.
BIP: Scheda di interfaccia Ethernet-pCOweb (BACNET IP).
BPGC: Batteria di post- riscaldamento a gas caldo.
BW: Batteria di riscaldamento ad acqua calda 2 ranghi.
BWV2V: Batteria di riscaldamento ad acqua calda 2 ranghi, con valvola 2 vie modulante.
BWV3V: Batteria di riscaldamento ad acqua calda 2 ranghi, con valvola 3 vie modulante.
CA: Cuffie antipioggia su presa aria esterna.
CF: Canna fumaria, solo su unità con il modulo bruciatore a gas.
DP: Controllo della deumidificazione (sonda umidità in ripresa) e del post-riscaldamento (se presente).
FT7: Filtri a tasche efficienza F7 posti sul flusso d'aria di mandata.
FT9: Filtri a tasche efficienza F9 posti sul flusso d'aria di mandata.
FTH: Free-Cooling entalpico.
GP: Griglia di protezione batterie esterne.
Gx: Modulo di riscaldamento con bruciatore a gas.
LW: Scheda di interfaccia LonWorks.
MAN: Manometri di alta e bassa pressione.
MSSM: Modulo silenziatori di mandata, solo per mandata posteriore.
MSSR: Modulo silenziatori di ripresa, solo per ripresa aria posteriore.
PR1: Pannello di controllo remoto.
PSF2: Pressostato differenziale segnalazione sporcamento filtri ripresa e rinnovo (se presenti).
PSTEP: Regolazione a portata costante, step di portate in funzione della modulazione del circuito frigorifero.
RF: Rilevatore di fumo.
RFC: Rilevatore di fumo e gestione serrande.
RS: Scheda seriale BMS RS485.
SCMRM: Servocomandi modulanti con ritorno a molla.
SCO2: Sonda CO2 (non disponibile su allestimento MB1).
SSV: Sistema di supervisione.
STA: Sonda temperatura in ambiente
SUA: Sonda umidità in ambiente.
SVOC: Sonda VOC (non disponibile su allestimento MB1).
U: Rampa vapore installata.
UP: Produttore di elettrodi immersi a corredo e rampa vapore installata.
VT: Supporto antivibranti.

DATI PRESTAZIONALI

MB3

Taglia		01	02	03	04	05	06	07	08	09	10
Configurazione: MB3											
Prestazioni in raffreddamento (1)											
Potenza frigorifera	kW	30,20	39,60	48,70	65,40	75,30	84,30	90,90	107,60	121,40	133,60
Potenza frigorifera sensibile	kW	21,20	27,10	32,60	43,10	48,90	55,20	61,10	70,50	80,60	87,40
Potenza assorbita compressori	kW	5,30	8,40	9,70	13,10	15,20	17,50	18,50	23,30	27,60	32,60
EER compressori		5,70	4,71	5,00	5,00	4,96	4,82	4,92	4,61	4,39	4,09
Prestazioni in riscaldamento (2)											
Potenza termica	kW	29,30	39,70	48,50	66,50	76,60	85,80	91,40	110,40	123,40	137,90
Potenza assorbita compressori	kW	4,40	7,00	8,40	12,40	14,20	15,70	15,50	19,20	21,80	25,50
COP compressori		6,67	5,68	5,77	5,38	5,39	5,47	5,89	5,73	5,66	5,41

(1) Aria ambiente 27 °C b.s./19 °C b.u.; Aria esterna 35 °C/24°C b.u.; Funzionamento con 30% aria di esterna ed espulsa.
(2) Aria ambiente 20 °C b.s./15 °C b.u.; Aria esterna 7 °C b.s./6 °C b.u. (EN14511); Funzionamento con 30% aria di esterna ed espulsa.

INDICI ENERGETICI

Taglia			01	02	03	04	05	06	07	08	09	10
Indici energetici												
SEER	H	W/W	4,78	4,68	4,19	3,46	3,37	3,40	3,27	3,46	3,45	3,24
ηsc	H	%	188,40	184,40	164,60	135,50	131,80	133,00	127,70	135,60	134,90	126,70
Pdesignh	H	kW	26	35	44	62	70	78	82	99	110	122
SCOP	H	W/W	4,16	3,97	3,55	2,97	2,95	3,01	2,99	3,15	3,10	2,99
ηsh	H	%	163,60	155,70	139,00	115,70	115,10	117,40	116,40	122,90	121,20	116,60

DATI TECNICI GENERALI

Taglia			01	02	03	04	05	06	07	08	09	10
Configurazione: MB3												
Alimentazione												
Alimentazione	H		400V 3 ~ 50Hz									
Compressore												
Tipo	H	tipo	Scroll									
Numero	H	n°	2	2	2	2	2	2	2	2	2	2
Circuiti	H	n°	1	1	1	1	1	1	1	1	1	1
Refrigerante	H	tipo	R410A									
Step parzializzazione	H	n°	3	3	3	3	3	3	3	3	3	3

VENTILATORI

Ventilatori esterni

Taglia		01	02	03	04	05	06	07	08	09	10
Configurazione: MB3											
Ventilatori esterni											
Tipo	tipo	Assiale	Assiale	Assiale	Assiale	Assiale	Assiale	Assiale	Assiale	Assiale	Assiale
Numero	n°	1	1	2	2	2	2	2	2	2	2

Ventilatori interni

Taglia		01	02	03	04	05	06	07	08	09	10
Configurazione: MB3											
Ventilatori interni											
Portata aria nominale	m^3/h	3500	4500	5500	7000	8000	9500	11500	14000	15000	16500
Portata aria minima	m^3/h	2450	3150	3850	4900	5600	6650	8050	9800	10500	11550
Portata aria massima	m^3/h	3500	4500	5500	7000	8000	9500	11500	14000	15000	16500

Ventilatori interni di ripresa

Taglia			01	02	03	04	05	06	07	08	09	10
Configurazione: MB3												
Di ripresa												
Tipo	H	tipo	RAD EC	RAD EC	RAD EC	RAD EC	RAD EC	RAD EC	RAD EC	RAD EC	RAD EC	RAD EC
Numero	H	n°	1	1	1	1	1	1	1	2	2	2

Ventilatore di espulsione

Taglia			01	02	03	04	05	06	07	08	09	10
Configurazione: MB3												
Di espulsione												
Tipo	H	tipo	-	-	-	-	-	-	-	-	-	-
Numero	H	n°	-	-	-	-	-	-	-	-	-	-

Ventilatori interni di mandata

Taglia		01	02	03	04	05	06	07	08	09	10
Configurazione: MB3											
Di mandata											
Tipo	tipo	RAD EC	RAD EC	RAD EC	RAD EC	RAD EC	RAD EC	RAD EC	RAD EC	RAD EC	RAD EC
Numero	n°	1	1	1	1	1	1	1	1	1	2
Pressione statica utile massima (1)	Pa	150	150	200	200	200	250	250	250	300	300
Pressione statica utile (EN14511) (1)	Pa	-	-	-	-	-	-	-	-	-	-

(1) Alla portata nominale/massima con filtro dell'aria nuovo e pulito.

DIMENSIONI

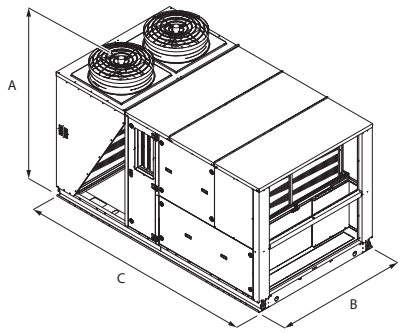

Taglia		01	02	03	04	05	06	07	08	09	10
Configurazione: MB3											
Dimensioni e pesi											
A	mm	2061	2061	2061	2373	2373	2373	2373	2373	2373	2373
B	mm	1900	1900	1900	2100	2100	2100	2100	2100	2100	2100
C	mm	3400	3400	3400	3400	3400	3400	3400	3400	3400	3400

Aermec si riserva la facoltà di apportare in qualsiasi momento tutte le modifiche ritenute necessarie per il miglioramento del prodotto con eventuale modifica dei relativi dati tecnici.

Aermec S.p.A.
Via Roma, 996 - 37040 Bevilacqua (VR) - Italia
Tel. 0442633111 - Telefax 044293577
www.aermec.com

Numero Verde
800-843085

REFRIGERATORI e POMPE DI CALORE ARIA ACQUA

La vocazione impiantistica di Aermec si realizza in pieno nel settore delle macchine per impianti centralizzati.
Aermec offre una gamma completa di refrigeratori e pompe di calore dal piccolo impianto domestico fino a quello di grande dimensione per il settore terziario.
La gamma di potenza frigorifera è estremamente ampia, come pure diversificate sono le soluzioni componentistiche, utilizzatrici di compressori scroll, a vite o centrifughi.
La cura dei materiali e di ogni particolare di montaggio e una vasta selezione di accessori completano al meglio i prodotti per questo settore facendo delle unità di Aermec un autentico "must" nel modo della climatizzazione italiana e europea.

	CHILLER E POMPE DI CALORE ARIA / ACQUA		P. aria (m³/h)	P. frig. (kW)	P. term. (kW)	Pag.
	Unità con compressori scroll					
	ANKI 020-080	Pompa di calore reversibile inverter	-	5,8-24,8	6,1-20,8	338
	HMI	Pompa di calore reversibile ottimizzata per il riscaldamento	-	3,0-14,5	4,0-15,5	344
new	**HMI 180T-220T**	Pompa di calore reversibile ottimizzata per il riscaldamento	-	17,5-21,0	18,0-22,0	351
	BHP	Pompa di calore aria/acqua reversibile di tipo split	-	3,2-11,5	4,0-16,0	356
	HMG	Pompa di calore reversibile	-	32-60	35-65	369
	HMG_P		-	33-60	36-65	
	ANLI	Pompa di calore reversibile inverter	-	29,0-42,3	31,4-33,3	377
	ANK 020-150	Pompa di calore reversibile ottimizzata per il riscaldamento	-	6,8-39,8	8,0-35,3	383
new	**SHW**	Pompa di calore con accumulo ACS	-	-	-	390
	MIC	Refrigeratore condensato ad aria	-	3	-	393
	ANL 021-202	Refrigeratore / Motocondensante	-	5,7-43,3	-	398
	ANL 021H-203H	Pompa di calore reversibile	-	5,7-49,1	6,2-43,3	404
	NRK 0090-0150	Pompa di calore reversibile ottimizzata per il riscaldamento	-	18,4-31,0	20,8-34,4	412
	NRK 0200-0700	Pompa di calore reversibile ottimizzata per il riscaldamento	-	35,5-148,0	42,3-175,0	416
	NRV 0550	Refrigeratore	-	108,3	-	422
new	**PRM 0504**	Pompa di calore modulare reversibile	-	95,6	101,7	427
new	**PRG-0282H-0654H**	Pompa di calore reversibile	-	49-143	51-143	434
	NRB 0282-0754	Refrigeratore	-	56-202	-	443
	NRB 0282H-0754H	Pompa di calore reversibile		52-261	57-193	453
	NRG 0282-0804	Refrigeratore	-	55,8-224,6	-	461
	NRG 0282H-0804H	Pompa di calore reversibile	-	52,5-212,0	56,6-214,4	470
	NRGI 151-602	Refrigeratore	-	31,0-132,2	-	478
	NRGI 151H-602H	Pompa di calore reversibile	-	28,9-123,7	31,6-133,9	483
	NRL 0280-0350	Refrigeratore	-	56,0-82,0	-	489
	NRL 0280H-0350H	Pompa di calore reversibile	-	51,0-76,0	58,0-86,0	494
	NRG 0800-3600	Refrigeratore	-	225,7-1034,5	-	499
	NRG 0800H-3600H	Pompa di calore reversibile	-	194,9-962,3	209,6-991,9	508
	NRB 0800-2406	Refrigeratore (scambiatore a piastre)	-	216,9-716,9	-	517
	NRB 0800-2406 Q	Refrigeratore (scambiatore a fascio tubiero)	-	216,9-716,9	-	526
	NRB 0800H-2406H	Pompa di calore reversibile (scambiatore a piastre)	-	196,4-647,7	209,8-683,9	535
	NRB 0800W-2406W	Pompa di calore reversibile (scambiatore a fascio tubiero)	-	196,4-647,7	209,8-683,9	544
	CL 025-200	Refrigeratore con ventilatori Plug Fan	-	5,8-41,0	-	552
	CL 025H-200H	Pompa di calore reversibile con ventilatori Plug Fan	-	6,5-50,9	7,7-44,8	557
	NLC 0280-1250	Refrigeratore con ventilatori Plug Fan	-	53-322	-	563
	NLC 0280H-1250H	Pompa di calore con ventilatori Plug Fan	-	53-322	55-342	570
	Unità con compressori a vite					
	NSM 1402-9603	Refrigeratore	-	302-2100	-	575
	NSMI 1251-6102	Refrigeratore con compressore inverter	-	285,6-1342,6	-	589
	NSH	Pompa di calore reversibile	-	251-731	281-786	593
	NSG	Refrigeratore (con R1234ze)	-	228-1580	-	599
	Unità con compressori centrifughi					
	TBA 1300-4325	Refrigeratore condensato ad aria	-	328-1404	-	610
	TBG 1230-4310	Refrigeratore condensato ad aria	-	200-1165	-	615

ANKI 020-080

Pompa di calore reversibile condensata ad aria

Potenza frigorifera 5,8 ÷ 24,8 kW – Potenza termica 6,1 ÷ 20,8 kW

- **Produzione di acqua calda fino a 60 °C**
- **Produzione di acqua calda sanitaria con temperature esterne da - 20 °C a 42 °C**
- **Facilità e rapidità d'installazione**



DESCRIZIONE

Pompa di calore reversibile condensata in aria per impianti di climatizzazione con produzione di acqua refrigerata per il raffrescamento degli ambienti e di acqua calda per i servizi di riscaldamento e/o acqua calda sanitaria, indicata per essere abbinata a piccole o medie utenze.
È ottimizzata per il funzionamento a caldo e può essere abbinata a sistemi di emissione a basse temperature come il ventilconvettore o il riscaldamento a pavimento ma anche ai più tradizionali radiatori.
Dotata di compressori scroll inverter, ventilatori assiali, batterie esterne in rame con alette in alluminio, scambiatore lato impianto a piastre.
Il basamento, la struttura e la pannellatura sono in acciaio zincato trattato con vernici poliestere RAL 9003.

VERSIONI

° Standard
X Con pompa inverter

CARATTERISTICHE

Campo di funzionamento

Lavoro a pieno carico fino a - 20 °C di temperatura aria esterna nella stagione invernale, fino a 46 °C nella stagione estiva con la possibilità di produrre acqua calda fino a 60 °C (per maggiori dettagli fare riferimento alla documentazione tecnica).

Versioni con kit idronico integrato

Per avere anche una soluzione plug&play è disponibile anche la versione con il gruppo idronico integrato che racchiude in sé i principali componenti idraulici compreso il filtro acqua fornito a corredo.

■ *Il filtro acqua deve essere installato pena la decadenza della garanzia.*

CONTROLLO PCO

Regolazione a microprocessore, completo di tastiera e display LCD, che permette una facile consultazione e l'intervento sull'unità attraverso un menù disponibile in più lingue.

— La regolazione comprende una completa gestione degli allarmi e il loro storico.
— La presenza di un orologio programmatore permette d'impostare delle fasce orarie di funzionamento ed un eventuale secondo set-point.

ACCESSORI

AERLINK: Aerlink è un gateway WiFi con porta seriale RS485 che permette, ad una vasta gamma di prodotti Aermec (pompe di calore/chillers/controllori di impianto) dotati di questa interfaccia, di connettersi in modo semplice e sicuro ad una rete wifi. Funziona sia come punto di accesso (AP access point) che come client (WiFi Station), può essere connesso ad un solo generatore o centralizzatore di impianto, permettendo a chiunque di poterli integrare facilmente in qualsiasi rete. Grazie alle apps AerApp e AerPlants, utilizzabili su piattaforme Android e iOS, è possibile rendere intuitiva e semplice la gestione da remoto dei sistemi di condizionamento sviluppati da Aermec.
MOD485K: Interfaccia semplificata RS-485 per sistemi di supervisione con protocollo MODBUS.
MULTICONTROL: Permette la gestione simultanea di più unità (fino a 4), installate in uno stesso impianto.
PGD1: Consente di eseguire a distanza le operazioni di comando dell'unità.
PR3: Pannello remoto semplificato. Consente di eseguire i controlli base dell'unità con segnalazione degli allarmi. Remotabile con cavo schermato fino a 150 m.
SAF: Termoaccumulo per la produzione istantanea di acqua calda sanitaria. Per maggiori informazioni sull'accessorio SAF fare riferimento alla documentazione dedicata.
SDHW: Sonda acqua sanitaria. Da utilizzare in presenza di serbatoio di accumulo per la regolazione dell'acqua prodotta.
SGD: Espansione elettronica che permette di collegarsi all'impianto fotovoltaico ed alle pompe di calore per accumulare calore nel serbatoio A.C.S., o nell'impianto di riscaldamento, durante la fase di produzione del fotovoltaico e rilasciarla nei momenti di maggior richiesta termica.
SPLW: Sonda acqua per impianto. Nella gran parte dei casi è comunque sufficiente l'utilizzo delle sonde a corredo di ogni singolo refrigeratore/pompa di calore. Nel caso si facesse un collettore unico di partenza /ritorno, si può utilizzare tale sonda per la regolazione della temperatura sull'acqua comune dei chiller collegati al collettore o per semplice lettura dei dati
PR4: Pannello remoto con display LCD e tastiera touch che consente di eseguire i controlli base, la programmazione delle fasce orarie e la segnalazione degli allarmi di una sola unità.

■ *Per l'installazione del pannello remoto PR4 è indispensabile l'interfaccia di comunicazione MOD485K.*

DCPX: Dispositivo per il controllo della temperatura di condensazione, con modulazione continua della velocità dei ventilatori mediante trasduttore di pressione.
VT: Supporti anti-vibranti.
BDX: Bacinella di raccolta condensa.
BSKW: Kit resistenze con scatola elettrica IP44, da montare esternamente all'unità, ma all'interno del vano tecnico in ambiente protetto.

ACCESSORI MONTATI IN FABBRICA

KR: Resistenza elettrica antigelo per lo scambiatore di calore a piastre.
KRB: Kit resistenza elettrica antigelo per basamento.

COMPATIBILITÀ ACCESSORI

Modello	Ver	020	025	040	045	070	075	080
AERLINK	°,X	•	•	•	•	•	•	•
MOD485K	°,X	•	•	•	•	•	•	•
MULTICONTROL	°,X	•	•	•	•	•	•	•
PGD1	°,X	•	•	•	•	•	•	•
PR3	°,X	•	•	•	•	•	•	•
SAF (1)	°,X	•	•	•	•	•	•	•
SDHW (2)	°,X	•	•	•	•	•	•	•
SGD	°,X	•	•	•	•	•	•	•
SPLW (3)	°,X	•	•	•	•	•	•	•

(1) Per maggiori informazioni sull'accessorio SAF fare riferimento alla documentazione dedicata.
(2) Sonda compatibile solo con MULTICONTROL per la gestione nell'impianto dell'acqua calda sanitaria.
(3) Sonda compatibile solo con MULTICONTROL per la gestione nell'impianto del circuito secondario.

Pannello remoto

Modello	Ver	020	025	040	045	070	075	080
PR4	°,X	•	•	•	•	•	•	•

Per l'installazione del pannello remoto PR4 è indispensabile l'interfaccia di comunicazione MOD485K.

Controllo della temperatura di condensazione

Ver	020	025	040	045	070	075	080
°, X	DCPX71	DCPX71	DCPX71	DCPX71	DCPX71	DCPX71	DCPX71

Antivibranti

Ver	020	025	040	045	070	075	080
°, X	VT9	VT9	VT9	VT9	VT9	VT9	VT9

Bacinella di raccolta condensa

Ver	020	025	040	045	070	075	080
°, X	BDX30	BDX30	BDX30	BDX30	BDX50	BDX50	BDX50

Resistenza scambiatore

Ver	020	025	040	045	070	075	080
°, X	KR2	KR2	KR2	KR2	KR2	KR2	KR2

Il fondino grigio indica gli accessori montati in fabbrica

Kit resistenza basamento

Ver	020	025	040	045	070	075	080
°, X	KRB1	KRB1	KRB1	KRB1	KRB2	KRB2	KRB2

CONFIGURATORE

Campo		Descrizione
1,2,3,4		**ANKI**
5,6,7		**Taglia** 020, 025, 040, 045, 070, 075, 080
8		**Modello**
	H	Pompa di calore
9		**Versione**
	°	Standard
	X	Con pompa inverter
10		**Recupero di calore**
	°	Senza recupero di calore
11		**Batterie**
	V	Rame - alluminio verniciato
	°	Rame - alluminio
12		**Ventilatori**
	F	Taglio di fase
	J	Inverter
	°	Standard
13		**Campo d'impiego**
	°	Valvola termostatica elettronica
14		**Evaporatore**
	°	Standard - PED
15		**Alimentazione**
	M	230V ~ 50Hz (1)
	T	400V ~ 3N 50Hz (2)
16		**Campo per sviluppi futuri**
	°	Sviluppi futuri

(1) Per le taglie dalla 020 ÷ 045
(2) Per le taglie dalla 070 ÷ 080

DATI PRESTAZIONALI

Versione senza pompa

ANKI - 230V-1-50Hz

Taglia		020	025	040	045
Alimentazione: M					
Prestazioni in raffreddamento 12 °C / 7 °C (1)					
Potenza frigorifera	kW	5,8	7,3	9,4	11,8
Potenza assorbita	kW	2,0	2,6	3,2	4,2
Corrente assorbita totale a freddo	A	8,3	11,0	14,0	18,0
EER	W/W	2,98	2,80	2,98	2,79
Portata acqua utenza	l/h	1005	1256	1613	2024
Perdita di carico lato utenza	kPa	16	22	13	19
Prestazioni in riscaldamento 40 °C / 45 °C (2)					
Potenza termica	kW	6,2	7,7	9,3	12,3
Potenza assorbita	kW	1,9	2,4	3,0	4,0
Corrente assorbita totale a caldo	A	8,2	10,0	13,0	18,0
COP	W/W	3,26	3,22	3,08	3,03
Portata acqua utenza	l/h	1077	1345	1619	2131
Perdita di carico lato utenza	kPa	14	21	10	17
Alimentazione					
Alimentazione		230-1-50	230-1-50	230-1-50	230-1-50

(1) Dati EN 14511:2022; Acqua scambiatore lato utenza 12 °C / 7 °C; Aria esterna 35 °C
(2) Dati EN 14511:2022; Acqua scambiatore lato utenza 40 °C / 45 °C; Aria esterna 7 °C b.s. / 6 °C b.u.

ANKI - 400V-3N-50Hz

Taglia		070	075	080
Alimentazione: T				
Prestazioni in raffreddamento 12 °C / 7 °C (1)				
Potenza frigorifera	kW	13,7	16,4	18,6
Potenza assorbita	kW	4,8	6,2	7,6
Corrente assorbita totale a freddo	A	7,3	9,4	11,0
EER	W/W	2,85	2,67	2,44
Portata acqua utenza	l/h	2354	2818	3196
Perdita di carico lato utenza	kPa	17	25	31
Prestazioni in riscaldamento 40 °C / 45 °C (2)				
Potenza termica	kW	15,3	17,7	20,2
Potenza assorbita	kW	4,8	6,0	7,1
Corrente assorbita totale a caldo	A	7,3	9,1	11,0
COP	W/W	3,21	2,97	2,83
Portata acqua utenza	l/h	2660	3072	3507
Perdita di carico lato utenza	kPa	17	23	30
Alimentazione				
Alimentazione		400-3N-50	400-3N-50	400-3N-50

(1) Dati EN 14511:2022; Acqua scambiatore lato utenza 12 °C / 7 °C; Aria esterna 35 °C
(2) Dati EN 14511:2022; Acqua scambiatore lato utenza 40 °C / 45 °C; Aria esterna 7 °C b.s. / 6 °C b.u.

Versione con pompa

ANKI - 230V-1-50Hz

Taglia		020	025	040	045
Alimentazione: M					
Prestazioni in raffreddamento 12 °C / 7 °C (1)					
Potenza frigorifera	kW	5,8	7,3	9,4	11,8
Potenza assorbita	kW	2,0	2,7	3,2	4,3
Corrente assorbita totale a freddo	A	8,9	12,0	14,0	19,0
EER	W/W	2,88	2,72	2,90	2,73
Portata acqua utenza	l/h	1005	1256	1613	2024
Prevalenza utile lato utenza	kPa	75	68	73	60
Prestazioni in riscaldamento 40 °C / 45 °C (2)					
Potenza termica	kW	6,2	7,7	9,3	12,3
Potenza assorbita	kW	2,0	2,5	3,1	4,1
Corrente assorbita totale a caldo	A	8,7	11,0	14,0	18,0
COP	W/W	3,14	3,11	3,00	2,96
Portata acqua utenza	l/h	1077	1345	1619	2131
Prevalenza utile lato utenza	kPa	76	67	74	59
Alimentazione					
Alimentazione		230-1-50	230-1-50	230-1-50	230-1-50

(1) Dati EN 14511:2022; Acqua scambiatore lato utenza 12 °C / 7 °C; Aria esterna 35 °C
(2) Dati EN 14511:2022; Acqua scambiatore lato utenza 40 °C / 45 °C; Aria esterna 7 °C b.s. / 6 °C b.u.

ANKI - 400V-3N-50Hz

Taglia		070	075	080
Alimentazione: T				
Prestazioni in raffreddamento 12 °C / 7 °C (1)				
Potenza frigorifera	kW	13,8	16,5	18,7
Potenza assorbita	kW	4,8	6,2	7,7
Corrente assorbita totale a freddo	A	8,3	10,0	12,0
EER	W/W	2,88	2,68	2,44
Portata acqua utenza	l/h	2354	2818	3196
Prevalenza utile lato utenza	kPa	82	62	43
Prestazioni in riscaldamento 40 °C / 45 °C (2)				
Potenza termica	kW	15,2	17,6	20,1
Potenza assorbita	kW	4,8	6,0	7,2
Corrente assorbita totale a caldo	A	8,3	10,0	12,0
COP	W/W	3,19	2,95	2,80
Portata acqua utenza	l/h	2660	3072	3507
Prevalenza utile lato utenza	kPa	73	55	33
Alimentazione				
Alimentazione		400-3N-50	400-3N-50	400-3N-50

(1) Dati EN 14511:2022; Acqua scambiatore lato utenza 12 °C / 7 °C; Aria esterna 35 °C
(2) Dati EN 14511:2022; Acqua scambiatore lato utenza 40 °C / 45 °C; Aria esterna 7 °C b.s. / 6 °C b.u.

DATI ENERGETICI

Taglia			020	025	040	045
Alimentazione: M						
UE 811/2013 prestazioni in condizioni climatiche medie (average) - 35 °C - Pdesignh ≤ 70 kW (1)						
Classe efficienza energetica	°		A+	A+	A+	A+
	X		A++	A++	A+	A+
Pdesignh	°,X	kW	6,00	7,00	9,00	12,00
ηsh	°	%	140,00	139,00	133,00	125,00
	X	%	150,00	150,00	141,00	131,00
SCOP	°	W/W	3,58	3,55	3,40	3,20
	X	W/W	3,83	3,83	3,60	3,35
UE 811/2013 prestazioni in condizioni climatiche medie (average) - 55 °C - Pdesignh ≤ 70 kW (2)						
Classe efficienza energetica	°,X		A+	A+	-	-
Pdesignh	°	kW	6,00	7,00	-	-
	X	kW	5,00	7,00	-	-
ηsh	°	%	112,00	113,00	-	-
	X	%	113,00	115,00	-	-
SCOP	°	W/W	2,88	2,90	-	-
	X	W/W	2,90	2,95	-	-
SEER - 12/7 (EN14825: 2018) (3)						
SEER	°	W/W	3,50	3,54	3,76	3,77
	X	W/W	4,12	4,25	4,38	4,37
Efficienza stagionale	°	%	137,10	138,40	147,30	147,70
	X	%	161,70	167,00	172,30	171,90

(1) Efficienze in applicazioni per bassa temperatura (35°C)
(2) Efficienze in applicazioni per media temperatura (55°C)
(3) Calcolo eseguito con portata d'acqua FISSA e temperatura d'uscita VARIABILE.

Taglia			070	075	080
Alimentazione: T					
UE 811/2013 prestazioni in condizioni climatiche medie (average) - 35 °C - Pdesignh ≤ 70 kW (1)					
Classe efficienza energetica	°,X		A+	A+	A+
Pdesignh	°	kW	14,00	17,00	19,00
	X	kW	14,00	16,00	19,00
ηsh	°	%	137,00	130,00	129,00
	X	%	141,00	134,00	133,00
SCOP	°	W/W	3,50	3,33	3,30
	X	W/W	3,50	3,43	3,40
UE 811/2013 prestazioni in condizioni climatiche medie (average) - 55 °C - Pdesignh ≤ 70 kW (2)					
Classe efficienza energetica	°,X		A+	A+	A+
Pdesignh	°	kW	14,00	16,00	19,00
	X	kW	13,00	16,00	18,00
ηsh	°	%	113,00	112,00	110,00
	X	%	112,00	112,00	110,00
SCOP	°	W/W	2,90	2,88	2,83
	X	W/W	2,88	2,88	2,83
SEER - 12/7 (EN14825: 2018) (3)					
SEER	°	W/W	3,49	3,47	3,44
	X	W/W	3,78	3,81	3,77
Efficienza stagionale	°	%	136,70	135,60	134,40
	X	%	148,00	149,40	147,80

(1) Efficienze in applicazioni per bassa temperatura (35°C)
(2) Efficienze in applicazioni per media temperatura (55°C)
(3) Calcolo eseguito con portata d'acqua FISSA e temperatura d'uscita VARIABILE.

DATI ELETTRICI

Taglia			020	025	040	045	070	075	080
Dati elettrici									
Corrente massima (FLA)	°	A	12,1	14,1	20,0	23,6	12,5	13,5	15,0
	X	A	12,9	14,9	20,8	24,4	13,6	14,6	16,1
Corrente di spunto (LRA)	°	A	8,0	8,0	10,0	10,0	15,0	15,0	15,0
	X	A	8,8	8,8	10,8	10,8	16,1	16,1	16,1
Alimentazione									
Alimentazione	°,X		230V ~ 50Hz	230V ~ 50Hz	230V ~ 50Hz	230V ~ 50Hz	400V ~ 3N 50Hz	400V ~ 3N 50Hz	400V ~ 3N 50Hz

DATI TECNICI GENERALI

Taglia			020	025	040	045	070	075	080
Compressore									
Tipo	°,X	tipo	Rotativo	Rotativo	Rotativo	Rotativo	Scroll	Scroll	Scroll
Regolazione compressore	°,X	Tipo				Inverter			
Numero	°,X	n°	1	1	1	1	1	1	1

(1) La carica riportata in tabella è un valore stimato e preliminare. Il valore finale della carica di refrigerante è riportato nella targhetta tecnica dell'unità. Per maggiori informazioni contattare sede.
(2) Potenza sonora: calcolata sulla base di misure effettuate in accordo con la normativa UNI EN ISO 9614-2, nel rispetto di quanto richiesto dalla certificazione Eurovent.; Pressione sonora misurata in campo libero, a 10 m di distanza dalla superficie esterna dell'unità (in accordo con la UNI EN ISO 3744).

Taglia			020	025	040	045	070	075	080
Circuiti	°,X	n°	1	1	1	1	1	1	1
Refrigerante	°,X	tipo				R410A			
Carica refrigerante (1)	°,X	kg	1,4	1,4	2,3	2,3	3,5	3,5	3,5
Scambiatore lato utenza									
Tipo	°,X	tipo				Piastre			
Numero	°,X	n°	1	1	1	1	1	1	1
Attacchi idraulici									
Attacchi (in/out)	°,X	Tipo				Gas-M			
Diametro (in)	°,X	Ø				1″			
Diametro (out)	°,X	Ø				1″			
Ventilatore									
Tipo	°,X	tipo				Assiale			
Motore ventilatore	°,X	tipo				Asincrono			
Numero	°,X	n°	1	1	2	2	2	2	2
Portata aria	°,X	m^3/h	3590	3590	7480	7480	7400	7400	7400
Dati sonori calcolati in funzionamento a freddo (2)									
Livello di potenza sonora	°,X	dB(A)	64,0	65,4	66,7	67,7	67,7	69,0	69,0
Livello di pressione sonora (10 m)	°,X	dB(A)	32,7	34,1	35,4	36,3	36,3	37,6	37,6

(1) La carica riportata in tabella è un valore stimato e preliminare. Il valore finale della carica di refrigerante è riportato nella targhetta tecnica dell'unità. Per maggiori informazioni contattare sede.
(2) Potenza sonora: calcolata sulla base di misure effettuate in accordo con la normativa UNI EN ISO 9614-2, nel rispetto di quanto richiesto dalla certificazione Eurovent.; Pressione sonora misurata in campo libero, a 10 m di distanza dalla superficie esterna dell'unità (in accordo con la UNI EN ISO 3744).

DIMENSIONI

ANKI020
ANKI025

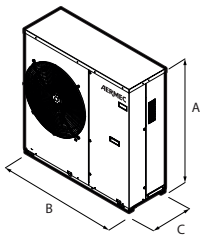

ANKI040
ANKI045

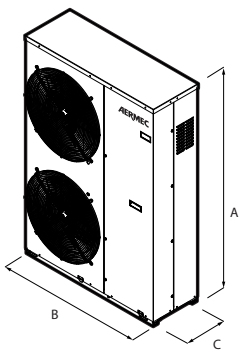

ANKI070
ANKI075
ANKI080

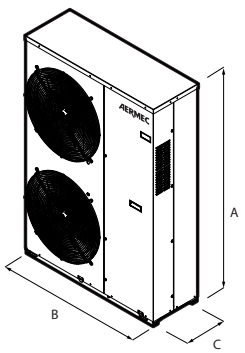

Taglia			020	025	040	045	070	075	080
Dimensioni e pesi									
A	°,X	mm	1028	1028	1481	1481	1481	1481	1481
B	°,X	mm	1000	1000	1000	1000	1000	1000	1000
C	°,X	mm	346	346	346	346	450	450	450
Peso a vuoto	°	kg	80	80	113	113	174	174	174
	X	kg	82	82	115	115	178	178	178

Aermec si riserva la facoltà di apportare in qualsiasi momento tutte le modifiche ritenute necessarie per il miglioramento del prodotto con eventuale modifica dei relativi dati tecnici.

Aermec S.p.A.
Via Roma, 996 - 37040 Bevilacqua (VR) - Italia
Tel. 0442633111 - Telefax 044293577
www.aermec.com

Numero Verde
800-843085

HMI

Pompa di calore reversibile condensata ad aria

Potenza frigorifera 3,0 ÷ 14,5 kW – Potenza termica 4,0 ÷ 15,5 kW

- **Nuovo gas refrigerante ecologico R32**
- **Produzione acqua calda fino a 60 °C**
- **Produzione acqua calda sanitaria con temperature esterne da -25 °C a 45 °C**
- **Facilità e rapidità d'installazione**



CONTO TERMICO

Per i modelli che rientrano nelle detrazioni e negli incentivi fare riferimento solo alle liste presenti sul sito www.aermec.it

EUROVENT CERTIFIED PERFORMANCE www.eurovent-certification.com

EUROVENT LCP

DESCRIZIONE

Pompa di calore reversibile da esterno per impianti di climatizzazione dove, oltre al raffrescamento degli ambienti, è richiesta acqua calda ad alta temperatura per il riscaldamento o per la produzione di acqua calda sanitaria. **Per la produzione di ACS è obbligatorio l'abbinamento con il serbatoio di accumulo acqua calda sanitaria Aermec compatibile.**

HMI è stato progettato per rispondere alle esigenze del mercato delle nuove costruzioni e di quello delle ristrutturazioni, **in sostituzione o in affiancamento delle caldaie convenzionali**.

Può essere abbinato a sistemi di emissione a basse temperature come riscaldamento a pavimento o ventilconvettori ma anche ai più tradizionali radiatori, **ed è già fornito dei principali componenti idraulici facilitando in questo modo anche l'installazione finale**.

CARATTERISTICHE

Limiti operativi

Lavoro a pieno carico fino a -25 °C di temperatura dell'aria esterna nella stagione invernale e fino a 48 °C nella stagione estiva. Temperatura massima di acqua prodotta in riscaldamento 60 °C.

— Circuito frigo con economizer.
— Compressore Rotary inverter.
— Ventilatori assiali DC brushless progettati per l'ottimizzazione aerodinamica, permettendo una riduzione del livello di rumorosità, ma allo stesso tempo, un aumento dell'efficienza e della portata d'aria.
— Dotata di resistenza elettrica basamento per evitare l'eventuale formazione di ghiaccio e favorire lo smaltimento della condensa durante il funzionamento in riscaldamento.
— Valvola d'espansione elettronica.

Principali componenti idraulici

— Pompa inverter.
— Scambiatore a piastre.
— Vaso d'espansione.
— Valvola di sicurezza.
— Flussostato.
— Filtro acqua a corredo **(installazione obbligatoria)**.

Regolazione

Regolazione tramite **pannello di controllo multilingue touch screen:**

— Gestione di una valvola a 3 vie deviatrice (non fornita) per la produzione dell'acqua calda sanitaria.
— Gestione di una valvola a 2 vie (non fornita) per l'intercettazione di una parte dell'impianto.
— Programmazione settimanale e a fasce orarie.
— Funzione **auto-restart**.
— Funzionamento di emergenza (può attivare una fonte di calore sostitutiva).
— Funzione **quick hot water** per un rapido riscaldamento dell'acqua calda sanitaria.
— Funzione **weather dependent mode** per la regolazione climatica.
— Funzione **quiet** per un funzionamento silenzioso, programmabile con timer.
— Controllo condensazione.
— L'attivazione del ciclo antilegionella (facilmente impostabile dal pannello di controllo) consente di riscaldare settimanalmente l'intero serbatoio ad una temperatura (max 70°C) tale da debellare il batterio responsabile dell'infezione.

Speciale batteria golden fin

A differenza delle normali batterie, questo speciale rivestimento epossidico silicon free di colorazione oro, è in grado di proteggere lo scambiatore da ruggine e corrosione in zone dove la quantità di sale presente nell'aria è molto elevata.



Smart APP Ewpe

Il sistema è dotato di serie del modulo Wi-Fi; tramite questo modulo e apposita App per dispositivi iOS e Android, disponibili gratuitamente su Apple Store e Google Play, è possibile controllare il sistema da remoto direttamente dal proprio smartphone o tablet. Il controllo da remoto può essere effettuato tramite Cloud utilizzando un router wireless collegato ad internet.



ACCESSORI

HMICB15: Cavo di collegamento per il pannello comandi a filo. Lunghezza del cavo 15 m.

IC-2P: Connettore per utilizzo comunicazione via ModBus o VMF-485LINK. Accessorio obbligatorio se abbinato al VMF-485LINK, o per sistemi di supervisione di terze parti.

VMF-485LINK: Espansione per interfacciare l'unità con il protocollo di comunicazione VMF, rendendo possibile la gestione dai supervisori VMF-E5 o VMF-E6.

VMF-E5: Pannello da incasso, con display LCD grafico retroilluminato e tastiera capacitiva, consente il comando/controllo centralizzato di un impianto idronico completo costituito da Ventilconvettori: fino a 64 zone di ventilconvettori costituite da 1 master + massimo 5 slave; chiller/Pompa di calore (accessorio obbligatorio interfaccia RS 485), circolatori: massimo 12 circolatori di zona configurabili; caldaia: gestione del consenso caldaia per la produzione di acqua calda; recuperatori di calore: massimo 3 consensi per recuperatori programmabili secondo fasce orarie e/o tramite la rilevazione della qualità dell'aria ottenuta con l'accessorio VMF-VOC, modulo acqua sanitaria: gestione completa della produzione di acqua calda sanitaria attraverso il controllo di: valvola deviatrice/circolatore, resistenza integrativa, sonda temperatura accumulo, ciclo antilegionella. Il pannello è disponibile sia di colore bianco (VMF-E5B) e sia di colore nero (VMF-E5N).

VMF-E6: Pannello da incasso di colore bianco, con display touchscreen a colori da 4,3 pollici, consente il comando/controllo centralizzato di un impianto idronico/aeraulico completo costituito da: ventilconvettori (fino a 64 zone di ventilconvettori costituite da 1 master + massimo 5 slave), pompe di calore (fino a 4), accessori MZC (fino a 5), gestione pannelli radianti (utilizzando un adeguato numero di accessori VMF-REB, fino a 64 pannelli radianti associate alle zone fancoil e fino a 32 pannelli radianti associati alle zone servite da MZC), gestione completa della produzione acqua calda sanitaria, controllo della resistenza RAS e/o della caldaia, gestione di I/O digitali, controllo recuperatori e sonde VOC (fino a 4).

LOGATW: Dispositivo di diagnostica pompe di calore aria-acqua.

DHWT300S: (220-240~50Hz) serbatoio di accumulo acqua calda sanitaria in acciaio smaltato. Alimentazione elettrica monofase, capacità 300 litri con serpentina principale e secondaria, resistenza elettrica di supporto da 3 kW. Anodo sacrificale in magnesio. Installazione da interno.

Connessione con VMF-485LINK

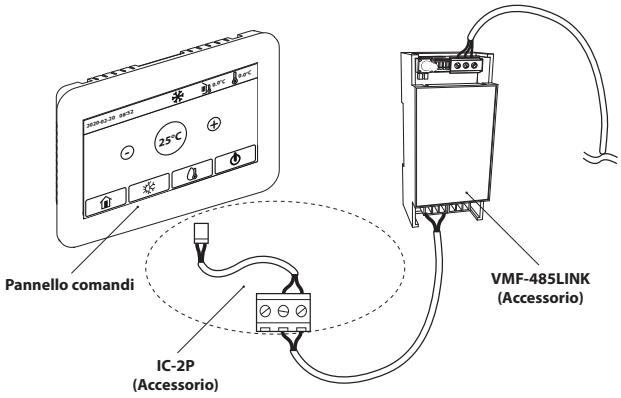

Connessione con sistemi di supervisione di terze parti

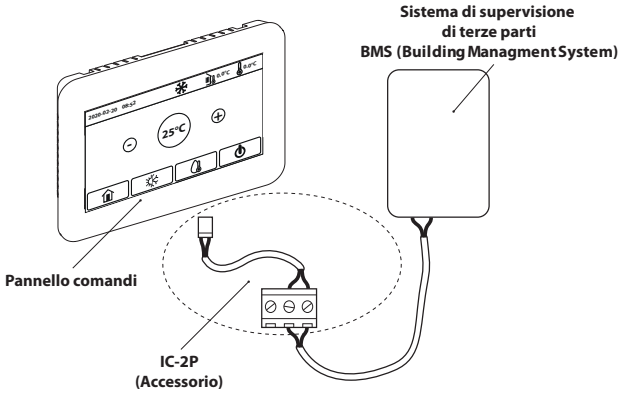

Compatibilità accessori

Per maggiori informazioni sul sistema VMF fare riferimento alla documentazione dedicata.

Accessorio	HMI060	HMI080	HMI100	HMI100T	HMI120	HMI120T	HMI140	HMI140T	HMI160	HMI160T
LOGATW	•	•	•	•	•	•	•	•	•	•

Accessorio	HMI040	HMI060	HMI080	HMI100	HMI100T	HMI120	HMI120T	HMI140	HMI140T	HMI160	HMI160T
HMICB15	•	•	•	•	•	•	•	•	•	•	•

Accessorio	HMI040	HMI060	HMI080	HMI100	HMI100T	HMI120	HMI120T	HMI140	HMI140T	HMI160	HMI160T
IC-2P	•	•	•	•	•	•	•	•	•	•	•
VMF-485LINK	•	•	•	•	•	•	•	•	•	•	•
VMF-E5	•	•	•	•	•	•	•	•	•	•	•
VMF-E6	•	•	•	•	•	•	•	•	•	•	•

IMPIANTO A PAVIMENTO + A.C.S.

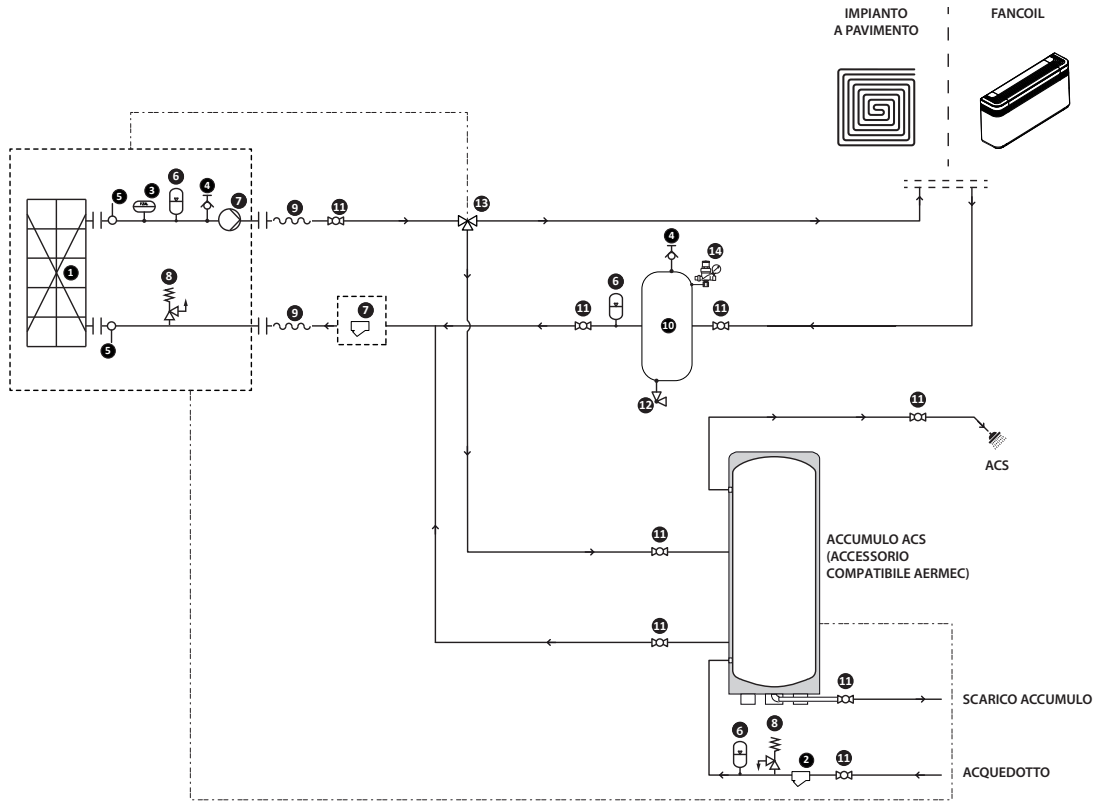

COMPONENTI FORNITI DI SERIE

1 Scambiatore a piastre
2 Filtro acqua (fornito a corredo)
3 Flussostato
4 Valvola di sfiato aria
5 Sonde temperature acqua (IN/OUT)
6 Vaso d'espansione
7 Pompa
8 Valvola di sicurezza

COMPONENTI IDRAULICI CONSIGLIATI ESTERNI ALL'UNITÀ (A CARICO DELL'INSTALLATORE)

4 Valvola di sfiato aria
9 Giunti antivibranti
10 Accumulo impianto (installazione consigliata qualora il contenuto d'acqua dell'impianto sia inferiore a quanto indicato nel manuale tecnico).
11 Rubinetti d'intercettazione
6 Vaso d'espansione
12 Rubinetto di scarico
13 Valvola a 3 vie
14 Gruppo di caricamento

In caso di impianto a pavimento, la valvola di by-pass deve essere installata per assicurare la circolazione di un contenuto minimo d'acqua all'impianto.

DATI PRESTAZIONALI

DATI TECNICI EUROVENT EN 14511:2022

		HMI040	HMI060	HMI080	HMI100	HMI100T	HMI120
Prestazioni in raffreddamento 12 °C / 7 °C (1)							
Potenza frigorifera	kW	2,98	3,97	4,96	7,75	7,75	9,45
Potenza assorbita	kW	0,94	1,29	1,61	2,48	2,64	3,20
Corrente assorbita	A	4,7	6,4	7,9	12,0	4,6	15,0
EER	W/W	3,17	3,08	3,08	3,12	2,94	2,95
Portata acqua	l/h	504	673	842	1318	1318	1609
Prevalenza utile	kPa	74,0	74,0	74,0	69,0	69,0	64,0
Prestazioni in riscaldamento 40 °C / 45 °C (2)							
Potenza termica	kW	4,03	6,04	7,55	10,06	10,06	12,06
Potenza assorbita	kW	1,00	1,58	2,00	2,70	2,70	3,48
Corrente assorbita	A	5,1	7,8	9,7	13,0	4,7	17,0
COP	W/W	4,03	3,83	3,78	3,72	3,72	3,46
Portata acqua	l/h	710	1062	1326	1762	1762	2110
Prevalenza utile	kPa	74,0	73,0	71,0	60,0	60,0	50,0

		HMI120T	HMI140	HMI140T	HMI160	HMI160T
Prestazioni in raffreddamento 12 °C / 7 °C (1)						
Potenza frigorifera	kW	9,45	11,94	11,94	12,95	12,95
Potenza assorbita	kW	3,11	4,14	4,38	4,96	4,91
Corrente assorbita	A	5,3	20,0	7,3	23,0	8,1
EER	W/W	3,04	2,88	2,73	2,61	2,64
Portata acqua	l/h	1609	2038	2038	2210	2210
Prevalenza utile	kPa	64,0	52,0	52,0	47,0	47,0
Prestazioni in riscaldamento 40 °C / 45 °C (2)						
Potenza termica	kW	12,06	14,05	14,05	15,54	15,54
Potenza assorbita	kW	3,48	4,18	4,18	4,70	4,70
Corrente assorbita	A	5,9	20,0	6,9	22,0	7,7
COP	W/W	3,46	3,36	3,36	3,31	3,31
Portata acqua	l/h	2110	2456	2456	2714	2714
Prevalenza utile	kPa	50,0	39,0	39,0	29,0	29,0

(1) Dati EN 14511:2022; Acqua scambiatore lato utenza 12 °C / 7 °C; Aria esterna 35 °C
(2) Dati EN 14511:2022; Acqua scambiatore lato utenza 40 °C / 45 °C; Aria esterna 7 °C b.s. / 6 °C b.u.

		HMI040	HMI060	HMI080	HMI100	HMI100T	HMI120
Prestazioni in raffreddamento 23 °C / 18 °C (1)							
Potenza frigorifera	kW	3,77	5,76	6,75	8,75	8,75	10,94
Potenza assorbita	kW	0,82	1,32	1,55	1,96	1,96	2,56
Corrente assorbita	A	4,2	6,6	7,6	9,5	3,6	12,0
EER	W/W	4,60	4,36	4,36	4,46	4,46	4,27
Portata acqua	l/h	641	982	1152	1495	1495	1873
Prevalenza utile	kPa	74,0	74,0	73,0	66,0	66,0	57,0
Prestazioni in riscaldamento 30 °C / 35 °C (2)							
Potenza termica	kW	4,03	6,04	7,55	10,06	10,06	12,06
Potenza assorbita	kW	0,79	1,20	1,63	2,17	2,17	2,64
Corrente assorbita	A	4,1	6,0	8,0	11,0	3,9	13,0
COP	W/W	5,10	5,04	4,63	4,63	4,63	4,57
Portata acqua	l/h	708	1058	1321	1756	1756	2102
Prevalenza utile	kPa	74,0	73,0	71,0	60,0	60,0	50,0

		HMI120T	HMI140	HMI140T	HMI160	HMI160T
Prestazioni in raffreddamento 23 °C / 18 °C (1)						
Potenza frigorifera	kW	10,94	12,44	12,44	14,45	14,45
Potenza assorbita	kW	2,56	3,05	3,05	3,82	3,82
Corrente assorbita	A	4,5	15,0	5,2	18,0	6,4
EER	W/W	4,27	4,08	4,08	3,78	3,78
Portata acqua	l/h	1873	2132	2132	2478	2478
Prevalenza utile	kPa	57,0	50,0	50,0	38,0	38,0
Prestazioni in riscaldamento 30 °C / 35 °C (2)						
Potenza termica	kW	12,06	14,05	14,05	15,54	15,54
Potenza assorbita	kW	2,64	3,22	3,22	3,60	3,60
Corrente assorbita	A	4,6	15,0	5,5	17,0	6,1
COP	W/W	4,57	4,36	4,36	4,32	4,32
Portata acqua	l/h	2102	2447	2447	2704	2704
Prevalenza utile	kPa	50,0	39,0	39,0	30,0	30,0

(1) Dati EN 14511:2022; Acqua scambiatore lato utenza 23 °C / 18 °C; Aria esterna 35 °C
(2) Dati EN 14511:2022; Acqua scambiatore lato utenza 30 °C / 35 °C; Aria esterna 7 °C b.s. / 6 °C b.u.

DATI TECNICI GENERALI

		HMI040	HMI060	HMI080	HMI100	HMI100T	HMI120
Dati elettrici							
Corrente nominale assorbita (1)	A	10,4	10,4	10,4	23,0	12,0	25,0
Compressore							
Tipo	tipo	Rotary DC Inverter					
Numero	n°	1	1	1	1	1	1
Circuiti	n°	1	1	1	1	1	1
Refrigerante	tipo	R32					
Potenziale riscaldamento globale	GWP	675 $kgCO_2eq$					
Carica refrigerante (2)	kg	0,9	0,9	0,9	2,2	2,2	2,2
Olio	Tipo	FW68DA					
Carica olio totale	kg	0,5	0,5	0,5	1,1	1,1	1,1
Scambiatore lato utenza							
Tipo	tipo	Piastre					
Numero	n°	1	1	1	1	1	1
Attacchi (in/out)	Tipo	Gas Maschio					
Diametro (in)	Ø	1″					
Diametro (out)	Ø	1″					
Ventilatore							
Tipo	tipo	Assiale					
Motore ventilatore	tipo	Inverter					
Numero	n°	1	1	1	1	1	1
Portata aria	m^3/h	2600	2600	2600	4500	4500	4500
Dati sonori calcolati durante il funzionamento a freddo (3)							
Livello di pressione sonora (1 m)	dB(A)	51,0	52,0	53,0	56,0	56,0	56,0
Dati sonori calcolati durante il funzionamento a caldo (3)							
Livello di potenza sonora	dB(A)	64,0	64,0	65,0	69,0	69,0	69,0
Livello di pressione sonora (1 m)	dB(A)	50,0	50,0	51,0	54,0	54,0	54,0
Alimentazione							
Alimentazione		220-240V ~ 50Hz				380-415V 3N ~ 50Hz	220-240V ~ 50Hz

		HMI120T	HMI140	HMI140T	HMI160	HMI160T
Dati elettrici						
Corrente nominale assorbita (1)	A	12,0	29,0	12,0	29,0	12,0
Compressore						
Tipo	tipo	Rotary DC Inverter				
Numero	n°	1	1	1	1	1
Circuiti	n°	1	1	1	1	1
Refrigerante	tipo	R32				
Potenziale riscaldamento globale	GWP	675 $kgCO_2eq$				
Carica refrigerante (2)	kg	2,2	2,2	2,2	2,2	2,2
Olio	Tipo	FW68DA				
Carica olio totale	kg	1,1	1,1	1,1	1,1	1,1
Scambiatore lato utenza						
Tipo	tipo	Piastre				
Numero	n°	1	1	1	1	1
Attacchi (in/out)	Tipo	Gas Maschio				
Diametro (in)	Ø	1″				
Diametro (out)	Ø	1″				
Ventilatore						
Tipo	tipo	Assiale				
Motore ventilatore	tipo	Inverter				
Numero	n°	1	1	1	1	1
Portata aria	m^3/h	4500	4500	4500	4500	4500
Dati sonori calcolati durante il funzionamento a freddo (3)						
Livello di pressione sonora (1 m)	dB(A)	56,0	57,0	57,0	59,0	59,0
Dati sonori calcolati durante il funzionamento a caldo (3)						
Livello di potenza sonora	dB(A)	69,0	70,0	70,0	72,0	72,0
Livello di pressione sonora (1 m)	dB(A)	54,0	55,0	55,0	57,0	57,0
Alimentazione						
Alimentazione		380-415V 3N ~ 50Hz	220-240V ~ 50Hz	380-415V 3N ~ 50Hz	220-240V ~ 50Hz	380-415V 3N ~ 50Hz

(1) La potenza nominale assorbita (corrente nominale assorbita), è la massima potenza elettrica assorbita (corrente massima assorbita) dal sistema, in accordo con la normativa EN 60335-1 e EN 60335-2-40.
(2) La carica riportata in tabella è un valore stimato e preliminare. Il valore finale della carica di refrigerante è riportato nella targhetta tecnica dell'unità. Per maggiori informazioni contattare sede.
(3) Potenza sonora: calcolata sulla base di misure effettuate in accordo con la normativa UNI EN ISO 9614-2, nel rispetto di quanto richiesto dalla certificazione Eurovent. Pressione sonora misurata in campo libero (in accordo con la UNI EN ISO 3744).

DATI ENERGETICI

		HMI040	HMI060	HMI080	HMI100	HMI100T	HMI120
UE 811/2013 prestazioni in condizioni climatiche medie (average) - 35 °C - Pdesignh ≤ 70 kW (1)							
Pdesignh	kW	5	5	6	9	9	11
ηsh	%	185,00	185,00	183,00	176,00	176,00	175,00
Classe efficienza energetica		A+++	A+++	A+++	A+++	A+++	A+++
UE 811/2013 prestazioni in condizioni climatiche medie (average) - 55 °C - Pdesignh ≤ 70 kW (2)							
Pdesignh	kW	6	6	7	8	8	10
ηsh	%	126,00	126,00	127,00	128,00	128,00	126,00
Classe efficienza energetica		A++	A++	A++	A++	A++	A++

		HMI120T	HMI140	HMI140T	HMI160	HMI160T
UE 811/2013 prestazioni in condizioni climatiche medie (average) - 35 °C - Pdesignh ≤ 70 kW (1)						
Pdesignh	kW	11	11	11	13	13
ηsh	%	175,00	168,00	168,00	164,00	164,00
Classe efficienza energetica		A+++	A++	A++	A++	A++
UE 811/2013 prestazioni in condizioni climatiche medie (average) - 55 °C - Pdesignh ≤ 70 kW (2)						
Pdesignh	kW	10	11	11	13	13
ηsh	%	126,00	125,00	125,00	125,00	125,00
Classe efficienza energetica		A++	A++	A++	A++	A++

(1) Efficienze in applicazioni per bassa temperatura (35°C)
(2) Efficienze in applicazioni per media temperatura (55°C)

DIMENSIONI

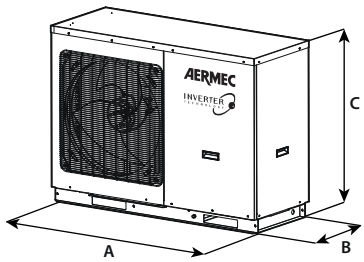

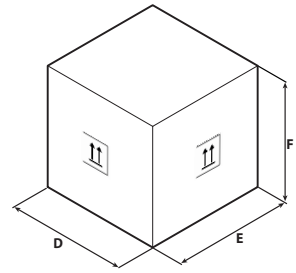

Esempio imballo

		HMI040	HMI060	HMI080	HMI100	HMI100T	HMI120
Dimensioni e pesi							
A	mm	1150	1150	1150	1200	1200	1200
B	mm	345	345	345	460	460	460
C	mm	758	758	758	878	878	878
D	mm	1260	1260	1260	1295	1295	1295
E	mm	490	490	490	595	595	595
F	mm	900	900	900	1020	1020	1020
Peso netto	kg	96,0	96,0	96,0	151,0	151,0	151,0
Peso per trasporto	kg	109,0	109,0	109,0	166,0	166,0	166,0

		HMI120T	HMI140	HMI140T	HMI160	HMI160T
Dimensioni e pesi						
A	mm	1200	1200	1200	1200	1200
B	mm	460	460	460	460	460
C	mm	878	878	878	878	878
D	mm	1295	1295	1295	1295	1295
E	mm	595	595	595	595	595
F	mm	1020	1020	1020	1020	1020
Peso netto	kg	151,0	151,0	151,0	151,0	151,0
Peso per trasporto	kg	166,0	166,0	166,0	166,0	166,0

Aermec si riserva la facoltà di apportare in qualsiasi momento tutte le modifiche ritenute necessarie per il miglioramento del prodotto con eventuale modifica dei relativi dati tecnici.

Aermec S.p.A.
Via Roma, 996 - 37040 Bevilacqua (VR) - Italia
Tel. 0442633111 - Telefax 044293577
www.aermec.com

Numero Verde
800-843085

HMI 180T - 220T

Pompa di calore reversibile condensata ad aria

Potenza frigorifera 17,5 ÷ 21,0 kW
Potenza termica 18,0 ÷ 22,0 kW

- **Gas refrigerante ecologico R32**
- **Facilità e rapidità d'installazione**
- **Produzione acqua calda sanitaria con temperature esterne da -25 °C a 45 °C**
- **Sigillata ermeticamente**



CONTO TERMICO

Per i modelli che rientrano nelle detrazioni e negli incentivi fare riferimento solo alle liste presenti sul sito www.aermec.it

DESCRIZIONE

HMI è una pompa di calore reversibile da esterno per impianti di climatizzazione dove, oltre al raffrescamento degli ambienti, è richiesta acqua calda ad alta temperatura per il riscaldamento o per la produzione di acqua calda sanitaria.
Per la produzione di ACS è obbligatorio l'abbinamento con il serbatoio di accumulo acqua calda sanitaria Aermec compatibile.

HMI è stato progettato per rispondere alle esigenze del mercato delle nuove costruzioni e di quello delle ristrutturazioni, **in sostituzione o in affiancamento delle caldaie convenzionali**.
Può essere abbinato a sistemi di emissione a basse temperature come riscaldamento a pavimento o ventilconvettori ma anche ai più tradizionali radiatori, **ed è già fornito dei principali componenti idraulici facilitando in questo modo anche l'installazione finale**.

CARATTERISTICHE

Limiti operativi

Lavoro a pieno carico fino a -25 °C di temperatura dell'aria esterna nella stagione invernale e fino a 48 °C nella stagione estiva.
Temperatura massima di acqua prodotta in riscaldamento 65°C.
Produzione acqua calda sanitaria fino a 80 °C con l'ausilio della resistenza elettrica.

— Circuito frigo con economizer.
— Compressore Rotary inverter.
— Ventilatori assiali DC brushless progettati per l'ottimizzazione aerodinamica, permettendo una riduzione del livello di rumorosità, ma allo stesso tempo, un aumento dell'efficienza e della portata d'aria.
— Dotata di resistenza elettrica basamento per evitare l'eventuale formazione di ghiaccio e favorire lo smaltimento della condensa durante il funzionamento in riscaldamento.
— Valvola d'espansione elettronica.

Principali componenti idraulici

— Pompa inverter.
— Scambiatore a piastre.
— Vaso d'espansione.
— Valvola di sicurezza.
— Flussostato.
— Filtro acqua a corredo **(installazione obbligatoria)**.

Regolazione

Regolazione tramite **pannello di controllo multilingue touch screen:**
— Gestione di una valvola a 3 vie deviatrice (non fornita) per la produzione dell'acqua calda sanitaria.
— Gestione di una valvola a 2 vie (non fornita) per l'intercettazione di una parte dell'impianto.
— Programmazione settimanale e a fasce orarie.
— Funzione **auto-restart**.
— Funzionamento di emergenza (può attivare una fonte di calore sostitutiva).
— Funzione **quick hot water** per un rapido riscaldamento dell'acqua calda sanitaria.
— Funzione **weather dependent mode** per la regolazione climatica.
— Funzione **quiet** per un funzionamento silenzioso, programmabile con timer.
— Controllo condensazione.
— L'attivazione del ciclo antilegionella (facilmente impostabile dal pannello di controllo) consente di riscaldare settimanalmente l'intero serbatoio ad una temperatura (max 70°C) tale da debellare il batterio responsabile dell'infezione.

Speciale batteria golden fin

A differenza delle normali batterie, questo speciale rivestimento epossidico siliconfree di colorazione oro, è in grado di proteggere lo scambiatore da ruggine e corrosione in zone dove la quantità di sale presente nell'aria è molto elevata.



Smart APP Ewpe

Il sistema è dotato di serie del modulo Wi-Fi; tramite questo modulo e apposita App per dispositivi iOS e Android, disponibili gratuitamente su Apple Store e Google Play, è possibile controllare il sistema da remoto direttamente dal proprio smartphone o tablet. Il controllo da remoto può essere effettuato tramite Cloud utilizzando un router wireless collegato ad internet.



ACCESSORI

HMICB15: Cavo di collegamento per il pannello comandi a filo. Lunghezza del cavo 15 m.

IC-2P: Connettore per utilizzo comunicazione via ModBus o VMF-485LINK. Accessorio obbligatorio se abbinato al VMF-485LINK, o per sistemi di supervisione di terze parti.

VMF-485LINK: Espansione per interfacciare l'unità con il protocollo di comunicazione VMF, rendendo possibile la gestione dai supervisori VMF-E5 o VMF-E6.

VMF-E5: Pannello da incasso, con display LCD grafico retroilluminato e tastiera capacitiva, consente il comando/controllo centralizzato di un impianto idronico completo costituito da Ventilconvettori: fino a 64 zone di ventilconvettori costituite da 1 master + massimo 5 slave; chiller/Pompa di calore (accessorio obbligatorio interfaccia RS 485), circolatori: massimo 12 circolatori di zona configurabili; caldaia: gestione del consenso caldaia per la produzione di acqua calda; recuperatori di calore: massimo 3 consensi per recuperatori programmabili secondo fasce orarie e/o tramite la rilevazione della qualità dell'aria ottenuta con l'accessorio VMF-VOC, modulo acqua sanitaria: gestione completa della produzione di acqua calda sanitaria attraverso il controllo di: valvola deviatrice/circolatore, resistenza integrativa, sonda temperatura accumulo, ciclo antilegionella. Il pannello è disponibile sia di colore bianco (VMF-E5B) e sia di colore nero (VMF-E5N).

VMF-E6: Pannello da incasso di colore bianco, con display touchscreen a colori da 4,3 pollici, consente il comando/controllo centralizzato di un impianto idronico/aeraulico completo costituito da: ventilconvettori (fino a 64 zone di ventilconvettori costituite da 1 master + massimo 5 slave), pompe di calore (fino a 4), accessori MZC (fino a 5), gestione pannelli radianti (utilizzando un adeguato numero di accessori VMF-REB, fino a 64 pannelli radianti associate alle zone fancoil e fino a 32 pannelli radianti associati alle zone servite da MZC), gestione completa della produzione acqua calda sanitaria, controllo della resistenza RAS e/o della caldaia, gestione di I/O digitali, controllo recuperatori e sonde VOC (fino a 4).

LOGATW: Dispositivo di diagnostica pompe di calore aria-acqua.

DHWT300S: (220-240~50Hz) serbatoio di accumulo acqua calda sanitaria in acciaio smaltato. Alimentazione elettrica monofase, capacità 300 litri con serpentina principale e secondaria, resistenza elettrica di supporto da 3 kW. Anodo sacrificale in magnesio. Installazione da interno.

Per maggiori informazioni sul sistema VMF fare riferimento alla documentazione dedicata.

Connessione con VMF-485LINK

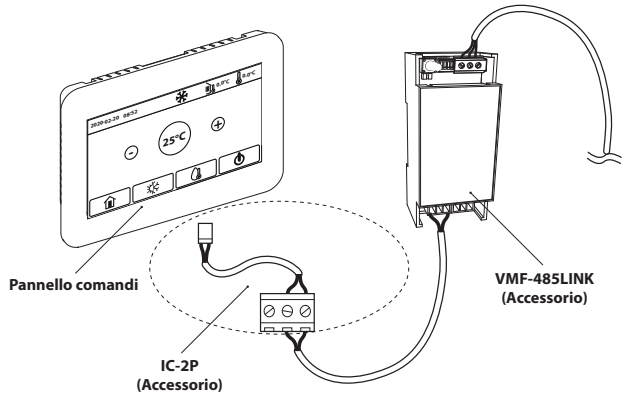

Connessione con sistemi di supervisione di terze parti

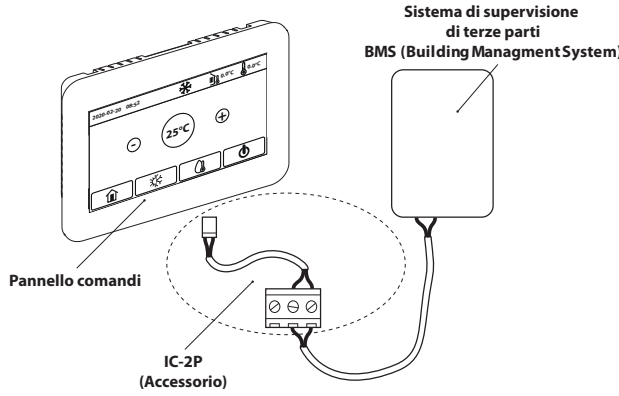

Compatibilità accessori

Accessorio	HMI180T	HMI220T
LOGATW	•	•

Accessorio	HMI180T	HMI220T
HMICB15	•	•

Accessorio	HMI180T	HMI220T
IC-2P	•	•
VMF-485LINK	•	•
VMF-E5	•	•
VMF-E6	•	•

IMPIANTO A PAVIMENTO + A.C.S.

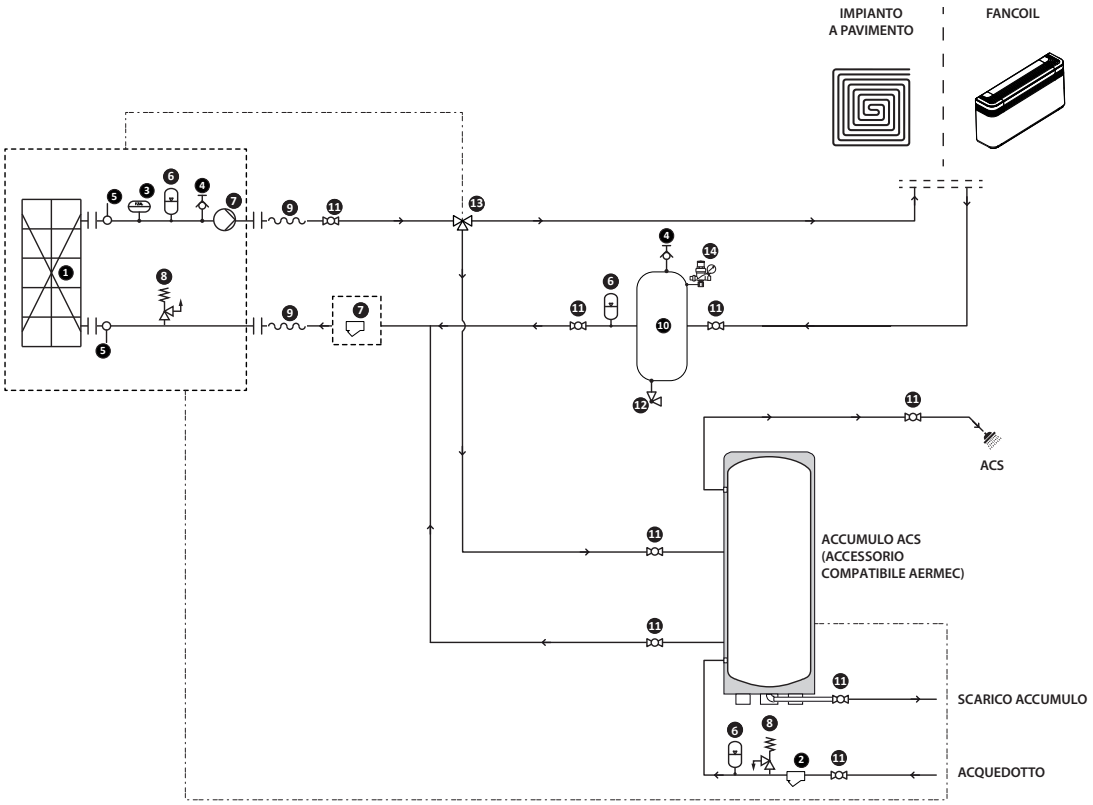

COMPONENTI FORNITI DI SERIE

1 Scambiatore a piastre
2 Filtro acqua (fornito a corredo)
3 Flussostato
4 Valvola di sfiato aria
5 Sonde temperature acqua (IN/OUT)
6 Vaso d'espansione
7 Pompa
8 Valvola di sicurezza

COMPONENTI IDRAULICI CONSIGLIATI ESTERNI ALL'UNITÀ (A CARICO DELL'INSTALLATORE)

4 Valvola di sfiato aria
9 Giunti antivibranti
10 Accumulo impianto (installazione consigliata qualora il contenuto d'acqua dell'impianto sia inferiore a quanto indicato nel manuale tecnico).
11 Rubinetti d'intercettazione
6 Vaso d'espansione
12 Rubinetto di scarico
13 Valvola a 3 vie
14 Gruppo di caricamento

In caso di impianto a pavimento, la valvola di by-pass deve essere installata per assicurare la circolazione di un contenuto minimo d'acqua all'impianto.

DATI PRESTAZIONALI

		HMI180T	HMI220T
Prestazioni in raffreddamento 12 °C / 7 °C (1)			
Potenza frigorifera	kW	17,50	21,00
Potenza assorbita	kW	5,65	7,00
EER	W/W	3,10	3,00
Portata acqua	l/h	3010	3612
Prevalenza utile	kPa	59,1	55,2
Prestazioni in riscaldamento 40 °C / 45 °C (2)			
Potenza termica	kW	18,00	22,00
Potenza assorbita	kW	5,00	6,29
COP	W/W	3,60	3,50
Portata acqua	l/h	3096	3784
Prevalenza utile	kPa	62,4	57,9

(1) Dati EN 14511:2022; Acqua scambiatore lato utenza 12 °C / 7 °C; Aria esterna 35 °C
(2) Dati EN 14511:2022; Acqua scambiatore lato utenza 40 °C / 45 °C; Aria esterna 7 °C b.s. / 6 °C b.u.

		HMI180T	HMI220T
Prestazioni in raffreddamento 23 °C / 18 °C (1)			
Potenza frigorifera	kW	18,50	23,00
Potenza assorbita	kW	3,85	4,89
EER	W/W	4,80	4,70
Portata acqua	l/h	3182	3956
Prevalenza utile	kPa	56,1	53,5
Prestazioni in riscaldamento 30 °C / 35 °C (2)			
Potenza termica	kW	18,00	22,00
Potenza assorbita	kW	3,75	4,89
COP	W/W	4,80	4,50
Portata acqua	l/h	3096	3784
Prevalenza utile	kPa	62,2	58,0

(1) Dati EN 14511:2022; Acqua scambiatore lato utenza 23 °C / 18 °C; Aria esterna 35 °C
(2) Dati EN 14511:2022; Acqua scambiatore lato utenza 30 °C / 35 °C; Aria esterna 7 °C b.s. / 6 °C b.u.

DATI TECNICI GENERALI

		HMI180T	HMI220T
Dati elettrici			
Potenza nominale assorbita	W	10000	10800
Compressore			
Tipo	tipo	Rotativo Inverter	Rotativo Inverter
Numero	n°	1	1
Circuiti	n°	1	1
Refrigerante	tipo	R32	R32
Potenziale riscaldamento globale	GWP	675 kgCO_2eq	675 kgCO_2eq
Carica refrigerante	kg	4,0	4,0
Olio	Tipo	FW68S	FW68S
Carica olio totale	l	1,9	1,9
Scambiatore lato utenza			
Tipo	tipo	Piastre	Piastre
Numero	n°	1	1
Attacchi (in/out)	Tipo	Gas Maschio	Gas Maschio
Diametro (in)	Ø	1"1/4	1"1/4
Diametro (out)	Ø	1"1/4	1"1/4
Ventilatore			
Tipo	tipo	Assiale	Assiale
Motore ventilatore	tipo	Inverter	Inverter
Numero	n°	2	2
Portata aria	m^3/h	9700	9700
Dati sonori calcolati durante il funzionamento a freddo			
Livello di pressione sonora (1 m)	dB(A)	57,0	58,0
Dati sonori calcolati durante il funzionamento a caldo			
Livello di potenza sonora	dB(A)	65,0	65,0
Livello di pressione sonora (1 m)	dB(A)	56,0	57,0
Potenza sonora per frequenza centrale di banda dB(A)			
63 Hz	dB(A)	42,1	42,6
125 Hz	dB(A)	52,8	54,9
250 Hz	dB(A)	59,2	54,1
500 Hz	dB(A)	60,4	56,6
1000 Hz	dB(A)	58,0	55,8
4000 Hz	dB(A)	48,6	50,2
8000 Hz	dB(A)	42,7	45,2
Alimentazione			
Alimentazione		380-415V 3N ~ 50Hz	380-415V 3N ~ 50Hz

— La potenza nominale assorbita (corrente nominale assorbita), è la massima potenza elettrica assorbita (corrente massima assorbita) dal sistema, in accordo con la normativa EN 60335-1 e EN 60335-2-40.
— La carica riportata in tabella è un valore stimato e preliminare. Il valore finale della carica di refrigerante è riportato nella targhetta tecnica dell'unità. Per maggiori informazioni contattare sede.
— Potenza sonora: calcolata sulla base di misure effettuate in accordo con la normativa UNI EN ISO 9614-2, nel rispetto di quanto richiesto dalla certificazione Eurovent.
— Pressione sonora misurata in camera semianecoica a 1 m di distanza frontale.

DATI ENERGETICI

		HMI180T	HMI220T
UE 811/2013 prestazioni in condizioni climatiche medie (average) - 35 °C - Pdesignh ≤ 70 kW (1)			
Pdesignh	kW	19	22
ηsh	%	181,00	180,00
Classe efficienza energetica		A+++	A+++
UE 811/2013 prestazioni in condizioni climatiche medie (average) - 55 °C - Pdesignh ≤ 70 kW (2)			
Pdesignh	kW	18	20
ηsh	%	127,00	127,00
Classe efficienza energetica		A++	A++

(1) Efficienze in applicazioni per bassa temperatura (35°C)
(2) Efficienze in applicazioni per media temperatura (55°C)

DIMENSIONI

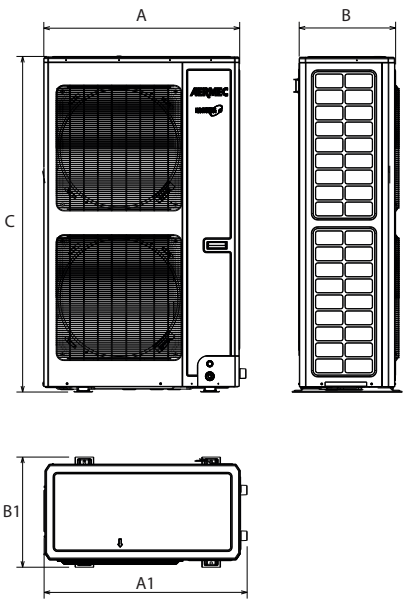

HMI180T-HMI220T

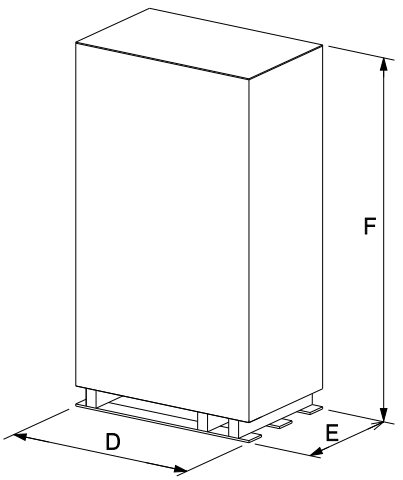

Esempio imballo

		HMI180T	HMI220T
Dimensioni e pesi			
A	mm	943	943
A1	mm	977	977
B	mm	464	464
B1	mm	530	530
C	mm	1615	1615
D	mm	1073	1073
E	mm	593	593
F	mm	1760	1760
Peso netto	kg	205,0	205,0
Peso per trasporto	kg	221,0	221,0

Aermec si riserva la facoltà di apportare in qualsiasi momento tutte le modifiche ritenute necessarie per il miglioramento del prodotto con eventuale modifica dei relativi dati tecnici.

Aermec S.p.A.
Via Roma, 996 - 37040 Bevilacqua (VR) - Italia
Tel. 0442633111 - Telefax 044293577
www.aermec.com

Numero Verde 800-843085

BHP

Pompa di calore aria/acqua reversibile di tipo split

Potenza frigorifera 3,2 ÷ 11,5 kW – Potenza termica 4,0 ÷ 16,0 kW

- **Unità interna disponibile in due versioni, con e senza accumulo A.C.S.**
- **Nuovo gas refrigerante ecologico R32**
- **Produzione di acqua calda fino a 60 °C**
- **Funzione anti-legionella**
- **Pannello di controllo multilingue touch screen**



Per i modelli che rientrano nelle detrazioni e negli incentivi fare riferimento solo alle liste presenti sul sito www.aermec.it

DESCRIZIONE

BHP è il nuovo sistema pompa di calore inverter di tipo split, più efficiente dei normali sistemi a caldaia, perché garantisce riscaldamento, raffreddamento ed erogazione di acqua calda sanitaria in ogni stagione in modo efficiente e sostenibile.
BHP è progettato per rispondere alle esigenze del mercato delle nuove costruzioni e di quello delle ristrutturazioni, in sostituzione o in affiancamento alle caldaie convenzionali.
Il sistema può essere installato in impianti con qualsiasi terminale idronico, ed è già fornito dei principali componenti idraulici facilitando in questo modo anche l'installazione finale.
L'unità interna è disponibile in due versioni:

— **BHP_W versione a parete**, senza accumulo sanitario ma completa di valvola a tre vie deviatrice sanitario-impianto. **Per la produzione di ACS è obbligatorio l'abbinamento con il serbatoio di accumulo acqua calda sanitaria Aermeccompatibile.**
— **BHP_F versione a basamento**, completa di serbatoio di accumulo acqua calda sanitaria.

CARATTERISTICHE

Principali componenti idraulici

BHP unità esterna
— compressore inverter,
— scambiatore di calore a pacco alettato con tubi in rame ed alette in alluminio con trattamento protettivo golden fin,
— economizzatore,
— valvola elettronica,
— ventilatore DC assiale brushless,
— resistenza elettrica basamento.

BHP_W unità interna wall
— scambiatore a piastre,
— flussostato,
— pompa inverter,
— vaso di espansione,
— valvola di sfiato,
— valvola di sicurezza,
— resistenza elettrica lato impianto,
— valvola a 3 vie,
— connessioni sanitario-impianto,
— filtro acqua fornito a corredo **(installazione obbligatoria)**.

BHP_F unità interna a basamento
— scambiatore a piastre,
— flussostato,
— pompa inverter,
— vaso di espansione,
— valvola di sfiato,
— valvola di sicurezza,
— resistenza elettrica lato impianto,
— valvola a 3 vie,
— connessioni sanitario-impianto,
— filtro acqua fornito a corredo **(installazione obbligatoria)**,
— serbatoio sanitario da 185 litri con serpentina e resistenza elettrica integrativa e con funzione anti-legionella,
— **serbatoio provvisto di anodo sacrificale elettronico in Titanio.**

Le unità interna ed esterna sono collegate da linee frigorifere opportunamente dimensionate e fornite dall'installatore.
Il circuito frigorifero impiega refrigerante R32 (A2L) a basso GWP.

Limiti operativi

Lavoro a pieno carico fino a -25 °C di temperatura dell'aria esterna nella stagione invernale e fino a 48 °C nella stagione estiva.

Regolazioni

Regolazione tramite **pannello di controllo multilingue touch screen**:
— gestione di una valvola a 3 vie deviatrice per la produzione dell'acqua calda sanitaria,
— gestione di una valvola a 2 vie (non fornita) per l'intercettazione di una parte dell'impianto,
— programmazione settimanale a fasce orarie,
— funzione **auto-restart**,
— funzionamento di emergenza,
— funzione **riscaldamento rapido dell'acqua** per un rapido riscaldamento dell'acqua calda sanitaria,
— modalità di **funzionamento forzato**,
— funzionamento intelligente **in base alle condizioni metereologiche** per la regolazione climatica,
— funzione **quiet** per un funzionamento silenzioso programmabile con timer,

— funzione **antigelo**,
— controllo della condensazione,
— l'attivazione del **ciclo anti-legionella** (facilmente impostabile dal pannello di controllo) consente di riscaldare settimanalmente l'intero serbatoio ad una temperatura (max 70 °C) tale da debellare il batterio responsabile dell'infezione,
— funzione di **preriscaldamento del pavimento** per preriscaldare l'impianto a pavimento prima della messa in servizio dell'unità.



Speciale batteria golden fin

A differenza delle normali batterie, questo speciale rivestimento epossidico silicon free di colorazione oro, è in grado di proteggere lo scambiatore da ruggine e corrosione in zone dove la quantità di sale presente nell'aria è molto elevata.



Smart APP Ewpe

Il sistema è dotato di serie del modulo Wi-Fi; tramite questo modulo e apposita App per dispositivi iOS e Android, disponibili gratuitamente su Apple Store e Google Play, è possibile controllare il sistema da remoto direttamente dal proprio smartphone o tablet. Il controllo da remoto può essere effettuato tramite Cloud utilizzando un router wireless collegato ad internet.



ACCESSORI

IC-2P: Connettore per utilizzo comunicazione via ModBus o VMF-485LINK. Accessorio obbligatorio se abbinato al VMF-485LINK, o per sistemi di supervisione di terze parti.
VMF-485LINK: Espansione per interfacciare l'unità con il protocollo di comunicazione VMF, rendendo possibile la gestione dai supervisori VMF-E5 o VMF-E6.
LOGATW: Dispositivo di diagnostica pompe di calore aria-acqua.
DHWT300S: (220-240~50Hz) serbatoio di accumulo acqua calda sanitaria in acciaio smaltato. Alimentazione elettrica monofase, capacità 300 litri con serpentina principale e secondaria, resistenza elettrica di supporto da 3 kW. Anodo sacrificale in magnesio. Installazione da interno.
Per la produzione di ACS è obbligatorio l'abbinamento con BHP_W.

Compatibilità con il sistema VMF

Per maggiori informazioni sul sistema VMF fare riferimento alla documentazione dedicata.

Connessione con VMF-485LINK

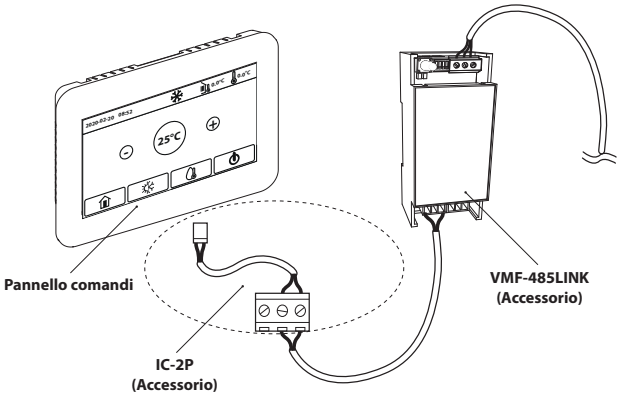

Connessione con sistemi di supervisione di terze parti

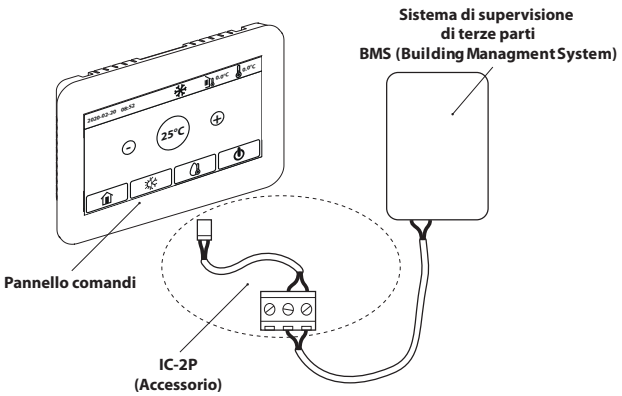

Compatibilità con accumulo ACS

	BHP060W	BHP100W	BHP100WT	BHP160W	BHP160WT
DHWT300S	•	•	•	•	•

BHP_W: COLLEGAMENTO ACCUMULO ACQUA CALDA SANITARIA E COLLEGAMENTO ALL'IMPIANTO PAVIMENTO E FCU

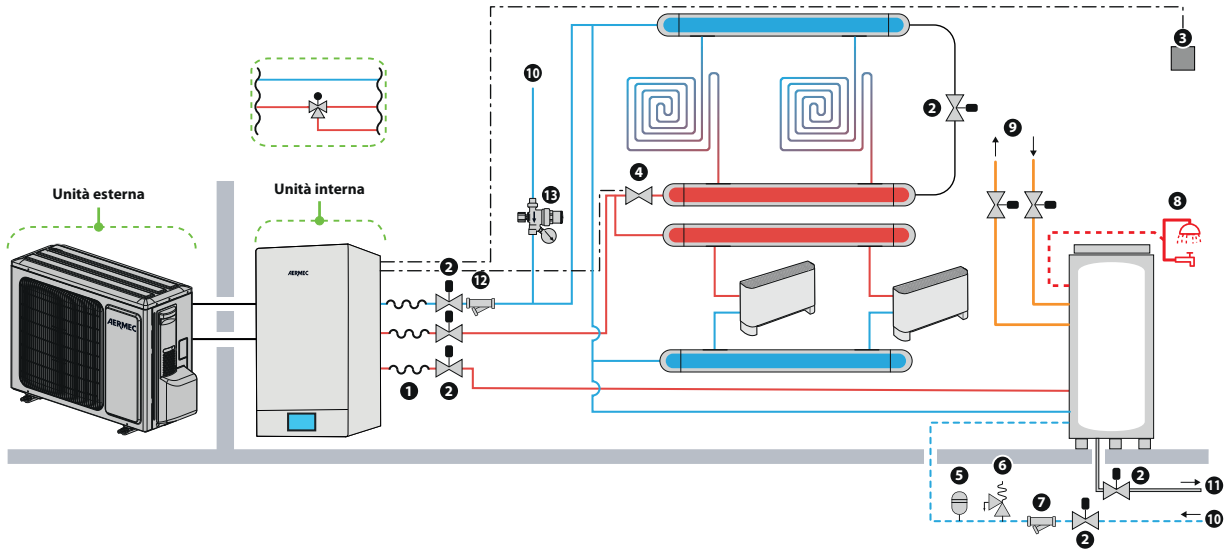

COMPONENTI IDRAULICI FORNITI DI SERIE NELL'UNITÀ INTERNA

— Scambiatore a piastre
— Flussostato
— Circolatore inverter
— Vaso di espansione
— Valvola di sfiato
— Valvola di sicurezza
— Resistenza elettrica lato impianto
— Valvola a 3 vie
— Connessioni sanitario-impianto

COMPONENTI IDRAULICI FORNITI A CORREDO

12. Filtro acqua fornito a corredo **(installazione obbligatoria)**

COMPONENTI IDRAULICI CONSIGLIATI ESTERNI ALL'UNITÀ (A CARICO DELL'INSTALLATORE)

1. Giunti antivibranti
2. Rubinetto d'intercettazione
3. Termostato ambiente
4. Valvola a 2 vie
5. Vaso di espansione **NON fornito a corredo**
6. Valvola di sicurezza **fornito a corredo con accumulo Aermec compatibile (installazione obbligatoria)**
7. Filtro acqua **NON fornito a corredo (installazione obbligatoria)**
8. Acqua calda sanitaria
9. Fonti di calore ausiliarie
10. Acquedotto
11. Scarico accumulo
13. Gruppo di caricamento

BHP_F: COLLEGAMENTO ALL'IMPIANTO PAVIMENTO E FCU

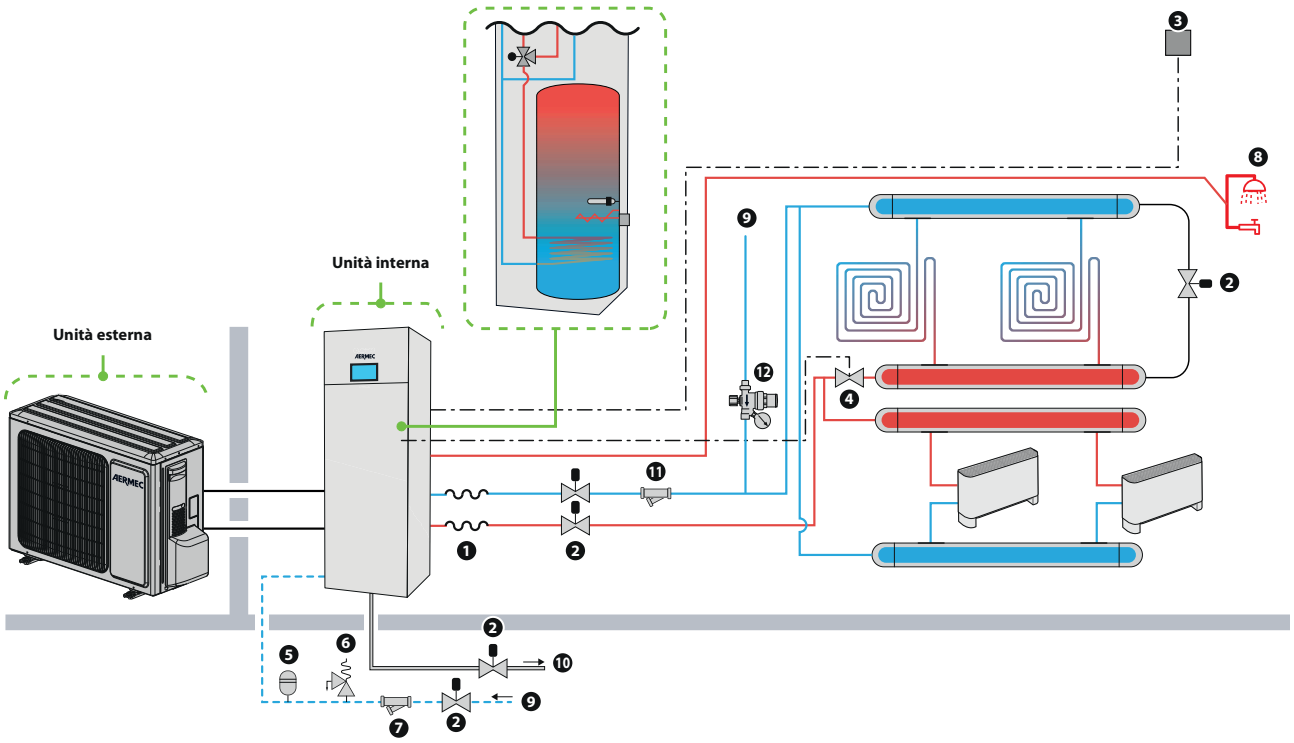

COMPONENTI IDRAULICI FORNITI DI SERIE NELL'UNITÀ INTERNA

— Scambiatore a piastre
— Flussostato
— Pompa inverter
— Vaso di espansione
— Valvola di sfiato
— Valvola di sicurezza
— Resistenza elettrica lato impianto
— Valvola a 3 vie
— Connessioni sanitario-impianto

COMPONENTI IDRAULICI FORNITI A CORREDO

11. Filtro acqua fornito a corredo **(installazione obbligatoria)**

COMPONENTI IDRAULICI CONSIGLIATI ESTERNI ALL'UNITÀ (A CARICO DELL'INSTALLATORE)

1. Giunti antivibranti
2. Rubinetto d'intercettazione
3. Termostato ambiente
4. Valvola a 2 vie
5. Vaso di espansione **NON fornito a corredo**
6. Valvola di sicurezza **NON fornita a corredo (installazione obbligatoria)**
7. Filtro acqua **NON fornito a corredo (installazione obbligatoria)**
8. Acqua calda sanitaria
9. Acquedotto
10. Scarico accumulo
12. Gruppo di caricamento

DATI PRESTAZIONALI

Dati tecnici unità Wall

Unità interna		BHP060W	BHP060W	BHP100W	BHP100W	BHP160W	BHP160W	BHP160W
Unità esterna		**BHP040**	**BHP060**	**BHP080**	**BHP100**	**BHP120**	**BHP140**	**BHP160**
Prestazioni in raffreddamento 12 °C / 7 °C (1)								
Potenza frigorifera	kW	3,20	4,09	5,30	6,50	10,07	11,30	11,60
Potenza assorbita	kW	0,94	1,28	1,73	2,27	3,65	4,04	4,38
EER	W/W	3,42	3,20	3,06	2,86	2,93	2,80	2,65
Portata acqua utenza	l/h	550	703	912	1118	1840	1944	1995
Prevalenza utile lato utenza	kPa	76	74	70	63	56	54	48
Prestazioni in riscaldamento 40 °C / 45 °C (2)								
Potenza termica	kW	4,00	5,90	8,00	9,50	12,40	14,50	16,10
Potenza assorbita	kW	1,02	1,51	2,14	2,64	3,22	3,87	4,41
COP	W/W	3,92	3,91	3,74	3,60	3,85	3,75	3,65
Portata acqua utenza	l/h	688	1015	1376	1634	2133	2494	2769
Prevalenza utile lato utenza	kPa	74	67	51	36	45	26	11
Prestazioni in raffreddamento 23 °C / 18 °C (3)								
Potenza frigorifera	kW	3,80	5,80	7,00	8,52	11,00	12,60	13,00
Potenza assorbita	kW	0,82	1,32	1,75	2,25	2,50	3,41	3,60
EER	W/W	4,63	4,40	4,00	3,79	4,40	3,70	3,61
Portata acqua utenza	l/h	655	992	1204	1465	1892	2167	2236
Prevalenza utile lato utenza	kPa	74	67	60	46	54	40	34
Prestazioni in riscaldamento 30 °C / 35 °C (4)								
Potenza termica	kW	4,00	6,00	8,00	9,50	12,00	14,00	15,50
Potenza assorbita	kW	0,78	1,20	1,70	2,07	2,40	2,98	3,44
COP	W/W	5,13	5,00	4,71	4,59	5,00	4,70	4,50
Portata acqua utenza	l/h	688	1032	1376	1634	2064	2408	2666
Prevalenza utile lato utenza	kPa	74	66	51	36	45	26	15
Prestazioni in riscaldamento 47 °C / 55 °C (5)								
Potenza termica	kW	3,60	5,40	7,20	8,55	12,00	14,00	16,00
Potenza assorbita	kW	1,40	2,16	3,05	3,72	3,81	4,52	5,42
COP	W/W	2,57	2,50	2,36	2,30	3,15	3,10	2,95
Prevalenza utile lato utenza	kPa	27	19	19	12	65	60	53

(1) Dati EN 14511:2022; Acqua scambiatore lato utenza 12 °C / 7 °C; Aria esterna 35 °C
(2) Dati EN 14511:2022; Acqua scambiatore lato utenza 40 °C / 45 °C; Aria esterna 7 °C b.s. / 6 °C b.u.
(3) Dati EN 14511:2022; Acqua scambiatore lato utenza 23 °C / 18 °C; Aria esterna 35 °C
(4) Dati EN 14511:2022; Acqua scambiatore lato utenza 30 °C / 35 °C; Aria esterna 7 °C b.s. / 6 °C b.u.
(5) Dati EN 14511:2022; Acqua scambiatore lato utenza 47 °C / 55 °C; Aria esterna 7 °C b.s. / 6 °C b.u.

Dati tecnici unità Wall Trifase

Unità interna		BHP100WT	BHP100WT	BHP160WT	BHP160WT	BHP160WT
Unità esterna		**BHP080T**	**BHP100T**	**BHP120T**	**BHP140T**	**BHP160T**
Prestazioni in raffreddamento 12 °C / 7 °C (1)						
Potenza frigorifera	kW	7,60	8,20	10,07	11,30	11,60
Potenza assorbita	kW	2,35	2,73	3,65	4,04	4,38
EER	W/W	3,23	3,00	2,93	2,80	2,65
Portata acqua utenza	l/h	1307	1410	1840	1944	1995
Prevalenza utile lato utenza	kPa	66	58	56	54	48
Prestazioni in riscaldamento 40 °C / 45 °C (2)						
Potenza termica	kW	8,00	10,20	12,40	14,50	16,13
Potenza assorbita	kW	1,93	2,55	3,22	3,87	4,42
COP	W/W	4,15	4,00	3,85	3,75	3,65
Portata acqua utenza	l/h	1376	1720	2133	2494	2774
Prevalenza utile lato utenza	kPa	60	45	45	26	11
Prestazioni in raffreddamento 23 °C / 18 °C (3)						
Potenza frigorifera	kW	8,50	10,00	11,00	12,60	13,00
Potenza assorbita	kW	1,74	2,33	2,50	3,41	3,60
EER	W/W	4,89	4,29	4,40	3,70	3,61
Portata acqua utenza	l/h	1462	1720	1892	2167	2236
Prevalenza utile lato utenza	kPa	54	41	54	40	34
Prestazioni in riscaldamento 30 °C / 35 °C (4)						
Potenza termica	kW	8,00	10,00	12,00	14,00	15,54
Potenza assorbita	kW	1,63	2,15	2,40	2,98	3,45
COP	W/W	4,91	4,65	5,00	4,70	4,50
Portata acqua utenza	l/h	1376	1754	2064	2408	2673
Prevalenza utile lato utenza	kPa	60	46	46	26	14
Prestazioni in riscaldamento 47 °C / 55 °C (5)						
Potenza termica	kW	8,00	10,00	12,00	14,00	16,00
Potenza assorbita	kW	2,78	3,80	3,81	4,52	5,42
COP	W/W	2,88	2,63	3,15	3,10	2,95
Prevalenza utile lato utenza	kPa	74	70	65	60	53

(1) Dati EN 14511:2022; Acqua scambiatore lato utenza 12 °C / 7 °C; Aria esterna 35 °C
(2) Dati EN 14511:2022; Acqua scambiatore lato utenza 40 °C / 45 °C; Aria esterna 7 °C b.s. / 6 °C b.u.
(3) Dati EN 14511:2022; Acqua scambiatore lato utenza 23 °C / 18 °C; Aria esterna 35 °C
(4) Dati EN 14511:2022; Acqua scambiatore lato utenza 30 °C / 35 °C; Aria esterna 7 °C b.s. / 6 °C b.u.
(5) Dati EN 14511:2022; Acqua scambiatore lato utenza 47 °C / 55 °C; Aria esterna 7 °C b.s. / 6 °C b.u.

Dati tecnici unità a basamento

Unità interna		BHP060F	BHP060F	BHP100F	BHP100F
Unità esterna		**BHP040**	**BHP060**	**BHP080**	**BHP100**
Prestazioni in raffreddamento 12 °C / 7 °C (1)					
Potenza frigorifera	kW	3,20	4,09	5,30	6,50
Potenza assorbita	kW	0,94	1,28	1,73	2,27
EER	W/W	3,42	3,20	3,06	2,86
Portata acqua utenza	l/h	550	703	912	1118
Prevalenza utile lato utenza	kPa	76	74	70	63
Prestazioni in riscaldamento 40 °C / 45 °C (2)					
Potenza termica	kW	4,00	5,90	8,00	9,50
Potenza assorbita	kW	1,02	1,51	2,14	2,64
COP	W/W	3,92	3,91	3,74	3,60
Portata acqua utenza	l/h	688	1015	1376	1634
Prevalenza utile lato utenza	kPa	74	67	51	36
Prestazioni in raffreddamento 23 °C / 18 °C (3)					
Potenza frigorifera	kW	3,80	5,80	7,00	8,52
Potenza assorbita	kW	0,82	1,32	1,75	2,25
EER	W/W	4,63	4,40	4,00	3,79
Portata acqua utenza	l/h	655	992	1204	1465
Prevalenza utile lato utenza	kPa	74	69	60	46
Prestazioni in riscaldamento 30 °C / 35 °C (4)					
Potenza termica	kW	4,00	6,00	8,00	9,50
Potenza assorbita	kW	0,78	1,20	1,70	2,07
COP	W/W	5,13	5,00	4,71	4,59
Portata acqua utenza	l/h	688	1032	1376	1634
Prevalenza utile lato utenza	kPa	74	66	51	36
Prestazioni in riscaldamento 47 °C / 55 °C (5)					
Potenza termica	kW	3,60	5,40	7,20	8,55
Potenza assorbita	kW	1,40	2,16	3,05	3,72
COP	W/W	2,57	2,50	2,36	2,30
Prevalenza utile lato utenza	kPa	27	19	19	12

(1) Dati EN 14511:2022; Acqua scambiatore lato utenza 12 °C / 7 °C; Aria esterna 35 °C
(2) Dati EN 14511:2022; Acqua scambiatore lato utenza 40 °C / 45 °C; Aria esterna 7 °C b.s. / 6 °C b.u.
(3) Dati EN 14511:2022; Acqua scambiatore lato utenza 23 °C / 18 °C; Aria esterna 35 °C
(4) Dati EN 14511:2022; Acqua scambiatore lato utenza 30 °C / 35 °C; Aria esterna 7 °C b.s. / 6 °C b.u.
(5) Dati EN 14511:2022; Acqua scambiatore lato utenza 47 °C / 55 °C; Aria esterna 7 °C b.s. / 6 °C b.u.

DATI ENERGETICI

Dati energetici unità Wall

Unità interna		BHP060W	BHP060W	BHP100W	BHP100W	BHP160W	BHP160W	BHP160W
Unità esterna		**BHP040**	**BHP060**	**BHP080**	**BHP100**	**BHP120**	**BHP140**	**BHP160**
UE 811/2013 prestazioni in condizioni climatiche medie (average) - 35 °C - Pdesignh ≤ 70 kW (1)								
Pdesignh	kW	5	6	7	9	11	12	13
SCOP	W/W	4,66	4,54	4,60	4,60	4,63	4,65	4,61
ηsh	%	183,50	178,70	181,00	181,00	182,00	183,00	181,20
Classe efficienza energetica		A+++	A+++	A+++	A+++	A+++	A+++	A+++
UE 811/2013 prestazioni in condizioni climatiche medie (average) - 55 °C - Pdesignh ≤ 70 kW (2)								
Pdesignh	kW	5	5	7	8	11	13	13
SCOP	W/W	3,27	3,25	3,30	3,25	3,24	3,50	3,50
ηsh	%	128,10	127,40	129,00	127,00	126,40	137,00	137,00
Classe efficienza energetica		A++	A++	A++	A++	A++	A++	A++
Prestazioni come generatore di calore								
Profilo di spillamento		XL	XL	XL	XL	XL	XL	XL
Classe efficienza energetica		A	A	A	A	A	A	A

(1) Efficienze in applicazioni per bassa temperatura (35°C)
(2) Efficienze in applicazioni per media temperatura (55°C)

Unità interna		BHP060W	BHP060W	BHP100W	BHP100W	BHP160W	BHP160W	BHP160W
Unità esterna		**BHP040**	**BHP060**	**BHP080**	**BHP100**	**BHP120**	**BHP140**	**BHP160**
Quantità Unità interna		**1**	**1**	**1**	**1**	**1**	**1**	**1**
Quantità Unità esterna		**1**	**1**	**1**	**1**	**1**	**1**	**1**
Prestazioni a freddo per basse temperature (UE n° 2016/2281)								
SEER	W/W	4,21	4,12	4,11	4,12	4,90	4,91	4,78
ηsc	%	165,00	162,00	161,00	162,00	193,00	193,00	188,00

Dati energetici unità Wall trifase

Unità interna		BHP100WT	BHP100WT	BHP160WT	BHP160WT	BHP160WT
Unità esterna		**BHP080T**	**BHP100T**	**BHP120T**	**BHP140T**	**BHP160T**
UE 811/2013 prestazioni in condizioni climatiche medie (average) - 35 °C - Pdesignh ≤ 70 kW (1)						
Pdesignh	kW	8	9	11	12	13
SCOP	W/W	4,53	4,70	4,48	4,48	4,45
ηsh	%	178,10	185,20	176,00	176,00	175,00
Classe efficienza energetica		A+++	A+++	A+++	A+++	A+++
UE 811/2013 prestazioni in condizioni climatiche medie (average) - 55 °C - Pdesignh ≤ 70 kW (2)						
Pdesignh	kW	9	10	11	13	13
SCOP	W/W	3,48	3,49	3,23	3,38	3,38
ηsh	%	136,10	136,70	126,00	132,00	132,00
Classe efficienza energetica		A++	A++	A++	A++	A++
Prestazioni come generatore di calore						
Profilo di spillamento		XL	XL	XL	XL	XL
Classe efficienza energetica		A	A	A	A	A

(1) Efficienze in applicazioni per bassa temperatura (35°C)
(2) Efficienze in applicazioni per media temperatura (55°C)

Unità interna		BHP100WT	BHP100WT	BHP160WT	BHP160WT	BHP160WT
Unità esterna		**BHP080T**	**BHP100T**	**BHP120T**	**BHP140T**	**BHP160T**
Prestazioni a freddo per basse temperature (UE n° 2016/2281)						
SEER	W/W	4,11	4,12	4,74	4,76	4,64
ηsc	%	161,00	162,00	187,00	187,00	183,00

Dati energetici unità a basamento

Unità interna		BHP060F	BHP060F	BHP100F	BHP100F
Unità esterna		**BHP040**	**BHP060**	**BHP080**	**BHP100**
UE 811/2013 prestazioni in condizioni climatiche medie (average) - 35 °C - Pdesignh ≤ 70 kW (1)					
Pdesignh	kW	5	6	7	9
SCOP	W/W	4,66	4,54	4,60	4,60
ηsh	%	183,50	178,70	181,00	181,00
Classe efficienza energetica		A+++	A+++	A+++	A+++
UE 811/2013 prestazioni in condizioni climatiche medie (average) - 55 °C - Pdesignh ≤ 70 kW (2)					
Pdesignh	kW	5	5	7	8
SCOP	W/W	3,28	3,26	3,30	3,25
ηsh	%	128,10	127,40	129,00	127,00
Classe efficienza energetica		A++	A++	A++	A++
Prestazioni come generatore di calore					
Profilo di spillamento		L	L	L	L
Classe efficienza energetica		A	A	A	A

(1) Efficienze in applicazioni per bassa temperatura (35°C)
(2) Efficienze in applicazioni per media temperatura (55°C)

Unità interna		BHP060F	BHP060F	BHP100F	BHP100F
Unità esterna		**BHP040**	**BHP060**	**BHP080**	**BHP100**
Prestazioni a freddo per basse temperature (UE n° 2016/2281)					
SEER	W/W	4,21	4,12	4,11	4,12
ηsc	%	165,00	162,00	161,00	162,00

UNITÀ INTERNA

BHP_W unità wall

		BHP060W	BHP100W	BHP160W
Dati elettrici				
Potenza nominale assorbita (1)	kW	3,10	6,10	6,10
Resistenza elettrica				
Numero	n°	2	2	2
Potenza per singola resistenza	kW	1,50	3,00	3,00
Scambiatore lato utenza				
Tipo	tipo		Piastre	
Numero	n°	1	1	1
Ingresso unità / impianto	tipo		G1 maschio	
Uscita unità / impianto	tipo		G1 maschio	
Uscita ACS	tipo		G1 maschio	
Circolatore				
Quantità	n°	1	1	1
Motore	tipo		DC brushless	
Vaso d'espansione				
Numero	n°	1	1	1
Volume	l	10,0	10,0	10,0
Pressione massima	bar	2,5	2,5	2,5
Dati sonori calcolati in funzionamento a freddo (2)				
Livello di potenza sonora	dB(A)	42,0	42,0	42,0
Livello di pressione sonora	dB(A)	14,0	14,0	14,0
Alimentazione				
Alimentazione			230V ~ 50Hz	

(1) La potenza nominale assorbita (corrente nominale assorbita), è la massima potenza elettrica assorbita (corrente massima assorbita) dal sistema, in accordo con la normativa EN 60335-1 e EN 60335-2-40.
(2) Potenza sonora: calcolata sulla base di misure effettuate in accordo con la normativa UNI EN ISO 9614-2, nel rispetto di quanto richiesto dalla certificazione Eurovent.; Pressione sonora misurata in campo libero, a 10 m di distanza dalla superficie esterna dell'unità (in accordo con la UNI EN ISO 3744).

BHP_WT unità wall trifase

		BHP100WT	BHP160WT
Dati elettrici			
Potenza nominale assorbita (1)	kW	6,10	6,10
Resistenza elettrica			
Numero	n°	2	2
Potenza per singola resistenza	kW	3,00	3,00
Scambiatore lato utenza			
Tipo	tipo	Piastre	
Numero	n°	1	1
Ingresso unità / impianto	tipo	G1 maschio	
Uscita unità / impianto	tipo	G1 maschio	
Uscita ACS	tipo	G1 maschio	
Circolatore			
Quantità	n°	1	1
Motore	tipo	DC brushless	
Vaso d'espansione			
Numero	n°	1	1
Volume	l	10,0	10,0
Pressione massima	bar	2,5	2,5
Dati sonori calcolati in funzionamento a freddo (2)			
Livello di potenza sonora	dB(A)	42,0	42,0
Livello di pressione sonora	dB(A)	14,0	14,0
Alimentazione			
Alimentazione		400V ~ 3N 50Hz	

(1) La potenza nominale assorbita (corrente nominale assorbita), è la massima potenza elettrica assorbita (corrente massima assorbita) dal sistema, in accordo con la normativa EN 60335-1 e EN 60335-2-40.
(2) Potenza sonora: calcolata sulla base di misure effettuate in accordo con la normativa UNI EN ISO 9614-2, nel rispetto di quanto richiesto dalla certificazione Eurovent.; Pressione sonora misurata in campo libero, a 10 m di distanza dalla superficie esterna dell'unità (in accordo con la UNI EN ISO 3744).

BHP_F unità a basamento

		BHP060F	BHP100F
Dati elettrici			
Potenza nominale assorbita (1)	kW	3,10	6,10
Resistenza elettrica			
Numero	n°	2	2
Potenza per singola resistenza	kW	1,50	3,00
Scambiatore lato utenza			
Tipo	tipo	Piastre	
Numero	n°	1	1
Ingresso unità / impianto	tipo	G1 maschio	
Ingresso rete idrica	tipo	G1 maschio	
Uscita unità / impianto	tipo	G1 maschio	
Uscita ACS	tipo	G1 maschio	
Circolatore			
Quantità	n°	1	1
Motore	tipo	DC brushless	
Vaso d'espansione			
Numero	n°	1	1
Volume	l	10,0	10,0
Pressione massima	bar	2,5	2,5
Accumulo sanitario			
Volume	l	185	185
Dati sonori calcolati in funzionamento a freddo (2)			
Livello di potenza sonora	dB(A)	42,0	42,0
Livello di pressione sonora	dB(A)	14,0	14,0
Alimentazione			
Alimentazione		230V ~ 50Hz	

(1) La potenza nominale assorbita (corrente nominale assorbita), è la massima potenza elettrica assorbita (corrente massima assorbita) dal sistema, in accordo con la normativa EN 60335-1 e EN 60335-2-40.
(2) Potenza sonora: calcolata sulla base di misure effettuate in accordo con la normativa UNI EN ISO 9614-2, nel rispetto di quanto richiesto dalla certificazione Eurovent.; Pressione sonora misurata in campo libero, a 10 m di distanza dalla superficie esterna dell'unità (in accordo con la UNI EN ISO 3744).

UNITÀ ESTERNA

		BHP040	BHP060	BHP080	BHP080T	BHP100	BHP100T
Dati elettrici							
Corrente nominale assorbita (1)	A	10,0	10,0	19,0	7,5	22,0	7,5
Compressore							
Tipo	tipo	Rotativo doppio stadio inverter					
Numero	n°	1	1	1	1	1	1
Circuiti	n°	1	1	1	1	1	1
Refrigerante	tipo	R32					
Carica refrigerante	kg	1,00	1,00	1,60	1,84	1,60	1,84
Potenziale riscaldamento globale	GWP	675kgCO_2eq					
Olio							
Tipo	tipo	FW68DA					
Quantità	l	0,47	0,47	0,84	0,84	0,84	0,84
Tubazioni frigorifere							
Diametro attacchi frigoriferi liquido	mm (inch)	6,35 (1/4")					
Diametro attacchi frigoriferi gas	mm (inch)	12,7 (1/2")					
Scambiatore							
Tipo	tipo	Batteria alettata					
Tipo alette	tipo	Golden fin					
Numero	n°	1	1	1	1	1	1
Vaso d'espansione							
Tipo	tipo	Valvola di espansione elettronica					
Numero	n°	1	1	1	1	1	1
Ventilatore							
Tipo	tipo	Assiale inverter					
Motore ventilatore	tipo	DC brushless					
Numero	n°	1	1	1	1	1	1
Portata aria	m^3/h	3200	3200	3300	3300	3300	3300
Dati sonori calcolati in funzionamento a freddo (2)							
Livello di potenza sonora	dB(A)	62,0	62,0	67,0	68,0	68,0	68,0
Livello di pressione sonora (1 m)	dB(A)	52,0	52,0	55,0	55,0	55,0	55,0
Livello di pressione sonora (10 m)	dB(A)	34,0	34,0	39,0	40,0	40,0	40,0
Alimentazione							
Alimentazione		230V ~ 50Hz			400V 3N ~ 50Hz	230V ~ 50Hz	400V 3N ~ 50Hz

		BHP120	BHP120T	BHP140	BHP140T	BHP160	BHP160T
Dati elettrici							
Corrente nominale assorbita (1)	A	25,6	9,2	28,7	11,5	30,3	11,5
Compressore							
Tipo	tipo	Rotativo doppio stadio inverter					
Numero	n°	1	1	1	1	1	1
Circuiti	n°	1	1	1	1	1	1
Refrigerante	tipo	R32					
Carica refrigerante	kg	1,84	1,84	1,84	1,84	1,84	1,84
Potenziale riscaldamento globale	GWP	675kgCO_2eq					
Olio							
Tipo	tipo	FW68DA					
Quantità	l	1,05	1,05	1,05	1,05	1,05	1,05
Tubazioni frigorifere							
Diametro attacchi frigoriferi liquido	mm (inch)	6,35 (1/4")					
Diametro attacchi frigoriferi gas	mm (inch)	12,7 (1/2")			15,87 (5/8")		
Scambiatore							
Tipo	tipo	Batteria alettata					
Tipo alette	tipo	Golden fin					
Numero	n°	1	1	1	1	1	1
Vaso d'espansione							
Tipo	tipo	Valvola di espansione elettronica					
Numero	n°	1	1	1	1	1	1
Ventilatore							
Tipo	tipo	Assiale inverter					
Motore ventilatore	tipo	DC brushless					
Numero	n°	1	1	1	1	1	1
Portata aria	m^3/h	5044	5044	5044	5044	5044	5044
Dati sonori calcolati in funzionamento a freddo (2)							
Livello di potenza sonora	dB(A)	68,0	68,0	68,0	68,0	68,0	68,0
Livello di pressione sonora (1 m)	dB(A)	60,0	60,0	61,0	61,0	61,0	61,0
Livello di pressione sonora (10 m)	dB(A)	40,0	40,0	40,0	40,0	40,0	40,0
Alimentazione							
Alimentazione		230V ~ 50Hz	400V 3N ~ 50Hz	230V ~ 50Hz	400V 3N ~ 50Hz	230V ~ 50Hz	400V 3N ~ 50Hz

(1) La potenza nominale assorbita (corrente nominale assorbita), è la massima potenza elettrica assorbita (corrente massima assorbita) dal sistema, in accordo con la normativa EN 60335-1 e EN 60335-2-40.
(2) Potenza sonora: calcolata sulla base di misure effettuate in accordo con la normativa UNI EN ISO 9614-2, nel rispetto di quanto richiesto dalla certificazione Eurovent.; Pressione sonora misurata in campo libero, a 10 m di distanza dalla superficie esterna dell'unità (in accordo con la UNI EN ISO 3744).

DIMENSIONI E PESI

Unità interne

BHP_F

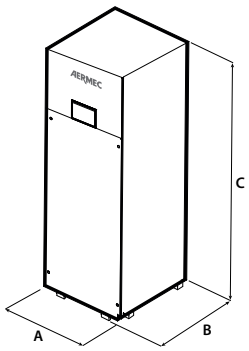

BHP_W

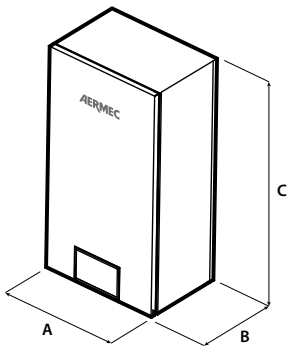

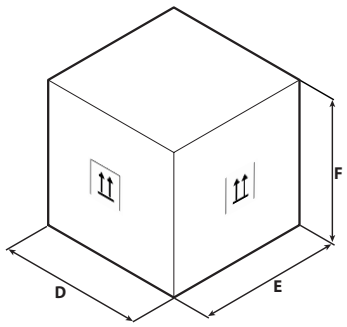

Esempio imballo

BHP_W

		BHP060W	BHP100W	BHP160W
Unità interna				
A	mm	460	460	460
B	mm	318	318	318
C	mm	860	860	860
D	mm	568	568	568
E	mm	390	390	390
F	mm	1133	1133	1133
Peso netto	kg	62,0	62,0	58,0
Peso per trasporto	kg	71,0	71,0	71,0

BHP_WT

		BHP100WT	BHP160WT
Unità interna			
A	mm	460	460
B	mm	318	318
C	mm	860	860
D	mm	568	568
E	mm	390	390
F	mm	1133	1133
Peso netto	kg	60,0	60,0
Peso per trasporto	kg	71,0	71,0

BHP_F

		BHP060F	BHP100F
Unità interna			
A	mm	600	600
B	mm	600	600
C	mm	1756	1756
D	mm	803	803
E	mm	683	683
F	mm	2000	2000
Peso netto	kg	210,0	210,0
Peso per trasporto	kg	233,0	233,0

Unità esterne

BHP

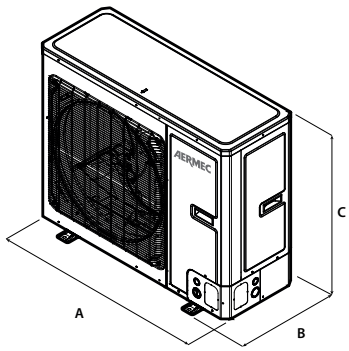

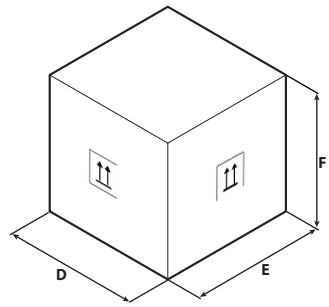

Esempio imballo

BHP

		BHP040	BHP060	BHP080	BHP080T	BHP100	BHP100T
Unità esterna							
A	mm	975	975	982	982	982	982
B	mm	396	396	427	360	427	360
C	mm	702	702	787	787	787	787
D	mm	1028	1028	1097	1097	1097	1097
E	mm	458	458	478	478	478	478
F	mm	830	830	937	937	937	937
Peso netto	kg	55,0	55,0	82,0	88,0	82,0	88,0
Peso per trasporto	kg	65,0	65,0	92,0	98,0	92,0	98,0

		BHP120	BHP120T	BHP140	BHP140T	BHP160	BHP160T
Unità esterna							
A	mm	940	940	940	940	940	940
B	mm	460	460	460	460	460	460
C	mm	820	820	820	820	820	820
D	mm	1103	1103	1103	1103	1103	1103
E	mm	573	573	573	573	573	573
F	mm	973	973	973	973	973	973
Peso netto	kg	104,0	110,0	104,0	110,0	104,0	110,0
Peso per trasporto	kg	114,0	121,0	114,0	121,0	114,0	121,0

Aermec si riserva la facoltà di apportare in qualsiasi momento tutte le modifiche ritenute necessarie per il miglioramento del prodotto con eventuale modifica dei relativi dati tecnici.

Aermec S.p.A.
Via Roma, 996 - 37040 Bevilacqua (VR) - Italia
Tel. 0442633111 - Telefax 044293577
www.aermec.com

Numero Verde
800-843085

HMG – HMG_P

Pompa di calore reversibile condensata ad aria

HMG: Potenza frigorifera 32 ÷ 60 kW – Potenza termica 35 ÷ 65 kW
HMG_P: Potenza frigorifera 33 ÷ 60 kW – Potenza termica 36 ÷ 65 kW

- Gas refrigerante ecologico R32
- Pannello di controllo touch screen
- Facile e rapida da installare
- Affidabilità e compattezza
- Sigillata ermeticamente
- Modularità



CONTO TERMICO

Per i modelli che rientrano nelle detrazioni e negli incentivi fare riferimento solo alle liste presenti sul sito www.aermec.it

DESCRIZIONE

HMG e HMG_P sono i nuovi sistemi pompa di calore reversibile inverter da esterno per la produzione di acqua refrigerata e riscaldata.
Queste unità sono state progettate per soddisfare le esigenze impiantistiche di complessi residenziali, commerciali o per applicazioni industriali.
Sono stati progettati per rispondere alle esigenze del mercato delle nuove costruzioni e di quello delle ristrutturazioni, in sostituzione delle caldaie convenzionali.
Possono essere abbinati a sistemi di emissione a basse temperature come riscaldamento a pavimento o ventilconvettori.
Sono composti da moduli completamente indipendenti collegabili tra loro a formare un sistema modulare.
Il basamento, la struttura e la pannellatura sono in acciaio zincato trattato con vernici poliestere.
HMG_P è già fornito dei principali componenti idraulici facilitando in questo modo anche l'installazione finale e viene fornito con kit idronico integrato.

CARATTERISTICHE

Limiti operativi

Funzionamento fino a -20 °C di temperatura d'aria esterna nella stagione invernale e fino a 52 °C nella stagione estiva.
Produzione di acqua calda fino a 50 °C.
Per maggiori informazioni sui limiti operativi di queste unità fare riferimento al paragrafo dedicato all'interno di questa scheda prodotto.

Modularità

Le unità HMG e HMG_P possono anche essere installate in un sistema modulare di pompe di calore reversibili inverter da esterno per la produzione di acqua calda e di acqua refrigerata, con moduli base combinabili tra loro progettati appositamente per ridurre al minimo l'ingombro complessivo.

Per le unità HMG è possibile il collegamento di unità anche di potenze differenti.

Per le unità HMG_P è possibile il collegamento solo tra unità di pari potenza.
La modularità permette di adattare l'installazione di queste unità alle effettive esigenze di sviluppo dell'impianto, in questo modo la potenza installata può essere incrementata nel tempo in modo semplice ed economico.

In base a queste esigenze è possibile scegliere tra: **modularità omogenea** e **modularità sequenziale**.

Modularità omogenea

Realizzabile con l'ausilio di un pannello di controllo **TCP** (accessorio obbligatorio) da collegare all'unità master del sistema.
Questa tipologia di modularità consente di far lavorare i moduli con logica di parzializzazione omogenea, pur garantendo accensioni e spegnimenti ritardati per evitare picchi negli assorbimenti elettrici e sbrinamenti intelligenti (sbrinamento contemporaneo di max 1/3 dei moduli presenti).
In questa modalità di utilizzo è possibile collegare fra loro fino a 16 moduli, anche di taglie diverse, per HMG e fino a 3 moduli di pari potenza per HMG_P.

Per HMG

Per sfruttare al meglio le caratteristiche di questa modalità si consiglia di utilizzarla in impianti con una pompa (o un gruppo di pompe) che serve tutte le unità. La logica di controllo gestirà accensione e spegnimento della pompa (o del gruppo di pompe) in base alle condizioni di funzionamento del sistema di generazione.

Modularità sequenziale

Realizzabile con l'ausilio degli accessori **TCP** (accessorio obbligatorio), **IC-2P, VMF-485LINKeVMF-E6.**
Questa tipologia di modularità permette l'integrazione delle unità HMG e HMG_P al sistema di controllo dell'intero impianto idraulico/aeraulico consentendo anche la gestione di acqua calda sanitaria.
Accensioni e spegnimenti delle unità vengono gestite con modalità sequenziale in base ad una logica di controllo che può essere scelta fra regolazione libera, regolazione per carico e regolazione per differenza di temperatura.
Per maggiori informazioni sul sistema VMF fare riferimento alla documentazione dedicata.
In questa modalità di utilizzo è possibile collegare fra loro fino a 4 moduli, anche di taglie diverse, per HMG e fino a 3 moduli di pari potenza per HMG_P.
La gestione è ottimizzata per impianti in cui ogni unità HMG comanda la propria pompa.

Principali componenti

HMG

— Flussostato.
— Ventilatori assiali DC brushless progettati per l'ottimizzazione aerodinamica, permettendo una riduzione del livello di rumorosità, ma allo stesso tempo, un aumento dell'efficienza e della portata d'aria.
— Compressore twin rotary inverter.
— Speciale batteria con rivestimento golden fin.
— Scambiatore di calore lato impianto a fascio tubiero ad alta efficienza per un'elevata affidabilità e durabilità nel tempo.
— Valvola di espansione elettronica.
— Dotata di resistenza elettrica basamento per evitare l'eventuale formazione di ghiaccio e favorire lo smaltimento della condensa durante il funzionamento in riscaldamento.

HMG_P

— Ventilatori assiali DC brushless progettati per l'ottimizzazione aerodinamica, permettendo una riduzione del livello di rumorosità, ma allo stesso tempo, un aumento dell'efficienza e della portata d'aria.
— Compressore twin rotary inverter.
— Speciale batteria con rivestimento golden fin.
— Scambiatore di calore lato impianto a piastre ad alta efficienza per un'elevata affidabilità e durabilità nel tempo.
— Valvola di espansione elettronica.
— Dotata di resistenza elettrica basamento per evitare l'eventuale formazione di ghiaccio e favorire lo smaltimento della condensa durante il funzionamento in riscaldamento

Principali componenti idraulici HMG_P

— Flussostato.
— Pompa inverter.
— Vaso di espansione.
— Valvola di sfiato.
— Valvola di sicurezza.
— Filtro acqua fornito a corredo (installazione obbligatoria).

Regolazione

Regolazione tramite **pannello di controllo touch screen (TCP accessorio obbligatorio)**:

— **Solo per HMG**: Gestione di (fino a) due pompe (non fornite) che possono lavorare alternativamente con conseguente maggiore affidabilità dell'impianto,
— gestione di (fino a) due resistenze elettriche ausiliarie (non fornite),
— funzione **quiet** per un funzionamento particolarmente silenzioso,
— funzione di regolazione climatica,
— protezione antigelo dell'unità a basse temperature,
— programmazione settimanale a fasce orarie,
— protezioni di alta e bassa pressione,
— controllo intelligente dei compressori che consente di estenderne la vita utile e migliorare l'affidabilità dell'unità,
— storico allarmi.

Speciale batteria golden fin

A differenza delle normali batterie, questo speciale rivestimento epossidico silicon free di colorazione oro, è in grado di proteggere lo scambiatore da ruggine e corrosione in zone dove la quantità di sale presente nell'aria è molto elevata.



ACCESSORI

TCP: Pannello di controllo touch screen. (Accessorio obbligatorio).
IC-2P: Connettore per utilizzo comunicazione via ModBus o VMF-485LINK. Accessorio obbligatorio se abbinato al VMF-485LINK, o per sistemi di supervisione di terze parti.
VMF-485LINK: Espansione per interfacciare l'unità con il protocollo di comunicazione VMF, rendendo possibile la gestione dai supervisori VMF-E5 o VMF-E6.
VMF-E6: Pannello da incasso di colore bianco, con display touchscreen a colori da 4,3 pollici, consente il comando/controllo centralizzato di un impianto idronico/aeraulico completo costituito da: ventilconvettori (fino a 64 zone di ventilconvettori costituite da 1 master + massimo 5 slave), pompe di calore (fino a 4), accessori MZC (fino a 5), gestione pannelli radianti (utilizzando un adeguato numero di accessori VMF-REB, fino a 64 pannelli radianti associate alle zone fancoil e fino a 32 pannelli radianti associati alle zone servite da MZC), gestione completa della produzione acqua calda sanitaria, controllo della resistenza RAS e/o della caldaia, gestione di I/O digitali, controllo recuperatori e sonde VOC (fino a 4).
LOGATW: Dispositivo di diagnostica pompe di calore aria-acqua.
SGD: Espansione elettronica che permette di collegarsi all'impianto fotovoltaico ed alle pompe di calore per accumulare calore nel serbatoio A.C.S., o nell'impianto di riscaldamento, durante la fase di produzione del fotovoltaico e rilasciarla nei momenti di maggior richiesta termica.

COMPATIBILITÀ CON IL SISTEMA VMF

Per maggiori informazioni sul sistema VMF fare riferimento alla documentazione dedicata.

LIMITI OPERATIVI

Funzionamento a freddo

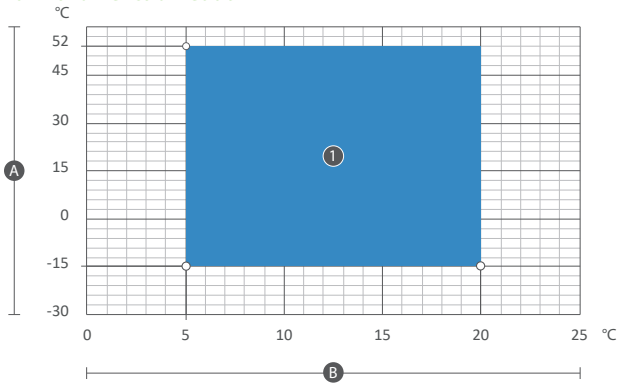

LEGENDA

1	funzionamento a freddo
A	temperatura aria esterna (°C)
B	temperatura acqua prodotta (°C)

Funzionamento a caldo

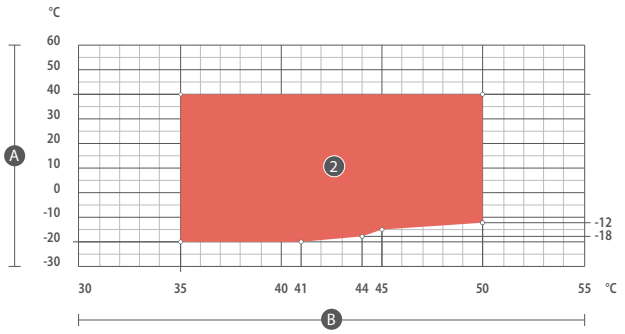

LEGENDA

2	funzionamento a caldo
A	temperatura aria esterna (°C)
B	temperatura acqua prodotta (°C)

MODULARITÀ

Per le unità HMG è possibile il collegamento di unità anche di potenze differenti.

Per le unità HMG_P è possibile il collegamento solo tra unità di pari potenza.

Modularità omogenea - schema di collegamento

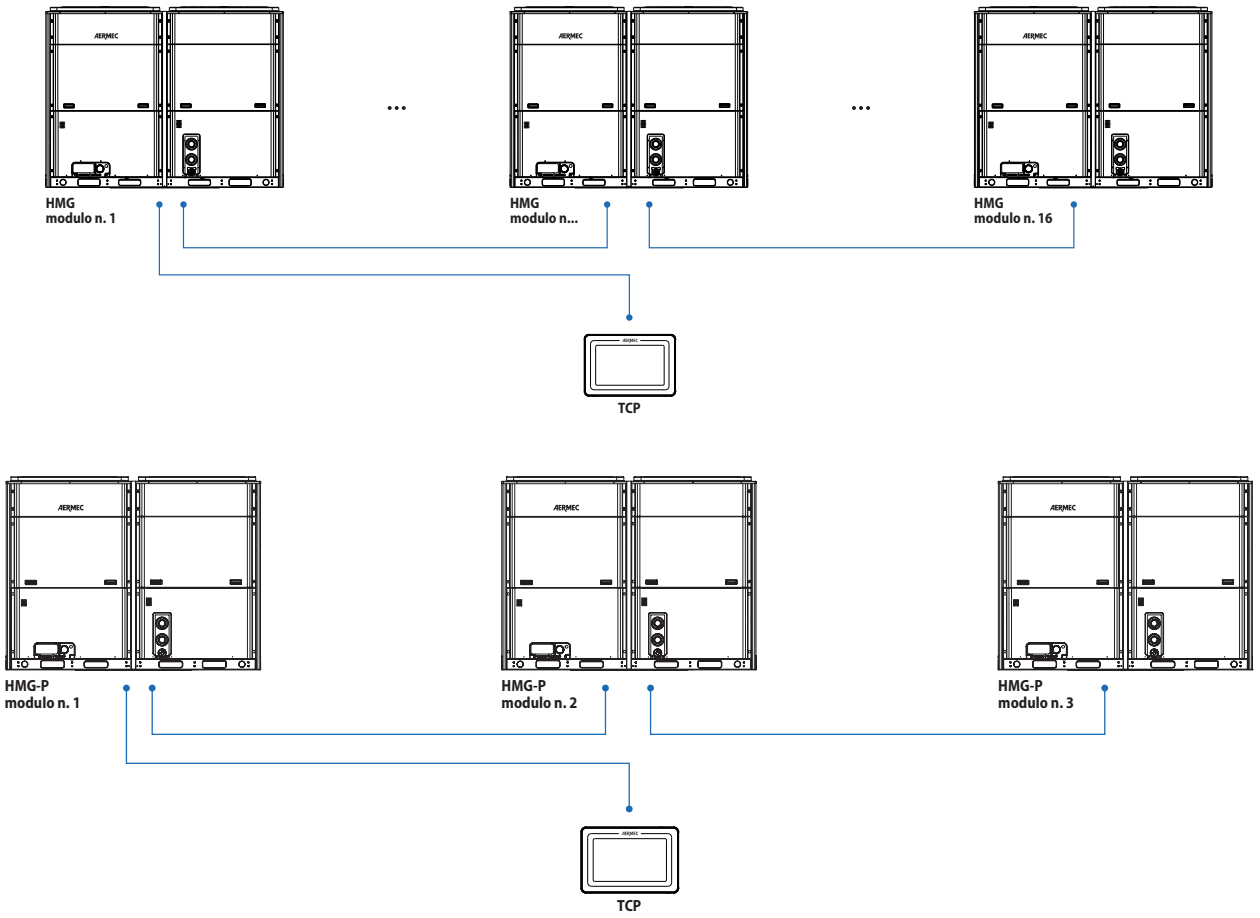

Modularità sequenziale - schema di collegamento

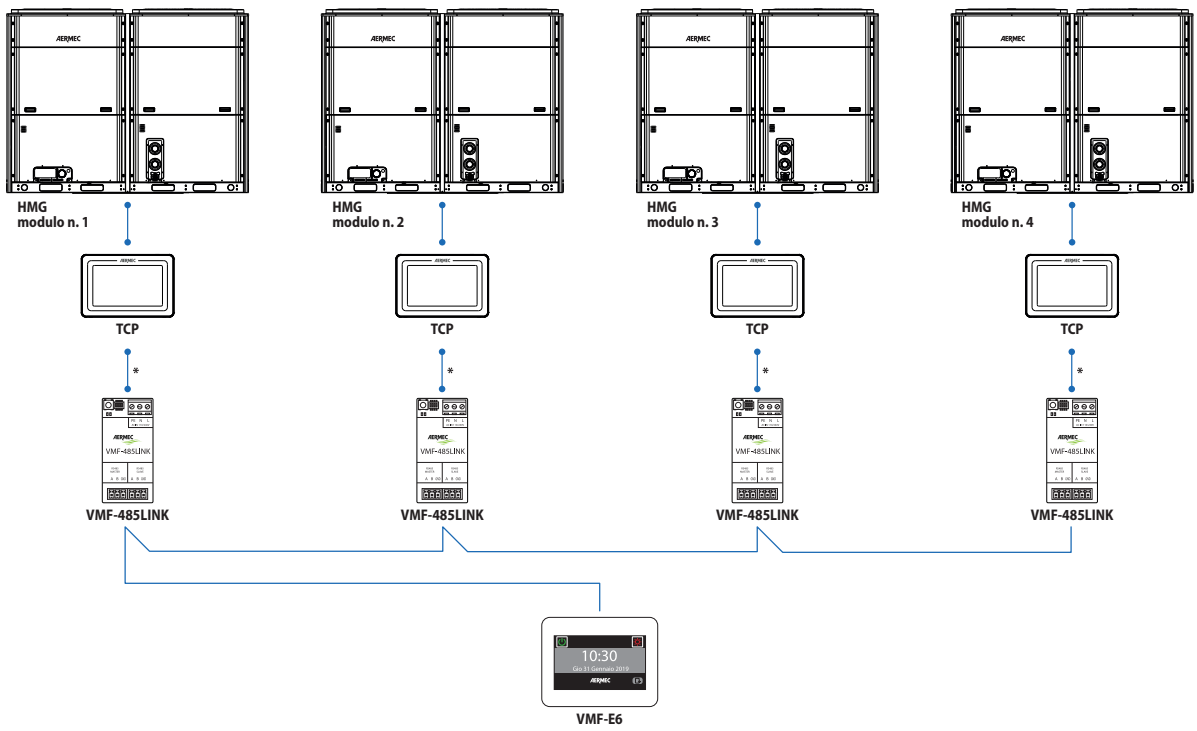

* Collegamento da effettuare con l'ausilio dell'accessorio IC-2P.

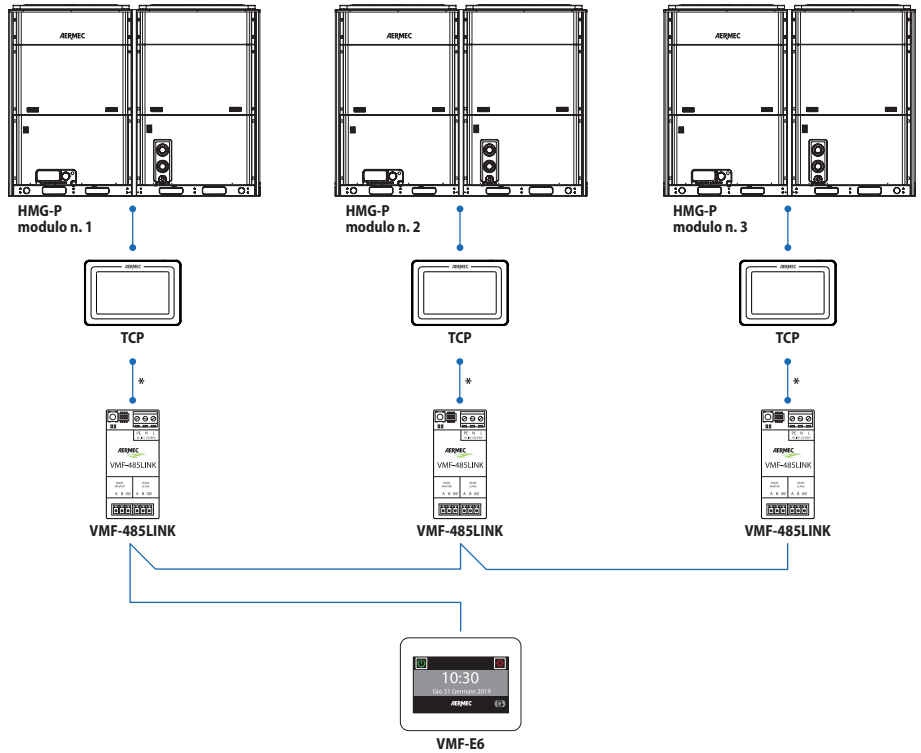

* Collegamento da effettuare con l'ausilio dell'accessorio IC-2P.

DATI PRESTAZIONALI

		HMG0350	HMG0600
Prestazioni in raffreddamento 12 °C / 7 °C (1)			
Potenza frigorifera	kW	32,0	60,0
Potenza assorbita	kW	11,7	20,8
Portata acqua utenza	l/h	5528	10346
Perdita di carico lato utenza	kPa	80	55
Corrente assorbita totale a freddo	A	19,2	32,9
EER	W/W	2,74	2,88
Prestazioni in riscaldamento 40 °C / 45 °C (2)			
Potenza termica	kW	35,0	65,0
Potenza assorbita	kW	10,6	19,9
Portata acqua utenza	l/h	6039	11249
Corrente assorbita totale a caldo	A	17,5	30,7
COP	W/W	3,30	3,27
Prestazioni in raffreddamento 23 °C / 18 °C (3)			
Potenza frigorifera	kW	41,4	72,5
Potenza assorbita	kW	10,5	19,1
Portata acqua utenza	l/h	7198	12574
Corrente assorbita totale a freddo	A	16,2	31,0
EER	W/W	3,94	3,80
Prestazioni in riscaldamento 30 °C / 35 °C (4)			
Potenza termica	kW	36,0	62,6
Potenza assorbita	kW	8,8	15,1
Portata acqua utenza	l/h	6191	10798
Corrente assorbita totale a caldo	A	12,4	24,2
COP	W/W	4,09	4,15

(1) Dati EN 14511:2022; Acqua scambiatore lato utenza 12 °C / 7 °C; Aria esterna 35 °C
(2) Dati EN 14511:2022; Acqua scambiatore lato utenza 40 °C / 45 °C; Aria esterna 7 °C b.s. / 6 °C b.u.
(3) Dati EN 14511:2022; Acqua scambiatore lato utenza 23 °C / 18 °C; Aria esterna 35 °C
(4) Dati EN 14511:2022; Acqua scambiatore lato utenza 30 °C / 35 °C; Aria esterna 7 °C b.s. / 6 °C b.u.

		HMG0350P	HMG0600P
Prestazioni in raffreddamento 12 °C / 7 °C (1)			
Potenza frigorifera	kW	33,0	60,0
Potenza assorbita	kW	11,4	21,1
Portata acqua utenza	l/h	5680	10320
Prevalenza utile	kPa	203,0	210,0
Corrente assorbita totale a freddo	A	18,7	33,2
EER	W/W	2,89	2,84
Prestazioni in riscaldamento 40 °C / 45 °C (2)			
Potenza termica	kW	36,0	65,0
Potenza assorbita	kW	10,9	19,7
Portata acqua utenza	l/h	6190	11180
Prevalenza utile	kPa	180,0	200,0
Corrente assorbita totale a caldo	A	18,1	32,3
COP	W/W	3,30	3,30
Prestazioni in raffreddamento 23 °C / 18 °C (3)			
Potenza frigorifera	kW	32,8	64,0
Potenza assorbita	kW	8,0	18,0
Portata acqua utenza	l/h	5648	11015
Corrente assorbita totale a freddo	A	13,3	28,4
EER	W/W	4,10	3,57
Prestazioni in riscaldamento 30 °C / 35 °C (4)			
Potenza termica	kW	33,4	61,6
Potenza assorbita	kW	8,4	16,0
Portata acqua utenza	l/h	5729	10650
Corrente assorbita totale a caldo	A	13,8	25,4
COP	W/W	4,00	3,86

(1) Dati EN 14511:2022; Acqua scambiatore lato utenza 12 °C / 7 °C; Aria esterna 35 °C
(2) Dati EN 14511:2022; Acqua scambiatore lato utenza 40 °C / 45 °C; Aria esterna 7 °C b.s. / 6 °C b.u.
(3) Dati EN 14511:2022; Acqua scambiatore lato utenza 23 °C / 18 °C; Aria esterna 35 °C
(4) Dati EN 14511:2022; Acqua scambiatore lato utenza 30 °C / 35 °C; Aria esterna 7 °C b.s. / 6 °C b.u.

DATI ENERGETICI

		HMG0350	HMG0600
UE 811/2013 prestazioni in condizioni climatiche medie (average) - 35 °C - Pdesignh ≤ 70 kW (1)			
Pdesignh	kW	24	51
SCOP	W/W	3,90	3,90
ηsh	%	153,00	153,00
Classe efficienza energetica		A++	A++
Prestazioni a freddo per basse temperature (UE n° 2016/2281)			
ηsc	%	173,00	181,00
SEER	W/W	4,40	4,60

(1) Efficienze in applicazioni per bassa temperatura (35°C)

		HMG0350P	HMG0600P
UE 811/2013 prestazioni in condizioni climatiche medie (average) - 35 °C - Pdesignh ≤ 70 kW (1)			
Pdesignh	kW	24	52
SCOP	W/W	4,00	4,01
ηsh	%	157,00	157,50
Classe efficienza energetica		A++	A++
Prestazioni a freddo per basse temperature (UE n° 2016/2281)			
ηsc	%	183,00	186,60
SEER	W/W	4,65	4,74

(1) Efficienze in applicazioni per bassa temperatura (35°C)

DATI ELETTRICI

		HMG0350	HMG0600
Dati elettrici			
Corrente nominale assorbita (1)	A	22,0	52,0
Alimentazione			
Alimentazione		380-415V 3N ~ 50Hz	380-415V 3N ~ 50Hz

(1) La potenza nominale assorbita (corrente nominale assorbita), è la massima potenza elettrica assorbita (corrente massima assorbita) dal sistema, in accordo con la normativa EN 60335-1 e EN 60335-2-40.

		HMG0350P	HMG0600P
Dati elettrici			
Potenza nominale assorbita (1)	kW	13,40	25,60
Alimentazione			
Alimentazione		380-415V 3N ~ 50Hz	380-415V 3N ~ 50Hz

(1) La potenza nominale assorbita (corrente nominale assorbita), è la massima potenza elettrica assorbita (corrente massima assorbita) dal sistema, in accordo con la normativa EN 60335-1 e EN 60335-2-40.

DATI TECNICI GENERALI

		HMG0350	HMG0600
Compressore			
Tipo	tipo	Rotativo inverter	
Numero	n°	1	2
Circuiti	n°	1	2
Refrigerante	tipo	R32	
Carica refrigerante circuito 1 (1)	kg	5,5	5,5
Carica refrigerante circuito 2 (1)	kg	-	5,5
Scambiatore lato utenza			
Tipo	tipo	Fascio tubiero	
Numero	n°	1	1
Attacchi (in/out)	Tipo	G1"1/2 (maschio)	G2" (maschio)
Ventilatore			
Tipo	tipo	Assiale	
Motore ventilatore	tipo	Inverter	
Numero	n°	2	2
Portata aria	m^3/h	12600	24000
Dati sonori calcolati in funzionamento a freddo (2)			
Livello di potenza sonora	dB(A)	81,0	86,0
Livello di pressione sonora (10 m)	dB(A)	49,5	54,3
Livello di pressione sonora (1 m)	dB(A)	65,0	69,0

(1) La carica riportata in tabella è un valore stimato e preliminare. Il valore finale della carica di refrigerante è riportato nella targhetta tecnica dell'unità. Per maggiori informazioni contattare sede.
(2) Potenza sonora: calcolata sulla base di misure effettuate in accordo con la normativa UNI EN ISO 9614-2, nel rispetto di quanto richiesto dalla certificazione Eurovent.; Pressione sonora misurata in campo libero, a 10 m di distanza dalla superficie esterna dell'unità (in accordo con la UNI EN ISO 3744).

		HMG0350P	HMG0600P
Compressore			
Tipo	tipo	Rotativo inverter	
Numero	n°	1	2
Circuiti	n°	1	2
Refrigerante	tipo	R32	
Compressore			
Carica refrigerante circuito 1	kg	5,20	5,35
Carica refrigerante circuito 2	kg	-	5,35
Scambiatore lato utenza			
Tipo	tipo	Piastre	
Numero	n°	1	1
Attacchi (in/out)	Tipo	Gas maschio	
Ventilatore			
Tipo	tipo	Assiale	
Motore ventilatore	tipo	Inverter	
Numero	n°	2	2
Portata aria	m^3/h	12600	24000
Dati sonori calcolati in funzionamento a freddo (1)			
Livello di potenza sonora	dB(A)	81,0	86,0
Livello di pressione sonora (10 m)	dB(A)	-	-
Livello di pressione sonora (1 m)	dB(A)	-	-

(1) Potenza sonora: calcolata sulla base di misure effettuate in accordo con la normativa UNI EN ISO 9614-2, nel rispetto di quanto richiesto dalla certificazione Eurovent.; Pressione sonora misurata in campo libero, a 10 m di distanza dalla superficie esterna dell'unità (in accordo con la UNI EN ISO 3744).

DIMENSIONI

HMG

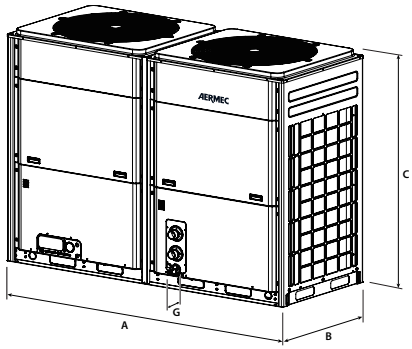

		HMG0350	HMG0600
Dimensioni e pesi			
A	mm	1340	2200
B	mm	765	880
C	mm	1605	1675
G	mm	80	85
D	mm	1420	2267
E	mm	920	1030
F	mm	1775	1867
Peso netto	kg	405,0	686,0
Peso per trasporto	kg	422,0	722,0

G: sporgenza rubinetto

HMG_P

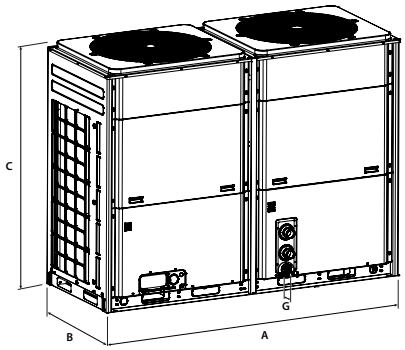

		HMG0350P	HMG0600P
Dimensioni e pesi			
A	mm	1340	2200
B	mm	765	880
C	mm	1605	1675
G	mm	37	57
D	mm	1775	1867
E	mm	1420	2267
F	mm	905	1030
Peso netto	kg	323,0	609,0
Peso per trasporto	kg	340,0	645,0

G: sporgenza rubinetto

Aermec si riserva la facoltà di apportare in qualsiasi momento tutte le modifiche ritenute necessarie per il miglioramento del prodotto con eventuale modifica dei relativi dati tecnici.

Aermec S.p.A.
Via Roma, 996 - 37040 Bevilacqua (VR) - Italia
Tel. 0442633111 - Telefax 044293577
www.aermec.com

Numero Verde
800-843085

ANLI

Pompa di calore reversibile condensata ad aria

Potenza frigorifera 29,0 ÷ 42,3 kW – Potenza termica 31,4 ÷ 33,3 kW

- **Versione con kit idronico inverter integrato**
- **Elevate efficienze ai carichi parziali**
- **Possibilità di produrre acqua calda sanitaria (A.C.S.)**



DESCRIZIONE

Pompa di calore inverter reversibile da esterno adatta a rispondere alle richiesta di riscaldamento/raffreddamento e alla produzione dell'acqua calda sanitaria. Dotata di compressore inverter, ventilatori assiali, batterie esterne in rame con alette in alluminio, scambiatore lato impianto a piastre.
Il basamento, la struttura e la pannellatura sono in acciaio zincato trattato con vernici poliestere RAL 9003.
Può essere abbinata in impianti con terminali idronici o anche con i tradizionali termosifoni e risponde perfettamente alle esigenze del mercato residenziale: bassa rumorosità, facilità di installazione.

VERSIONI

° Standard
P Con pompa on/off
X Con pompa inverter

CARATTERISTICHE

Campo di funzionamento

Lavoro a pieno carico fino a 42°C di temperatura aria esterna nella stagione estiva con la possibilità di produrre acqua calda fino a 60 °C (per maggiori dettagli fare riferimento alla documentazione tecnica).

Componenti

— Compressori scroll ad alta efficienza con motore DC a magneti permanenti di tipo "high side" (con carter in alta pressione), progettato per il funzionamento a velocità variabile
— Pressostato differenziale / flussostato di serie
— Filtro acqua
— Scambiatori ad alta efficienza
— Ventilatori assiali per un funzionamento silenzioso
— Completo di filtri EMC

Kit idronico integrato

Il kit idronico integrato contiene anche:
— vaso d'espansione
— valvola di sicurezza lato acqua
— valvola di sfiato

Circolatore inverter a velocità variabile con trasduttore di pressione lato acqua incorporato e microprocessore a bordo, in grado di gestire diverse modalità di regolazione:
— ΔP costante: si mantiene costante la pressione differenziale tra ingresso e uscita della pompa, il numero di giri si riduce con la progressiva chiusura dei terminali;
— ΔP variabile: la pressione differenziale si riduce al diminuire della portata, per tenere conto delle minori perdite di carico lungo le tubazioni di adduzione ai terminali (consigliato se lo sviluppo di tali tubazioni è elevato).

CONTROLLO MODUCONTROL

Il pannello comandi dell'unità permette una rapida impostazione dei parametri di funzionamento della macchina e la loro visualizzazione. Il display è costituito da 4 cifre e diversi led per la segnalazione del tipo di funzionamento, la visualizzazione dei parametri impostati e degli eventuali allarmi intervenuti. Nella scheda vengono memorizzate tutte le impostazioni di default ed eventuali modifiche.
— Possibilità di impiego con portata d'acqua variabile sul primario (terminali con valvole a 2 vie);
— Controllo perfetto della temperatura dell'acqua anche in sistemi a basso contenuto d'acqua;
— Adatta al funzionamento estivo in pompa di calore per la produzione di acqua calda sanitaria (ACS) con l'accessorio regolatore di velocità dei ventilatori DCPX.

ACCESSORI

AERBAC-MODU: Interfaccia di comunicazione Ethernet per protocolli Bacnet/IP, Modbus TCP/IP, SNMP. L'accessorio viene fornito a corredo dell'unità e deve essere installato su quadro elettrico esterno.
AERLINK: Aerlink è un gateway WiFi con porta seriale RS485 che permette, ad una vasta gamma di prodotti Aermec (pompe di calore/chillers/controllori di impianto) dotati di questa interfaccia, di connettersi in modo semplice e sicuro ad una rete wifi. Funziona sia come punto di accesso (AP access point) che come client (WiFi Station), può essere connesso ad un solo generatore o centralizzatore di impianto, permettendo a chiunque di poterli integrare facilmente in qualsiasi rete. Grazie alle apps AerApp e AerPlants, utilizzabili su piattaforme Android e iOS, è possibile rendere intuitiva e semplice la gestione da remoto dei sistemi di condizionamento sviluppati da Aermec.

AERSET: Permette di compensare automaticamente i set di lavoro dell'unità a cui è collegato, basandosi su un segnale 0-10V in MODBUS in ingresso. Accessorio obbligatorio MODU-485BL.
MODU-485BL: Interfaccia RS-485 per sistemi di supervisione con protocollo MODBUS.
MULTICONTROL: Permette la gestione simultanea di più unità (fino a 4), installate in uno stesso impianto.
PR3: Pannello remoto semplificato. Consente di eseguire i controlli base dell'unità con segnalazione degli allarmi. Remotabile con cavo schermato fino a 150 m.
SAF: Termoaccumulo per la produzione istantanea di acqua calda sanitaria. Per maggiori informazioni sull'accessorio SAF fare riferimento alla documentazione dedicata.
SDHW: Sonda acqua sanitaria. Da utilizzare in presenza di serbatoio di accumulo per la regolazione dell'acqua prodotta.
SGD: Espansione elettronica che permette di collegarsi all'impianto fotovoltaico ed alle pompe di calore per accumulare calore nel serbatoio A.C.S., o nell'impianto di riscaldamento, durante la fase di produzione del fotovoltaico e rilasciarla nei momenti di maggior richiesta termica.
SPLW: Sonda acqua per impianto. Nella gran parte dei casi è comunque sufficiente l'utilizzo delle sonde a corredo di ogni singolo refrigeratore/pompa di calore. Nel caso si facesse un collettore unico di partenza /ritorno, si può utilizzare tale sonda per la regolazione della temperatura sull'acqua comune dei chiller collegati al collettore o per semplice lettura dei dati
VMF-CRP: Modulo accessorio per il controllo di caldaie, recuperatori e pompe (se associato ai pannelli VMF-E5/RCC); se associato al pannello VMF-E6 i moduli VMF-CRP potranno gestire recuperatori, RAS, caldaia, gestione sanitario, controllo I/O, pompe.
PR4: Pannello remoto con display LCD e tastiera touch che consente di eseguire i controlli base, la programmazione delle fasce orarie e la segnalazione degli allarmi di una sola unità.

Per l'installazione del pannello remoto PR4 è indispensabile l'interfaccia di comunicazione MODU-485BL.

DCPX: Dispositivo per il controllo della temperatura di condensazione, con modulazione continua della velocità dei ventilatori mediante trasduttore di pressione.
VT: Supporti anti-vibranti.
BSKW: Kit resistenze con scatola elettrica IP44, da montare esternamente all'unità, ma all'interno del vano tecnico in ambiente protetto.

Nota: se si utilizza il termo-accumulatore SAF non è richiesto l'accessorio MOD485-BL.

ACCESSORI MONTATI IN FABBRICA

KR: Resistenza elettrica antigelo per lo scambiatore di calore a piastre.
KRB: Kit resistenza elettrica antigelo per basamento.

COMPATIBILITÀ CON IL SISTEMA VMF

Per maggiori informazioni sul sistema VMF fare riferimento alla documentazione dedicata.

COMPATIBILITÀ ACCESSORI

Modello	Ver	101
AERBAC-MODU	°,P,X	•
AERLINK	°,P,X	•
AERSET	°,P,X	•
MODU-485BL	°,P,X	•
MULTICONTROL	°,P,X	•
PR3	°,P,X	•
SAF (1)	°,P,X	•
SDHW (2)	°,P,X	•
SGD	°,P,X	•
SPLW (3)	°,P,X	•
VMF-CRP	°,P,X	•

(1) Per maggiori informazioni sull'accessorio SAF fare riferimento alla documentazione dedicata.
(2) Sonda compatibile solo con MULTICONTROL per la gestione nell'impianto dell'acqua calda sanitaria.
(3) Sonda compatibile solo con MULTICONTROL per la gestione nell'impianto del circuito secondario.

Pannello remoto

Modello	Ver	101
PR4	°,P,X	•

Per l'installazione del pannello remoto PR4 è indispensabile l'interfaccia di comunicazione MODU-485BL.

BSKW: Kit resistenze

Modello	Ver	101
BS6KW400T	°,P,X	•
BS9KW400T	°,P,X	•

DCPX: Controllo della temperatura di condensazione

Ver	101
°, P, X	DCPX53

VT: Antivibranti

Ver	101
°, P, X	VT15

KR: Resistenza scambiatore

Ver	101
°, P, X	KR100

Il fondino grigio indica gli accessori montati in fabbrica

KRB: Kit resistenza basamento

Ver	101
°, P, X	KRB3 (1)

(1) Incompatibile con l'accessorio bacinella raccolta condensa con la resistenza integrata.
Il fondino grigio indica gli accessori montati in fabbrica

CONFIGURATORE

Campo	Descrizione
1,2,3,4	**ANLI**
5,6,7	**Taglia** 101
8	**Modello**
H	Pompa di calore
9	**Versione**
°	Standard
P	Con pompa on/off
X	Con pompa inverter
10	**Recupero di calore**
°	Senza recuperatore
11	**Batterie**
R	Rame - rame
S	Rame stagnato
V	Rame - alluminio verniciato
°	Alluminio
12	**Campo d'impiego (1)**
°	Valvola termostatica elettronica
13	**Evaporatore**
°	Standard
14	**Alimentazione**
T	400V 3N ~ 50Hz

(1) Acqua prodotta fino a +4 °C. Per temperature diverse contattare sede.

DATI PRESTAZIONALI 12 °C/ 7 °C - 40 °C/ 45 °C

ANLI - (H°)

Taglia		101
Prestazioni in raffreddamento 12 °C / 7 °C (1)		
Potenza frigorifera	kW	28,9
Potenza assorbita	kW	11,7
Corrente assorbita totale a freddo	A	16,0
EER	W/W	2,48
Portata acqua utenza	l/h	4986
Perdita di carico lato utenza	kPa	50
Prestazioni in riscaldamento 40 °C / 45 °C (2)		
Potenza termica	kW	31,5
Potenza assorbita	kW	11,3
Corrente assorbita totale a caldo	A	16,0
COP	W/W	2,78
Portata acqua utenza	l/h	5458
Perdita di carico lato utenza	kPa	59

(1) Dati EN 14511:2022; Acqua scambiatore lato utenza 12 °C / 7 °C; Aria esterna 35 °C
(2) Dati EN 14511:2022; Acqua scambiatore lato utenza 40 °C / 45 °C; Aria esterna 7 °C b.s. / 6 °C b.u.

ANLI - (HX)

Taglia		101
Prestazioni in raffreddamento 12 °C / 7 °C (1)		
Potenza frigorifera	kW	29,3
Potenza assorbita	kW	11,9
Corrente assorbita totale a freddo	A	18,0
EER	W/W	2,47
Portata acqua utenza	l/h	4986
Prevalenza utile lato utenza	kPa	175
Prestazioni in riscaldamento 40 °C / 45 °C (2)		
Potenza termica	kW	31,2
Potenza assorbita	kW	11,5
Corrente assorbita totale a caldo	A	17,0
COP	W/W	2,70
Portata acqua utenza	l/h	5458
Prevalenza utile lato utenza	kPa	158

(1) Dati EN 14511:2022; Acqua scambiatore lato utenza 12 °C / 7 °C; Aria esterna 35 °C
(2) Dati EN 14511:2022; Acqua scambiatore lato utenza 40 °C / 45 °C; Aria esterna 7 °C b.s. / 6 °C b.u.

ANLI - (HP)

Taglia		101
Prestazioni in raffreddamento 12 °C / 7 °C (1)		
Potenza frigorifera	kW	29,2
Potenza assorbita	kW	11,7
Corrente assorbita totale a freddo	A	17,0
EER	W/W	2,49
Portata acqua utenza	l/h	4986
Prevalenza utile lato utenza	kPa	92
Prestazioni in riscaldamento 40 °C / 45 °C (2)		
Potenza termica	kW	31,2
Potenza assorbita	kW	11,4
Corrente assorbita totale a caldo	A	17,0
COP	W/W	2,74
Portata acqua utenza	l/h	5458
Prevalenza utile lato utenza	kPa	76

(1) Dati EN 14511:2022; Acqua scambiatore lato utenza 12 °C / 7 °C; Aria esterna 35 °C
(2) Dati EN 14511:2022; Acqua scambiatore lato utenza 40 °C / 45 °C; Aria esterna 7 °C b.s. / 6 °C b.u.

DATI PRESTAZIONALI 23 °C/ 18 °C - 30 °C/ 35 °C

ANLI - (H°)

Taglia		101
Prestazioni in raffreddamento 23 °C / 18 °C (1)		
Potenza frigorifera	kW	42,3
Potenza assorbita	kW	13,1
Corrente assorbita totale a freddo	A	19,0
EER	W/W	3,22
Portata acqua utenza	l/h	7301
Perdita di carico lato utenza	kPa	107
Prestazioni in riscaldamento 30 °C / 35 °C (2)		
Potenza termica	kW	33,3
Potenza assorbita	kW	9,5
Corrente assorbita totale a caldo	A	13,0
COP	W/W	3,51
Portata acqua utenza	l/h	5763
Perdita di carico lato utenza	kPa	66

(1) Dati EN 14511:2022; Acqua scambiatore lato utenza 23 °C / 18 °C; Aria esterna 35 °C
(2) Dati EN 14511:2022; Acqua scambiatore lato utenza 30 °C / 35 °C; Aria esterna 7 °C b.s. / 6 °C b.u.

ANLI - (HX)

Taglia		101
Prestazioni in raffreddamento 23 °C / 18 °C (1)		
Potenza frigorifera	kW	42,3
Potenza assorbita	kW	14,3
Corrente assorbita totale a freddo	A	21,0
EER	W/W	2,96
Portata acqua utenza	l/h	7301
Prevalenza utile lato utenza	kPa	81
Prestazioni in riscaldamento 30 °C / 35 °C (2)		
Potenza termica	kW	33,3
Potenza assorbita	kW	10,5
Corrente assorbita totale a caldo	A	15,0
COP	W/W	3,17
Portata acqua utenza	l/h	5763
Prevalenza utile lato utenza	kPa	147

(1) Dati EN 14511:2022; Acqua scambiatore lato utenza 23 °C / 18 °C; Aria esterna 35 °C
(2) Dati EN 14511:2022; Acqua scambiatore lato utenza 30 °C / 35 °C; Aria esterna 7 °C b.s. / 6 °C b.u.

ANLI - (HP)

Taglia		101
Prestazioni in raffreddamento 23 °C / 18 °C (1)		
Potenza frigorifera	kW	42,3
Potenza assorbita	kW	14,3
Corrente assorbita totale a freddo	A	21,0
EER	W/W	2,96
Portata acqua utenza	l/h	7301
Prevalenza utile lato utenza	kPa	81
Prestazioni in riscaldamento 30 °C / 35 °C (2)		
Potenza termica	kW	33,3
Potenza assorbita	kW	10,5
Corrente assorbita totale a caldo	A	15,0
COP	W/W	3,17
Portata acqua utenza	l/h	5763
Prevalenza utile lato utenza	kPa	147

(1) Dati EN 14511:2022; Acqua scambiatore lato utenza 23 °C / 18 °C; Aria esterna 35 °C
(2) Dati EN 14511:2022; Acqua scambiatore lato utenza 30 °C / 35 °C; Aria esterna 7 °C b.s. / 6 °C b.u.

DATI ENERGETICI

Taglia			101
Prestazioni a freddo per basse temperature (UE n° 2016/2281)			
SEER	°	W/W	3,81
	P,X	W/W	3,57
ηsc	°	%	149,20
	P,X	%	139,80
UE 811/2013 prestazioni in condizioni climatiche medie (average) - 35 °C - Pdesignh ≤ 70 kW (1)			
Pdesignh	°,P,X	kW	-
SCOP	°,X	W/W	3,23
	P	W/W	3,25
ηsh	°,X	%	126,00
	P	%	127,00
Classe efficienza energetica	°,P,X		A+

(1) Efficienze in applicazioni per bassa temperatura (35°C)

DATI ELETTRICI

Taglia			101
Dati elettrici			
Corrente massima (FLA)	°	A	21,0
	P	A	24,4
	X	A	25,5
Corrente di spunto (LRA)	°,P,X	A	-

DATI TECNICI GENERALI

Taglia			101
Compressore			
Tipo	°,P,X	tipo	Scroll
Numero	°,P,X	n°	1
Regolazione compressore	°,P,X	Tipo	Inverter
Circuiti	°,P,X	n°	1
Refrigerante	°,P,X	tipo	R410A
Carica refrigerante (1)	°,P,X	kg	4,5
Scambiatore lato utenza			
Tipo	°,P,X	tipo	Piastre
Numero	°,P,X	n°	1
Attacchi idraulici			
Attacchi (in/out)	°,P,X	Tipo	Gas - F
Diametro (in/out)	°,P,X	Ø	1"1/4
Ventilatore			
Tipo	°,P,X	tipo	Assiale
Motore ventilatore	°,P,X	tipo	On/Off
Numero	°,P,X	n°	2
Portata aria	°,P,X	m^3/h	13200
Dati sonori calcolati in funzionamento a freddo (2)			
Livello di potenza sonora	°,P,X	dB(A)	76,0
Livello di pressione sonora (10 m)	°,P,X	dB(A)	44,5

(1) La carica riportata in tabella è un valore stimato e preliminare. Il valore finale della carica di refrigerante è riportato nella targhetta tecnica dell'unità. Per maggiori informazioni contattare sede.
(2) Potenza sonora: calcolata sulla base di misure effettuate in accordo con la normativa UNI EN ISO 9614-2, nel rispetto di quanto richiesto dalla certificazione Eurovent.; Pressione sonora misurata in campo libero, a 10 m di distanza dalla superficie esterna dell'unità (in accordo con la UNI EN ISO 3744).

DIMENSIONI

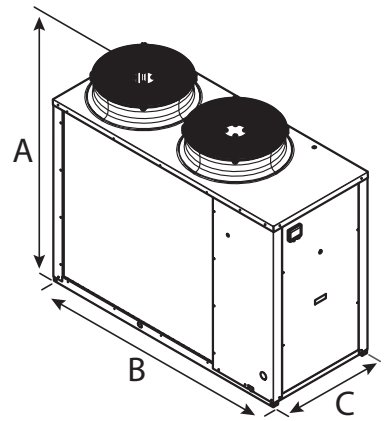

Taglia			101
Dimensioni e pesi			
A	°,P,X	mm	1450
B	°,P,X	mm	1750
C	°,P,X	mm	750
Peso a vuoto	°	kg	293
	P,X	kg	308

Aermec si riserva la facoltà di apportare in qualsiasi momento tutte le modifiche ritenute necessarie per il miglioramento del prodotto con eventuale modifica dei relativi dati tecnici.

Aermec S.p.A.
Via Roma, 996 - 37040 Bevilacqua (VR) - Italia
Tel. 0442633111 - Telefax 044293577
www.aermec.com

Numero Verde
800-843085

ANK 020-150

Pompa di calore reversibile condensata ad aria

Potenza frigorifera 6,8 ÷ 39,8 kW – Potenza termica 8,0 ÷ 35,3 kW

- **Produzione acqua calda fino a 60 °C**
- **Produzione acqua calda sanitaria con temperature esterne da – 20 °C a 42 °C**
- **Dimensioni compatte**
- **Facilità e rapidità d'installazione**



DESCRIZIONE

Pompa di calore reversibile condensata in aria per impianti di climatizzazione con produzione di acqua refrigerata per il raffrescamento degli ambienti e di acqua calda per i servizi di riscaldamento e/o acqua calda sanitaria, indicata per essere abbinata a piccole o medie utenze.
È ottimizzata per il funzionamento a caldo e può essere abbinata a sistemi di emissione a basse temperature come il ventilconvettore o il riscaldamento a pavimento ma anche ai più tradizionali radiatori.
Dotata di compressori scroll, ventilatori assiali, batterie esterne in rame con alette in alluminio, scambiatore lato impianto a piastre.
Il basamento, la struttura e la pannellatura sono in acciaio zincato trattato con vernici poliestere RAL 9003.

VERSIONI

° Standard
A Con accumulo e pompa
P Con pompa

CARATTERISTICHE

Campo di funzionamento

Lavoro a pieno carico fino a - 20 °C di temperatura aria esterna nella stagione invernale, fino a 46 °C nella stagione estiva con la possibilità di produrre acqua calda fino a 60 °C (per maggiori dettagli fare riferimento alla documentazione tecnica).

Soft-start

Le unità monofase sono equipaggiate di serie del Soft-start, un dispositivo elettronico per la riduzione della corrente di spunto

Versioni con kit idronico integrato

Per avere anche una soluzione plug&play è disponibile anche la versione con il gruppo idronico integrato che racchiude in sé i principali componenti idraulici compreso il filtro acqua.

Ventilatore inverter

Ventilatori inverter dalla taglia 020 alla taglia 085 in tutte le versioni.

■ *Per queste taglie non serve prevedere l'accessorio DCPX.*

CONTROLLO MODUCONTROL

Il pannello comandi dell'unità permette una rapida impostazione dei parametri di funzionamento della macchina e la loro visualizzazione. Il display è costituito da 4 cifre e diversi led per la segnalazione del tipo di funzionamento, la visualizzazione dei parametri impostati e degli eventuali allarmi intervenuti. Nella scheda vengono memorizzate tutte le impostazioni di default ed eventuali modifiche.

ACCESSORI

AERBAC-MODU: Interfaccia di comunicazione Ethernet per protocolli Bacnet/IP, Modbus TCP/IP, SNMP. L'accessorio viene fornito a corredo dell'unità e deve essere installato su quadro elettrico esterno.
AERLINK: Aerlink è un gateway WiFi con porta seriale RS485 che permette, ad una vasta gamma di prodotti Aermec (pompe di calore/chillers/controllori di impianto) dotati di questa interfaccia, di connettersi in modo semplice e sicuro ad una rete wifi. Funziona sia come punto di accesso (AP access point) che come client (WiFi Station), può essere connesso ad un solo generatore o centralizzatore di impianto, permettendo a chiunque di poterli integrare facilmente in qualsiasi rete. Grazie alle apps AerApp e AerPlants, utilizzabili su piattaforme Android e iOS, è possibile rendere intuitiva e semplice la gestione da remoto dei sistemi di condizionamento sviluppati da Aermec.
AERSET: Permette di compensare automaticamente i set di lavoro dell'unità a cui è collegato, basandosi su un segnale 0-10V in MODBUS in ingresso. Accessorio obbligatorio MODU-485BL.
MODU-485BL: Interfaccia RS-485 per sistemi di supervisione con protocollo MODBUS.
MULTICONTROL: Permette la gestione simultanea di più unità (fino a 4), installate in uno stesso impianto.
PR3: Pannello remoto semplificato. Consente di eseguire i controlli base dell'unità con segnalazione degli allarmi. Remotabile con cavo schermato fino a 150 m.
SDHW: Sonda acqua sanitaria. Da utilizzare in presenza di serbatoio di accumulo per la regolazione dell'acqua prodotta.
SGD: Espansione elettronica che permette di collegarsi all'impianto fotovoltaico ed alle pompe di calore per accumulare calore nel serbatoio A.C.S., o nell'impianto di riscaldamento, durante la fase di produzione del fotovoltaico e rilasciarla nei momenti di maggior richiesta termica.

SPLW: Sonda acqua per impianto. Nella gran parte dei casi è comunque sufficiente l'utilizzo delle sonde a corredo di ogni singolo refrigeratore/pompa di calore. Nel caso si facesse un collettore unico di partenza /ritorno, si può utilizzare tale sonda per la regolazione della temperatura sull'acqua comune dei chiller collegati al collettore o per semplice lettura dei dati

VMF-CRP: Modulo accessorio per il controllo di caldaie, recuperatori e pompe (se associato ai pannelli VMF-E5/RCC); se associato al pannello VMF-E6 i moduli VMF-CRP potranno gestire recuperatori, RAS, caldaia, gestione sanitario, controllo I/O, pompe.

PR4: Pannello remoto con display LCD e tastiera touch che consente di eseguire i controlli base, la programmazione delle fasce orarie e la segnalazione degli allarmi di una sola unità.

Per l'installazione del pannello remoto PR4 è indispensabile l'interfaccia di comunicazione MODU-485BL.

DCPX: Dispositivo per il controllo della temperatura di condensazione, con modulazione continua della velocità dei ventilatori mediante trasduttore di pressione.

VT: Supporti anti-vibranti.

BSKW: Kit resistenze con scatola elettrica IP44, da montare esternamente all'unità, ma all'interno del vano tecnico in ambiente protetto.

ACCESSORI MONTATI IN FABBRICA

DRE: Dispositivo elettronico di riduzione della corrente di spunto.

KRB: Kit resistenza elettrica antigelo per basamento.

BDX: Bacinella di raccolta condensa con resistenza.

COMPATIBILITÀ CON IL SISTEMA VMF

Per maggiori informazioni sul sistema VMF fare riferimento alla documentazione dedicata.

COMPATIBILITÀ ACCESSORI

Modello	Ver	020	030	040	045	050	085	100	150
AERBAC-MODU	°,A,P	•	•	•	•	•	•	•	•
AERLINK	°,A,P	•	•	•	•	•	•	•	•
AERSET	°,A,P	•	•	•	•	•	•	•	•
MODU-485BL	°,A,P	•	•	•	•	•	•	•	•
MULTICONTROL	°,A,P	•	•	•	•	•	•	•	•
PR3	°,A,P	•	•	•	•	•	•	•	•
SDHW (1)	°,A,P	•	•	•	•	•	•	•	•
SGD	°,A,P	•	•	•	•	•	•	•	•
SPLW (2)	°,A,P	•	•	•	•	•	•	•	•
VMF-CRP	°,A,P	•	•	•	•	•	•	•	•

(1) Sonda compatibile solo con MULTICONTROL per la gestione nell'impianto dell'acqua calda sanitaria.
(2) Sonda compatibile solo con MULTICONTROL per la gestione nell'impianto del circuito secondario.

Pannello remoto

Modello	Ver	020	030	040	045	050	085	100	150
PR4	°,A,P	•	•	•	•	•	•	•	•

Per l'installazione del pannello remoto PR4 è indispensabile l'interfaccia di comunicazione MODU-485BL.

Controllo della temperatura di condensazione

Ver	020	030	040	045	050	085	100	150
°, A, P	-	-	-	-	-	-	DCPX53	DCPX53

L'accessorio non può essere montato sulle configurazioni indicate con -

Kit resistenza con scatola elettrica

Ver	020	030	040	045	050	085	100	150
Alimentazione: M								
°, A, P	BS4KW230M, BS6KW230M	BS4KW230M, BS6KW230M	BS4KW230M, BS6KW230M	-	-	-	-	-
Alimentazione: °								
°, A, P	BS6KW400T, BS9KW400T	BS6KW400T, BS9KW400T	BS6KW400T, BS9KW400T	BS6KW400T, BS9KW400T	BS6KW400T, BS9KW400T	BS6KW400T, BS9KW400T	BS6KW400T, BS9KW400T	BS6KW400T, BS9KW400T

Antivibranti

Ver	020	030	040	045	050	085	100	150
°, P	VT9	VT9	VT9	VT9	VT9	VT9	VT15	VT15
A	VT15A	VT15A	VT15A	VT15A	VT15A	VT15A	VT15	VT15

Riduttore della corrente di spunto

Ver	020	030	040	045	050	085	100	150
°, A, P	DRE5 (1)	DRE5 (1)	DRE5 (1)	DRE5 (1)	DRE5 (1)	DRE5 (1)	DRE5 x 2 (1)	DRE5 x 2 (1)

(1) Solo per alimentazioni 400V 3N ~ 50Hz e 400V 3 ~ 50Hz. Se è presente la dicitura x 2 o x 3 indica la quantità da ordinare.
Il fondino grigio indica gli accessori montati in fabbrica

Resistenza basamento

Ver	020	030	040	045	050	085	100	150
°, A, P	KRB1 (1)	KRB2 (1)	KRB2 (1)	KRB2 (1)	KRB2 (1)	KRB2 (1)	KRB3 (1)	KRB3 (1)

(1) Incompatibile con l'accessorio bacinella raccolta condensa con la resistenza integrata.
Il fondino grigio indica gli accessori montati in fabbrica

Bacinella di raccolta condensa

Ver	020	030	040	045	050	085	100	150
°, A, P	BDX8	BDX9	BDX9	BDX9	BDX9	BDX9	-	-

L'accessorio non può essere montato sulle configurazioni indicate con -
Il fondino grigio indica gli accessori montati in fabbrica

CONFIGURATORE

Campo	Descrizione
1,2,3	**ANK**
4,5,6	**Taglia** 020, 030, 040, 045, 050, 085, 100, 150
7	**Modello**
H	Pompa di calore
8	**Versione**
°	Standard
A	Con accumulo e pompa
P	Con pompa
9	**Esecuzione**
°	Standard
10	**Batterie**
R	Rame - rame
S	Rame - rame stagnato
V	Rame - alluminio verniciato
°	Rame - alluminio
11	**Campo d'impiego**
Y	Valvola termostatica meccanica per bassa temperatura (1)
Z	Valvola termostatica elettronica per bassa temperatura (2)
°	Valvola termostatica meccanica standard (3)
12	**Evaporatore**
°	Standard
13	**Alimentazione**
M	230V ~ 50Hz (4)
°	400V 3N ~ 50Hz (5)

(1) Acqua prodotta da 0 °C a -8 °C
(2) Acqua prodotta da 4 °C a 0 °C
(3) Acqua prodotta fino a 4 °C
(4) Solo per le taglie ANK 020 ÷ 045
(5) Per le taglie ANK 020 ÷ 150

DATI PRESTAZIONALI 12 °C/ 7 °C - 40 °C/ 45 °C

ANK - (°) / 12/7 °C - 40/45 °C

Taglia		020	030	040	045	050	085	100	150
Alimentazione: M									
Prestazioni in raffreddamento 12 °C / 7 °C (1)									
Potenza frigorifera	kW	6,8	8,2	9,6	11,7	-	-	-	-
Potenza assorbita	kW	2,3	2,8	3,2	3,7	-	-	-	-
Corrente assorbita totale a freddo	A	11,0	13,0	16,0	19,0	-	-	-	-
EER	W/W	2,92	2,91	2,97	3,16	-	-	-	-
Portata acqua utenza	l/h	1179	1406	1649	2018	-	-	-	-
Perdita di carico lato utenza	kPa	16	9	14	14	-	-	-	-
Prestazioni in riscaldamento 40 °C / 45 °C (2)									
Potenza termica	kW	8,0	10,0	10,9	13,5	-	-	-	-
Potenza assorbita	kW	2,5	3,1	3,4	3,8	-	-	-	-
Corrente assorbita totale a caldo	A	12,0	15,0	17,0	19,0	-	-	-	-
COP	W/W	3,16	3,24	3,15	3,50	-	-	-	-
Portata acqua utenza	l/h	1376	1738	1881	2332	-	-	-	-
Perdita di carico lato utenza	kPa	22	14	18	19	-	-	-	-

(1) Dati EN 14511:2022; Acqua scambiatore lato utenza 12 °C / 7 °C; Aria esterna 35 °C
(2) Dati EN 14511:2022; Acqua scambiatore lato utenza 40 °C / 45 °C; Aria esterna 7 °C b.s. / 6 °C b.u.

Taglia		020	030	040	045	050	085	100	150
Alimentazione: °									
Prestazioni in raffreddamento 12 °C / 7 °C (1)									
Potenza frigorifera	kW	6,8	8,2	10,5	11,6	13,1	15,5	25,3	29,3
Potenza assorbita	kW	2,3	2,8	3,5	4,0	4,3	5,2	8,1	10,0
Corrente assorbita totale a freddo	A	4,3	5,6	7,1	7,7	8,7	11,0	17,0	20,0
EER	W/W	2,93	2,91	2,98	2,93	3,03	3,00	3,12	2,92
Portata acqua utenza	l/h	1169	1406	1811	1997	2253	2677	4362	5056
Perdita di carico lato utenza	kPa	16	9	16	14	18	24	32	36
Prestazioni in riscaldamento 40 °C / 45 °C (2)									
Potenza termica	kW	8,0	10,0	12,2	14,0	15,3	17,4	27,1	33,3
Potenza assorbita	kW	2,5	3,1	3,8	4,2	4,4	5,0	8,3	10,5
Corrente assorbita totale a caldo	A	4,7	6,2	7,6	8,0	9,0	10,0	18,0	21,0
COP	W/W	3,21	3,24	3,25	3,38	3,48	3,46	3,24	3,19
Portata acqua utenza	l/h	1376	1738	2117	2430	2656	3021	4689	5774
Perdita di carico lato utenza	kPa	22	14	22	21	25	31	37	47

(1) Dati EN 14511:2022; Acqua scambiatore lato utenza 12 °C / 7 °C; Aria esterna 35 °C
(2) Dati EN 14511:2022; Acqua scambiatore lato utenza 40 °C / 45 °C; Aria esterna 7 °C b.s. / 6 °C b.u.

ANK - (A/P) / 12/7 °C - 40/45 °C

Taglia		020	030	040	045	050	085	100	150
Alimentazione: M									
Prestazioni in raffreddamento 12 °C / 7 °C (1)									
Potenza frigorifera	kW	6,9	8,2	9,7	11,8	-	-	-	-
Potenza assorbita	kW	2,3	2,8	3,2	3,7	-	-	-	-
Corrente assorbita totale a freddo	A	12,0	14,0	16,0	20,0	-	-	-	-
EER	W/W	2,99	2,96	3,02	3,17	-	-	-	-
Portata acqua utenza	l/h	1179	1406	1649	2018	-	-	-	-
Prevalenza utile lato utenza	kPa	78	71	62	70	-	-	-	-
Prestazioni in riscaldamento 40 °C / 45 °C (2)									
Potenza termica	kW	7,9	9,9	10,8	13,4	-	-	-	-
Potenza assorbita	kW	2,5	3,1	3,4	3,9	-	-	-	-
Corrente assorbita totale a caldo	A	13,0	15,0	18,0	20,0	-	-	-	-
COP	W/W	3,17	3,25	3,16	3,45	-	-	-	-
Portata acqua utenza	l/h	1376	1738	1881	2332	-	-	-	-
Prevalenza utile lato utenza	kPa	72	58	52	57	-	-	-	-

(1) Dati EN 14511:2022; Acqua scambiatore lato utenza 12 °C / 7 °C; Aria esterna 35 °C
(2) Dati EN 14511:2022; Acqua scambiatore lato utenza 40 °C / 45 °C; Aria esterna 7 °C b.s. / 6 °C b.u.

Taglia		020	030	040	045	050	085	100	150
Alimentazione: °									
Prestazioni in raffreddamento 12 °C / 7 °C (1)									
Potenza frigorifera	kW	6,9	8,2	10,6	11,7	13,2	15,7	25,6	29,7
Potenza assorbita	kW	2,3	2,8	3,5	4,0	4,3	5,2	8,2	10,4
Corrente assorbita totale a freddo	A	4,6	6,0	7,5	8,3	9,3	11,0	18,0	22,0
EER	W/W	3,00	2,97	3,05	2,95	3,06	3,03	3,12	2,87
Portata acqua utenza	l/h	1169	1406	1811	1997	2253	2677	4362	5056
Prevalenza utile lato utenza	kPa	78	82	70	81	74	63	115	144
Prestazioni in riscaldamento 40 °C / 45 °C (2)									
Potenza termica	kW	7,9	9,9	12,1	13,9	15,2	17,3	26,8	33,0
Potenza assorbita	kW	2,4	3,0	3,7	4,2	4,4	5,0	8,4	10,8
Corrente assorbita totale a caldo	A	5,0	6,6	8,0	8,6	9,6	11,0	19,0	23,0
COP	W/W	3,22	3,26	3,27	3,35	3,46	3,44	3,18	3,05
Portata acqua utenza	l/h	1376	1738	2117	2430	2656	3021	4689	5774
Prevalenza utile lato utenza	kPa	72	76	61	68	59	50	105	109

(1) Dati EN 14511:2022; Acqua scambiatore lato utenza 12 °C / 7 °C; Aria esterna 35 °C
(2) Dati EN 14511:2022; Acqua scambiatore lato utenza 40 °C / 45 °C; Aria esterna 7 °C b.s. / 6 °C b.u.

DATI PRESTAZIONALI 23 °C/ 18 °C - 30 °C/ 35 °C

ANK - (°) / 23/18 °C - 30/35 °C

Taglia		020	030	040	045	050	085	100	150
Alimentazione: M									
Prestazioni in raffreddamento 23 °C / 18 °C (1)									
Potenza frigorifera	kW	9,5	11,4	13,3	16,3	-	-	-	-
Potenza assorbita	kW	2,5	2,9	3,4	3,9	-	-	-	-
Corrente assorbita totale a freddo	A	12,0	14,0	17,0	19,0	-	-	-	-
EER	W/W	3,86	3,86	3,94	4,19	-	-	-	-
Portata acqua utenza	l/h	1652	1969	2310	2826	-	-	-	-
Perdita di carico lato utenza	kPa	31	18	27	27	-	-	-	-
Prestazioni in riscaldamento 30 °C / 35 °C (2)									
Potenza termica	kW	8,5	10,6	11,6	14,0	-	-	-	-
Potenza assorbita	kW	2,2	2,6	2,8	3,3	-	-	-	-
Corrente assorbita totale a caldo	A	10,0	12,0	14,0	16,0	-	-	-	-
COP	W/W	3,96	4,04	4,08	4,30	-	-	-	-
Portata acqua utenza	l/h	1473	1830	2001	2424	-	-	-	-
Perdita di carico lato utenza	kPa	25	15	21	20	-	-	-	-

(1) Dati EN 14511:2022; Acqua scambiatore lato utenza 23 °C / 18 °C; Aria esterna 35 °C
(2) Dati EN 14511:2022; Acqua scambiatore lato utenza 30 °C / 35 °C; Aria esterna 7 °C b.s. / 6 °C b.u.

Taglia		020	030	040	045	050	085	100	150
Alimentazione: °									
Prestazioni in raffreddamento 23 °C / 18 °C (1)									
Potenza frigorifera	kW	9,5	11,4	14,7	16,2	18,2	21,7	34,0	39,4
Potenza assorbita	kW	2,4	2,9	3,7	4,2	4,5	5,5	8,8	10,9
Corrente assorbita totale a freddo	A	4,5	5,8	7,4	8,0	9,1	11,0	18,0	22,0
EER	W/W	3,88	3,86	3,95	3,89	4,02	3,96	3,86	3,61
Portata acqua utenza	l/h	1637	1969	2536	2797	3155	3749	5889	6826
Perdita di carico lato utenza	kPa	31	18	31	27	35	47	58	66
Prestazioni in riscaldamento 30 °C / 35 °C (2)									
Potenza termica	kW	8,5	10,6	13,0	14,6	16,2	18,2	29,2	35,6
Potenza assorbita	kW	2,1	2,6	3,1	3,5	3,8	4,3	6,9	8,8
Corrente assorbita totale a caldo	A	4,0	5,2	6,2	6,8	7,7	8,9	15,0	18,0
COP	W/W	4,03	4,04	4,20	4,15	4,31	4,18	4,21	4,07
Portata acqua utenza	l/h	1473	1830	2253	2525	2799	3137	5041	6147
Perdita di carico lato utenza	kPa	25	15	25	22	28	33	43	53

(1) Dati EN 14511:2022; Acqua scambiatore lato utenza 23 °C / 18 °C; Aria esterna 35 °C
(2) Dati EN 14511:2022; Acqua scambiatore lato utenza 30 °C / 35 °C; Aria esterna 7 °C b.s. / 6 °C b.u.

ANK - (A/P) / 23/18 °C - 30/35 °C

Taglia		020	030	040	045	050	085	100	150
Alimentazione: M									
Prestazioni in raffreddamento 23 °C / 18 °C (1)									
Potenza frigorifera	kW	9,6	11,5	13,4	16,4	-	-	-	-
Potenza assorbita	kW	2,4	2,9	3,4	3,9	-	-	-	-
Corrente assorbita totale a freddo	A	12,0	14,0	17,0	20,0	-	-	-	-
EER	W/W	3,99	3,93	4,00	4,18	-	-	-	-
Portata acqua utenza	l/h	1652	1969	2310	2826	-	-	-	-
Prevalenza utile lato utenza	kPa	62	47	29	32	-	-	-	-
Prestazioni in riscaldamento 30 °C / 35 °C (2)									
Potenza termica	kW	8,6	10,8	11,9	13,8	-	-	-	-
Potenza assorbita	kW	2,2	2,6	2,9	3,4	-	-	-	-
Corrente assorbita totale a caldo	A	11,0	13,0	15,0	17,0	-	-	-	-
COP	W/W	3,88	4,11	4,10	4,11	-	-	-	-
Portata acqua utenza	l/h	1486	1877	2061	2397	-	-	-	-
Prevalenza utile lato utenza	kPa	58	65	58	79	-	-	-	-

(1) Dati EN 14511:2022; Acqua scambiatore lato utenza 23 °C / 18 °C; Aria esterna 35 °C
(2) Dati EN 14511:2022; Acqua scambiatore lato utenza 30 °C / 35 °C; Aria esterna 7 °C b.s. / 6 °C b.u.

Taglia		020	030	040	045	050	085	100	150
Alimentazione: °									
Prestazioni in raffreddamento 23 °C / 18 °C (1)									
Potenza frigorifera	kW	9,5	11,5	14,8	16,3	18,4	21,8	34,3	39,8
Potenza assorbita	kW	2,4	2,9	3,6	4,2	4,5	5,5	8,9	11,4
Corrente assorbita totale a freddo	A	5,1	6,5	8,1	9,2	10,0	12,0	19,0	24,0
EER	W/W	4,00	3,98	4,06	3,92	4,05	3,99	3,85	3,48
Portata acqua utenza	l/h	1637	1969	2536	2797	3155	3749	5889	6826
Prevalenza utile lato utenza	kPa	62	70	45	55	38	16	66	51
Prestazioni in riscaldamento 30 °C / 35 °C (2)									
Potenza termica	kW	8,4	10,5	12,9	14,5	16,1	18,0	28,9	35,3
Potenza assorbita	kW	2,1	2,6	3,0	3,5	3,8	4,3	7,0	9,2
Corrente assorbita totale a caldo	A	4,6	5,9	6,9	7,9	8,8	10,0	16,0	20,0
COP	W/W	4,07	4,08	4,26	4,12	4,28	4,16	4,11	3,85
Portata acqua utenza	l/h	1473	1830	2253	2525	2799	3137	5041	6147
Prevalenza utile lato utenza	kPa	69	73	56	65	54	45	95	90

(1) Dati EN 14511:2022; Acqua scambiatore lato utenza 23 °C / 18 °C; Aria esterna 35 °C
(2) Dati EN 14511:2022; Acqua scambiatore lato utenza 30 °C / 35 °C; Aria esterna 7 °C b.s. / 6 °C b.u.

DATI ENERGETICI

Indici energetici ANK - 400V

Taglia			020	030	040	045	050	085	100	150
Alimentazione: °										
SEER - 12/7 (EN14825: 2018) (1)										
Efficienza stagionale	°	%	119,80	124,10	129,80	129,80	135,00	135,00	149,40	142,30
	A,P	%	120,70	125,00	132,50	130,10	135,40	137,10	146,60	137,00
SEER	°	W/W	3,07	3,18	3,32	3,32	3,45	3,45	3,81	3,63
	A,P	W/W	3,09	3,20	3,59	3,33	3,46	3,50	3,74	3,50
UE 811/2013 prestazioni in condizioni climatiche medie (average) - 35 °C - Pdesignh ≤ 70 kW (2)										
Classe efficienza energetica	°		A+	A+	A+	A+	A+	A+	A++	A++
	A,P		A+	A+	A+	A+	A+	A+	A++	A+
ηsh	°	%	132,00	133,00	137,00	136,00	141,00	133,00	153,00	153,00
	A,P	%	135,00	137,00	140,00	138,00	143,00	135,00	150,00	145,00
SCOP	°	W/W	3,38	3,40	3,50	3,48	3,60	3,40	3,90	3,90
	A,P	W/W	3,45	3,50	3,58	3,53	3,65	3,45	3,83	3,70

(1) Calcolo eseguito con portata d'acqua FISSA e temperatura d'uscita VARIABILE.
(2) Efficienze in applicazioni per bassa temperatura (35°C)

Indici energetici ANK - 230V

Taglia			020	030	040	045
Alimentazione: M						
SEER - 12/7 (EN14825: 2018) (1)						
Efficienza stagionale	°	%	119,60	124,10	127,80	139,00
	A,P	%	121,10	125,00	130,70	138,40
SEER	°	W/W	3,07	3,18	3,27	3,55
	A,P	W/W	3,10	3,20	3,34	3,54
UE 811/2013 prestazioni in condizioni climatiche medie (average) - 35 °C - Pdesignh ≤ 70 kW (2)						
Classe efficienza energetica	°,A,P		A+	A+	A+	A+
Pdesignh	°,A,P	kW	7	9	10	12
ηsh	°	%	130,00	133,00	134,00	139,00
	A,P	%	133,00	137,00	137,00	141,00
SCOP	°	W/W	3,33	3,40	3,43	3,55
	A,P	W/W	3,40	3,50	3,50	3,60

(1) Calcolo eseguito con portata d'acqua FISSA e temperatura d'uscita VARIABILE.
(2) Efficienze in applicazioni per bassa temperatura (35°C)

DATI ELETTRICI

Taglia			020	030	040	045	050	085	100	150
Alimentazione: M										
Dati elettrici										
Corrente massima (FLA)	°	A	14,0	19,0	22,0	25,0	-	-	-	-
	A	A	14,6	20,1	22,9	26,3	-	-	-	-
	P	A	14,6	20,1	22,9	26,3	-	-	-	-
Corrente di spunto (LRA)	°,P	A	-	-	-	-	-	-	-	-
	A	A	-	-	-	-	-	-	-	-
Corrente di spunto con Soft-Start	°	A	45,0	45,0	45,0	45,0	-	-	-	-
	A	A	45,7	45,7	45,7	46,3	-	-	-	-
	P	A	45,7	45,7	45,7	46,3	-	-	-	-

Taglia			020	030	040	045	050	085	100	150
Alimentazione: °										
Dati elettrici										
Corrente massima (FLA)	°	A	6,0	8,0	9,0	11,0	12,0	12,0	22,0	26,0
	A,P	A	6,8	8,4	9,8	11,9	13,1	13,6	23,6	28,9
Corrente di spunto (LRA)	°	A	40,0	40,0	54,0	61,0	71,0	91,0	73,0	105,0
	A,P	A	40,4	41,0	55,0	62,6	72,6	92,6	74,6	107,8
Corrente di spunto con Soft-Start	°,A,P	A	-	-	-	-	-	-	-	-

DATI TECNICI GENERALI

Taglia			020	030	040	045	050	085	100	150
Compressore										
Tipo	°,A,P	tipo				Scroll				
Regolazione compressore	°,A,P	Tipo				On-off				
Numero	°,A,P	n°	1	1	1	1	1	1	2	2
Circuiti	°,A,P	n°	1	1	1	1	1	1	1	1
Refrigerante	°,A,P	tipo				R410A				
Carica refrigerante (1)	°,A,P	kg	2,9	4,3	4,3	5,5	6,0	6,0	12,0	12,6
Scambiatore lato utenza										
Tipo	°,A,P	tipo				Piastre				
Numero	°,A,P	n°	1	1	1	1	1	1	1	1
Attacchi idraulici										
Attacchi (in/out)	°,A,P	Tipo				Gas - F				
Diametro (in)	°,A,P	Ø				1"¼				
Diametro (out)	°,A,P	Ø				1"¼				
Ventilatore										
Tipo	°,A,P	tipo				Assiale				
Motore ventilatore	°,A,P	tipo	Inverter	Inverter	Inverter	Inverter	Inverter	Inverter	Asincrono	Asincrono
Numero	°,A,P	n°	1	1	2	2	2	2	2	2
Portata aria	°,A,P	m^3/h	3500	8000	8000	7500	7500	7500	14500	14500
Dati sonori calcolati in funzionamento a freddo (2)										
Livello di potenza sonora	°,A,P	dB(A)	68,0	70,5	70,5	70,5	70,5	70,5	77,0	78,0
Livello di pressione sonora (10 m)	°,A,P	dB(A)	36,7	39,2	39,1	39,1	39,1	39,1	72,6	73,6

(1) La carica riportata in tabella è un valore stimato e preliminare. Il valore finale della carica di refrigerante è riportato nella targhetta tecnica dell'unità. Per maggiori informazioni contattare sede.
(2) Potenza sonora: calcolata sulla base di misure effettuate in accordo con la normativa UNI EN ISO 9614-2, nel rispetto di quanto richiesto dalla certificazione Eurovent.; Pressione sonora misurata in campo libero, a 10 m di distanza dalla superficie esterna dell'unità (in accordo con la UNI EN ISO 3744).

DIMENSIONI

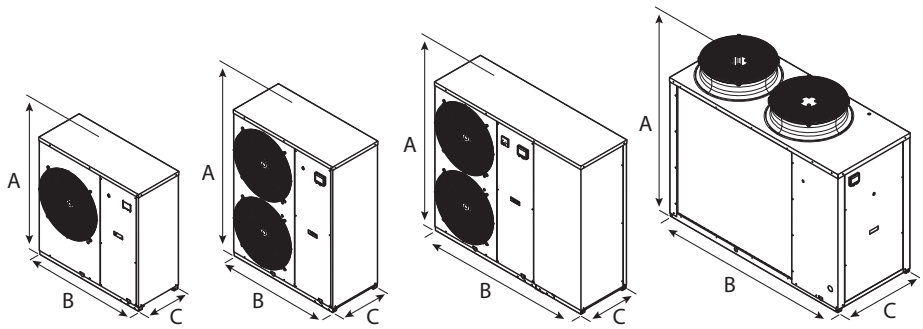

ANK H-HP **ANK HA** **ANK 100-150 H-HP-HA**

Taglia			020	030	040	045	050	085	100	150
Dimensioni e pesi										
A	°,A,P	mm	1028	1281	1281	1281	1281	1281	1450	1450
B	°,P	mm	1000	1000	1000	1000	1000	1000	1750	1750
	A	mm	1358	1450	1450	1450	1450	1450	1750	1750
C	°,A,P	mm	400	400	450	450	450	450	750	750
Peso a vuoto	°	kg	118	149	152	165	172	174	296	341
	A	kg	160	211	214	232	238	241	364	412
	P	kg	123	154	157	175	182	184	314	362

Aermec si riserva la facoltà di apportare in qualsiasi momento tutte le modifiche ritenute necessarie per il miglioramento del prodotto con eventuale modifica dei relativi dati tecnici.

Aermec S.p.A.
Via Roma, 996 - 37040 Bevilacqua (VR) - Italia
Tel. 0442633111 - Telefax 044293577
www.aermec.com

Numero Verde
800-843085

SHW

Pompa di calore con accumulo ACS

- **Nuovo refrigerante ecologico R290**
- **Produzione acqua calda fino a 65 °C, a 75 °C con la resistenza elettrica**
- **Sistema full inverter**
- **Serbatoio smaltato**
- **Anodo elettronico**
- **Scambiatore a microcanale**



DESCRIZIONE

La linea scaldacqua a pompa di calore Aermec rappresenta una soluzione sostenibile per la produzione di acqua calda sanitaria, garantendo un elevato risparmio energetico grazie alla loro alta efficienza.
A differenza degli scaldabagni tradizionali, gli scaldacqua a pompa di calore generano acqua calda sfruttando il calore presente nell'aria, riducendo così i costi per l'energia elettrica.
I nuovi scaldacqua a pompa di calore aria-acqua SHW adottano un nuovo refrigerante naturale R290, una scelta all'avanguardia nelle soluzioni domestiche, per fornire acqua calda in modo sostenibile, ecologico e confortevole.
L'R290 è un refrigerante naturale con un potenziale di riscaldamento globale (GWP) pari a 3.
La serie SHW è un'innovazione che coniuga perfettamente il funzionamento silenzioso e il design compatto con un'efficienza ineguagliabile. Il suo design salvaspazio si presta a qualsiasi ambiente domestico, mentre l'avanzata tecnologia a pompa di calore ottimizza il risparmio energetico, garantendo elevate prestazioni energetiche.
Le unità SHW200S e SHW250S sono inoltre dotate di serpentino aggiuntivo che permette l'integrazione di una fonte di calore ausiliaria.

CARATTERISTICHE

Lo scaldacqua a pompa di calore SHW è progettato per offrire la miglior esperienza possibile e il massimo del risparmio grazie a:
— **ottimizzato per ridurre il rumore ed il consumo energetico**
— **serpentino per fonti integrative**: (solo per modelli SHW200S e SHW250S)
— **ciclo automatico antilegionella**: per debellare e prevenire possibile formazione di legionella
— **canalizzabile fino a 40m**: per i modelli con installazione a parete e fino a 11m per i modelli con installazione a pavimento
— **resistenza elettrica di serie**
— **Le unità SHW080 - SHW110 - SHW150 sono dotate di cavo di alimentazione elettrica con spina Schuko**

Tutti le unità della serie SHW sono dotate di scambiatore a micro-canali. Questo avvolge completamente il serbatoio aumentando in maniera considerevole la superfice di scambio rispetto ad un classico serbatoio dotato di serpentino interno. Inoltre, lo scambiatore è realizzato in materiali di alta qualità che ne aumentano la resistenza alle alte temperature e alla corrosione.

VERSIONI

Unità per Installazione a muro/canalizzabile.
SHW080 - SHW110 - SHW150
Unità per Installazione a pavimento/canalizzabile.
SHW150 - SHW200 - SHW250
Unità con serpentino solare per Installazione a pavimento/canalizzabile.
SHW200S - SHW250S

funzioni speciali

Eco: permette all'utente di impostare delle fasce orarie durante le quali la priorità per la produzione di ACS è data alla pompa di calore.
Boost: questa funzione permette di scaldare l'acqua più velocemente utilizzando contemporaneamente sia la pompa di calore che la resistenza elettrica.
Modalità Vacanza: con questa funzione è possibile avere acqua calda disponibile al rientro dopo un periodo di vacanza evitando di lasciare il serbatoio operativo durante i giorni di assenza. Inoltre, l'unità attiva il ciclo anti-legionella per avere acqua calda e priva di batteri.
Visualizzazione della quantità: grazie all'icona dedicata sul display è possibile verificare immediatamente la quantica di acqua disponibile all'interno del serbatoio
Contatto Fotovoltaico: quando questo contatto viene abilitato viene aumentato il set point dell'unità facendo lavorare contemporaneamente sia resistenza elettrica che compressore.
Contatto Esterno: quando questo contatto viene abilitato, l'unità ha il consenso a partire in base al set point impostato.

DATI TECNICI

		SHW080	SHW110	SHW150	SHW200	SHW200S	SHW250	SHW250S
Accumulo sanitario								
Volume nominale del serbatoio	L	82	102	149	192	185	246	240
Range di funzionamento	°C	-7 ~ 45	-7 ~ 45	-7 ~ 45	-7 ~ 45	-7 ~ 45	-7 ~ 45	-7 ~ 45
Alimentazione		220-240V~50Hz	220-240V~50Hz	220-240V~50Hz	220-240V~50Hz	220-240V~50Hz	220-240V~50Hz	220-240V~50Hz
Pressione massima di esercizio	Mpa	0,8	0,8	0,8	0,7	0,7	0,7	0,7
Serpentino solare		no	no	no	no	si	no	si
Tipo anodo		Anodo elettronico	Anodo elettronico	Anodo elettronico	Anodo elettronico	Anodo elettronico	Anodo elettronico	Anodo elettronico
Grado di protezione		IPX4	IPX4	IPX4	IPX4	IPX4	IPX4	IPX4
Spessore isolamento	mm	40	40	40	50	50	50	50
Temperatura impostata di default	°C	56	56	56	56	56	56	56
Potenza nominale assorbita (PdC)	W	370	370	370	535	535	535	535
Potenza nominale assorbita (Resistenza elettrica)	W	1200	1200	1200	1500	1500	1500	1500
Potenza nominale assorbita (totale)	W	1570	1570	1570	2035	2035	2035	2035
Temperatura ACS prodotta (solo PdC)	°C	35 ~ 65	35 ~ 65	35 ~ 65	35 ~ 65	35 ~ 65	35 ~ 65	35 ~ 65
Temperatura ACS prodotta (PdC + Resistenza elettrica)	°C	35 ~ 75	35 ~ 75	35 ~ 75	35 ~ 75	35 ~ 75	35 ~ 75	35 ~ 75
Gas refrigerante								
Tipo	tipo	R290	R290	R290	R290	R290	R290	R290
Carica refrigerante	kg	0,12	0,12	0,12	0,15	0,15	0,15	0,15
GWP		3,0	3,0	3,0	3,0	3,0	3,0	3,0
Dati sonori								
Livello di potenza sonora	dB(A)	50,0	50,0	50,0	50,0	50,0	50,0	50,0
Livello di pressione sonora (1 m)	dB(A)	37,7	37,7	37,7	36,0	36,0	36,0	36,0
Dati elettrici								
Tipo di connessione elettrica	tipo	Schuko	Schuko	Schuko	Al magnetotermico	Al magnetotermico	Al magnetotermico	Al magnetotermico
Magnetotermico	A	16	16	16	16	16	16	16
Sezione cavo di alimentazione	mm^2	3*1.5	3*1.5	3*1.5	3*1.5	3*1.5	3*1.5	3*1.5
Dati prestazionali								
COP (aria esterna 2°C)	W/W	2,38	2,55	2,65	2,80	2,43	2,67	2,81
COP (aria esterna 7°C)	W/W	2,91	2,79	3,03	3,27	3,27	3,20	3,29
COP (aria esterna 14°C)	W/W	3,07	3,32	3,39	3,52	3,55	3,45	3,46
Tempo di riscaldamento (aria esterna 7°C)	h	4h26	5h38	8h37	8h20	6h43	10h31	10h5
Tempo di riscaldamento (aria esterna 14°C)	h	3h48	4h47	7h11	6h55	6h07	9h02	8h42
Portata aria	m^3/h	180	180	180	300	300	300	300
Ciclo di spillatura		M	M	L	L	L	XL	L
Potenza assorbita in stand-by (Pes)	W	15,3	19,3	22,5	22,0	35,0	43,0	35,0
Volume Massimo di acqua calda utilizzabile a 40°C / V40	l	103,8	133,0	190,0	221,0	229,0	314,0	313,0
Classe efficienza energetica		A+	A+	A+	A+	A+	A+	A+
Temperatura di riferimento dell'acqua calda (θ'WH)	°C	53,75	53,88	52,98	54,11	53,11	54,05	53,70
Connessioni								
Uscita acqua	inch	R 1/2" M	R 1/2" M	R 1/2" M	Rp 3/4	Rp 3/4	Rp 3/4	Rp 3/4
Entrata acqua / Scarico condensa	inch	R 1/2" M	R 1/2" M	R 1/2" M	Rp 3/4	Rp 3/4	Rp 3/4	Rp 3/4
Valvole di sicurezza	inch	R 1/2" M	R 1/2" M	R 1/2" M	Rp 3/4	Rp 3/4	Rp 3/4	Rp 3/4
Lunghezza max. dei canali (aspirazione + scarico) (Ø160 - tubo PVC)	m	40	40	40	11	11	11	11
Lunghezza max. dei canali (aspirazione + scarico) (Ø160 - tubo corrugato)	m	22	22	22	6	6	6	6
Lunghezza max. dei canali (aspirazione + scarico) (Ø180 - tubo PVC)	m	-	-	-	22	22	22	22
Lunghezza max. dei canali (aspirazione + scarico) (Ø180 - tubo corrugato)	m	-	-	-	13	13	13	13
Massima pressione di esercizio serpentino ausiliario	MPa	-	-	-	-	2,0	-	2,0
Superficie serpentino ausiliario	m^2	-	-	-	-	0,585	-	0,585
Dimensioni e pesi								
Peso a vuoto	kg	51	54	64	87	97	99	108
Peso per trasporto	kg	58,0	62,0	83,0	110,0	120,0	122,0	132,0

Dati prestazionali: In accordo con EN 16147;
Il COP e il dato di rumore solo calcolati in laboratorio: Il valore di COP è ottenuto con una temperatura di aria esterna di 2°C - 7°C - 14°C, temperatura dell'acqua in ingresso 10°C e il set dell'acqua prodotta di 55°C per le (unità SHW080-SHW110 in accordo con la EN 16147), temperatura dell'acqua in ingresso di 10°C e il set dell'acqua prodotta di 54°C per le (unità SHW150-SHW200-SHW200S-SHW250-SHW250S).
Il livello di potenza sonora: è ottenuto con l'aria esterna di 7°C, acqua in ingresso 10°C e set di temperatura dell'acqua prodotta di 55°C in accordo con la EN12102.
Oltre all'anodo elettronico l'unità è dotata anche di una barra in magnesio per preservare l'unità in caso di mancanza di alimentazione.

DIMENSIONI

SHW080 - SHW110 - SHW150

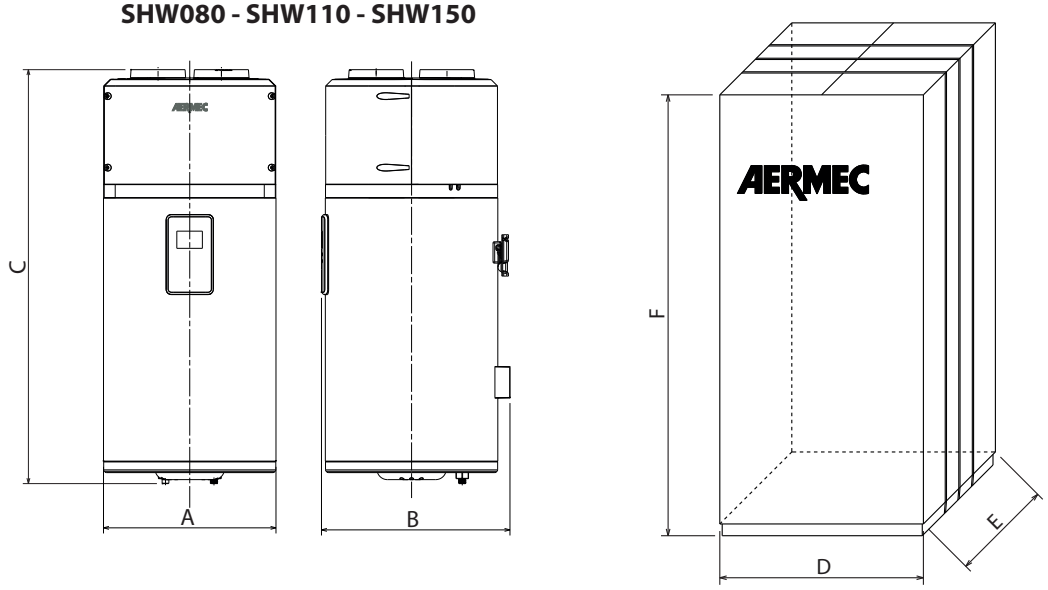

SHW200 - SHW200S - SHW250 - SHW250S

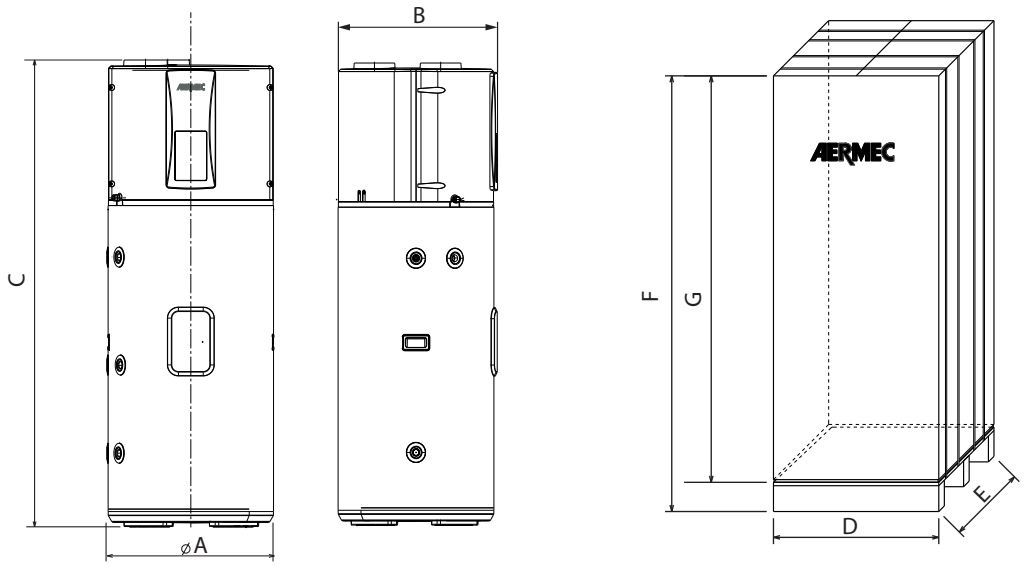

		SHW080	SHW110	SHW150	SHW200	SHW200S	SHW250	SHW250S
Dimensioni e pesi								
A	mm	492	492	492	600	600	600	600
B	mm	538	538	538	615	615	615	615
C	mm	1184	1334	1694	1697	1697	1985	1985
Peso netto	kg	51,0	54,0	64,0	87,0	97,0	99,0	108,0
Dimensioni e pesi per trasporto								
D	mm	587	587	587	736	736	736	736
E	mm	587	587	587	695	695	695	695
F	mm	1247	1397	1894	1940	1940	2250	2250
G	mm	-	-	-	1810	1810	2120	2120
Peso per trasporto	kg	58,0	62,0	83,0	110,0	120,0	122,0	132,0

Aermec si riserva la facoltà di apportare in qualsiasi momento tutte le modifiche ritenute necessarie per il miglioramento del prodotto con eventuale modifica dei relativi dati tecnici.

Aermec S.p.A.
Via Roma, 996 - 37040 Bevilacqua (VR) - Italia
Tel. 0442633111 - Telefax 044293577
www.aermec.com

Numero Verde
800-843085

MIC

Refrigeratore condensato ad aria

Potenza frigorifera 3 kW

- **Compatto e rapido da installare**
- **Circuito idraulico e frigorifero separabili**
- **Vasca e girante pompa in acciaio inox AISI304**
- **Refrigerante R513A in classe A1 con basso GWP**



INDUSTRIA 4.0

■ Con accessorio ETHERNET-RS485

DESCRIZIONE

Refrigeratore modulare condensato ad aria per la produzione di acqua refrigerata, progettato e realizzato per soddisfare le esigenze di refrigerazione nei complessi industriali.
Unità con compressore ermetico alternativo e scambiatore coassiale posizionato in una vasca in acciaio inox AISI304 di 20 lt.
Il basamento, la struttura e la pannellatura sono in acciaio zincato trattato con vernici poliestere RAL 9003.

CARATTERISTICHE

Campo di funzionamento

Il funzionamento a pieno carico è garantito fino a 45 °C di temperatura aria in ambiente. L'unità può produrre acqua refrigerata da 20 °C fino a -10 °C.

Circuito frigorifero

La parte superiore della macchina contenente il circuito frigorifero può essere sollevata per effettuare le operazioni di pulizia, o completamente rimossa in caso vi sia necessità di sostituire un modulo non funzionante, lasciando in posizione la parte idronica per garantire il corretto funzionamento del sistema.

Componenti idraulici

Configurazione standard: viene montato di serie
— Un pressostato differenziale
— Un rubinetto di intercettazione dello scambiatore, utilizzato per rimuovere la parte superiore della macchina o per bilanciamento del carico.
— Una vasca in acciaio INOX AISI304
— Tubi di collegamento in rame
— Rubinetti in ottone
— 4 giunti scanalati in acciaio INOX e 2 tappi. Solo nell'unità senza pompe l'ingresso e l'uscita dell'acqua può essere definito dal cliente in fase d'installazione.

Nella configurazione con pompe, oltre ai componenti forniti di serie si può scegliere tra due pompe con diversa prevalenza.

Modularità

Grazie alla struttura modulare, l'installazione può essere adattata alle specifiche esigenze dell'impianto, garantendo al tempo stesso sicurezza e affidabilità.
La potenza frigorifera può essere incrementata in qualsiasi momento aggiungendo uno o più moduli ad un costo limitato.
I moduli sono facili da installare dal punto di vista idraulico grazie alle connessioni con giunti scanalati.

CONTROLLO

La regolazione è a microprocessore completo di tastiera e display LCD che permette una facile consultazione e l'intervento sull'unità attraverso un menù disponibile in più lingue.

Modularità

Per gestire più moduli sono possibili 3 soluzioni:

Soluzione 1: nessuna interconnessione tra i moduli

Ogni modulo lavora autonomamente sul proprio set point.
In caso sia necessario accendere/spegnere tutte le macchine si deve intervenire su ciascun modulo.

Soluzione 2: attraverso contatto ON-OFF da remoto (Master/Slave)

Con questa soluzione è possibile collegare più moduli in parallelo e, dove necessario, coordinare l'avvio e lo spegnimento di tutti i moduli con un unico comando.
Il quadro elettrico presenta un contatto per ON/OFF remoto, utilizzabile per collegare in parallelo più moduli, in modo che l'avvio della prima unità (Master) comporti l'avvio in cascata di tutte le unità successive connesse (Slave).
Ogni modulo lavora autonomamente sul proprio set point.

Soluzione 3: mediante un supervisore esterno (BMS)

Con questa soluzione attraverso un modulo di comunicazione ModBus (accessorio) si possono gestire i moduli con un supervisore esterno.

ACCESSORI

ETHERNET-RS485: Gateway per convertire una seriale Modbus RS485 in una seriale TCP-IP.
FB_MIC: Filtro aria a protezione delle batterie. Costruito con telaio ed un setto composito in rete micro-stirate in alluminio, a bassissime perdite di carico.
MIC_RUE: Ruote girevoli con sistema di bloccaggio
MODBUSMICS: Questo accessorio permette di gestire più unità, rendendo disponibile una seriale ModBus RTU su RS485 per supervisione con un BMS esterno.

DCPXMICS: Dispositivo per il controllo della temperatura di condensazione, con modulazione continua della velocità dei ventilatori mediante trasduttore di pressione.

COMPATIBILITÀ ACCESSORI

Accessorio	MIC01°	MIC01P1	MIC01P2
ETHERNET-RS485	•	•	•
FB_MIC	•	•	•
MODBUSMICS	•	•	•

Accessorio	MIC01°	MIC01P1	MIC01P2
DCPXMICS	•	•	•

CIRCUITO IDRAULICO E FRIGORIFERO SEPARABILI

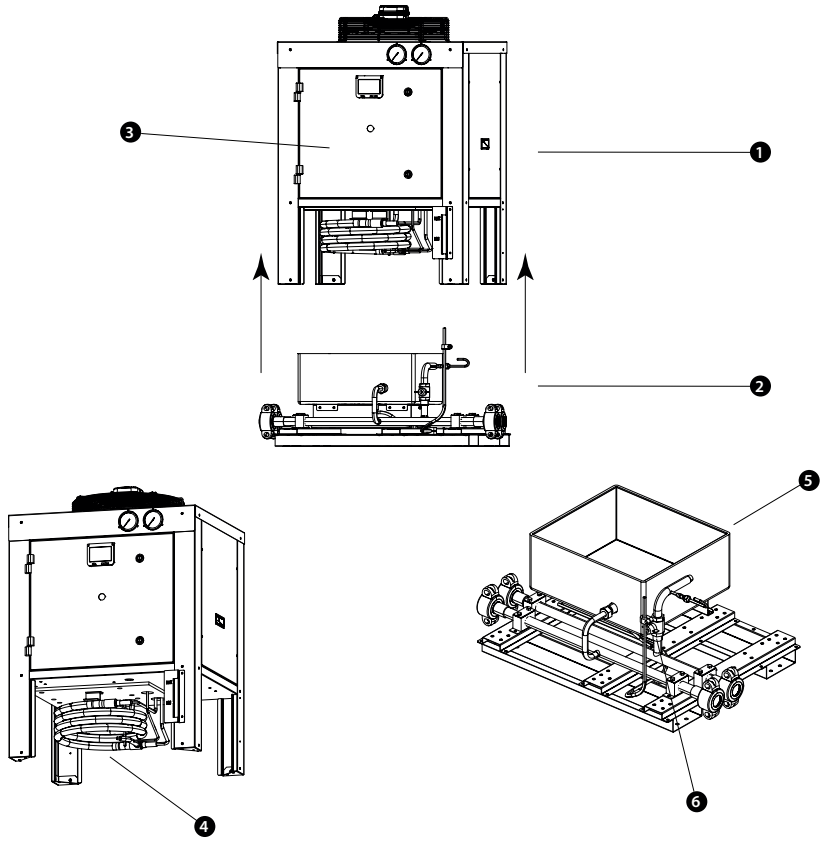

Legenda:
1 Circuito frigorifero
2 Circuito idraulico
3 Quadro elettrico
4 Evaporatore a tubi coassiali
5 Vasca in acciaio AISI304
6 Rubinetto d'intercettazione

OPZIONI DI MODULARITÀ

Unità senza pompe

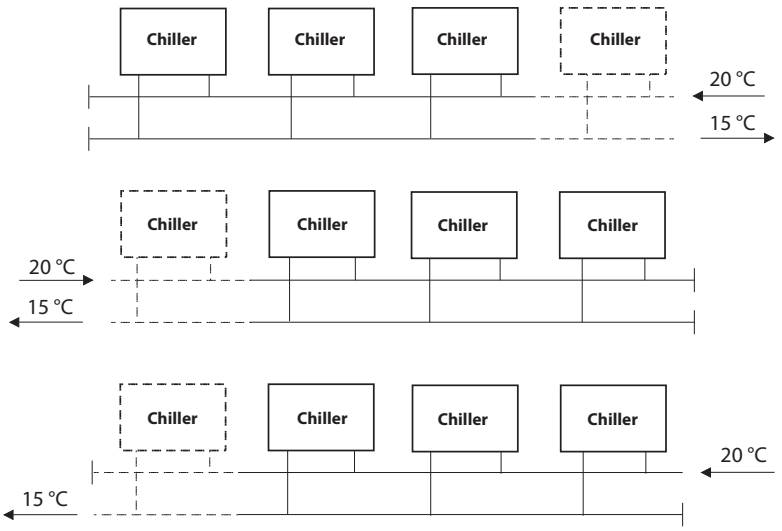

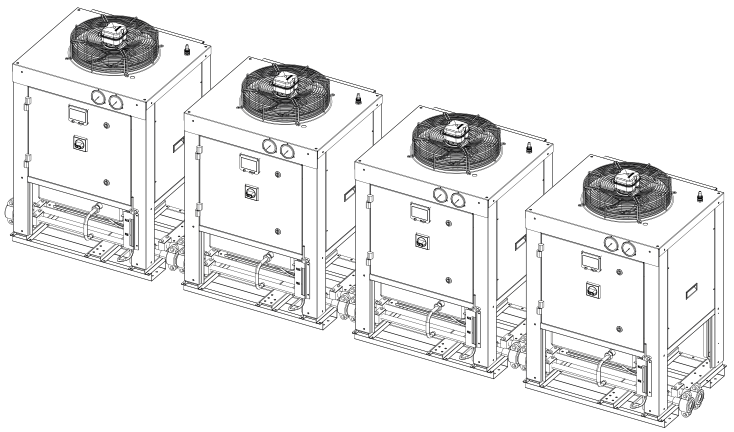

- *Ciascuna macchina viene fornita con n.4 giunti scanalati e due tappi (ingresso ed uscita macchina definito dall'utente a seconda di dove si posizionano i tappi).*

Più unità, di cui una sola con pompa

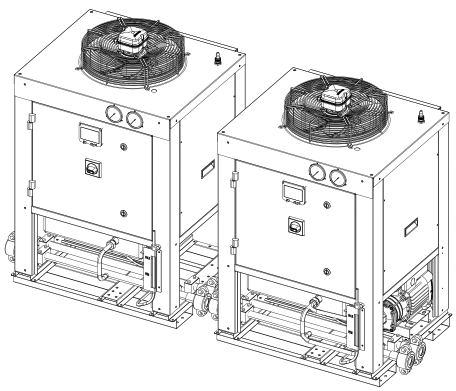

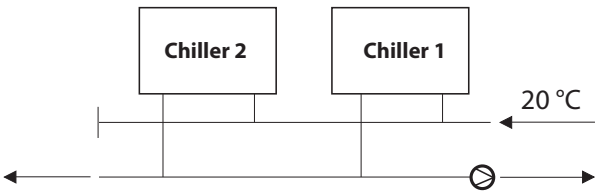

- *Il chiller con la pompa deve essere il primo della «catena» e la posizione dell'ingresso dell'acqua è vincolata.*

CONFIGURATORE

Campo	Descrizione
1,2,3	**MIC**
4,5	**Taglia** 01
6	**Versione**
°	Solo freddo
7	**Batterie**
V	Rame - alluminio verniciato
°	Rame - alluminio
8	**Ventilatori**
F	Taglio di fase
°	Standard
9,10	**Kit idronico integrato**
00	Con accumulo senza pompe
P1	Con accumulo e pompa bassa prevalenza
P2	Con accumulo e pompa alta prevalenza
11	**Alimentazione**
M	230V ~ 50Hz (senza spina Schuko)
N	230V ~ 50Hz (con spina Schuko)

DATI PRESTAZIONALI

		MIC01°	MIC01P1	MIC01P2
Prestazioni in raffreddamento 20 °C / 15 °C - (14511:2022) (1)				
Potenza frigorifera	kW	3,0	2,9	2,9
Potenza assorbita	kW	1,3	1,5	1,6
Corrente assorbita	A	5,8	7,7	8,7
EER	W/W	2,31	2,01	1,83
Portata acqua utenza	l/h	516	483	469
Perdita di carico lato utenza	kPa	10	-	-
Prevalenza utile lato utenza	kPa	-	328	529

(1) Dati EN 14511:2022; Acqua scambiatore lato utenza 20 °C / 15 °C; Aria esterna 32 °C

DATI ELETTRICI

		MIC01°	MIC01P1	MIC01P2
Funzionamento solo freddo				
Corrente massima (FLA)	A	9,0	12,1	13,4
Corrente di spunto (LRA)	A	30,0	33,0	34,3

DATI TECNICI GENERALI

		MIC01°	MIC01P1	MIC01P2
Attacchi idraulici lato utenza				
Diametro (in/out)	Ø		1"	
Scambiatore lato utenza				
Tipo	tipo		Coassiale	
Numero	n°	1	1	1
Contenuto acqua	l	0,8	0,8	0,8
Portata minima acqua	l/h	100	100	100
Portata massima acqua	l/h	1200	1200	1200
Kit idronico				
Capacità accumulo	l	20	20	20
Ventilatore				
Tipo	tipo		Assiale	
Motore ventilatore	tipo		Asincrono	
Numero	n°	1	1	1
Portata aria	m^3/h	1500	1500	1500
Potenza assorbita totale ventilatore	W	120	120	120
Corrente assorbita totale ventilatore	A	0,4	0,4	0,4

DIMENSIONI

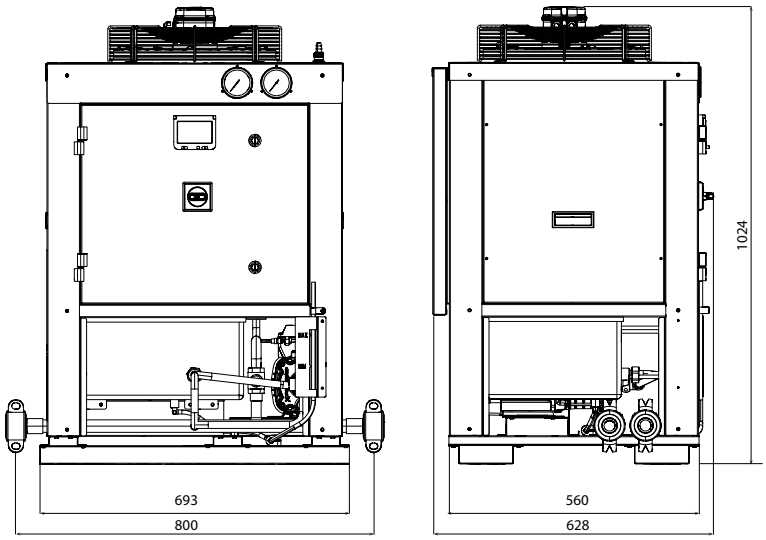

		MIC01°	MIC01P1	MIC01P2
Dimensioni e pesi				
A	mm	1024	1024	1024
B	mm	628	628	628
C	mm	800	800	800

Aermec si riserva la facoltà di apportare in qualsiasi momento tutte le modifiche ritenute necessarie per il miglioramento del prodotto con eventuale modifica dei relativi dati tecnici.

Aermec S.p.A.
Via Roma, 996 - 37040 Bevilacqua (VR) - Italia
Tel. 0442633111 - Telefax 044293577
www.aermec.com

Numero Verde
800-843085

ANL 021-202

Refrigeratore condensato ad aria

Potenza frigorifera 5,7 ÷ 43,3 kW

- **Versione standard**
- **Versione con kit idronico integrato lato impianto**



EUROVENT CERTIFIED PERFORMANCE
www.eurovent-certification.com

DESCRIZIONE

Refrigeratori da esterno per la produzione di acqua refrigerata con compressori scroll, ventilatori assiali, batterie esterne in rame con alette in alluminio, per le taglie dalla 021 alla 090, microcanale per le taglie dalla 102 alla 202.
Il basamento, la struttura e la pannellatura sono in acciaio trattato con vernice poliestere anticorrosione RAL 9003.

VERSIONI

° Standard
A Con accumulo e pompa
N Con pompa maggiorata
P Con pompa
Q Con accumulo e pompa maggiorata

CARATTERISTICHE

Campo di funzionamento

Il funzionamento a pieno carico è garantito fino a 46 °C di temperatura aria esterna. L'unità può produrre acqua refrigerata a temperatura negativa (fino a -10 °C).

Versioni con kit idronico integrato

Il gruppo idronico integrato racchiude in sé i principali componenti idraulici; è disponibile in diverse configurazioni per avere anche una soluzione che dia un risparmio economico e che faciliti l'installazione finale.

Produzione di acqua calda

Nella configurazione con desurriscaldatore, si ha inoltre la possibilità di produrre acqua calda gratuitamente.

Doppia valvola termostatica meccanica

A configuratore è possibile scegliere anche l'opzione **"W"** doppia valvola termostatica meccanica per basse temperature.
L'utilizzo di due valvole termostatiche in parallelo garantisce un controllo preciso ed efficace in un ampio range di funzionamento. Da qui la possibilità di produrre acqua refrigerata da -10 °C a +18 °C.

■ *L'opzione è disponibile solo per le taglie dalla 050 alla 090 nelle versioni °-A-Q e dalla taglia 102 alla 202 in tutte le versioni.*

CONTROLLO MODUCONTROL

Il pannello comandi dell'unità permette una rapida impostazione dei parametri di funzionamento della macchina e la loro visualizzazione. Il display è costituito da 4 cifre e diversi led per la segnalazione del tipo di funzionamento, la visualizzazione dei parametri impostati e degli eventuali allarmi intervenuti. Nella scheda vengono memorizzate tutte le impostazioni di default ed eventuali modifiche.

ACCESSORI

AERBAC-MODU: Interfaccia di comunicazione Ethernet per protocolli Bacnet/IP, Modbus TCP/IP, SNMP. L'accessorio viene fornito a corredo dell'unità e deve essere installato su quadro elettrico esterno.
AERLINK: Aerlink è un gateway WiFi con porta seriale RS485 che permette, ad una vasta gamma di prodotti Aermec (pompe di calore/chillers/controllori di impianto) dotati di questa interfaccia, di connettersi in modo semplice e sicuro ad una rete wifi. Funziona sia come punto di accesso (AP access point) che come client (WiFi Station), può essere connesso ad un solo generatore o centralizzatore di impianto, permettendo a chiunque di poterli integrare facilmente in qualsiasi rete. Grazie alle apps AerApp e AerPlants, utilizzabili su piattaforme Android e iOS, è possibile rendere intuitiva e semplice la gestione da remoto dei sistemi di condizionamento sviluppati da Aermec.
MODU-485BL: Interfaccia RS-485 per sistemi di supervisione con protocollo MODBUS.
MULTICONTROL: Permette la gestione simultanea di più unità (fino a 4), installate in uno stesso impianto.
PR3: Pannello remoto semplificato. Consente di eseguire i controlli base dell'unità con segnalazione degli allarmi. Remotabile con cavo schermato fino a 150 m.
SGD: Espansione elettronica che permette di collegarsi all'impianto fotovoltaico ed alle pompe di calore per accumulare calore nel serbatoio A.C.S., o nell'impianto di riscaldamento, durante la fase di produzione del fotovoltaico e rilasciarla nei momenti di maggior richiesta termica.
SPLW: Sonda acqua per impianto. Nella gran parte dei casi è comunque sufficiente l'utilizzo delle sonde a corredo di ogni singolo refrigeratore/pompa di calore. Nel caso si facesse un collettore unico di partenza /ritorno, si può utilizzare tale sonda per la regolazione della temperatura sull'acqua comune dei chiller collegati al collettore o per semplice lettura dei dati

VMF-CRP: Modulo accessorio per il controllo di caldaie, recuperatori e pompe (se associato ai pannelli VMF-E5/RCC); se associato al pannello VMF-E6 i moduli VMF-CRP potranno gestire recuperatori, RAS, caldaia, gestione sanitario, controllo I/O, pompe.
PR4: Pannello remoto con display LCD e tastiera touch che consente di eseguire i controlli base, la programmazione delle fasce orarie e la segnalazione degli allarmi di una sola unità.

Per l'installazione del pannello remoto PR4 è indispensabile l'interfaccia di comunicazione MODU-485BL.

DCPX: Dispositivo per il controllo della temperatura di condensazione, con modulazione continua della velocità dei ventilatori mediante trasduttore di pressione.
VT: Supporti anti-vibranti.

ACCESSORI MONTATI IN FABBRICA

DRE: Dispositivo elettronico di riduzione della corrente di spunto.
RA: Resistenza elettrica antigelo per il serbatoio d'accumulo.
KR: Resistenza elettrica antigelo per lo scambiatore di calore a piastre.

COMPATIBILITÀ CON IL SISTEMA VMF

Per maggiori informazioni sul sistema VMF fare riferimento alla documentazione dedicata.

COMPATIBILITÀ ACCESSORI

Accessori

Modello	Ver	021	026	031	041	050	070	080	090	102	152	202
AERBAC-MODU	°,A,P	•	•	•	•	•	•	•	•	•	•	•
	N									•	•	•
	Q					•	•	•	•	•	•	•
AERLINK	°,A,P	•	•	•	•	•	•	•	•	•	•	•
	N									•	•	•
	Q					•	•	•	•	•	•	•
MODU-485BL	°,A,P	•	•	•	•	•	•	•	•	•	•	•
	N									•	•	•
	Q					•	•	•	•	•	•	•
MULTICONTROL	°,A,P	•	•	•	•	•	•	•	•	•	•	•
	N									•	•	•
	Q					•	•	•	•	•	•	•
PR3	°,A,P	•	•	•	•	•	•	•	•	•	•	•
	N									•	•	•
	Q					•	•	•	•	•	•	•
SGD	°,A,P	•	•	•	•	•	•	•	•	•	•	•
	N									•	•	•
	Q					•	•	•	•	•	•	•
SPLW (1)	°,A,P	•	•	•	•	•	•	•	•	•	•	•
	N									•	•	•
	Q					•	•	•	•	•	•	•
VMF-CRP	°,A,P	•	•	•	•	•	•	•	•	•	•	•
	N									•	•	•
	Q					•	•	•	•	•	•	•

(1) Sonda compatibile solo con MULTICONTROL per la gestione nell'impianto del circuito secondario.

Pannello remoto

Modello	Ver	021	026	031	041	050	070	080	090	102	152	202
PR4	°,A,P	•	•	•	•	•	•	•	•	•	•	•
	N									•	•	•
	Q					•	•	•	•	•	•	•

Per l'installazione del pannello remoto PR4 è indispensabile l'interfaccia di comunicazione MODU-485BL.

DCPX: Controllo della temperatura di condensazione

Ver	021	026	031	041	050	070	080	090	102	152	202
°, A, P	DCPX50	DCPX50	DCPX50	DCPX50	DCPX50	DCPX50	DCPX50	DCPX50	DCPX52	DCPX52	DCPX52
N	-	-	-	-	-	-	-	-	DCPX52	DCPX52	DCPX52
Q	-	-	-	-	DCPX50	DCPX50	DCPX50	DCPX50	DCPX52	DCPX52	DCPX52

VT: Antivibranti

Ver	021	026	031	041	050	070	080	090	102	152	202
°, P	VT9	VT9	VT9	VT9	VT9	VT9	VT9	VT9	VT15	VT15	VT15
A	VT9	VT9	VT9	VT9	VT15	VT15	VT15	VT15	VT15	VT15	VT15
N	-	-	-	-	-	-	-	-	VT15	VT15	VT15
Q	-	-	-	-	VT15	VT15	VT15	VT15	VT15	VT15	VT15

DRE: Dispositivo di riduzione della corrente di spunto

Ver	021	026	031	041	050	070	080	090	102	152	202
°, A, P, Q	-	-	-	-	DRE5 (1)	DRE5 (1)	DRE5 (1)	DRE5 (1)	DRE5 x 2 (1)	DRE5 x 2 (1)	DRE5 x 2 (1)
N	-	-	-	-	-	-	-	-	DRE5 x 2 (1)	DRE5 x 2 (1)	DRE5 x 2 (1)

(1) Solo per alimentazioni 400V 3N ~ 50Hz e 400V 3 ~ 50Hz. Se è presente la dicitura x 2 o x 3 indica la quantità da ordinare.
Il fondino grigio indica gli accessori montati in fabbrica

KR: Resistenza elettrica scambiatore

Ver	021	026	031	041	050	070	080	090	102	152	202
°, P	KR2	KR2	KR2	KR2	KR2	KR2	KR2	KR2	KR100	KR100	KR100
A, Q	-	-	-	-	KR2	KR2	KR2	KR2	KR100	KR100	KR100
N	-	-	-	-	-	-	-	-	KR100	KR100	KR100

Il fondino grigio indica gli accessori montati in fabbrica

RA: Resistenza elettrica accumulo

Ver	021	026	031	041	050	070	080	090	102	152	202
A	RA	RA	RA	RA	RA	RA	RA	RA	RA100	RA100	RA100
Q	-	-	-	-	RA	RA	RA	RA	RA100	RA100	RA100

Il fondino grigio indica gli accessori montati in fabbrica

CONFIGURATORE

Campo		Descrizione
1,2,3		**ANL**
4,5,6		**Taglia** 021, 026, 031, 041, 050, 070, 080, 090, 102, 152, 202
7		**Modello**
	°	Solo freddo
8		**Versione**
	°	Standard
	A	Con accumulo e pompa
	N	Con pompa maggiorata (1)
	P	Con pompa
	Q	Con accumulo e pompa maggiorata (2)
9		**Recupero di calore**
	D	Con desurriscaldatore (3)
	°	Senza recupero di calore
10		**Batterie**
	R	Rame - rame
	S	Rame - rame stagnato
	V	Rame - alluminio verniciato
	°	Rame - allumunio (4)
11		**Campo d'impiego**
	W	Doppia valvola termostatica meccanica per bassa temperatura (5)
	Y	Valvola termostatica meccanica per bassa temperatura (6)
	Z	Valvola termostatica meccanica per basse temperature (7)
	°	Valvola termostatica meccanica standard (8)
12		**Evaporatore**
	°	Standard
13		**Alimentazione**
	M	230V ~ 50Hz (9)
	°	400V 3N ~ 50Hz (10)

(1) Solo per le taglie ANL 102 ÷ 202
(2) Solo per le taglie ANL 050 ÷ 202
(3) Se nell'unità oltre al desurriscaldatore è prevista anche una delle valvole a bassa temperatura, è necessario garantire sempre all'ingresso dello scambiatore una temperatura dell'acqua non inferiore ai 35 °C. Il desurriscaldatore è disponibile solo nelle taglie dalla 050 alla 090 nella versione con accumulo "A", e dalla taglia 102 alla 202 in tutte le versioni.
(4) Le taglie dalla 102 alla 202 hanno la batteria microcanale
(5) Acqua prodotta da -10 °C a 18 °C; Opzione disponibile solo per le taglie dalla 050 alla 090 nelle versioni °-A-Q e dalla 102 alla 202 in tutte le versioni
(6) Acqua prodotta da 0 °C a -10 °C
(7) Acqua prodotta da 4 °C a 0 °C
(8) Acqua prodotta fino a 4 °C
(9) Solo per le taglie ANL 021 ÷ 041
(10) Per tutte le taglie

DATI PRESTAZIONALI

ANL - ° (400V 3N ~ 50Hz / 230V ~ 50Hz)

Taglia		021	026	031	041	050	070	080	090	102	152	202
Prestazioni in raffreddamento 12 °C / 7 °C (1)												
Potenza frigorifera	kW	5,7	6,2	7,5	9,6	13,4	16,4	20,4	22,2	26,5	32,9	42,8
Potenza assorbita	kW	1,9	2,0	2,5	3,3	4,1	4,9	6,4	6,8	8,0	10,2	13,5
Corrente assorbita totale a freddo	A	4,0	4,0	5,0	6,0	9,0	10,0	12,0	13,0	16,0	19,0	25,0
EER	W/W	3,03	3,04	2,99	2,90	3,26	3,33	3,18	3,28	3,32	3,21	3,18
Portata acqua utenza	l/h	979	1065	1288	1649	2302	2834	3522	3831	4570	5669	7387
Perdita di carico lato utenza	kPa	21	21	22	24	30	30	36	50	58	61	68

(1) Dati EN 14511:2022; Acqua scambiatore lato utenza 12 °C / 7 °C; Aria esterna 35 °C

ANL - P (400V 3N ~ 50Hz / 230V ~ 50Hz)

Taglia		021	026	031	041	050	070	080	090	102	152	202
Prestazioni in raffreddamento 12 °C / 7 °C (1)												
Potenza frigorifera	kW	5,7	6,2	7,6	9,7	13,5	16,6	20,6	22,4	26,8	33,2	43,2
Potenza assorbita	kW	1,8	2,0	2,5	3,2	4,1	4,9	6,4	6,7	8,1	10,5	13,8
Corrente assorbita totale a freddo	A	4,0	5,0	5,0	7,0	10,0	11,0	13,0	14,0	17,0	21,0	27,0
EER	W/W	3,11	3,12	3,07	2,97	3,31	3,38	3,23	3,35	3,32	3,15	3,13
Portata acqua utenza	l/h	979	1065	1288	1649	2302	2834	3522	3831	4570	5669	7387
Prevalenza utile lato utenza	kPa	73	73	71	65	76	72	57	52	84	115	91

(1) Dati EN 14511:2022; Acqua scambiatore lato utenza 12 °C / 7 °C; Aria esterna 35 °C

ANL - N (400V 3N ~ 50Hz)

Taglia		021	026	031	041	050	070	080	090	102	152	202
Prestazioni in raffreddamento 12 °C / 7 °C (1)												
Potenza frigorifera	kW	-	-	-	-	-	-	-	-	26,8	33,3	43,3
Potenza assorbita	kW	-	-	-	-	-	-	-	-	8,5	10,6	13,8
Corrente assorbita totale a freddo	A	-	-	-	-	-	-	-	-	18,0	21,0	27,0
EER	W/W	-	-	-	-	-	-	-	-	3,17	3,15	3,13
Portata acqua utenza	l/h	-	-	-	-	-	-	-	-	4570	5669	7387
Prevalenza utile lato utenza	kPa	-	-	-	-	-	-	-	-	140	185	159

(1) Dati EN 14511:2022; Acqua scambiatore lato utenza 12 °C / 7 °C; Aria esterna 35 °C

ANL - A (400V 3N ~ 50Hz / 230V ~ 50Hz)

Taglia		021	026	031	041	050	070	080	090	102	152	202
Prestazioni in raffreddamento 12 °C / 7 °C (1)												
Potenza frigorifera	kW	5,7	6,2	7,6	9,7	13,5	16,6	20,6	22,4	26,8	33,2	43,2
Potenza assorbita	kW	1,8	2,0	2,5	3,2	4,1	4,9	6,4	6,7	8,1	10,5	13,8
Corrente assorbita totale a freddo	A	4,0	5,0	5,0	7,0	10,0	11,0	13,0	14,0	17,0	21,0	27,0
EER	W/W	3,11	3,12	3,07	2,97	3,31	3,38	3,23	3,35	3,32	3,15	3,13
Portata acqua utenza	l/h	979	1065	1288	1649	2302	2834	3522	3831	4570	5669	7387
Prevalenza utile lato utenza	kPa	73	73	71	65	76	72	57	52	84	115	91

(1) Dati EN 14511:2022; Acqua scambiatore lato utenza 12 °C / 7 °C; Aria esterna 35 °C

ANL - Q (400V 3N ~ 50Hz)

Taglia		021	026	031	041	050	070	080	090	102	152	202
Prestazioni in raffreddamento 12 °C / 7 °C (1)												
Potenza frigorifera	kW	-	-	-	-	13,6	16,7	20,7	22,5	26,8	33,3	43,3
Potenza assorbita	kW	-	-	-	-	4,2	5,0	6,5	6,8	8,5	10,6	13,8
Corrente assorbita totale a freddo	A	-	-	-	-	10,0	11,0	13,0	14,0	18,0	21,0	27,0
EER	W/W	-	-	-	-	3,24	3,33	3,19	3,31	3,17	3,15	3,13
Portata acqua utenza	l/h	-	-	-	-	2302	2834	3522	3831	4570	5669	7387
Prevalenza utile lato utenza	kPa	-	-	-	-	160	159	144	140	140	185	159

(1) Dati EN 14511:2022; Acqua scambiatore lato utenza 12 °C / 7 °C; Aria esterna 35 °C

INDICI ENERGETICI (REG. 2016/2281 UE)

Taglia			021	026	031	041	050	070	080	090	102	152	202
SEER - 12/7 (EN14825: 2018) con ventilatori standard (1)													
SEER	°	W/W	- (2)	- (2)	- (2)	- (2)	- (2)	- (2)	- (2)	- (2)	- (2)	- (2)	- (2)
	A,P	W/W	4,18	4,20	4,17	4,10	4,16	4,34	4,19	4,31	4,11	4,11	4,10
	N	W/W	-	-	-	-	-	-	-	-	- (2)	- (2)	- (2)
	Q	W/W	-	-	-	-	- (2)	- (2)	- (2)	- (2)	- (2)	- (2)	- (2)
Efficienza stagionale	°	%	- (2)	- (2)	- (2)	- (2)	- (2)	- (2)	- (2)	- (2)	- (2)	- (2)	- (2)
	A,P	%	164,00	164,80	163,60	161,00	163,40	170,70	164,60	169,40	161,30	161,20	161,10
	N	%	-	-	-	-	-	-	-	-	- (2)	- (2)	- (2)
	Q	%	-	-	-	-	- (2)	- (2)	- (2)	- (2)	- (2)	- (2)	- (2)
SEER - 23/18 (EN14825: 2018) con ventilatori standard (3)													
SEER	°	W/W	4,34	4,35	4,31	4,21	4,55	4,68	4,49	4,61	4,83	4,73	4,69
	A,P	W/W	4,49	4,51	4,48	4,47	4,55	4,64	4,57	4,66	4,49	4,25	4,28
	N	W/W	-	-	-	-	-	-	-	-	4,15	4,18	4,23
	Q	W/W	-	-	-	-	4,18	4,44	4,35	4,49	4,15	4,18	4,23
Efficienza stagionale	°	%	170,40	170,90	169,20	165,20	179,10	184,30	176,60	181,50	190,30	186,00	184,70
	A,P	%	176,70	177,50	176,00	175,60	179,00	182,40	179,80	183,50	176,60	167,00	168,00
	N	%	-	-	-	-	-	-	-	-	163,10	164,20	166,00
	Q	%	-	-	-	-	164,30	174,50	171,10	176,70	163,10	164,20	166,00
SEPR - (EN 14825: 2018) Alta temperatura con ventilatori standard (3)													
SEPR	°	W/W	5,92	5,92	5,85	5,69	6,36	6,50	6,21	6,43	6,79	6,58	6,49
	A,P	W/W	6,56	6,57	6,45	6,21	6,74	6,90	6,55	6,78	6,68	6,18	6,17
	N	W/W	-	-	-	-	-	-	-	-	5,91	6,09	6,10
	Q	W/W	-	-	-	-	6,03	6,28	6,08	6,30	5,91	6,09	6,10

(1) Calcolo eseguito con portata d'acqua FISSA e temperatura d'uscita VARIABILE.
(2) Non conformi al regolamento 2016/2281 UE per applicazioni di comfort 12°C / 7°C
(3) Calcolo eseguito con portata d'acqua FISSA.

DATI ELETTRICI

Taglia			021	026	031	041	050	070	080	090	102	152	202
Dati elettrici													
Corrente massima (FLA)	°,A,N,P,Q	A	-	-	-	-	-	-	-	-	-	-	-
Corrente di spunto (LRA)	°,A,N,P,Q	A	-	-	-	-	-	-	-	-	-	-	-

DATI TECNICI GENERALI

		ANL021	ANL026	ANL031	ANL041	ANL050	ANL070	ANL080	ANL090	ANL102	ANL152	ANL202
Compressore												
Tipo	tipo						Scroll					
Regolazione compressore	Tipo						On-Off					
Numero	n°	1	1	1	1	1	1	1	1	2	2	2
Circuiti	n°	1	1	1	1	1	1	1	1	1	1	1
Refrigerante	tipo						R410A					
Carica refrigerante (1)	kg	1,2	1,2	1,2	1,3	2,8	2,8	3,0	3,9	5,9	5,9	5,9
Scambiatore lato utenza												
Tipo	tipo						Piastre					
Numero	n°	1	1	1	1	1	1	1	1	1	1	1
Attacchi idraulici lato utenza												
Diametro (in/out)	Ø						1"1/4					
Ventilatore												
Tipo	tipo						Assiale					
Motore ventilatore	tipo						Asincrono con taglio di fase					
Numero	n°	1	1	1	1	2	2	2	2	2	2	2
Portata aria	m^3/h	2500	2500	3500	3500	7200	7200	7300	7200	14000	13500	13500
Dati sonori calcolati in funzionamento a freddo (2)												
Livello di potenza sonora	dB(A)	61,0	61,0	68,0	68,0	69,0	69,0	69,0	68,0	76,0	77,0	78,0
Livello di pressione sonora (1 m)	dB(A)	29,8	29,8	36,8	36,8	37,6	37,6	37,6	36,6	44,5	45,5	46,5

(1) La carica riportata in tabella è un valore stimato e preliminare. Il valore finale della carica di refrigerante è riportato nella targhetta tecnica dell'unità. Per maggiori informazioni contattare sede.
(2) Potenza sonora: calcolata sulla base di misure effettuate in accordo con la normativa UNI EN ISO 9614-2, nel rispetto di quanto richiesto dalla certificazione Eurovent.; Pressione sonora misurata in campo libero, a 10 m di distanza dalla superficie esterna dell'unità (in accordo con la UNI EN ISO 3744).

DIMENSIONI

1

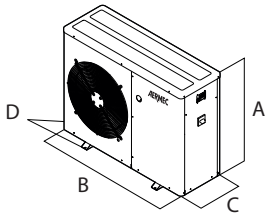

2

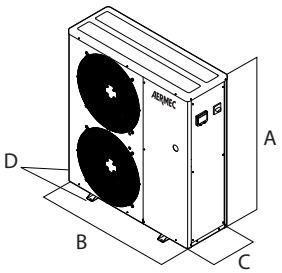

3

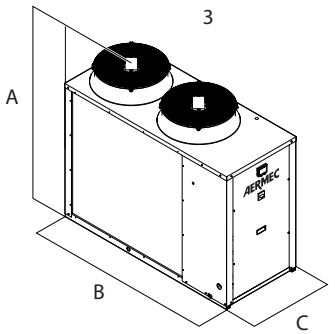

1 ANL 021-041
2 ANL 050-070
3 ANL 102-202

Taglia			021	026	031	041	050	070	080	090	102	152	202
Dimensioni e pesi													
A	°,P	mm	1000	1000	1000	1000	1252	1252	1252	1252	1450	1450	1450
	A	mm	1015	1015	1015	1015	1281	1281	1281	1281	1450	1450	1450
	N	mm	-	-	-	-	-	-	-	-	1450	1450	1450
	Q	mm	-	-	-	-	1281	1281	1281	1281	1450	1450	1450
B	°,P	mm	900	900	900	900	1124	1124	1124	1124	1750	1750	1750
	A	mm	1124	1124	1124	1124	1165	1165	1165	1165	1750	1750	1750
	N	mm	-	-	-	-	-	-	-	-	1750	1750	1750
	Q	mm	-	-	-	-	1165	1165	1165	1165	1750	1750	1750
C	°,P	mm	310	310	310	310	384	384	384	384	750	750	750
	A	mm	384	384	384	384	550	550	550	550	750	750	750
	N	mm	-	-	-	-	-	-	-	-	750	750	750
	Q	mm	-	-	-	-	550	550	550	550	750	750	750
D	°,P	mm	354	354	354	354	428	428	428	428	-	-	-
	A	mm	428	428	428	428	-	-	-	-	-	-	-
	N	mm	-	-	-	-	-	-	-	-	-	-	-
	Q	mm	-	-	-	-	-	-	-	-	-	-	-
Peso a vuoto	°	kg	86	86	86	86	120	120	120	156	270	293	329
	A	kg	103	103	103	103	147	147	147	183	338	364	400
	N	kg	-	-	-	-	-	-	-	-	338	364	400
	P	kg	91	91	91	91	127	127	163	163	288	314	350
	Q	kg	-	-	-	-	151	151	151	187	338	364	400

Aermec si riserva la facoltà di apportare in qualsiasi momento tutte le modifiche ritenute necessarie per il miglioramento del prodotto con eventuale modifica dei relativi dati tecnici.

Aermec S.p.A.
Via Roma, 996 - 37040 Bevilacqua (VR) - Italia
Tel. 0442633111 - Telefax 044293577
www.aermec.com

Numero Verde
800-843085

ANL 021H -203H

Pompa di calore reversibile condensata ad aria

Potenza frigorifera 5,7 ÷ 49,1 kW – Potenza termica 6,2 ÷ 43,3 kW

- **Possibilità di produrre acqua calda sanitaria**
- **Dimensioni compatte**
- **Facilità e rapidità d'installazione**



CONTO TERMICO

Per i modelli che rientrano nelle detrazioni e negli incentivi fare riferimento solo alle liste presenti sul sito www.aermec.it

EUROVENT CERTIFIED PERFORMANCE www.eurovent-certification.com

DESCRIZIONE

Pompa di calore reversibile condensata in aria per impianti di climatizzazione con produzione di acqua refrigerata per il raffrescamento degli ambienti e di acqua calda per i servizi di riscaldamento e/o acqua calda sanitaria, indicata per essere abbinata a piccole o medie utenze.
Dotata di compressori scroll, ventilatori assiali, batterie esterne in rame con alette in alluminio, scambiatore lato impianto a piastre.
Il basamento, la struttura e la pannellatura sono in acciaio zincato trattato con vernici poliestere RAL 9003.

VERSIONI

° Standard
A Con accumulo e pompa
N Con pompa maggiorata
P Con pompa
Q Con accumulo e pompa maggiorata

CARATTERISTICHE

Campo di funzionamento

Lavoro a pieno carico fino a 46°C di temperatura aria esterna con la possibilità di produrre acqua refrigerata fino a -10°C, nel funzionamento a freddo (per maggiori dettagli fare riferimento alla documentazione tecnica).

Versioni con kit idronico integrato

Il gruppo idronico integrato racchiude in sé i principali componenti idraulici; è disponibile in diverse configurazioni per avere anche una soluzione che dia un risparmio economico e che faciliti l'installazione finale.

Ventilatori inverter

Ventilatori inverter dalla taglia 031 alla taglia 091 in tutte le versioni.

Per queste taglie non serve prevedere l'accessorio DCPX.

Doppia valvola termostatica meccanica

A configuratore è possibile scegliere anche l'opzione **"W"** doppia valvola termostatica meccanica per basse temperature.
L'utilizzo di due valvole termostatiche in parallelo garantisce un controllo preciso ed efficace in un ampio range di funzionamento. Da qui la possibilità di produrre acqua refrigerata da -10 °C a +18 °C.

L'opzione è disponibile solo per le taglie dalla 051 alla 091 nelle versioni °-A-Q e dalla taglia 103 alla 203 in tutte le versioni.

CONTROLLO MODUCONTROL

Il pannello comandi dell'unità permette una rapida impostazione dei parametri di funzionamento della macchina e la loro visualizzazione. Il display è costituito da 4 cifre e diversi led per la segnalazione del tipo di funzionamento, la visualizzazione dei parametri impostati e degli eventuali allarmi intervenuti. Nella scheda vengono memorizzate tutte le impostazioni di default ed eventuali modifiche.

ACCESSORI

AERBAC-MODU: Interfaccia di comunicazione Ethernet per protocolli Bacnet/IP, Modbus TCP/IP, SNMP. L'accessorio viene fornito a corredo dell'unità e deve essere installato su quadro elettrico esterno.
AERLINK: Aerlink è un gateway WiFi con porta seriale RS485 che permette, ad una vasta gamma di prodotti Aermec (pompe di calore/chillers/controllori di impianto) dotati di questa interfaccia, di connettersi in modo semplice e sicuro ad una rete wifi. Funziona sia come punto di accesso (AP access point) che come client (WiFi Station), può essere connesso ad un solo generatore o centralizzatore di impianto, permettendo a chiunque di poterli integrare facilmente in qualsiasi rete. Grazie alle apps AerApp e AerPlants, utilizzabili su piattaforme Android e iOS, è possibile rendere intuitiva e semplice la gestione da remoto dei sistemi di condizionamento sviluppati da Aermec.
MODU-485BL: Interfaccia RS-485 per sistemi di supervisione con protocollo MODBUS.
MULTICONTROL: Permette la gestione simultanea di più unità (fino a 4), installate in uno stesso impianto.
PR3: Pannello remoto semplificato. Consente di eseguire i controlli base dell'unità con segnalazione degli allarmi. Remotabile con cavo schermato fino a 150 m.
SDHW: Sonda acqua sanitaria. Da utilizzare in presenza di serbatoio di accumulo per la regolazione dell'acqua prodotta.
SGD: Espansione elettronica che permette di collegarsi all'impianto fotovoltaico ed alle pompe di calore per accumulare calore nel serbatoio A.C.S., o nell'impianto di riscaldamento, durante la fase di produzione del fotovoltaico e rilasciarla nei momenti di maggior richiesta termica.

SPLW: Sonda acqua per impianto. Nella gran parte dei casi è comunque sufficiente l'utilizzo delle sonde a corredo di ogni singolo refrigeratore/pompa di calore. Nel caso si facesse un collettore unico di partenza /ritorno, si può utilizzare tale sonda per la regolazione della temperatura sull'acqua comune dei chiller collegati al collettore o per semplice lettura dei dati

VMF-CRP: Modulo accessorio per il controllo di caldaie, recuperatori e pompe (se associato ai pannelli VMF-E5/RCC); se associato al pannello VMF-E6 i moduli VMF-CRP potranno gestire recuperatori, RAS, caldaia, gestione sanitario, controllo I/O, pompe.

PR4: Pannello remoto con display LCD e tastiera touch che consente di eseguire i controlli base, la programmazione delle fasce orarie e la segnalazione degli allarmi di una sola unità.

Per l'installazione del pannello remoto PR4 è indispensabile l'interfaccia di comunicazione MODU-485BL.

DCPX: Dispositivo per il controllo della temperatura di condensazione, con modulazione continua della velocità dei ventilatori mediante trasduttore di pressione.

VT: Supporti anti-vibranti.

BDX: Bacinella di raccolta condensa.

ACCESSORI MONTATI IN FABBRICA

DRE: Dispositivo elettronico di riduzione della corrente di spunto.

RA: Resistenza elettrica antigelo per il serbatoio d'accumulo.

KR: Resistenza elettrica antigelo per lo scambiatore di calore a piastre.

KRB: Kit resistenza elettrica antigelo per basamento.

COMPATIBILITÀ CON IL SISTEMA VMF

Per maggiori informazioni sul sistema VMF fare riferimento alla documentazione dedicata.

COMPATIBILITÀ ACCESSORI

Modello	Ver	021	026	031	041	051	071	081	091	103	153	203
AERBAC-MODU	°,A,P	•	•	•	•	•	•	•	•	•	•	•
	N									•	•	•
	Q					•	•	•	•	•	•	•
AERLINK	°,A,P	•	•	•	•	•	•	•	•	•	•	•
	N									•	•	•
	Q					•	•	•	•	•	•	•
MODU-485BL	°,A,P	•	•	•	•	•	•	•	•	•	•	•
	N									•	•	•
	Q					•	•	•	•	•	•	•
MULTICONTROL	°,A,P	•	•	•	•	•	•	•	•	•	•	•
	N									•	•	•
	Q					•	•	•	•	•	•	•
PR3	°,A,P	•	•	•	•	•	•	•	•	•	•	•
	N									•	•	•
	Q					•	•	•	•	•	•	•
SDHW (1)	°,A,P	•	•	•	•	•	•	•	•	•	•	•
	N									•	•	•
	Q					•	•	•	•	•	•	•
SGD	°,A,P	•	•	•	•	•	•	•	•	•	•	•
	N									•	•	•
	Q					•	•	•	•	•	•	•
SPLW (2)	°,A,P	•	•	•	•	•	•	•	•	•	•	•
	N									•	•	•
	Q					•	•	•	•	•	•	•
VMF-CRP	°,A,P	•	•	•	•	•	•	•	•	•	•	•
	N									•	•	•
	Q					•	•	•	•	•	•	•

(1) Sonda compatibile solo con MULTICONTROL per la gestione nell'impianto dell'acqua calda sanitaria.
(2) Sonda compatibile solo con MULTICONTROL per la gestione nell'impianto del circuito secondario.

Pannello remoto

Modello	Ver	021	026	031	041	051	071	081	091	103	153	203
PR4	°,A,P	•	•	•	•	•	•	•	•	•	•	•
	N									•	•	•
	Q					•	•	•	•	•	•	•

Per l'installazione del pannello remoto PR4 è indispensabile l'interfaccia di comunicazione MODU-485BL.

DCPX: Controllo della temperatura di condensazione

Ver	021	026	031	041	051	071	081	091	103	153	203
°, A, P	DCPX51	DCPX51	-	-	-	-	-	-	DCPX53	DCPX53	DCPX53
Q	-	-	-	-	-	-	-	-	DCPX53	DCPX53	DCPX53

L'accessorio non può essere montato sulle configurazioni indicate con -

Antivibranti

Ver	021	026	031	041	051	071	081	091	103	153	203
°, P	VT9	VT9	VT9	VT9	VT9	VT9	VT9	VT9	VT15	VT15	VT15
A	VT9	VT9	VT9	VT9	VT15	VT15	VT15	VT15	VT15	VT15	VT15
N	-	-	-	-	-	-	-	-	VT15	VT15	VT15
Q	-	-	-	-	VT15	VT15	VT15	VT15	VT15	VT15	VT15

Bacinella di raccolta condensa

Ver	021	026	031	041	051	071	081	091	103	153	203
°, P	BDX5	BDX5	BDX5	BDX5	BDX5	BDX5	BDX5	BDX5	-	-	-
A	BDX5	BDX5	BDX5	BDX5	BDX6	BDX6	BDX6	BDX6	-	-	-
Q	-	-	-	-	BDX6	BDX6	BDX6	BDX6	-	-	-

L'accessorio non può essere montato sulle configurazioni indicate con -

DRE: Dispositivo di riduzione della corrente di spunto

Ver	021	026	031	041	051	071	081	091	103	153	203
°, A, P, Q	-	-	-	-	DRE5 (1)	DRE5 (1)	DRE5 (1)	DRE5 (1)	DRE5 x 2 (1)	DRE5 x 2 (1)	DRE5 x 2 (1)
N	-	-	-	-	-	-	-	-	DRE5 x 2 (1)	DRE5 x 2 (1)	DRE5 x 2 (1)

(1) Solo per alimentazioni 400V 3N ~ 50Hz e 400V 3 ~ 50Hz. Se è presente la dicitura x 2 o x 3 indica la quantità da ordinare.
Il fondino grigio indica gli accessori montati in fabbrica

KR: Resistenza scambiatore

Ver	021	026	031	041	051	071	081	091	103	153	203
°, P	KR2	KR2	KR2	KR2	KR2	KR2	KR2	KR2	KR100	KR100	KR100
A	-	-	-	-	KR2	KR2	KR2	KR2	KR100	KR100	KR100
N, Q	-	-	-	-	-	-	-	-	KR100	KR100	KR100

L'accessorio non può essere montato sulle configurazioni indicate con -
Il fondino grigio indica gli accessori montati in fabbrica

RA: Resistenza elettrica antigelo per il serbatoio d'accumulo

Ver	021	026	031	041	051	071	081	091	103	153	203
A	RA	RA	RA	RA	RA	RA	RA	RA	RA100	RA100	RA100
Q	-	-	-	-	RA	RA	RA	RA	RA100	RA100	RA100

Il fondino grigio indica gli accessori montati in fabbrica

KRB: Kit resistenza basamento

Ver	021	026	031	041	051	071	081	091	103	153	203
°, A, N, P, Q	-	-	-	-	-	-	-	-	KRB3 (1)	KRB3 (1)	KRB3 (1)

(1) Incompatibile con l'accessorio bacinella raccolta condensa con la resistenza integrata.
L'accessorio non può essere montato sulle configurazioni indicate con -
Il fondino grigio indica gli accessori montati in fabbrica

CONFIGURATORE

Campo		Descrizione
1,2,3		**ANL**
4,5,6		**Taglia** 021, 026, 031, 041, 051, 071, 081, 091, 103, 153, 203
7		**Modello**
	H	Pompa di calore
8		**Versione**
	°	Standard
	A	Con accumulo e pompa
	N	Con pompa maggiorata (1)
	P	Con pompa
	Q	Con accumulo e pompa maggiorata (2)
9		**Recupero di calore**
	D	Con desurriscaldatore (3)
	°	Senza recupero di calore
10		**Batterie**
	R	Rame - rame
	S	Rame - rame stagnato
	V	Rame - alluminio verniciato
	°	Rame - allumunio
11		**Campo d'impiego**
	W	Doppia valvola termostatica meccanica per bassa temperatura (4)
	°	Valvola termostatica meccanica standard
12		**Evaporatore**
	°	Standard
13		**Alimentazione**
	M	230V ~ 50Hz (5)
	°	400V 3N ~ 50Hz (6)

(1) Solo per le taglie ANL 103 ÷ 203
(2) Solo per le taglie ANL 051 ÷ 203
(3) Il desurriscaldatore deve essere intercettato durante il funzionamento a caldo. Se nell'unità oltre al desurriscaldatore è previsto anche una delle valvole a bassa temperatura, durante il funzionamento a freddo è necessario garantire sempre all'ingresso dello scambiatore una temperatura dell'acqua non inferiore ai 35 °C. È disponibile solo nelle taglie dalla 051 alla 091 nella versione con accumulo "A", e dalla taglia 103 alla 203 in tutte le versioni.
(4) Acqua prodotta da -10 °C a 18 °C; Opzione disponibile solo per le taglie dalla 051 alla 091 nelle versioni °-A-Q e dalla 103 alla 203 in tutte le versioni
(5) Solo per le taglie ANL 021 ÷ 041
(6) Per tutte le taglie ANL 021 ÷ 203

DATI PRESTAZIONALI 12 °C/ 7 °C - 40 °C/ 45 °C

ANL - (°) / 12/7 °C - 40/45 °C (400V 3N ~ 50Hz / 230V ~ 50Hz)

Taglia		021	026	031	041	051	071	081	091	103	153	203
Prestazioni in raffreddamento 12 °C / 7 °C (1)												
Potenza frigorifera	kW	5,7	6,2	7,5	9,6	13,4	16,3	20,1	21,6	25,6	31,8	40,3
Potenza assorbita	kW	1,8	2,0	2,5	3,2	4,3	5,8	6,5	6,6	9,0	10,8	13,8
Corrente assorbita totale a freddo	A	3,7	4,2	4,7	6,2	8,7	9,7	12,0	13,0	16,0	19,0	25,0
EER	W/W	3,10	3,10	3,05	2,95	3,12	2,82	3,07	3,30	2,85	2,94	2,92
Portata acqua utenza	l/h	979	1065	1289	1649	2294	2807	3452	3713	4398	5467	6929
Perdita di carico lato utenza	kPa	30	31	32	30	34	35	44	60	55	57	62
Prestazioni in riscaldamento 40 °C / 45 °C (2)												
Potenza termica	kW	6,2	7,0	8,4	9,8	13,2	17,3	20,9	22,0	26,1	35,3	41,8
Potenza assorbita	kW	1,9	2,1	2,6	3,0	4,0	5,1	5,9	6,2	8,6	10,8	12,3
Corrente assorbita totale a caldo	A	3,8	4,4	5,4	6,8	9,5	10,0	13,0	14,0	17,0	19,0	25,0
COP	W/W	3,26	3,33	3,23	3,27	3,26	3,37	3,56	3,56	3,05	3,28	3,40
Portata acqua utenza	l/h	1078	1217	1460	1700	2294	3007	3638	3827	4529	6137	7265
Perdita di carico lato utenza	kPa	36	40	41	37	38	39	53	72	70	70	78

(1) Dati EN 14511:2022; Acqua scambiatore lato utenza 12 °C / 7 °C; Aria esterna 35 °C
(2) Dati EN 14511:2022; Acqua scambiatore lato utenza 40 °C / 45 °C; Aria esterna 7 °C b.s. / 6 °C b.u.

ANL - (A) / 12/7 °C - 40/45 °C (400V 3N ~ 50Hz / 230V ~ 50Hz)

Taglia		021	026	031	041	051	071	081	091	103	153	203
Prestazioni in raffreddamento 12 °C / 7 °C (1)												
Potenza frigorifera	kW	5,7	6,2	7,5	9,6	13,4	16,3	20,1	21,6	25,6	31,8	40,3
Potenza assorbita	kW	1,9	2,1	2,5	3,3	4,5	6,0	6,7	6,7	9,6	11,8	14,9
Corrente assorbita totale a freddo	A	4,0	4,5	5,0	6,6	9,3	10,0	13,0	13,0	17,0	21,0	27,0
EER	W/W	2,98	2,99	2,95	2,88	3,00	2,74	2,99	3,21	2,67	2,69	2,70
Portata acqua utenza	l/h	979	1065	1289	1649	2294	2807	3452	3713	4398	5467	6929
Prevalenza utile lato utenza	kPa	73	73	71	65	76	72	57	52	88	125	111
Prestazioni in riscaldamento 40 °C / 45 °C (2)												
Potenza termica	kW	6,2	7,0	8,4	9,8	13,2	17,3	20,9	22,0	26,1	35,3	41,8
Potenza assorbita	kW	2,0	2,2	2,7	3,1	4,2	5,3	6,1	6,4	9,2	11,8	13,4
Corrente assorbita totale a caldo	A	4,1	4,7	5,8	7,2	10,0	11,0	14,0	14,0	18,0	21,0	27,0
COP	W/W	3,14	3,21	3,13	3,18	3,13	3,26	3,45	3,45	2,85	2,98	3,11
Portata acqua utenza	l/h	1078	1217	1460	1700	2294	3007	3638	3827	4529	6137	7265
Prevalenza utile lato utenza	kPa	68	67	65	58	72	65	46	40	64	94	68

(1) Dati EN 14511:2022; Acqua scambiatore lato utenza 12 °C / 7 °C; Aria esterna 35 °C
(2) Dati EN 14511:2022; Acqua scambiatore lato utenza 40 °C / 45 °C; Aria esterna 7 °C b.s. / 6 °C b.u.

ANL - (P) / 12/7 °C - 40/45 °C (400V 3N ~ 50Hz / 230V ~ 50Hz)

Taglia		021	026	031	041	051	071	081	091	103	153	203
Prestazioni in raffreddamento 12 °C / 7 °C (1)												
Potenza frigorifera	kW	5,7	6,2	7,5	9,6	13,4	16,3	20,1	21,6	25,6	31,8	40,3
Potenza assorbita	kW	1,9	2,1	2,5	3,3	4,5	6,0	6,7	6,7	9,6	11,8	14,9
Corrente assorbita totale a freddo	A	4,0	4,5	5,0	6,6	9,3	10,0	13,0	13,0	17,0	21,0	27,0
EER	W/W	2,98	2,99	2,95	2,88	3,00	2,74	2,99	3,21	2,67	2,69	2,70
Portata acqua utenza	l/h	979	1065	1289	1649	2294	2807	3452	3713	4398	5467	6929
Prevalenza utile lato utenza	kPa	73	73	71	65	76	72	57	52	88	125	111
Prestazioni in riscaldamento 40 °C / 45 °C (2)												
Potenza termica	kW	6,2	7,0	8,4	9,8	13,2	17,3	20,9	22,0	26,1	35,3	41,8
Potenza assorbita	kW	2,0	2,2	2,7	3,1	4,2	5,3	6,1	6,4	9,2	11,8	13,4
Corrente assorbita totale a caldo	A	4,1	4,7	5,8	7,2	10,0	11,0	14,0	14,0	18,0	21,0	27,0
COP	W/W	3,14	3,21	3,13	3,18	3,13	3,26	3,45	3,45	2,85	2,98	3,11
Portata acqua utenza	l/h	1078	1217	1460	1700	2294	3007	3638	3827	4529	6137	7265
Prevalenza utile lato utenza	kPa	68	67	65	58	72	65	46	40	64	94	68

(1) Dati EN 14511:2022; Acqua scambiatore lato utenza 12 °C / 7 °C; Aria esterna 35 °C
(2) Dati EN 14511:2022; Acqua scambiatore lato utenza 40 °C / 45 °C; Aria esterna 7 °C b.s. / 6 °C b.u.

ANL - (Q) / 12/7 °C - 40/45 °C (400V 3N ~ 50Hz)

Taglia		021	026	031	041	051	071	081	091	103	153	203
Prestazioni in raffreddamento 12 °C / 7 °C (1)												
Potenza frigorifera	kW	-	-	-	-	13,4	16,3	20,1	21,6	25,6	31,8	40,3
Potenza assorbita	kW	-	-	-	-	4,8	6,3	7,1	7,1	10,1	12,0	15,2
Corrente assorbita totale a freddo	A	-	-	-	-	9,7	11,0	13,0	14,0	18,0	21,0	27,0
EER	W/W	-	-	-	-	2,81	2,59	2,83	3,04	2,54	2,64	2,66
Portata acqua utenza	l/h	-	-	-	-	2294	2807	3452	3713	4398	5467	6929
Prevalenza utile lato utenza	kPa	-	-	-	-	160	159	144	140	147	192	170
Prestazioni in riscaldamento 40 °C / 45 °C (2)												
Potenza termica	kW	-	-	-	-	13,2	17,3	20,9	22,0	26,1	35,3	41,8
Potenza assorbita	kW	-	-	-	-	4,5	5,7	6,4	6,8	9,7	12,1	13,7
Corrente assorbita totale a caldo	A	-	-	-	-	10,0	11,0	14,0	15,0	19,0	21,0	28,0
COP	W/W	-	-	-	-	2,92	3,06	3,24	3,26	2,69	2,92	3,06
Portata acqua utenza	l/h	-	-	-	-	2294	3007	3638	3827	4529	6137	7265
Prevalenza utile lato utenza	kPa	-	-	-	-	154	151	131	126	107	169	141

(1) Dati EN 14511:2022; Acqua scambiatore lato utenza 12 °C / 7 °C; Aria esterna 35 °C
(2) Dati EN 14511:2022; Acqua scambiatore lato utenza 40 °C / 45 °C; Aria esterna 7 °C b.s. / 6 °C b.u.

ANL - (N) / 12/7 °C - 40/45 °C (400V 3N ~ 50Hz)

Taglia		021	026	031	041	051	071	081	091	103	153	203
Prestazioni in raffreddamento 12 °C / 7 °C (1)												
Potenza frigorifera	kW	-	-	-	-	-	-	-	-	25,8	32,1	40,6
Potenza assorbita	kW	-	-	-	-	-	-	-	-	9,6	11,4	14,5
Corrente assorbita totale a freddo	A	-	-	-	-	-	-	-	-	18,0	21,0	27,0
EER	W/W	-	-	-	-	-	-	-	-	2,68	2,82	2,81
Portata acqua utenza	l/h	-	-	-	-	-	-	-	-	4398	5467	6929
Prevalenza utile lato utenza	kPa	-	-	-	-	-	-	-	-	147	192	170
Prestazioni in riscaldamento 40 °C / 45 °C (2)												
Potenza termica	kW	-	-	-	-	-	-	-	-	26,1	35,3	41,8
Potenza assorbita	kW	-	-	-	-	-	-	-	-	9,7	12,1	13,7
Corrente assorbita totale a caldo	A	-	-	-	-	-	-	-	-	19,0	21,0	28,0
COP	W/W	-	-	-	-	-	-	-	-	2,69	2,92	3,06
Portata acqua utenza	l/h	-	-	-	-	-	-	-	-	4529	6137	7265
Prevalenza utile lato utenza	kPa	-	-	-	-	-	-	-	-	107	169	141

(1) Dati EN 14511:2022; Acqua scambiatore lato utenza 12 °C / 7 °C; Aria esterna 35 °C
(2) Dati EN 14511:2022; Acqua scambiatore lato utenza 40 °C / 45 °C; Aria esterna 7 °C b.s. / 6 °C b.u.

DATI PRESTAZIONALI 23 °C/ 18 °C - 30 °C/ 35 °C

ANL - (°) / 23/18 °C - 30/35 °C (400V 3N ~ 50Hz / 230V ~ 50Hz)

Taglia		021	026	031	041	051	071	081	091	103	153	203
Prestazioni in raffreddamento 23 °C / 18 °C (1)												
Potenza frigorifera	kW	6,9	7,5	9,1	11,6	16,1	19,8	24,3	26,1	31,0	38,5	48,8
Potenza assorbita	kW	1,9	2,1	2,5	3,4	4,4	6,0	6,8	6,8	9,3	11,2	14,3
Corrente assorbita totale a freddo	A	3,8	4,3	4,9	6,4	9,0	10,0	13,0	13,0	16,0	19,0	26,0
EER	W/W	3,62	3,62	3,56	3,45	3,64	3,30	3,59	3,85	3,33	3,44	3,41
Portata acqua utenza	l/h	1189	1293	1564	2002	2784	3407	4189	4506	5338	6636	8410
Perdita di carico lato utenza	kPa	44	46	47	44	50	52	65	88	81	84	92
Prestazioni in riscaldamento 30 °C / 35 °C (2)												
Potenza termica	kW	6,5	7,3	8,8	10,2	13,8	18,1	21,8	23,0	27,2	36,8	43,6
Potenza assorbita	kW	1,6	1,8	2,2	2,7	3,5	4,6	5,2	5,5	7,6	9,6	10,9
Corrente assorbita totale a caldo	A	3,3	3,8	4,6	6,0	8,1	9,1	11,0	12,0	15,0	17,0	22,0
COP	W/W	3,98	4,06	3,94	3,84	3,97	3,96	4,18	4,18	3,58	3,85	4,00
Portata acqua utenza	l/h	1120	1265	1518	1767	2385	3126	3782	3979	4709	6381	7553
Perdita di carico lato utenza	kPa	39	43	44	40	41	42	57	78	76	76	84

(1) Dati EN 14511:2022; Acqua scambiatore lato utenza 23 °C / 18 °C; Aria esterna 35 °C
(2) Dati EN 14511:2022; Acqua scambiatore lato utenza 30 °C / 35 °C; Aria esterna 7 °C b.s. / 6 °C b.u.

ANL - (A) / 23/18 °C - 30/35 °C (400V 3N ~ 50Hz / 230V ~ 50Hz)

Taglia		021	026	031	041	051	071	081	091	103	153	203
Prestazioni in raffreddamento 23 °C / 18 °C (1)												
Potenza frigorifera	kW	6,9	7,5	9,1	11,6	16,1	19,8	24,3	26,1	31,0	38,5	48,8
Potenza assorbita	kW	2,0	2,2	2,6	3,5	4,6	6,2	7,0	7,0	9,9	12,3	15,5
Corrente assorbita totale a freddo	A	4,2	4,7	5,2	6,8	9,7	11,0	13,0	14,0	17,0	21,0	28,0
EER	W/W	3,48	3,49	3,45	3,36	3,50	3,20	3,49	3,75	3,11	3,13	3,14
Portata acqua utenza	l/h	1189	1293	1564	2002	2784	3407	4189	4506	5338	6636	8410
Prevalenza utile lato utenza	kPa	63	63	60	51	60	53	31	24	47	63	41
Prestazioni in riscaldamento 30 °C / 35 °C (2)												
Potenza termica	kW	6,5	7,3	8,8	10,2	13,8	18,1	21,8	23,0	27,2	36,8	43,6
Potenza assorbita	kW	1,7	1,9	2,3	2,7	3,6	4,7	5,4	5,7	8,2	10,6	12,1
Corrente assorbita totale a caldo	A	3,6	4,1	5,0	6,4	8,8	9,8	12,0	13,0	16,0	19,0	24,0
COP	W/W	3,80	3,89	3,79	3,72	3,78	3,81	4,03	4,04	3,31	3,46	3,61
Portata acqua utenza	l/h	1120	1265	1518	1767	2385	3126	3782	3979	4709	6381	7553
Prevalenza utile lato utenza	kPa	67	64	62	55	69	61	41	34	55	81	53

(1) Dati EN 14511:2022; Acqua scambiatore lato utenza 23 °C / 18 °C; Aria esterna 35 °C
(2) Dati EN 14511:2022; Acqua scambiatore lato utenza 30 °C / 35 °C; Aria esterna 7 °C b.s. / 6 °C b.u.

ANL - (P) / 23/18 °C - 30/35 °C (400V 3N ~ 50Hz / 230V ~ 50Hz)

Taglia		021	026	031	041	051	071	081	091	103	153	203
Prestazioni in raffreddamento 23 °C / 18 °C (1)												
Potenza frigorifera	kW	6,9	7,5	9,1	11,6	16,1	19,8	24,3	26,1	31,0	38,5	48,8
Potenza assorbita	kW	2,0	2,2	2,6	3,5	4,6	6,2	7,0	7,0	9,9	12,3	15,5
Corrente assorbita totale a freddo	A	4,2	4,7	5,2	6,8	9,7	11,0	13,0	14,0	17,0	21,0	28,0
EER	W/W	3,48	3,49	3,45	3,36	3,50	3,20	3,49	3,75	3,11	3,13	3,14
Portata acqua utenza	l/h	1189	1293	1564	2002	2784	3407	4189	4506	5338	6636	8410
Prevalenza utile lato utenza	kPa	63	63	60	51	60	53	31	24	47	63	41
Prestazioni in riscaldamento 30 °C / 35 °C (2)												
Potenza termica	kW	6,5	7,3	8,8	10,2	13,8	18,1	21,8	23,0	27,2	36,8	43,6
Potenza assorbita	kW	1,7	1,9	2,3	2,7	3,6	4,7	5,4	5,7	8,2	10,6	12,1
Corrente assorbita totale a caldo	A	3,6	4,1	5,0	6,4	8,8	9,8	12,0	13,0	16,0	19,0	24,0
COP	W/W	3,80	3,89	3,79	3,72	3,78	3,81	4,03	4,04	3,31	3,46	3,61
Portata acqua utenza	l/h	1120	1265	1518	1767	2385	3126	3782	3979	4709	6381	7553
Prevalenza utile lato utenza	kPa	67	64	62	55	69	61	41	34	55	81	53

(1) Dati EN 14511:2022; Acqua scambiatore lato utenza 23 °C / 18 °C; Aria esterna 35 °C
(2) Dati EN 14511:2022; Acqua scambiatore lato utenza 30 °C / 35 °C; Aria esterna 7 °C b.s. / 6 °C b.u.

ANL - (Q) / 23/18 °C - 30/35 °C (400V 3N ~ 50Hz)

Taglia		021	026	031	041	051	071	081	091	103	153	203
Prestazioni in raffreddamento 23 °C / 18 °C (1)												
Potenza frigorifera	kW	-	-	-	-	16,1	19,8	24,3	26,1	31,0	38,5	48,8
Potenza assorbita	kW	-	-	-	-	4,9	6,5	7,4	7,4	10,5	12,5	15,8
Corrente assorbita totale a freddo	A	-	-	-	-	10,0	11,0	14,0	14,0	18,0	22,0	28,0
EER	W/W	-	-	-	-	3,27	3,02	3,30	3,53	2,95	3,07	3,08
Portata acqua utenza	l/h	-	-	-	-	2784	3407	4189	4506	5338	6636	8410
Prevalenza utile lato utenza	kPa	-	-	-	-	136	135	114	108	79	146	114
Prestazioni in riscaldamento 30 °C / 35 °C (2)												
Potenza termica	kW	-	-	-	-	13,8	18,1	21,8	23,0	27,2	36,8	43,6
Potenza assorbita	kW	-	-	-	-	4,0	5,1	5,8	6,1	8,7	10,9	12,3
Corrente assorbita totale a caldo	A	-	-	-	-	9,1	10,0	13,0	13,0	17,0	19,0	25,0
COP	W/W	-	-	-	-	3,49	3,55	3,77	3,78	3,11	3,38	3,54
Portata acqua utenza	l/h	-	-	-	-	2385	3126	3782	3979	4709	6381	7553
Prevalenza utile lato utenza	kPa	-	-	-	-	149	146	125	119	92	159	129

(1) Dati EN 14511:2022; Acqua scambiatore lato utenza 23 °C / 18 °C; Aria esterna 35 °C
(2) Dati EN 14511:2022; Acqua scambiatore lato utenza 30 °C / 35 °C; Aria esterna 7 °C b.s. / 6 °C b.u.

ANL - (N) / 23/18 °C - 30/35 °C (400V 3N ~ 50Hz)

Taglia			021	026	031	041	051	071	081	091	103	153	203
Prestazioni in raffreddamento 23 °C / 18 °C (1)													
Potenza frigorifera		kW	-	-	-	-	-	-	-	-	31,1	38,7	49,0
Potenza assorbita		kW	-	-	-	-	-	-	-	-	10,2	11,9	15,2
Corrente assorbita totale a freddo		A	-	-	-	-	-	-	-	-	18,0	22,0	28,0
EER		W/W	-	-	-	-	-	-	-	-	3,07	3,25	3,23
Portata acqua utenza		l/h	-	-	-	-	-	-	-	-	5338	6636	8410
Prevalenza utile lato utenza		kPa	-	-	-	-	-	-	-	-	79	146	114
Prestazioni in riscaldamento 30 °C / 35 °C (2)													
Potenza termica		kW	-	-	-	-	-	-	-	-	27,0	36,6	43,4
Potenza assorbita		kW	-	-	-	-	-	-	-	-	8,4	10,2	11,7
Corrente assorbita totale a caldo		A	-	-	-	-	-	-	-	-	17,0	19,0	25,0
COP		W/W	-	-	-	-	-	-	-	-	3,22	3,57	3,71
Portata acqua utenza		l/h	-	-	-	-	-	-	-	-	4709	6381	7553
Prevalenza utile lato utenza		kPa	-	-	-	-	-	-	-	-	92	159	129

(1) Dati EN 14511:2022; Acqua scambiatore lato utenza 23 °C / 18 °C; Aria esterna 35 °C
(2) Dati EN 14511:2022; Acqua scambiatore lato utenza 30 °C / 35 °C; Aria esterna 7 °C b.s. / 6 °C b.u.

DATI ENERGETICI

Taglia			021	026	031	041	051	071	081	091	103	153	203
Prestazioni a freddo per basse temperature (UE n° 2016/2281)													
SEER	°	W/W	3,13	3,19	3,28	3,34	3,76	3,49	3,80	3,91	3,58	3,74	3,73
	A,P	W/W	3,29	3,36	3,45	3,50	3,89	3,69	3,99	4,16	3,55	3,53	3,55
	N	W/W	-	-	-	-	-	-	-	-	3,14	3,48	3,53
	Q	W/W	-	-	-	-	3,30	3,24	3,53	3,75	3,14	3,48	3,53
ηsc	°	%	122,00	125,00	128,00	131,00	147,00	137,00	149,00	153,00	140,00	146,00	146,00
	A,P	%	129,00	131,00	135,00	137,00	153,00	145,00	157,00	163,00	139,00	138,00	139,00
	N	%	-	-	-	-	-	-	-	-	123,00	136,00	138,00
	Q	%	-	-	-	-	129,00	127,00	138,00	147,00	123,00	136,00	138,00
UE 811/2013 prestazioni in condizioni climatiche medie (average) - 35 °C - Pdesignh ≤ 70 kW (1)													
Pdesignh	°,A,N,P,Q	kW	-	-	-	-	-	-	-	-	-	-	-
SCOP	°	W/W	3,31	3,39	3,33	3,26	3,44	3,43	3,56	3,50	3,53	3,57	3,69
	A,P	W/W	3,40	3,48	3,41	3,34	3,48	3,48	3,61	3,52	3,45	3,45	3,61
	N	W/W	-	-	-	-	-	-	-	-	3,22	3,35	3,52
	Q	W/W	-	-	-	-	3,22	3,28	3,43	3,39	3,22	3,35	3,52
ηsh	°	%	129,47	132,68	130,12	127,57	134,49	134,10	139,54	137,05	138,02	139,67	144,75
	A,P	%	133,00	136,00	133,00	131,00	136,00	136,00	141,00	138,00	135,00	135,00	141,00
	N	%	-	-	-	-	-	-	-	-	126,00	131,00	138,00
	Q	%	-	-	-	-	126,00	128,00	134,00	133,00	126,00	131,00	138,00
Classe efficienza energetica	°		A+	A+	A+	A+	A+	A+	A+	A+	A+	A++	A++
	A,P		A+	A+	A+	A+	A+	A+	A+	A+	A+	A+	A+
	N		-	-	-	-	-	-	-	-	A+	A+	A+
	Q		-	-	-	-	A+	A+	A+	A+	A+	A+	A+

(1) Efficienze in applicazioni per bassa temperatura (35°C)

DATI ELETTRICI

Taglia			021	026	031	041	051	071	081	091	103	153	203
Dati elettrici													
Corrente massima (FLA)	°	A	7,0	7,0	7,7	9,7	11,3	13,5	16,3	17,3	22,0	26,0	32,0
	A	A	7,7	7,7	8,4	10,4	12,6	14,8	17,6	18,6	23,9	29,1	35,1
	N	A	-	-	-	-	-	-	-	-	26,2	30,2	36,2
	P	A	69,0	67,0	65,0	63,0	12,6	14,8	17,6	18,6	83,0	194,0	182,0
	Q	A	-	-	-	-	12,8	15,1	17,8	18,8	26,2	30,2	36,2
Corrente di spunto (LRA)	°	A	27,5	33,5	36,7	49,7	65,3	75,3	102,3	96,3	76,0	87,0	117,0
	A,P	A	28,2	34,2	37,4	50,4	66,6	76,6	103,6	97,6	77,9	90,1	120,1
	N	A	-	-	-	-	-	-	-	-	80,2	91,2	121,2
	Q	A	-	-	-	-	66,8	76,8	103,8	97,8	80,2	91,2	121,2

DATI TECNICI GENERALI

Taglia		021	026	031	041	051	071	081	091	103	153	203
Compressore												
Tipo	tipo						Scroll					
Regolazione compressore	Tipo						On-Off					
Numero	n°	1	1	1	1	1	1	1	1	2	2	2
Circuiti	n°	1	1	1	1	1	1	1	1	1	1	1
Refrigerante	tipo						R410A					
Carica refrigerante (1)	kg	1,8	1,8	2,0	2,0	2,9	2,9	3,1	3,9	4,6	5,4	5,7

(1) La carica riportata in tabella è un valore stimato e preliminare. Il valore finale della carica di refrigerante è riportato nella targhetta tecnica dell'unità. Per maggiori informazioni contattare sede.
(2) Potenza sonora: calcolata sulla base di misure effettuate in accordo con la normativa UNI EN ISO 9614-2, nel rispetto di quanto richiesto dalla certificazione Eurovent.; Pressione sonora misurata in campo libero, a 10 m di distanza dalla superficie esterna dell'unità (in accordo con la UNI EN ISO 3744).

Taglia		021	026	031	041	051	071	081	091	103	153	203
Scambiatore lato utenza												
Tipo	tipo						Piastre					
Numero	n°	1	1	1	1	1	1	1	1	1	1	1
Attacchi idraulici												
Attacchi (in/out)	Tipo						Gas - F					
Diametro (in/out)	Ø						1"1/4					
Ventilatore												
Tipo	tipo						Assiale					
Motore ventilatore	tipo	Asincrono	Asincrono	Asincrono	Inverter	Inverter	Inverter	Inverter	Inverter	Asincrono	Asincrono	Asincrono
Numero	n°	1	1	1	1	1	2	2	2	2	2	2
Portata aria	m^3/h	2500	2500	3500	3500	7200	7200	7300	7200	14000	13500	13500
Dati sonori calcolati in funzionamento a freddo (2)												
Livello di potenza sonora	dB(A)	61,0	61,0	68,0	68,0	69,0	69,0	69,0	68,0	76,0	77,0	78,0
Livello di pressione sonora (10 m)	dB(A)	29,8	29,8	36,8	36,8	37,6	37,6	37,6	36,6	44,5	45,5	46,5

(1) La carica riportata in tabella è un valore stimato e preliminare. Il valore finale della carica di refrigerante è riportato nella targhetta tecnica dell'unità. Per maggiori informazioni contattare sede.
(2) Potenza sonora: calcolata sulla base di misure effettuate in accordo con la normativa UNI EN ISO 9614-2, nel rispetto di quanto richiesto dalla certificazione Eurovent.; Pressione sonora misurata in campo libero, a 10 m di distanza dalla superficie esterna dell'unità (in accordo con la UNI EN ISO 3744).

DIMENSIONI

1

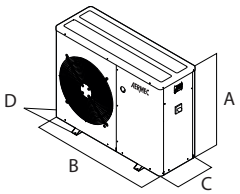

2

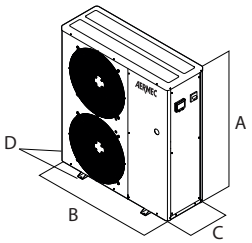

3

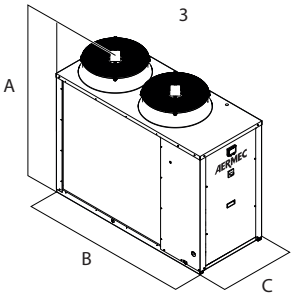

1 ANL 021 - 041
2 ANL 051 - 091
3 ANL 103 - 203

Taglia			021	026	031	041	051	071	081	091	103	153	203
Dimensioni e pesi													
A	°,P	mm	1000	1000	1000	1000	1252	1252	1252	1252	1450	1450	1450
	A	mm	1015	1015	1015	1015	1281	1281	1281	1281	1450	1450	1450
	N	mm	-	-	-	-	-	-	-	-	1450	1450	1450
	Q	mm	-	-	-	-	1281	1281	1281	1281	1450	1450	1450
B	°,P	mm	900	900	900	900	1124	1124	1124	1124	1750	1750	1750
	A	mm	1124	1124	1124	1124	1165	1165	1165	1165	1750	1750	1750
	N	mm	-	-	-	-	-	-	-	-	1750	1750	1750
	Q	mm	-	-	-	-	1165	1165	1165	1165	1750	1750	1750
C	°,P	mm	310	310	310	310	384	384	384	384	750	750	750
	A	mm	384	384	384	384	550	550	550	550	750	750	750
	N	mm	-	-	-	-	-	-	-	-	750	750	750
	Q	mm	-	-	-	-	550	550	550	550	750	750	750
D	°,P	mm	354	354	354	354	428	428	428	428	-	-	-
	A	mm	428	428	428	428	-	-	-	-	-	-	-
	N	mm	-	-	-	-	-	-	-	-	-	-	-
	Q	mm	-	-	-	-	-	-	-	-	-	-	-
Peso a vuoto	°	kg	86	86	86	86	120	120	120	156	270	293	329
	A	kg	103	103	103	103	147	147	183	183	338	364	400
	N	kg	-	-	-	-	-	-	-	-	338	364	400
	P	kg	91	91	91	91	127	127	163	163	288	314	350
	Q	kg	-	-	-	-	147	147	183	183	338	364	400

Aermec si riserva la facoltà di apportare in qualsiasi momento tutte le modifiche ritenute necessarie per il miglioramento del prodotto con eventuale modifica dei relativi dati tecnici.

Aermec S.p.A.
Via Roma, 996 - 37040 Bevilacqua (VR) - Italia
Tel. 0442633111 - Telefax 044293577
www.aermec.com

Numero Verde
800-843085

NRK 0090-0150

Pompa di calore reversibile condensata ad aria

Potenza frigorifera 18,4 ÷ 31,0 kW – Potenza termica 20,8 ÷ 34,4 kW

- **Raffreddamento / riscaldamento / produzione di acqua ad alta temperatura anche per eventuale produzione di A.C.S.**
- **Acqua prodotta fino a 65 °C**
- **Funzionamento in riscaldamento fino a -20 °C di aria esterna**
- **Ottimizzati per il riscaldamento**



CONTO TERMICO

Per i modelli che rientrano nelle detrazioni e negli incentivi fare riferimento solo alle liste presenti sul sito www.aermec.it

EUROVENT CERTIFIED PERFORMANCE www.eurovent-certification.com

DESCRIZIONE

Unità da esterno adatta a rispondere alle richieste di raffreddamento, riscaldamento e alla produzione dell'acqua calda sanitaria nei complessi residenziali, commerciali o industriali.
Il basamento, la struttura e la pannellatura sono in acciaio zincato trattato con vernici poliestere RAL 9003.

VERSIONI

° Alta efficienza

CARATTERISTICHE

Campo di funzionamento

Lavoro a pieno carico fino a -20 °C di temperatura aria esterna nella stagione invernale, fino a 48 °C nella stagione estiva. Produzione di acqua calda fino a 65 °C.

Kit idronico integrato

Il gruppo idronico integrato opzionale racchiude in sé i principali componenti idraulici; è disponibile in diverse configurazioni con una pompa ed accumulo inerziale, per avere anche una soluzione che dia un risparmio economico e che faciliti l'installazione finale.

Componenti

Fornito di filtro acqua, flussostato e trasduttori ad alta e bassa pressione su tutti i modelli.

Produzione di acqua calda

Nella configurazione con desurriscaldatore, si ha inoltre la possibilità di produrre acqua calda gratuitamente.

DCPX di serie

Dispositivo a taglio di fase che regola la velocità dei ventilatori per garantire il miglior funzionamento dell'unità in qualsiasi condizione.

CONTROLLO

Controllo di tipo MODUCONTROL.
Il pannello comandi dell'unità permette una rapida impostazione dei parametri di funzionamento della macchina e la loro visualizzazione. Il display è costituito da 4 cifre e diversi led per la segnalazione del tipo di funzionamento, la visualizzazione dei parametri impostati e degli eventuali allarmi intervenuti. Nella scheda vengono memorizzate tutte le impostazioni di default ed eventuali modifiche.

ACCESSORI

AERBAC-MODU: Interfaccia di comunicazione Ethernet per protocolli Bacnet/IP, Modbus TCP/IP, SNMP. L'accessorio viene fornito a corredo dell'unità e deve essere installato su quadro elettrico esterno.
AERLINK: Aerlink è un gateway WiFi con porta seriale RS485 che permette, ad una vasta gamma di prodotti Aermec (pompe di calore/chillers/controllori di impianto) dotati di questa interfaccia, di connettersi in modo semplice e sicuro ad una rete wifi. Funziona sia come punto di accesso (AP access point) che come client (WiFi Station), può essere connesso ad un solo generatore o centralizzatore di impianto, permettendo a chiunque di poterli integrare facilmente in qualsiasi rete. Grazie alle apps AerApp e AerPlants, utilizzabili su piattaforme Android e iOS, è possibile rendere intuitiva e semplice la gestione da remoto dei sistemi di condizionamento sviluppati da Aermec.
AERNET: Il dispositivo permette il controllo, la gestione ed il monitoraggio remoto di un refrigeratore con un PC, smartphone o tablet tramite collegamento Cloud. AERNET svolge la funzione di Master mentre ogni unità collegata viene configurata come Slave fino ad un massimo di 6 schede di controllo. È inoltre possibile con un semplice click salvare sul proprio terminale un file log con tutti i dati delle unità collegate per eventuali post analisi.
BMConverter: L'accessorio BMConverter è composto dal dispositivo di rete FPC-N54 il quale permette alle unità, che comunicano attraverso il protocollo Modbus RTU su RS485, di essere controllate da un sistema BMS di terze parti attraverso protocollo BACNet TCP-IP.
MODU-485BL: Interfaccia RS-485 per sistemi di supervisione con protocollo MODBUS.
MULTICONTROL: Permette la gestione simultanea di più unità (fino a 4), installate in uno stesso impianto.
PR3: Pannello remoto semplificato. Consente di eseguire i controlli base dell'unità con segnalazione degli allarmi. Remotabile con cavo schermato fino a 150 m.
SAF: Termoaccumulo per la produzione istantanea di acqua calda sanitaria. Per maggiori informazioni sull'accessorio SAF fare riferimento alla documentazione dedicata.
SDHW: Sonda acqua sanitaria. Da utilizzare in presenza di serbatoio di accumulo per la regolazione dell'acqua prodotta.
SGD: Espansione elettronica che permette di collegarsi all'impianto fotovoltaico ed alle pompe di calore per accumulare calore nel serbatoio A.C.S., o nell'im-

pianto di riscaldamento, durante la fase di produzione del fotovoltaico e rilasciarla nei momenti di maggior richiesta termica.
SPLW: Sonda acqua per impianto. Nella gran parte dei casi è comunque sufficiente l'utilizzo delle sonde a corredo di ogni singolo refrigeratore/pompa di calore. Nel caso si facesse un collettore unico di partenza /ritorno, si può utilizzare tale sonda per la regolazione della temperatura sull'acqua comune dei chiller collegati al collettore o per semplice lettura dei dati
VMF-CRP: Modulo accessorio per il controllo di caldaie, recuperatori e pompe (se associato ai pannelli VMF-E5/RCC); se associato al pannello VMF-E6 i moduli VMF-CRP potranno gestire recuperatori, RAS, caldaia, gestione sanitario, controllo I/O, pompe.
PR4: Pannello remoto con display LCD e tastiera touch che consente di eseguire i controlli base, la programmazione delle fasce orarie e la segnalazione degli allarmi di una sola unità.

Per l'installazione del pannello remoto PR4 è indispensabile l'interfaccia di comunicazione MODU-485BL.

VT: Supporti anti-vibranti.
BSKW: Kit resistenze con scatola elettrica IP44, da montare esternamente all'unità, ma all'interno del vano tecnico in ambiente protetto.

Per ulteriori informazioni, anche sugli accessori obbligatori o consigliati, necessari per il buon funzionamento del sistema, fare riferimento alla scheda dedicata "SAF". Per la produzione di A.C.S. con termo accumulo non fornito da Aermec vi consigliamo di consultare il sistema VMF.

ACCESSORI MONTATI IN FABBRICA

DRE: Dispositivo elettronico di riduzione della corrente di spunto.

COMPATIBILITÀ CON IL SISTEMA VMF

Per maggiori informazioni sul sistema VMF fare riferimento alla documentazione dedicata.

COMPATIBILITÀ ACCESSORI

Modello	Ver	0090	0100	0150
AERBAC-MODU	°	•	•	•
AERLINK	°	•	•	•
AERNET	°	•	•	•
BMConverter	°	•	•	•
MODU-485BL	°	•	•	•
MULTICONTROL	°	•	•	•
PR3	°	•	•	•
SAF (1)	°	•	•	•
SDHW (2)	°	•	•	•
SGD	°	•	•	•
SPLW (3)	°	•	•	•
VMF-CRP	°	•	•	•

(1) Per maggiori informazioni sull'accessorio SAF fare riferimento alla documentazione dedicata.
(2) Sonda compatibile solo con MULTICONTROL per la gestione nell'impianto dell'acqua calda sanitaria.
(3) Sonda compatibile solo con MULTICONTROL per la gestione nell'impianto del circuito secondario.

Pannello remoto

Modello	Ver	0090	0100	0150
PR4	°	•	•	•

Per l'installazione del pannello remoto PR4 è indispensabile l'interfaccia di comunicazione MODU-485BL.

BSKW: Kit resistenze

Modello	Ver	0090	0100	0150
BS6KW400T	°	•	•	•
BS9KW400T	°	•	•	•

BS6KW400T (6kW, 400V 3); BS9KW400T (9kW, 400V 3)

VT: Antivibranti

Ver	0090	0100	0150
Kit idronico integrato: 00, 01, 03, P1, P3			
°	VT15	VT15	VT15

DRE: Dispositivo di riduzione della corrente di spunto

Ver	0090	0100	0150
°	DRE10 (1)	DRE10 (1)	DRE15 (1)

(1) Solo per alimentazioni 400V 3N ~ 50Hz e 400V 3 ~ 50Hz. Se è presente la dicitura x 2 o x 3 indica la quantità da ordinare.
Il fondino grigio indica gli accessori montati in fabbrica

CONFIGURATORE

Campo	Descrizione
1,2,3	**NRK**
4,5,6,7	**Taglia** 0090, 0100, 0150
8	**Campo d'impiego (1)**
°	Valvola termostatica meccanica standard
9	**Modello**
H	Pompa di calore
10	**Recupero di calore**
D	Con desurriscaldatore (2)
°	Senza recupero di calore
11	**Versione**
°	Alta efficienza
12	**Batterie**
R	Rame - rame
S	Rame stagnato
V	Rame - alluminio verniciato
°	Alluminio
13	**Ventilatori**
°	Standard
14	**Alimentazione**
°	400V ~ 3N 50Hz
15,16	**Kit idronico integrato**
00	Senza kit idronico
01	Accumulo con pompa bassa prevalenza
03	Accumulo con pompa alta prevalenza
P1	Pompa singola bassa prevalenza
P3	Pompa singola alta prevalenza

(1) Acqua prodotta fino a +4 °C.
(2) Il desurriscaldatore può essere usato esclusivamente nel funzionamento a freddo.

DATI PRESTAZIONALI

NRK - (°) / 12/7 °C - 40/45 °C

Taglia		0090	0100	0150
Prestazioni in raffreddamento 12 °C / 7 °C (1)				
Potenza frigorifera	kW	18,4	26,4	31,0
Potenza assorbita	kW	5,8	8,4	9,8
Corrente assorbita totale a freddo	A	13,0	18,0	20,0
EER	W/W	3,19	3,15	3,15
Portata acqua utenza	l/h	3172	4546	5338
Perdita di carico lato utenza	kPa	19	39	54
Prestazioni in riscaldamento 40 °C / 45 °C (2)				
Potenza termica	kW	20,8	28,7	34,4
Potenza assorbita	kW	6,1	8,3	10,3
Corrente assorbita totale a caldo	A	14,0	17,0	21,0
COP	W/W	3,40	3,45	3,34
Portata acqua utenza	l/h	3601	4965	5953
Perdita di carico lato utenza	kPa	24	45	65

(1) Dati EN 14511:2022; Acqua scambiatore lato utenza 12 °C / 7 °C; Aria esterna 35 °C
(2) Dati EN 14511:2022; Acqua scambiatore lato utenza 40 °C / 45 °C; Aria esterna 7 °C b.s. / 6 °C b.u.

NRK - (°) / 23/18 °C - 30/35 °C

Taglia		0090	0100	0150
Prestazioni in raffreddamento 23 °C / 18 °C (1)				
Potenza frigorifera	kW	24,5	34,9	40,9
Potenza assorbita	kW	6,1	9,0	10,6
Corrente assorbita totale a freddo	A	14,0	18,0	22,0
EER	W/W	4,03	3,88	3,86
Portata acqua utenza	l/h	4236	6040	7093
Perdita di carico lato utenza	kPa	34	69	95
Prestazioni in riscaldamento 30 °C / 35 °C (2)				
Potenza termica	kW	20,4	28,2	33,8
Potenza assorbita	kW	5,0	6,7	8,3
Corrente assorbita totale a caldo	A	11,0	14,0	17,0
COP	W/W	4,11	4,22	4,09
Portata acqua utenza	l/h	3521	4866	5833
Perdita di carico lato utenza	kPa	23	43	-

(1) Dati EN 14511:2022; Acqua scambiatore lato utenza 23 °C / 18 °C; Aria esterna 35 °C
(2) Dati EN 14511:2022; Acqua scambiatore lato utenza 30 °C / 35 °C; Aria esterna 7 °C b.s. / 6 °C b.u.

DATI ENERGETICI

Taglia			0090	0100	0150
Prestazioni a freddo per basse temperature (UE n° 2016/2281)					
SEER	°	W/W	3,35	3,39	3,42
ηsc	°	%	131,10	132,60	133,80

Taglia			0090	0100	0150
Kit idronico integrato: 00					
UE 811/2013 prestazioni in condizioni climatiche medie (average) - 55 °C - Pdesignh ≤ 70 kW (1)					
Classe efficienza energetica	°		A+	A+	A+
Pdesignh	°	kW	22,00	28,00	34,00
SCOP	°	W/W	3,03	2,98	2,90
ηsh	°	%	118,00	116,00	113,00
UE 811/2013 prestazioni in condizioni climatiche medie (average) - 35 °C - Pdesignh ≤ 70 kW (2)					
Classe efficienza energetica	°		A+	A+	A+
Pdesignh	°	kW	21,00	27,00	32,00
SCOP	°	W/W	3,70	3,68	3,60
ηsh	°	%	145,00	144,00	141,00

(1) Efficienze in applicazioni per media temperatura (55°C)
(2) Efficienze in applicazioni per bassa temperatura (35°C)

DATI ELETTRICI

Taglia			0090	0100	0150
Dati elettrici					
Corrente massima (FLA)	°	A	19,1	24,6	29,5
Corrente di spunto (LRA)	°	A	104,2	121,2	143,2

DATI TECNICI GENERALI

Taglia			0090	0100	0150
Compressore					
Tipo	°	tipo		Scroll	
Regolazione compressore	°	Tipo		On-Off	
Numero	°	n°	1	1	1
Circuiti	°	n°	1	1	1
Refrigerante	°	tipo		R410A	
Carica refrigerante (1)	°	kg	13,0	14,0	16,0
Scambiatore lato utenza					
Tipo	°	tipo		Piastre	
Numero	°	n°	1	1	1
Attacchi idraulici					
Attacchi (in/out)	°	Tipo		Gas-F	
Diametro (in)	°	Ø		1½"	
Diametro (out)	°	Ø		1½"	
Ventilatore					
Tipo	°	tipo		Assiali	
Motore ventilatore	°	tipo		Asincrono	
Numero	°	n°	2	2	2
Portata aria	°	m^3/h	14200	14200	13700
Dati sonori calcolati in funzionamento a freddo (2)					
Livello di potenza sonora	°	dB(A)	78,0	78,0	78,0
Livello di pressione sonora (10 m)	°	dB(A)	46,5	46,5	46,5

(1) La carica riportata in tabella è un valore stimato e preliminare. Il valore finale della carica di refrigerante è riportato nella targhetta tecnica dell'unità. Per maggiori informazioni contattare sede.
(2) Potenza sonora: calcolata sulla base di misure effettuate in accordo con la normativa UNI EN ISO 9614-2, nel rispetto di quanto richiesto dalla certificazione Eurovent.; Pressione sonora misurata in campo libero, a 10 m di distanza dalla superficie esterna dell'unità (in accordo con la UNI EN ISO 3744).

DIMENSIONI

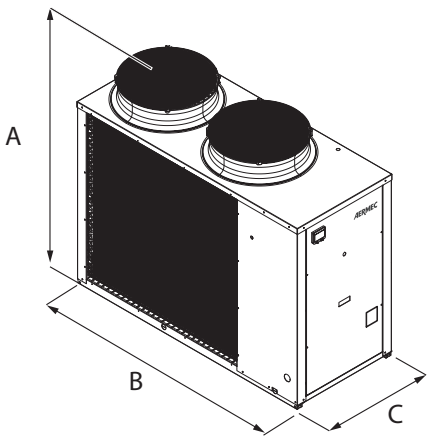

Taglia			0090	0100	0150
Dimensioni e pesi					
A	°	mm	1450	1450	1450
B	°	mm	1750	1750	1750
C	°	mm	750	750	750
Peso a vuoto	°	kg	289	328	372

Aermec si riserva la facoltà di apportare in qualsiasi momento tutte le modifiche ritenute necessarie per il miglioramento del prodotto con eventuale modifica dei relativi dati tecnici.

Aermec S.p.A.
Via Roma, 996 - 37040 Bevilacqua (VR) - Italia
Tel. 0442633111 - Telefax 044293577
www.aermec.com

Numero Verde
800-843085

NRK 0200-0700

Pompa di calore reversibile condensata ad aria

Potenza frigorifera 35,5 ÷ 148 kW
Potenza termica 42,31 ÷ 175 kW

- **Acqua prodotta fino a 65 °C**
- **Funzionamento in riscaldamento fino a -20 °C di aria esterna**
- **Ottimizzate per il riscaldamento**



CONTO TERMICO

EUROVENT CERTIFIED PERFORMANCE www.eurovent-certification.com

■ Per i modelli che rientrano nelle detrazioni e negli incentivi fare riferimento solo alle liste presenti sul sito www.aermec.it

DESCRIZIONE

Pompa di calore reversibile condensata in aria per impianti di climatizzazione con produzione di acqua refrigerata per il raffrescamento degli ambienti e di acqua calda per i servizi di riscaldamento e/o acqua calda sanitaria, indicata per essere abbinata a piccole o medie utenze.
È ottimizzata per il funzionamento a caldo e può essere abbinata a sistemi di emissione a basse temperature come il ventilconvettore o il riscaldamento a pavimento ma anche ai più tradizionali radiatori.
Dotata di compressori scroll, ventilatori assiali, batterie esterne in rame con alette in alluminio, scambiatore lato impianto a piastre.
Il basamento, la struttura e la pannellatura sono in acciaio zincato trattato con vernici poliestere RAL 9003.

VERSIONI

A Alta efficienza
E Alta efficienza silenziata

CARATTERISTICHE

Campo di funzionamento

Lavoro a pieno carico fino a -20 °C di temperatura aria esterna nella stagione invernale, fino a 48 °C nella stagione estiva. Produzione di acqua calda fino a 65 °C.

Versioni con kit idronico integrato

Il gruppo idronico integrato racchiude in sé i principali componenti idraulici; è disponibile in diverse configurazioni per avere anche una soluzione che dia un risparmio economico e che faciliti l'installazione finale.

Componenti

Fornito di filtro acqua, flussostato e trasduttori ad alta e bassa pressione su tutti i modelli.

Controllo della temperatura di condensazione

Dispositivo per il controllo elettronico di condensazione di serie, per il funzionamento anche con basse temperature, che consente di adeguare la portata d'aria all'effettiva richiesta dell'impianto con vantaggi in termini di riduzione dei consumi.

CONTROLLO PCO5

Regolazione a microprocessore, completo di tastiera e display LCD, che permette una facile consultazione e l'intervento sull'unità attraverso un menù disponibile in più lingue.

— La regolazione comprende una completa gestione degli allarmi e il loro storico.
— La possibilità di controllare due unità in parallelo Master - Slave
— La presenza di un orologio programmatore permette d'impostare delle fasce orarie di funzionamento ed un eventuale secondo set-point.
— La termoregolazione avviene con la logica proporzionale integrale, in base alla temperatura di uscita dell'acqua.

ACCESSORI

AER485P1: Interfaccia RS-485 per sistemi di supervisione con protocollo MODBUS. È previsto n°. 1 accessorio per ogni scheda di controllo dell'unità.
AERBACP: Interfaccia di comunicazione Ethernet per protocolli Bacnet/IP, Modbus TCP/IP, SNMP. È previsto n°. 1 accessorio per ogni scheda di controllo dell'unità.
AERLINK: Aerlink è un gateway WiFi con porta seriale RS485 che permette, ad una vasta gamma di prodotti Aermec (pompe di calore/chillers/controllori di impianto) dotati di questa interfaccia, di connettersi in modo semplice e sicuro ad una rete wifi. Funziona sia come punto di accesso (AP access point) che come client (WiFi Station), può essere connesso ad un solo generatore o centralizzatore di impianto, permettendo a chiunque di poterli integrare facilmente in qualsiasi rete. Grazie alle apps AerApp e AerPlants, utilizzabili su piattaforme Android e iOS, è possibile rendere intuitiva e semplice la gestione da remoto dei sistemi di condizionamento sviluppati da Aermec.
AERNET: Il dispositivo permette il controllo, la gestione ed il monitoraggio remoto di un refrigeratore con un PC, smartphone o tablet tramite collegamento Cloud. AERNET svolge la funzione di Master mentre ogni unità collegata viene configurata come Slave fino ad un massimo di 6 schede di controllo. È inoltre possibile con un semplice click salvare sul proprio terminale un file log con tutti i dati delle unità collegate per eventuali post analisi.
BMConverter: L'accessorio BMConverter è composto dal dispositivo di rete FPC-N54 il quale permette alle unità, che comunicano attraverso il protocollo Modbus RTU su RS485, di essere controllate da un sistema BMS di terze parti attraverso protocollo BACNet TCP-IP.

MULTICHILLER-EVO: Sistema di controllo per il comando, l'accensione e lo spegnimento dei singoli refrigeratori in un impianto in cui siano installati più apparecchi in parallelo (max. n° 9) assicurando sempre la portata costante agli evaporatori.
PGD1: Consente di eseguire a distanza le operazioni di comando dell'unità.
SGD: Espansione elettronica che permette di collegarsi all'impianto fotovoltaico ed alle pompe di calore per accumulare calore nel serbatoio A.C.S., o nell'impianto di riscaldamento, durante la fase di produzione del fotovoltaico e rilasciarla nei momenti di maggior richiesta termica.
PR4: Pannello remoto con display LCD e tastiera touch che consente di eseguire i controlli base, la programmazione delle fasce orarie e la segnalazione degli allarmi di una sola unità.

L'accessorio PR4 deve essere abbinato all'interfaccia di comunicazione RS485 solo quando la porta seriale è occupata da un altro dispositivo.

GP: Griglie di protezione.
VT: Supporti anti-vibranti.

ACCESSORI MONTATI IN FABBRICA

DRE: Dispositivo elettronico di riduzione della corrente di spunto.
RIF: Rifasatore di corrente. Collegato in parallelo al motore, permette una riduzione della corrente assorbita (circa il 10%)
T6: Doppia valvola sicurezza con rubinetto di scambio, sia sul ramo di alta che sul ramo di bassa pressione.
PRM1: Pressostato a riarmo manuale con utensile collegato in serie al pressostato di alta pressione sul tubo di mandata del compressore.
C-TOUCH: Tastiera di ultima generazione Touch screen 7", che consente di navigare in modo intuitivo fra le diverse schermate, permettendo di modificare i parametri operativi e di visualizzare in forma grafica l'andamento di alcune grandezze in tempo reale.
AERCALM: L'accessorio installato all'interno della scatola elettrica dell'unità, ha lo scopo di rendere disponibile un contatto pulito per comandare in base alla temperatura dell'aria esterna una caldaia in sostituzione della pompa di calore. Aercalm deve essere richiesto in fase d'ordine perché viene installato in fabbrica.

COMPATIBILITÀ CON IL SISTEMA VMF

Per maggiori informazioni sul sistema VMF fare riferimento alla documentazione dedicata.

COMPATIBILITÀ ACCESSORI

Modello	Ver	0200	0280	0300	0330	0350	0500	0550	0600	0650	0700
AER485P1	A					•	•	•	•	•	•
	E	•	•	•	•	•	•	•	•	•	•
AERBACP	A					•	•	•	•	•	•
	E	•	•	•	•	•	•	•	•	•	•
AERLINK	A					•	•	•	•	•	•
	E	•	•	•	•	•	•	•	•	•	•
AERNET	A					•	•	•	•	•	•
	E	•	•	•	•	•	•	•	•	•	•
BMConverter	A					•	•	•	•	•	•
	E	•	•	•	•	•	•	•	•	•	•
MULTICHILLER-EVO	A					•	•	•	•	•	•
	E	•	•	•	•	•	•	•	•	•	•
PGD1	A					•	•	•	•	•	•
	E	•	•	•	•	•	•	•	•	•	•
SGD	A					•					
	E	•	•	•	•	•					

Pannello remoto

Modello	Ver	0200	0280	0300	0330	0350	0500	0550	0600	0650	0700
PR4	A					•	•	•	•	•	•
	E	•	•	•	•	•	•	•	•	•	•

L'accessorio PR4 deve essere abbinato all'interfaccia di comunicazione RS485 solo quando la porta seriale è occupata da un altro dispositivo.

GP: Griglia di protezione

Ver	0200	0280	0300	0330	0350	0500	0550	0600	0650	0700
A	-	-	-	-	GP2 x 2 (1)	GP2 x 2 (1)	GP2 x 2 (1)	GP2 x 2 (1)	GP2 x 3 (1)	GP2 x 3 (1)
E	GP3	GP3	GP4	GP4	GP2 x 2 (1)	GP2 x 2 (1)	GP2 x 2 (1)	GP2 x 2 (1)	GP2 x 3 (1)	GP2 x 3 (1)

(1) x _ indica la quantità da acquistare

VT: Antivibranti

Ver	0200	0280	0300	0330	0350	0500	0550	0600	0650	0700
Kit idronico integrato: 00, P1, P2, P3, P4										
A	-	-	-	-	VT11	VT11	VT11	VT11	VT22	VT22
E	VT17	VT17	VT17	VT17	VT11	VT11	VT11	VT11	VT22	VT22
Kit idronico integrato: 01, 02, 03, 04, 05, 06, 07, 08										
A	-	-	-	-	VT11	VT11	VT11	VT11	VT22	VT22
E	VT13	VT13	VT13	VT13	VT11	VT11	VT11	VT11	VT22	VT22

DRE: Dispositivo di riduzione della corrente di spunto

Ver	0200	0280	0300	0330	0350	0500	0550	0600	0650	0700
A	-	-	-	-	DRE351 (1)	DRE501 (1)	DRE551 (1)	DRE601 (1)	DRE651 (1)	DRE701 (1)
E	DRE201 (1)	DRE281 (1)	DRE301 (1)	DRE331 (1)	DRE351 (1)	DRE501 (1)	DRE551 (1)	DRE601 (1)	DRE651 (1)	DRE701 (1)

(1) Solo per alimentazioni 400V 3N ~ 50Hz e 400V 3 ~ 50Hz. Se è presente la dicitura x 2 o x 3 indica la quantità da ordinare.
Il fondino grigio indica gli accessori montati in fabbrica

RIF: Rifasatore di corrente

Ver	0200	0280	0300	0330	0350	0500	0550	0600	0650	0700
A	-	-	-	-	RIF65	RIF58	RIF59	RIF60	RIF61	RIF61
E	RIF55	RIF56	RIF54	RIF57	RIF65	RIF58	RIF59	RIF60	RIF61	RIF61

Il fondino grigio indica gli accessori montati in fabbrica

Doppie valvole di sicurezza

Ver	0200	0280	0300	0330	0350	0500	0550	0600	0650	0700
A	-	-	-	-	T6NRK1	T6NRK2	T6NRK3	T6NRK3	T6NRK3	T6NRK3
E	T6NRK1	T6NRK1	T6NRK1	T6NRK1	T6NRK1	T6NRK2	T6NRK3	T6NRK3	T6NRK3	T6NRK3

Il fondino grigio indica gli accessori montati in fabbrica

PRM1: Pressostato a riarmo manuale

Ver	0200	0280	0300	0330	0350	0500	0550	0600	0650	0700
A	-	-	-	-	PRM1	PRM1	PRM1	PRM1	PRM1	PRM1
E	PRM1	PRM1	PRM1	PRM1	PRM1	PRM1	PRM1	PRM1	PRM1	PRM1

Il fondino grigio indica gli accessori montati in fabbrica

Tastiera di ultima generazione Touch screen 7"

Modello	Ver	0200	0280	0300	0330	0350	0500	0550	0600	0650	0700
C-TOUCH	A					•	•	•	•	•	•
	E	•	•	•	•	•	•	•	•	•	•

Contatto pulito per il controllo di una caldaia.

Modello	Ver	0200	0280	0300	0330	0350	0500	0550	0600	0650	0700
AERCALM	A					•	•	•	•	•	•
	E	•	•	•	•	•	•	•	•	•	•

CONFIGURATORE

Campo	Descrizione
1,2,3	**NRK**
4,5,6,7	**Taglia** 0200, 0280, 0300, 0330, 0350, 0500, 0550, 0600, 0650, 0700
8	**Campo d'impiego (1)**
°	Valvola termostatica meccanica standard
9	**Modello**
H	Pompa di calore
10	**Recupero di calore**
D	Con desurriscaldatore (2)
°	Senza recupero di calore
11	**Versione**
A	Alta efficienza
E	Alta efficienza silenziata
12	**Batterie**
R	Rame - rame
S	Rame - rame stagnato
V	Rame - alluminio verniciato
°	Rame - alluminio
13	**Ventilatori**
J	Inverter (3)
M	Maggiorati (4)
°	Standard (5)
14	**Alimentazione**
°	400V 3N ~ 50Hz
15,16	**Kit idronico integrato**
00	Senza kit idronico
01	Accumulo con pompa bassa prevalenza
02	Accumulo con pompa bassa prevalenza + riserva
03	Accumulo con pompa alta prevalenza
04	Accumulo con pompa alta prevalenza + riserva
05	Accumulo con fori per resistenza integrativa con pompa bassa prevalenza (6)
06	Accumulo con fori per resistenza integrativa con pompa bassa prevalenza + riserva (6)
07	Accumulo con fori per resistenza integrativa con pompa alta prevalenza (6)
08	Accumulo con fori per resistenza integrativa con pompa alta prevalenza + riserva (6)
P1	Pompa singola bassa prevalenza
P2	Pompa bassa prevalenza + riserva
P3	Pompa singola alta prevalenza
P4	Pompa alta prevalenza + riserva

(1) Temperatura acqua prodotta fino a +4 °C.
(2) Il desurriscaldatore deve essere intercettato durante il funzionamento a caldo. Durante il funzionamento a freddo è necessario garantire sempre all'ingresso dello scambiatore una temperatura dell'acqua non inferiore ai 35 °C.
(3) Di serie per le taglie 0200÷0330, senza pressione statica utile. Opzione per le taglie 0350÷0700 con pressione statica utile.
(4) Opzione disponibile solo per le taglie 0200÷0330.
(5) Di serie per le taglie 0350÷0700.
(6) Gli accumuli con fori per resistenze integrative vengono spediti dalla fabbrica con tappi in plastica di protezione. Prima del caricamento dell'impianto qualora non sia prevista l'installazione di una o tutte le resistenze è obbligatorio sostituire i tappi in plastica con appositi tappi, disponibili comunemente in commercio.

DATI PRESTAZIONALI 12 °C/ 7 °C - 40 °C/ 45 °C

NRK - A / 12/7 °C - 40/45 °C

Taglia		0200	0280	0300	0330	0350	0500	0550	0600	0650	0700
Prestazioni in raffreddamento 12 °C / 7 °C (1)											
Potenza frigorifera	kW	-	-	-	-	75,4	88,8	101,6	117,4	133,4	148,1
Potenza assorbita	kW	-	-	-	-	25,4	29,5	34,4	41,0	45,0	52,6
Corrente assorbita totale a freddo	A	-	-	-	-	55,0	61,0	66,0	72,0	87,0	107,0
EER	W/W	-	-	-	-	2,97	3,01	2,95	2,86	2,97	2,82
Portata acqua utenza	l/h	-	-	-	-	12983	15278	17488	20211	22975	25516
Perdita di carico lato utenza	kPa	-	-	-	-	23	26	32	28	34	42
Prestazioni in riscaldamento 40 °C / 45 °C (2)											
Potenza termica	kW	-	-	-	-	87,9	103,9	118,9	136,6	155,6	174,4
Potenza assorbita	kW	-	-	-	-	25,5	30,2	34,7	39,9	45,6	51,7
Corrente assorbita totale a caldo	A	-	-	-	-	54,0	59,0	64,0	70,0	85,0	106,0
COP	W/W	-	-	-	-	3,45	3,44	3,42	3,42	3,41	3,37
Portata acqua utenza	l/h	-	-	-	-	15236	18010	20602	23680	26988	30254
Perdita di carico lato utenza	kPa	-	-	-	-	32	36	44	37	45	57

(1) Dati EN 14511:2022; Acqua scambiatore lato utenza 12 °C / 7 °C; Aria esterna 35 °C
(2) Dati EN 14511:2022; Acqua scambiatore lato utenza 40 °C / 45 °C; Aria esterna 7 °C b.s. / 6 °C b.u.

NRK - E / 12/7 °C - 40/45 °C

Taglia		0200	0280	0300	0330	0350	0500	0550	0600	0650	0700
Prestazioni in raffreddamento 12 °C / 7 °C (1)											
Potenza frigorifera	kW	35,6	50,4	59,5	66,1	74,4	87,4	99,8	114,5	130,8	145,3
Potenza assorbita	kW	11,7	17,4	19,5	22,3	27,6	32,4	38,1	45,8	49,5	58,1
Corrente assorbita totale a freddo	A	28,0	38,0	42,0	49,0	60,0	67,0	73,0	72,0	95,0	119,0
EER	W/W	3,05	2,90	3,05	2,96	2,69	2,70	2,62	2,50	2,64	2,50
Portata acqua utenza	l/h	6131	8670	10235	11379	12801	15035	17175	19713	22512	25033
Perdita di carico lato utenza	kPa	18	17	23	19	22	25	30	27	32	41
Prestazioni in riscaldamento 40 °C / 45 °C (2)											
Potenza termica	kW	42,2	59,7	69,4	78,2	87,9	103,9	118,9	136,6	155,6	174,4
Potenza assorbita	kW	12,0	17,0	19,9	22,4	25,5	30,2	34,7	39,9	45,6	51,7
COP	W/W	3,50	3,50	3,49	3,49	3,45	3,44	3,42	3,42	3,41	3,37
Corrente assorbita totale a caldo	A	24,0	34,0	38,0	44,0	54,0	59,0	64,0	70,0	85,0	106,0
Portata acqua utenza	l/h	7318	10355	12032	13569	15236	18010	20602	23680	26988	30254
Perdita di carico lato utenza	kPa	24	22	30	25	32	36	44	37	45	57

(1) Dati EN 14511:2022; Acqua scambiatore lato utenza 12 °C / 7 °C; Aria esterna 35 °C
(2) Dati EN 14511:2022; Acqua scambiatore lato utenza 40 °C / 45 °C; Aria esterna 7 °C b.s. / 6 °C b.u.

DATI PRESTAZIONALI 23 °C/ 18 °C - 30 °C/ 35 °C

NRK - A / 23/18 °C - 30/35 °C

Taglia		0200	0280	0300	0330	0350	0500	0550	0600	0650	0700
Prestazioni in raffreddamento 23 °C / 18 °C (1)											
Potenza frigorifera	kW	-	-	-	-	93,2	108,2	122,7	143,0	165,0	181,0
Potenza assorbita	kW	-	-	-	-	26,4	30,7	35,9	43,3	47,0	55,1
Corrente assorbita totale a freddo	A	-	-	-	-	57,0	63,0	69,0	75,0	90,0	112,0
EER	W/W	-	-	-	-	3,54	3,53	3,42	3,30	3,51	3,28
Portata acqua utenza	l/h	-	-	-	-	16111	18705	21231	24719	28513	31266
Perdita di carico lato utenza	kPa	-	-	-	-	35	39	47	42	52	63
Prestazioni in riscaldamento 30 °C / 35 °C (2)											
Potenza termica	kW	-	-	-	-	86,4	101,5	114,6	132,6	150,2	170,5
Potenza assorbita	kW	-	-	-	-	20,6	24,5	27,8	31,7	37,0	41,9
Corrente assorbita totale a caldo	A	-	-	-	-	44,0	48,0	51,0	55,0	68,0	85,0
COP	W/W	-	-	-	-	4,19	4,15	4,13	4,19	4,06	4,06
Portata acqua utenza	l/h	-	-	-	-	14931	17533	19787	22919	25938	29467
Perdita di carico lato utenza	kPa	-	-	-	-	31	34	41	35	42	54

(1) Dati EN 14511:2022; Acqua scambiatore lato utenza 23 °C / 18 °C; Aria esterna 35 °C
(2) Dati EN 14511:2022; Acqua scambiatore lato utenza 30 °C / 35 °C; Aria esterna 7 °C b.s. / 6 °C b.u.

NRK - E / 23/18 °C - 30/35 °C

Taglia		0200	0280	0300	0330	0350	0500	0550	0600	0650	0700
Prestazioni in raffreddamento 23 °C / 18 °C (1)											
Potenza frigorifera	kW	44,2	61,5	72,1	80,9	91,9	106,5	120,6	139,5	161,7	177,5
Potenza assorbita	kW	12,2	18,2	20,4	23,5	28,7	33,6	39,7	48,3	51,7	60,8
Corrente assorbita totale a freddo	A	29,0	40,0	44,0	51,0	62,0	69,0	76,0	75,0	99,0	124,0
EER	W/W	3,64	3,37	3,53	3,44	3,20	3,16	3,04	2,89	3,13	2,92
Portata acqua utenza	l/h	7643	10631	12470	13977	15886	18408	20850	24110	27939	30673
Perdita di carico lato utenza	kPa	28	26	34	29	34	37	44	40	49	62
Prestazioni in riscaldamento 30 °C / 35 °C (2)											
Potenza termica	kW	41,4	57,2	67,2	75,7	86,4	101,5	114,6	132,6	150,2	170,5
Potenza assorbita	kW	9,4	13,3	15,8	18,1	20,6	24,5	27,8	31,7	37,0	41,9
Corrente assorbita totale a caldo	A	19,0	26,0	30,0	35,0	44,0	48,0	51,0	55,0	68,0	85,0
COP	W/W	4,41	4,31	4,26	4,18	4,19	4,15	4,13	4,19	4,06	4,06
Portata acqua utenza	l/h	7156	9895	11628	13083	14931	17533	19787	22919	25938	29467
Perdita di carico lato utenza	kPa	23	20	28	23	31	34	41	35	42	54

(1) Dati EN 14511:2022; Acqua scambiatore lato utenza 23 °C / 18 °C; Aria esterna 35 °C
(2) Dati EN 14511:2022; Acqua scambiatore lato utenza 30 °C / 35 °C; Aria esterna 7 °C b.s. / 6 °C b.u.

DATI ELETTRICI

Taglia			0200	0280	0300	0330	0350	0500	0550	0600	0650	0700
Dati elettrici												
Corrente massima (FLA)	A	A	-	-	-	-	75,0	85,0	94,0	114,0	144,0	147,0
	E	A	40,0	49,0	61,0	74,0	75,0	85,0	94,0	114,0	144,0	147,0
Corrente di spunto (LRA)	A	A	-	-	-	-	216,0	226,0	191,0	228,0	285,0	288,0
	E	A	124,0	146,0	175,0	215,0	216,0	226,0	191,0	228,0	285,0	288,0

DATI ENERGETICI

Taglia			0200	0280	0300	0330	0350	0500	0550	0600	0650	0700
Prestazioni a freddo per basse temperature (UE n° 2016/2281)												
SEER	A	W/W	-	-	-	-	3,45	3,52	3,46	3,42	3,44	3,33
	E	W/W	3,40	3,30	3,48	3,39	3,35	3,42	3,34	3,29	3,35	3,27
ηsc	A	%	-	-	-	-	134,80	137,60	135,20	133,70	134,60	130,00
	E	%	133,00	128,80	136,10	132,50	130,90	133,70	130,60	128,70	130,90	127,90

Taglia			0200	0280	0300
UE 811/2013 prestazioni in condizioni climatiche medie (average) - 35 °C - Pdesignh ≤ 70 kW (1)					
Classe efficienza energetica	A		-	-	-
	E		A++	A+	A+
Pdesignh	A	kW	-	-	-
	E	kW	42,00	58,00	67,00
SCOP	A	W/W	-	-	-
	E	W/W	3,88	3,75	3,70
ηsh	A	%	-	-	-
	E	%	152,00	147,00	145,00
UE 811/2013 prestazioni in condizioni climatiche medie (average) - 55 °C - Pdesignh ≤ 70 kW (2)					
Classe efficienza energetica	A		-	-	-
	E		A+	A+	A+
Pdesignh	A	kW	-	-	-
	E	kW	44,00	62,00	70,00
SCOP	A	W/W	-	-	-
	E	W/W	3,08	3,03	3,00
ηsh	A	%	-	-	-
	E	%	120,00	118,00	117,00

(1) Efficienze in applicazioni per bassa temperatura (35°C)
(2) Efficienze in applicazioni per media temperatura (55°C)

Taglia			0330	0350	0500	0550	0600	0650	0700
UE 813/2013 prestazioni in condizioni climatiche medie (average) - 55 °C - Pdesignh ≤ 400 kW (1)									
Pdesignh	A	kW	-	89,00	106,00	121,00	137,00	157,00	178,00
	E	kW	80,00	89,00	106,00	121,00	137,00	157,00	178,00
SCOP	A	W/W	-	2,88	2,90	3,03	3,03	2,93	2,90
	E	W/W	3,03	2,88	2,90	3,03	3,03	2,93	2,90
ηsh	A	%	-	112,00	113,00	118,00	118,00	114,00	113,00
	E	%	118,00	112,00	113,00	118,00	118,00	114,00	113,00
UE 813/2013 prestazioni in condizioni climatiche medie (average) - 35 °C - Pdesignh ≤ 400 kW (2)									
Pdesignh	A	kW	-	84,00	99,00	113,00	131,00	149,00	168,00
	E	kW	75,00	84,00	99,00	113,00	131,00	149,00	168,00
SCOP	A	W/W	-	3,43	3,40	3,70	3,70	3,38	3,33
	E	W/W	3,68	3,43	3,40	3,70	3,70	3,38	3,33
ηsh	A	%	-	134,00	133,00	145,00	145,00	132,00	130,00
	E	%	144,00	134,00	133,00	145,00	145,00	132,00	130,00

(1) Efficienze in applicazioni per media temperatura (55°C)
(2) Efficienze in applicazioni per bassa temperatura (35°C)

DATI TECNICI GENERALI

Taglia			0200	0280	0300	0330	0350	0500	0550	0600	0650	0700
Compressore												
Tipo	A,E	tipo					Scroll					
Regolazione compressore	A,E	Tipo					On-Off					
Numero	A,E	n°	2	2	2	2	2	3	4	4	4	4
Circuiti	A,E	n°	2	2	2	2	2	2	2	2	2	2
Refrigerante	A,E	tipo					R410A					
Carica refrigerante (1)	A	kg	-	-	-	-	23,0	28,0	29,0	29,0	39,0	40,0
	E	kg	14,0	16,0	16,0	16,0	23,0	28,0	29,0	29,0	39,0	40,0
Scambiatore lato utenza												
Tipo	A,E	tipo					Piastre					
Numero	A,E	n°	1	1	1	1	1	1	1	1	1	1
Attacchi idraulici												
Attacchi (in/out)	A,E	Tipo					Giunti scanalati					
Diametro (in/out)	A,E	Ø					2½"					
Ventilatore												
Tipo	A,E	tipo					Assiali					
Numero	A	n°	-	-	-	-	2	2	2	2	3	3
	E	n°	4	6	8	8	2	2	2	2	3	3
Portata aria	A	m^3/h	-	-	-	-	37000	36500	36500	36500	58000	58000
	E	m^3/h	14000	20000	26000	26000	21100	21400	22400	22400	31900	31900
Dati sonori calcolati in funzionamento a freddo (2)												
Livello di potenza sonora	A	dB(A)	-	-	-	-	82,0	82,0	82,0	83,0	85,0	85,0
	E	dB(A)	74,0	74,0	75,0	75,0	74,0	74,0	74,0	75,0	77,0	77,0
Livello di pressione sonora (10 m)	A	dB(A)	-	-	-	-	50,1	50,1	50,1	51,1	53,0	53,0
	E	dB(A)	42,3	42,3	43,2	43,2	42,1	42,1	42,1	43,1	45,0	45,0

(1) La carica riportata in tabella è un valore stimato e preliminare. Il valore finale della carica di refrigerante è riportato nella targhetta tecnica dell'unità. Per maggiori informazioni contattare sede.
(2) Potenza sonora: calcolata sulla base di misure effettuate in accordo con la normativa UNI EN ISO 9614-2, nel rispetto di quanto richiesto dalla certificazione Eurovent.; Pressione sonora misurata in campo libero, a 10 m di distanza dalla superficie esterna dell'unità (in accordo con la UNI EN ISO 3744).

DIMENSIONI

NRK 0200

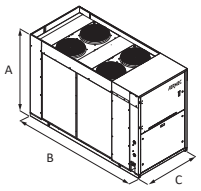

NRK 0280

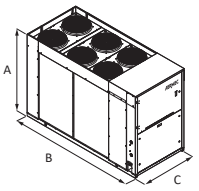

NRK 0300-0330

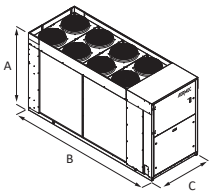

NRK 0350-0500-0550-0600

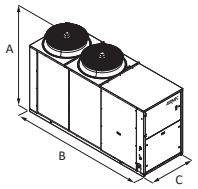

NRK 0650-0700

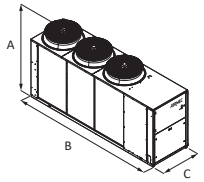

Taglia			0200	0280	0300	0330	0350	0500	0550	0600	0650	0700
Dimensioni e pesi												
A	A	mm	-	-	-	-	1875	1875	1875	1875	1875	1875
	E	mm	1606	1606	1606	1606	1875	1875	1875	1875	1875	1875
B	A	mm	-	-	-	-	3330	3330	3330	3330	4330	4330
	E	mm	2700	2700	3200	3200	3330	3330	3330	3330	4330	4330
C	A	mm	-	-	-	-	1100	1100	1100	1100	1100	1100
	E	mm	1100	1100	1100	1100	1100	1100	1100	1100	1100	1100
Dimensioni e pesi per trasporto												
A	A	mm	-	-	-	-	2027	2027	2027	2027	2039	2039
	E	mm	1735	1735	1758	1758	2027	2027	2027	2027	2039	2039
B	A	mm	-	-	-	-	3395	3395	3395	3395	4387	4387
	E	mm	2760	2760	3260	3260	3395	3395	3395	3395	4387	4387
C	A	mm	-	-	-	-	1170	1170	1170	1170	1170	1170
	E	mm	1160	1160	1160	1160	1170	1170	1170	1170	1170	1170

Taglia			0200	0280	0300	0330	0350	0500	0550	0600	0650	0700
Kit idronico integrato: 00												
Pesi												
Peso a vuoto	A	kg	-	-	-	-	1067	1213	1274	1316	1495	1530
	E	kg	761	833	913	920	1067	1213	1274	1316	1495	1530

Aermec si riserva la facoltà di apportare in qualsiasi momento tutte le modifiche ritenute necessarie per il miglioramento del prodotto con eventuale modifica dei relativi dati tecnici.

Aermec S.p.A.
Via Roma, 996 - 37040 Bevilacqua (VR) - Italia
Tel. 0442633111 - Telefax 044293577
www.aermec.com

Numero Verde
800-843085

NRV 0550

Refrigeratore condensato ad aria

Potenza frigorifera 108,3 kW

- **Compatto e rapido da installare**
- **Affidabiltà e modularità**
- **Batteria a microcanale**



DESCRIZIONE

NRV è costituito da moduli indipendenti da 108 kW, collegabili tra di loro fino ad una potenza di 970 kW. Ogni singolo modulo è un refrigeratore da esterno per la produzione di acqua refrigerata.
Il basamento, la struttura e la pannellatura sono in acciaio zincato trattato con vernici poliestere RAL 9003.

VERSIONI

A Alta efficienza
E Alta efficienza silenziata

CARATTERISTICHE

Campo di funzionamento

Il funzionamento a pieno carico è garantito fino a 47 °C di temperatura aria esterna. L'unità può produrre acqua refrigerata fino a 4 °C.
Rendimento a pieno carico anche ai carichi parziali grazie ai gradini di parzializzazione che aumentano con l'aumentare dei moduli collegati, assicurando un continuo adattamento alle reali richieste dell'impianto.

Modularità

Possibilità di accoppiare fino a 9 refrigeratori progettati per ridurre al minimo l'ingombro complessivo.
La combinazione dei diversi refrigeratori permette di conservare tutti i punti di forza del singolo modulo.
Modularità che permette di adattare l'installazione alle effettive esigenze di sviluppo dell'impianto. In questo modo la potenza frigorifera può essere incrementata nel tempo in modo semplice ed economico.
Modularità, essenziale quando si ha la necessità della rindondanza dei componenti, perché permette una progettazione dell'impianto più sicura e un aumento dell'affidabilità.

Produzione di acqua calda

Nella configurazione con desurriscaldatore, si ha inoltre la possibilità di produrre acqua calda gratuitamente.

Batteria a microcanale

Scambiatore a microcanale che garantisce un miglior rendimento nello scambio termico. Circuitazione realizzata per ottimizzare la distribuzione del liquido in batteria, che è disposta con geometria a V traverso ad angolo aperto.

Componenti

Fornito di filtro acqua, pressostato differenziale e valvole d'intercettazione a farfalla utili a sezionare il circuito idraulico in caso di manutenzione (pulizia del filtro).
In caso di portata variabile, le valvole idroniche motorizzate possono intercettare uno o più moduli per permettere di ridurre la portata in condizioni di basso carico termico.

CONTROLLO PCO5

Regolazione a microprocessore, completo di tastiera e display LCD, che permette una facile consultazione e l'intervento sull'unità attraverso un menù disponibile in più lingue.

- La regolazione comprende una completa gestione degli allarmi e il loro storico.
- La presenza di un orologio programmatore permette d'impostare delle fasce orarie di funzionamento ed un eventuale secondo set-point.
- La termoregolazione avviene con la logica proporzionale integrale, in base alla temperatura di uscita dell'acqua.
- **Modalità night mode:** solo nelle versioni **non silenziate con il ventilatore che deve essere, inverter o con il taglio di fase o con l'accessorio DCPX** è possibile impostare un profilo di funzionamento silenziato, utile ad esempio nelle ore notturne per un maggior comfort acustico, ma che garantisce sempre le prestazioni anche nelle ore di maggior carico.

ACCESSORI

AER485P1: Interfaccia RS-485 per sistemi di supervisione con protocollo MODBUS. È previsto n°. 1 accessorio per ogni scheda di controllo dell'unità.
AERBACP: Interfaccia di comunicazione Ethernet per protocolli Bacnet/IP, Modbus TCP/IP, SNMP. È previsto n°. 1 accessorio per ogni scheda di controllo dell'unità.
AERLINK: Aerlink è un gateway WiFi con porta seriale RS485 che permette, ad una vasta gamma di prodotti Aermec (pompe di calore/chillers/controllori di impianto) dotati di questa interfaccia, di connettersi in modo semplice e sicuro ad una rete wifi. Funziona sia come punto di accesso (AP access point) che come client (WiFi Station), può essere connesso ad un solo generatore o centralizzatore di impianto, permettendo a chiunque di poterli integrare facilmente in qualsiasi rete. Grazie alle apps AerApp e AerPlants, utilizzabili su piattaforme Android e iOS, è possibile rendere intuitiva e semplice la gestione da remoto dei sistemi di condizionamento sviluppati da Aermec.

GPNYB_SIDE: kit con n°2 griglie anti intrusione per il lato lungo dell'unità nella sola parte inferiore.
GPNY_BACK: kit con n°1 griglia anti intrusione per il lato corto dell'unità nella sola parte inferiore.
MULTICHILLER-EVO: Sistema di controllo per il comando, l'accensione e lo spegnimento dei singoli refrigeratori in un impianto in cui siano installati più apparecchi in parallelo (max. n° 9) assicurando sempre la portata costante agli evaporatori.
PGD1: Consente di eseguire a distanza le operazioni di comando dell'unità.

ACCESSORI MONTATI IN FABBRICA

DRE: Dispositivo elettronico di riduzione della corrente di spunto.
KNYB: Coppia di tappi con giunti scanalati, montati sul collettore dell'unità.
KREC: Kit accessorio per remotare posteriormente l'ingresso dell'alimentazione elettrica
RIF: Rifasatore di corrente. Collegato in parallelo al motore, permette una riduzione della corrente assorbita (circa il 10%)

COMPATIBILITÀ CON IL SISTEMA VMF

Per maggiori informazioni sul sistema VMF fare riferimento alla documentazione dedicata.

COMPATIBILITÀ ACCESSORI

Modello	Ver	0550
AER485P1	A,E	•
AERBACP	A,E	•
AERLINK	A,E	•
GPNYB_SIDE	A,E	•
GPNY_BACK	A,E	•
MULTICHILLER-EVO	A,E	•
PGD1	A,E	•

Controllo della temperatura di condensazione

Ver	0550
Ventilatori: M	
A	DCPXNRV0550
E	Di Serie

DRE: Dispositivo elettronico di riduzione della corrente di spunto

Ver	0550
A, E	DRE (1)

(1) Contattare sede
Il fondino grigio indica gli accessori montati in fabbrica

KNYB: Tappi con giunti scanalati

Ver	0550
A, E	KNYB

Il fondino grigio indica gli accessori montati in fabbrica

KREC: Kit per remotare posteriormente l'ingresso dell'alimentazione elettrica

Ver	0550
A, E	KREC

Il fondino grigio indica gli accessori montati in fabbrica

RIF: Rifasatore di corrente

Ver	0550
A, E	RIF (1)

(1) Contattare sede
Il fondino grigio indica gli accessori montati in fabbrica

CONFIGURATORE

Campo	Descrizione
1,2,3	**NRV**
4,5,6,7	**Taglia** 0550
8	**Campo d'impiego**
X	Valvola termostatica elettronica
°	Valvola termostatica meccanica standard (1)
9	**Modello**
°	Solo freddo
10	**Recupero di calore**
D	Con desurriscaldatore
°	Senza recupero di calore
11	**Versione**
A	Alta efficienza
E	Alta efficienza silenziata
12	**Batterie**
I	Rame - alluminio
O	Alluminio microcanale verniciata
R	Rame - rame
S	Rame - rame stagnato
V	Rame - alluminio verniciato
°	Alluminio microcanale
13	**Ventilatori**
J	Inverter (2)
M	Maggiorati
14	**Alimentazione (3)**
°	400V 3 ~ 50Hz
15,16	**Kit idronico integrato**
00	Senza kit idronico

(1) Acqua prodotta fino a 4 °C
(2) Con ventilatore "J" non è necessario l'accessorio DCPX
(3) Con magnetotermici

DATI PRESTAZIONALI

Taglia			0550
Ventilatori: J, M			
Prestazioni in raffreddamento 12 °C / 7 °C (1)			
Potenza frigorifera	A	kW	108,3
	E	kW	103,8
Potenza assorbita	A	kW	34,8
	E	kW	36,2
Corrente assorbita totale a freddo	A,E	A	62,0
EER	A	W/W	3,11
	E	W/W	2,86
Portata acqua utenza	A	l/h	18646
	E	l/h	17862
Perdita di carico lato utenza	A	kPa	32
	E	kPa	30

(1) Dati EN 14511:2022; Acqua scambiatore lato utenza 12 °C / 7 °C; Aria esterna 35 °C

INDICI ENERGETICI (REG. 2016/2281 UE)

Taglia			0550
Ventilatori: J			
SEER - 12/7 (EN14825: 2018) (1)			
SEER	A	W/W	4,51
	E	W/W	4,45
Efficienza stagionale	A	%	177,20
	E	%	174,80
SEPR - (EN 14825: 2018) (2)			
SEPR	A,E	W/W	5,60

(1) Calcolo eseguito con portata d'acqua FISSA e temperatura d'uscita VARIABILE.
(2) Calcolo eseguito con portata d'acqua FISSA.

Taglia			0550
Ventilatori: M			
SEER - 12/7 (EN14825: 2018) (1)			
SEER	A	W/W	4,39
	E	W/W	4,33
Efficienza stagionale	A	%	172,60
	E	%	170,30
SEPR - (EN 14825: 2018) (2)			
SEPR	A,E	W/W	5,62

(1) Calcolo eseguito con portata d'acqua FISSA e temperatura d'uscita VARIABILE.
(2) Calcolo eseguito con portata d'acqua FISSA.

DATI ELETTRICI

Taglia			0550
Dati elettrici			
Corrente massima (FLA)	A,E	A	95,6
Corrente di spunto (LRA)	A,E	A	280,6

DATI TECNICI GENERALI

Taglia			0550
Compressore			
Tipo	A,E	tipo	Scroll
Numero	A,E	n°	2
Circuiti	A,E	n°	1
Refrigerante	A,E	tipo	R410A
Scambiatore lato utenza			
Tipo	A,E	tipo	Piastre
Numero	A,E	n°	1
Attacchi idraulici lato utenza			
Attacchi (in/out)	A,E	Tipo	Giunti scanalati
Diametro (in/out)	A,E	Ø	6"

Ventilatore

Taglia			0550
Ventilatori: J			
Ventilatore			
Tipo	A,E	tipo	Assiali
Motore ventilatore	A,E	tipo	On-Off
Numero	A,E	n°	2
Portata aria	A	m^3/h	32000
	E	m^3/h	24000
Pressione statica utile	A,E	Pa	0
Dati sonori calcolati durante il funzionamento a freddo (1)			
Livello di potenza sonora	A	dB(A)	85,0
	E	dB(A)	81,8

(1) Potenza sonora: calcolata sulla base di misure effettuate in accordo con la normativa UNI EN ISO 9614-2, nel rispetto di quanto richiesto dalla certificazione Eurovent. Pressione sonora misurata in campo libero (in accordo con la UNI EN ISO 3744).

Taglia			0550
Ventilatori: M			
Ventilatore			
Tipo	A,E	tipo	Assiali
Motore ventilatore	A,E	tipo	Asincrono
Numero	A,E	n°	2
Portata aria	A	m^3/h	36000
	E	m^3/h	24000
Pressione statica utile	A,E	Pa	0
Dati sonori calcolati durante il funzionamento a freddo (1)			
Livello di potenza sonora	A	dB(A)	86,9
	E	dB(A)	81,8

(1) Potenza sonora: calcolata sulla base di misure effettuate in accordo con la normativa UNI EN ISO 9614-2, nel rispetto di quanto richiesto dalla certificazione Eurovent. Pressione sonora misurata in campo libero (in accordo con la UNI EN ISO 3744).

DIMENSIONI

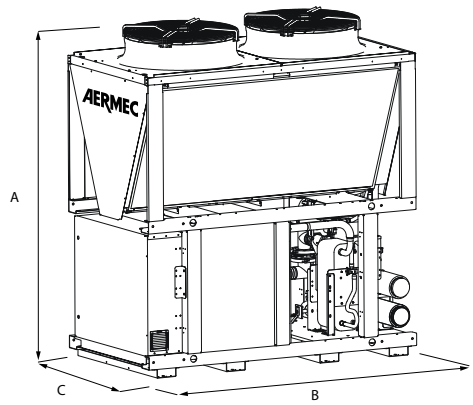

Taglia			0550
Dimensioni e pesi			
A	A,E	mm	2480
B	A,E	mm	2200
C	A,E	mm	1190
Peso a vuoto	A,E	kg	1105

Aermec si riserva la facoltà di apportare in qualsiasi momento tutte le modifiche ritenute necessarie per il miglioramento del prodotto con eventuale modifica dei relativi dati tecnici.

Aermec S.p.A.
Via Roma, 996 - 37040 Bevilacqua (VR) - Italia
Tel. 0442633111 - Telefax 044293577
www.aermec.com

Numero Verde
800-843085

PRM

Pompa di calore modulare reversibile condensata ad aria

Potenza frigorifera 95,6 kW
Potenza termica 101,7 kW

- **Gas refrigerante ecologico R290**
- **Ridotte quantità di refrigerante**
- **Produzione acqua calda fino a 75 °C**
- **Elevate efficienze ai carichi parziali**
- **Affidabilità e modularità**



CONTO TERMICO

Per i modelli che rientrano nelle detrazioni e negli incentivi fare riferimento solo alle liste presenti sul sito www.aermec.it

EUROVENT CERTIFIED PERFORMANCE www.eurovent-certification.com

DESCRIZIONE

Pompe di calore reversibili da esterno per la produzione di acqua refrigerata/riscaldata progettate per soddisfare le esigenze dei complessi residenziali e commerciali, o per applicazioni industriali.
Il basamento, la struttura e la pannellatura sono in acciaio zincato trattato con vernici poliestere RAL 9003.

VERSIONI

A Alta efficienza
E Alta efficienza silenziata

CARATTERISTICHE

Campo di funzionamento

Funzionamento a pieno carico fino a -20°C di temperatura aria esterna nella stagione invernale, fino a 48 °C nella stagione estiva. Produzione di acqua calda fino a 75 °C.

Modularità

Possibilità di accoppiare fino a 9 unità progettate per ridurre al minimo l'ingombro complessivo.
Modularità, essenziale quando si ha la necessità della ridondanza dei componenti, perché permette una progettazione dell'impianto più sicura e un aumento dell'affidabilità.

Flessibilità

Permette di adattare l'installazione alle effettive esigenze di sviluppo dell'impianto, in questo modo la potenza può essere incrementata nel tempo in modo semplice ed economico.

Unità bicircuito

Le unità sono bicircuito, per assicurare la massima efficienza sia a pieno carico che ai carichi parziali.
Su ciascun circuito sono previsti due compressori scroll, in configurazione tandem.

Controllo della temperatura di condensazione

Dispositivo per il controllo elettronico di condensazione di serie, per il funzionamento anche con basse temperature, che consente di adeguare la portata d'aria all'effettiva richiesta dell'impianto con vantaggi in termini di riduzione dei consumi.

Refrigerante HC R290

Grazie al refrigerante naturale R290, la cui classificazione secondo ISO 817 è A3 (refrigerante non tossico, inodore ed infiammabile), l'impatto ambientale delle unità si riduce drasticamente.
Combinando una ridotta carica di refrigerante (meno di 5 kg per circuito) con un bassissimo potenziale di riscaldamento globale (GWP), queste unità vantano emissioni dirette di CO2 equivalente praticamente trascurabili.

Il rilevatore di gas refrigerante, la doppia valvola di sicurezza (con rubinetto di scambio) e le griglie di protezione delle batterie sono di serie.

Nuove Batterie di condensazione

Tutta la gamma utilizza batterie di condensazione rame - alluminio con tubi a diametro ridotto, che consentono d'utilizzare una minore quantità di gas rispetto alle tradizionali batterie.

Valvola di espansione elettronica

L'utilizzo della valvola di espansione elettronica, apporta notevoli benefici in particolar modo quando l'unità si trova a lavorare ai carichi parziali a vantaggio dell'efficienza energetica stagionale dell'unità.

Opzione kit idronico integrato

Possibilità del kit idronico integrato che racchiude in sé i principali componenti idraulici, per avere anche una soluzione che dia un risparmio economico e che faciliti l'installazione finale.
È disponibile in diverse configurazioni con accumulo o con pompe.

CONTROLLO PCO5

Regolazione a microprocessore, completo di tastiera e display LCD, che permette una facile consultazione e l'intervento sull'unità attraverso un menù disponibile in più lingue.

- La presenza di un orologio programmatore permette d'impostare delle fasce orarie di funzionamento ed un eventuale secondo set-point
- La termoregolazione avviene con la logica proporzionale integrale, in base alla temperatura di uscita dell'acqua.
- **Controlli HP ed LP flottanti:** disponibili per tutti i modelli con ventilatore inverter o con DCPX. Permettono, con la modulazione continua dei ventilatori, di ottimizzare il funzionamento dell'unità in qualsiasi punto di lavoro sia nel funzionamento a freddo che nel funzionamento a caldo. Ne consegue un incremento dell'efficienza energetica della macchina ai carichi parziali.

— **Modalità night mode:** solo nelle versioni **non silenziate** è possibile impostare un profilo di funzionamento silenziato, utile ad esempio nelle ore notturne per un maggior comfort acustico, ma che garantisce sempre le prestazioni anche nelle ore di maggior carico.
— **Funzione "Noise Demand Limit"**: solo nelle versioni **non silenziate**, questa funzione limita i compressori all'interno di una fascia oraria per impostare un profilo di funzionamento silenziato, utile ad esempio nelle ore notturne per un maggior comfort acustico.
— Possibilità di controllare due unità in parallelo Master - Slave. In questo caso, è possibile utilizzare un solo accessorio PGD1 per entrambe le unità.

CONFIGURATORE

Campo		Descrizione
1,2,3		**PRM**
4,5,6,7		**Taglia** 0504
8		**Campo d'impiego**
	X	Valvola termostatica elettronica (1)
	Z	Valvola termostatica elettronica per bassa temperatura (2)
9		**Modello**
	H	Pompa di calore
10		**Recupero di calore**
	D	Con desurriscaldatore (3)
	°	Senza recupero di calore
11		**Versione**
	A	Alta efficienza
	E	Alta efficienza silenziata
12		**Batterie**
	R	Rame - rame
	S	Rame - rame stagnato
	V	Rame - alluminio verniciato
	°	Rame - alluminio
13		**Ventilatori**
	J	Inverter (4)
	°	Standard con DCPX
14		**Tipo impianto**
	N	Versione senza tubi modulari
	°	Versione modulare
15,16		**Kit idronico integrato**
	00	Senza kit idronico
	01	Accumulo con pompa bassa prevalenza
	02	Accumulo con pompa bassa prevalenza + riserva
	03	Accumulo con pompa alta prevalenza
	04	Accumulo con pompa alta prevalenza + riserva
	09	Accumulo con doppio anello e scambiatore intermedio
	P1	Pompa singola bassa prevalenza
	P2	Pompa bassa prevalenza + riserva
	P3	Pompa singola alta prevalenza
	P4	Pompa alta prevalenza + riserva

(1) Acqua prodotta fino a +4 °C
(2) Acqua prodotta fino a -10 °C
(3) Il desurriscaldatore deve essere intercettato durante il funzionamento a caldo. Durante il funzionamento a freddo è necessario garantire sempre all'ingresso dello scambiatore una temperatura dell'acqua non inferiore ai 35 °C.
(4) Di serie per la versione E.

ACCESSORI

Le unità PRM devono essere comandate da remoto attraverso opportuno accessorio (pannello comandi remoto PGD1, AERNET, MULTICHILLER-EVO, AERLINK o PR4) da acquistare obbligatoriamente e separatamente. Solo in questo modo è possibile modificare alcuni parametri base di funzionamento o visionare la presenza di eventuali allarmi, evitando di accedere alle zone di rischio e ad accesso ristretto.

AER485P1: Interfaccia RS-485 per sistemi di supervisione con protocollo MODBUS. È previsto n°. 1 accessorio per ogni scheda di controllo dell'unità.
AERBACP: Interfaccia di comunicazione Ethernet per protocolli Bacnet/IP, Modbus TCP/IP, SNMP. È previsto n°. 1 accessorio per ogni scheda di controllo dell'unità.
AERLINK: Aerlink è un gateway WiFi con porta seriale RS485 che permette, ad una vasta gamma di prodotti Aermec (pompe di calore/chillers/controllori di impianto) dotati di questa interfaccia, di connettersi in modo semplice e sicuro ad una rete wifi. Funziona sia come punto di accesso (AP access point) che come client (WiFi Station), può essere connesso ad un solo generatore o centralizzatore di impianto, permettendo a chiunque di poterli integrare facilmente in qualsiasi rete. Grazie alle apps AerApp e AerPlants, utilizzabili su piattaforme Android e iOS, è possibile rendere intuitiva e semplice la gestione da remoto dei sistemi di condizionamento sviluppati da Aermec.
AERNET: Il dispositivo permette il controllo, la gestione ed il monitoraggio remoto di un refrigeratore con un PC, smartphone o tablet tramite collegamento Cloud. AERNET svolge la funzione di Master mentre ogni unità collegata viene configurata come Slave fino ad un massimo di 6 schede di controllo. È inoltre possibile con un semplice click salvare sul proprio terminale un file log con tutti i dati delle unità collegate per eventuali post analisi.
MULTICHILLER-EVO: Sistema di controllo per il comando, l'accensione e lo spegnimento dei singoli refrigeratori in un impianto in cui siano installati più apparecchi in parallelo (max. n° 9) assicurando sempre la portata costante agli evaporatori.
PGD1: Consente di eseguire a distanza le operazioni di comando dell'unità.
PR4: Pannello remoto con display LCD e tastiera touch che consente di eseguire i controlli base, la programmazione delle fasce orarie e la segnalazione degli allarmi di una sola unità.
VT: Supporti anti-vibranti.
KTUBES: Kit tubazioni necessarie per il collegamento di più unità. Disponibile solo per le unità modulari (tipo impianto °).

ACCESSORI MONTATI IN FABBRICA

DRE: Dispositivo elettronico di riduzione della corrente di spunto.
RIF: Rifasatore di corrente. Collegato in parallelo al motore, permette una riduzione della corrente assorbita (circa il 10%)
KNYB: Coppia di tappi con giunti scanalati, montati sul collettore dell'unità.
BRC1R_PRM: Bacinella di raccolta condensa con resistenza.
BRC1_PRM: Bacinella di raccolta condensa.

COMPATIBILITÀ CON IL SISTEMA VMF

Per maggiori informazioni sul sistema VMF fare riferimento alla documentazione dedicata.

COMPATIBILITÀ TRA ACCESSORI DI CONTROLLO

Modello	Ver	0504
AER485P1	A,E	•
AERBACP	A,E	•
AERLINK	A,E	•
AERNET	A,E	•
MULTICHILLER-EVO	A,E	•
PGD1	A,E	•

Pannello remoto

Modello	Ver	0504
PR4	A,E	•

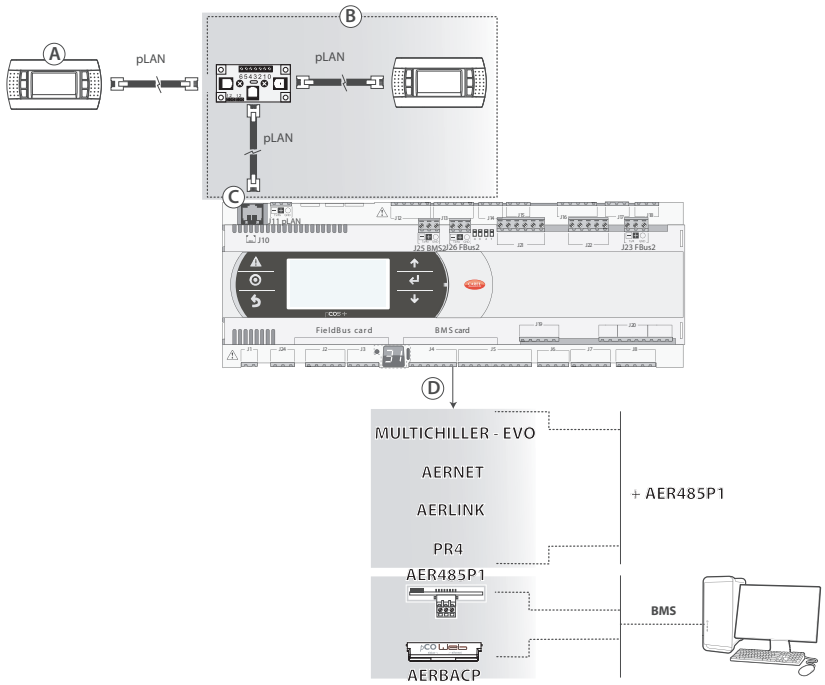

Legenda:

A Display a bordo dell'unità.

B Accessorio pannello di comando "PGD1".

C Porta di collegamento pannello di comando "PGD1".

D **Porta seriale BMS Card:** dove collegare 1 tra gli accessori "MULTICHILLER-EVO, AERNET, AERLINK, PR4 ma tutti per essere collegati devono prevedere anche "l'AER485P1"; se prevista la comunicazione in BMS con gli accessori "AER485P1 o AERBACP" l'unico accessorio compatibile obbligatorio è il pannello di comando "PGD1".

COMPATIBILITÀ ACCESSORI

Antivibranti

Ver	0504
Kit idronico integrato: 00, 01, 02, 03, 04, 09, P1, P2, P3, P4	
A, E	VT11

Kit tubazioni necessarie per il collegamento di più unità

Ver	0504
Tipo impianto: °	
A, E	KTUBES

Tappi con giunti scanalati

Ver	0504
Tipo impianto: °	
A, E	KNYB

Il fondino grigio indica gli accessori montati in fabbrica

Bacinella di raccolta condensa con resistenza

Ver	0504
A, E	BRC1R_PRM

Il fondino grigio indica gli accessori montati in fabbrica

Bacinella di raccolta condensa

Ver	0504
A, E	BRC1_PRM

Il fondino grigio indica gli accessori montati in fabbrica

Dispositivo di riduzione della corrente di spunto

Ver	0504
A, E	DREPRM504

Il fondino grigio indica gli accessori montati in fabbrica

Rifasatori

Ver	0504
A, E	RIFPRM504

Il fondino grigio indica gli accessori montati in fabbrica

DATI PRESTAZIONALI

PRM - A

Taglia		0504
Ventilatori: °		
Prestazioni in raffreddamento 12 °C / 7 °C (1)		
Potenza frigorifera	kW	95,6
Potenza assorbita	kW	35,5
Corrente assorbita totale a freddo	A	69,6
EER	W/W	2,69
Portata acqua utenza	l/h	16444
Perdita di carico lato utenza	kPa	22
Prestazioni in riscaldamento 40 °C / 45 °C (2)		
Potenza termica	kW	101,8
Potenza assorbita	kW	31,9
Corrente assorbita totale a caldo	A	65,9
COP	W/W	3,19
Portata acqua utenza	l/h	17655
Perdita di carico lato utenza	kPa	24

(1) Dati EN 14511:2022; Acqua scambiatore lato utenza 12 °C / 7 °C; Aria esterna 35 °C
(2) Dati EN 14511:2022; Acqua scambiatore lato utenza 40 °C / 45 °C; Aria esterna 7 °C b.s. / 6 °C b.u.

Con l'opzione ventilatori J i dati sono equivalenti

PRM - E

Taglia		0504
Ventilatori: J		
Prestazioni in raffreddamento 12 °C / 7 °C (1)		
Potenza frigorifera	kW	92,8
Potenza assorbita	kW	35,8
Corrente assorbita totale a freddo	A	67,5
EER	W/W	2,59
Portata acqua utenza	l/h	15965
Perdita di carico lato utenza	kPa	21
Prestazioni in riscaldamento 40 °C / 45 °C (2)		
Potenza termica	kW	101,8
Potenza assorbita	kW	31,9
Corrente assorbita totale a caldo	A	64,2
COP	W/W	3,19
Portata acqua utenza	l/h	17655
Perdita di carico lato utenza	kPa	24

(1) Dati EN 14511:2022; Acqua scambiatore lato utenza 12 °C / 7 °C; Aria esterna 35 °C
(2) Dati EN 14511:2022; Acqua scambiatore lato utenza 40 °C / 45 °C; Aria esterna 7 °C b.s. / 6 °C b.u.

DATI ENERGETICI - VENTILATORI STANDARD/INVERTER

Taglia			0504
Ventilatori: J			
SEER - 12/7 (EN 14825: 2018) (1)			
SEER	A	W/W	4,08
	E	W/W	4,03
Efficienza stagionale	A	%	160,00
	E	%	158,10
SEER - 23/18 (EN 14825: 2018) (1)			
SEER	A	W/W	4,93
	E	W/W	4,82
Efficienza stagionale	A	%	194,26
	E	%	189,80

(1) Calcolo eseguito con portata d'acqua VARIABILE

Taglia			0504
Ventilatori: °			
SEER - 12/7 (EN 14825: 2018) (1)			
SEER	A	W/W	3,96
	E	W/W	-
Efficienza stagionale	A	%	155,55
	E	%	-
SEER - 23/18 (EN 14825: 2018) (1)			
SEER	A	W/W	4,85
	E	W/W	-
Efficienza stagionale	A	%	190,96
	E	%	-

(1) Calcolo eseguito con portata d'acqua VARIABILE

DATI ENERGETICI - VENTILATORI STANDARD/INVERTER (35°C)

Taglia			0504
Ventilatori: J			
UE 813/2013 prestazioni in condizioni climatiche medie (average) - 35 °C - Pdesignh ≤ 400 kW (1)			
SCOP	A,E	W/W	4,10
ηsh	A,E	%	161,00
Pdesignh	A,E	kW	82,81

(1) Efficienze in applicazioni per bassa temperatura (35°C)

Taglia			0504
Ventilatori: °			
UE 813/2013 prestazioni in condizioni climatiche medie (average) - 35 °C - Pdesignh ≤ 400 kW (1)			
SCOP	A	W/W	3,86
	E	W/W	-
ηsh	A	%	151,41
	E	%	-
Pdesignh	A	kW	82,81
	E	kW	-

(1) Efficienze in applicazioni per bassa temperatura (35°C)

DATI ENERGETICI - VENTILATORI STANDARD/INVERTER (55°C)

Taglia			0504
Ventilatori: J			
UE 813/2013 prestazioni in condizioni climatiche medie (average) - 55 °C - Pdesignh ≤ 400 kW (1)			
SCOP	A,E	W/W	3,30
ηsh	A,E	%	128,91
Pdesignh	A,E	kW	80,58

(1) Efficienze in applicazioni per media temperatura (55°C)

Taglia			0504
Ventilatori: °			
UE 813/2013 prestazioni in condizioni climatiche medie (average) - 55 °C - Pdesignh ≤ 400 kW (1)			
SCOP	A	W/W	3,14
	E	W/W	-
ηsh	A	%	122,74
	E	%	-
Pdesignh	A	kW	80,58
	E	kW	-

(1) Efficienze in applicazioni per media temperatura (55°C)

DATI TECNICI GENERALI

Taglia			0504
Ventilatori: °			
Compressore			
Tipo	A,E	tipo	Scroll
Regolazione compressore	A,E	Tipo	On-Off
Numero	A,E	n°	4
Circuiti	A,E	n°	2
Refrigerante	A,E	tipo	R290
Carica refrigerante circuito 1 (1)	A,E	kg	3,8
Carica refrigerante circuito 2 (1)	A,E	kg	3,8
Potenziale riscaldamento globale	A,E	GWP	3kgCO_2eq

(1) La carica riportata in tabella è un valore stimato e preliminare. Il valore finale della carica di refrigerante è riportato nella targhetta tecnica dell'unità. Per maggiori informazioni contattare sede.

■ *Con l'opzione ventilatori J i dati sono equivalenti*

Taglia			0504
Scambiatore lato utenza			
Tipo	A,E	tipo	Piastre
Numero	A,E	n°	1

Taglia			0504
Tipo impianto: N			
Attacchi idraulici senza kit idronico			
Diametro (in/out)	A,E	Ø	2"1/2
Attacchi (in/out)	A,E	Tipo	Giunti scanalati

Taglia			0504
Tipo impianto: °			
Attacchi idraulici senza kit idronico			
Diametro (in/out)	A,E	Ø	6"
Attacchi (in/out)	A,E	Tipo	Giunti scanalati

DATI SONORI

Taglia			0504
Ventilatori: J			
Dati sonori calcolati in funzionamento a freddo (1)			
Livello di potenza sonora	A	dB(A)	87,8
	E	dB(A)	84,8
Dati sonori calcolati in funzionamento a caldo (1)			
Livello di potenza sonora	A,E	dB(A)	87,8

(1) Potenza sonora: calcolata sulla base di misure effettuate in accordo con la normativa UNI EN ISO 9614-2, nel rispetto di quanto richiesto dalla certificazione Eurovent.; Pressione sonora misurata in campo libero, a 10 m di distanza dalla superficie esterna dell'unità (in accordo con la UNI EN ISO 3744).

Taglia			0504
Ventilatori: °			
Dati sonori calcolati in funzionamento a freddo (1)			
Livello di potenza sonora	A	dB(A)	87,8
	E	dB(A)	-
Dati sonori calcolati in funzionamento a caldo (1)			
Livello di potenza sonora	A	dB(A)	87,8
	E	dB(A)	-

(1) Potenza sonora: calcolata sulla base di misure effettuate in accordo con la normativa UNI EN ISO 9614-2, nel rispetto di quanto richiesto dalla certificazione Eurovent.; Pressione sonora misurata in campo libero, a 10 m di distanza dalla superficie esterna dell'unità (in accordo con la UNI EN ISO 3744).

DATI ELETTRICI

Taglia			0504
Dati elettrici			
Corrente massima (FLA)	A,E	A	115,2
Corrente di spunto (LRA)	A,E	A	235,2

Dati calcolati senza kit idronico e accessori.

DATI VENTILATORI

Taglia			0504
Ventilatori: J			
Ventilatore			
Tipo	A,E	tipo	Assiale
Motore ventilatore	A,E	tipo	Inverter
Numero	A,E	n°	2
Portata aria	A	m^3/h	38500
	E	m^3/h	27500

Taglia			0504
Ventilatori: °			
Ventilatore			
Tipo	A	tipo	Assiale
	E	tipo	-
Motore ventilatore	A	tipo	Asincroni + DCPX
	E	tipo	-
Numero	A	n°	2
	E	n°	-
Portata aria	A	m^3/h	38500
	E	m^3/h	-

INSTALLAZIONE MODULARE

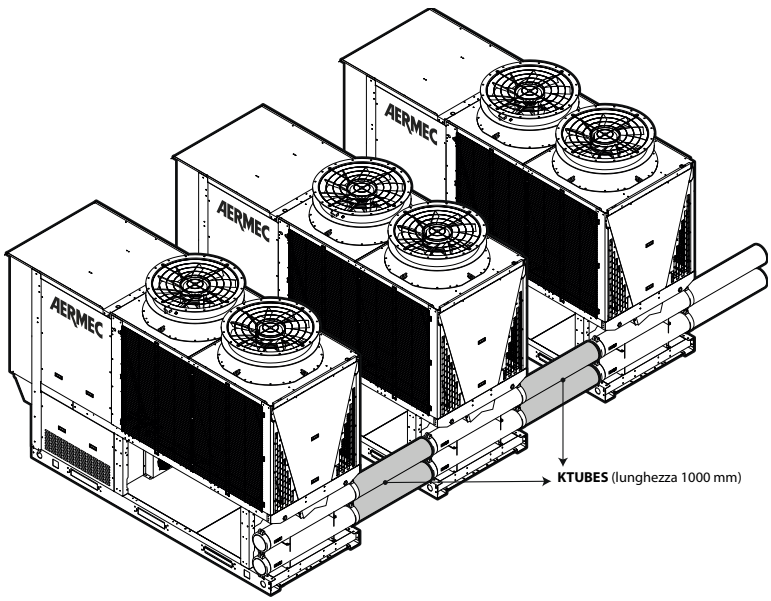

Possibilità di accoppiare fino a 9 unità progettate per ridurre al minimo l'ingombro complessivo.

DIMENSIONI

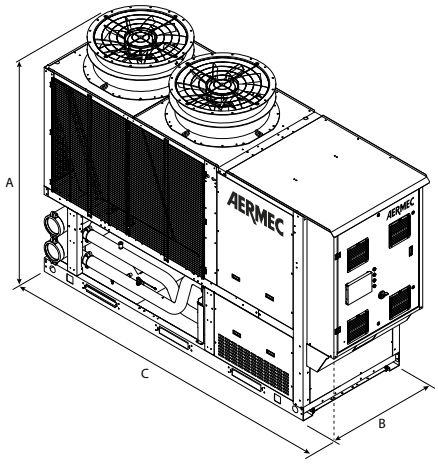

Versione modulare (°)

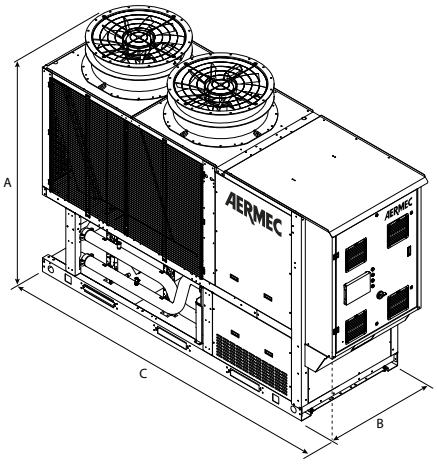

Versione senza tubi modulari (N)

Taglia			0504
Kit idronico integrato: 00			
Dimensioni e pesi			
A	A,E	mm	2520
B	A,E	mm	1198
C	A,E	mm	3583

Taglia			0504
Kit idronico integrato: 00			
Versione modulare (°)			
Peso a vuoto	A,E	kg	1502
Peso in funzione	A,E	kg	1567
Versione senza tubi modulari (N)			
Peso a vuoto	A,E	kg	1441
Peso in funzione	A,E	kg	1451

Aermec si riserva la facoltà di apportare in qualsiasi momento tutte le modifiche ritenute necessarie per il miglioramento del prodotto con eventuale modifica dei relativi dati tecnici.

Aermec S.p.A.
Via Roma, 996 - 37040 Bevilacqua (VR) - Italia
Tel. 0442633111 - Telefax 044293577
www.aermec.com

Numero Verde
800-843085

PRG-0282H-0654H

Pompa di calore reversibile condensata ad aria

Potenza frigorifera 49 ÷ 143 kW
Potenza termica 51 ÷ 143 kW

- **Gas refrigerante ecologico R290**
- **Ridotte quantità di refrigerante**
- **Produzione acqua calda fino a 75 °C**
- **Elevate efficienze ai carichi parziali**
- **Dimensioni compatte**



CONTO TERMICO

EUROVENT CERTIFIED PERFORMANCE www.eurovent-certification.com

Per i modelli che rientrano nelle detrazioni e negli incentivi fare riferimento solo alle liste presenti sul sito www.aermec.it

DESCRIZIONE

Pompe di calore reversibili da esterno per la produzione di acqua refrigerata/riscaldata progettate per soddisfare le esigenze dei complessi residenziali e commerciali, o per applicazioni industriali.
Il basamento, la struttura e la pannellatura sono in acciaio zincato trattato con vernici poliestere RAL 9003.

VERSIONI

A Alta efficienza
E Alta efficienza silenziata

CARATTERISTICHE

Campo di funzionamento

Funzionamento a pieno carico fino a -20°C di temperatura aria esterna nella stagione invernale, fino a 48°C nella stagione estiva. Produzione di acqua calda fino a 75°C.

Unità mono e bicircuito

Le unità sono monocircuito e bicircuito, per assicurare la massima efficienza sia a pieno carico che ai carichi parziali.
Su ciascun circuito sono previsti due compressori scroll, in configurazione tandem.

Controllo della temperatura di condensazione

Dispositivo per il controllo elettronico di condensazione di serie, per il funzionamento anche con basse temperature, che consente di adeguare la portata d'aria all'effettiva richiesta dell'impianto con vantaggi in termini di riduzione dei consumi.

Refrigerante HC R290

Grazie al refrigerante naturale R290, la cui classificazione secondo ISO 817 è A3 (refrigerante non tossico, inodore ed infiammabile), l'impatto ambientale delle unità si riduce drasticamente.
Combinando una ridotta carica di refrigerante (meno di 5 kg per circuito) con un bassissimo potenziale di riscaldamento globale (GWP), queste unità vantano emissioni dirette di CO2 equivalente praticamente trascurabili.

Il rilevatore di gas refrigerante, la doppia valvola di sicurezza (con rubinetto di scambio) e le griglie di protezione delle batterie sono di serie.

Nuove Batterie di condensazione

Tutta la gamma utilizza batterie di condensazione rame - alluminio con tubi a diametro ridotto, che consentono d'utilizzare una minore quantità di gas rispetto alle tradizionali batterie.

Valvola di espansione elettronica

L'utilizzo della valvola di espansione elettronica, apporta notevoli benefici in particolar modo quando l'unità si trova a lavorare ai carichi parziali a vantaggio dell'efficienza energetica stagionale dell'unità.

Opzione kit idronico integrato

Possibilità del kit idronico integrato che racchiude in sé i principali componenti idraulici, per avere anche una soluzione che dia un risparmio economico e che faciliti l'installazione finale.
È disponibile in diverse configurazioni con accumulo o con pompe anche inverter con velocità fissa o variabile.

PORTATA VARIABILE: Regolare correttamente la velocità delle pompe comandate da inverter a seconda del carico richiesto dall'impianto, consente di ridurre i consumi elettrici.

CONTROLLO PCO5

Regolazione a microprocessore, completo di tastiera e display LCD, che permette una facile consultazione e l'intervento sull'unità attraverso un menù disponibile in più lingue.

- La presenza di un orologio programmatore permette d'impostare delle fasce orarie di funzionamento ed un eventuale secondo set-point
- La termoregolazione avviene con la logica proporzionale integrale, in base alla temperatura di uscita dell'acqua.
- **Controlli HP ed LP flottantI:** disponibili per tutti i modelli con ventilatore inverter o con DCPX. Permettono, con la modulazione continua dei ventilatori, di ottimizzare il funzionamento dell'unità in qualsiasi punto di lavoro sia nel funzionamento a freddo che nel funzionamento a caldo. Ne consegue un incremento dell'efficienza energetica della macchina ai carichi parziali.
- **Modalità night mode:** solo nelle versioni **non silenziate** è possibile impostare un profilo di funzionamento silenziato, utile ad esempio nelle ore notturne per un maggior comfort acustico, ma che garantisce sempre le prestazioni anche nelle ore di maggior carico.
- **Funzione "Noise Demand Limit"**: solo nelle versioni **non silenziate**, questa funzione limita i compressori all'interno di una fascia oraria per

impostare un profilo di funzionamento silenziato, utile ad esempio nelle ore notturne per un maggior comfort acustico.
— Possibilità di controllare due unità in parallelo Master - Slave. In questo caso, è possibile utilizzare un solo accessorio PGD1 per entrambe le unità.

ACCESSORI

Le unità PRG-0282H-0654H devono essere comandate da remoto attraverso opportuno accessorio (pannello comandi remoto PGD1, AERNET, MULTICHILLER-EVO, AERLINK o PR4) da acquistare obbligatoriamente e separatamente. Solo in questo modo è possibile modificare alcuni parametri base di funzionamento o visionare la presenza di eventuali allarmi, evitando di accedere alle zone di rischio e ad accesso ristretto.

AER485P1: Interfaccia RS-485 per sistemi di supervisione con protocollo MODBUS. È previsto n°. 1 accessorio per ogni scheda di controllo dell'unità.
AERBACP: Interfaccia di comunicazione Ethernet per protocolli Bacnet/IP, Modbus TCP/IP, SNMP. È previsto n°. 1 accessorio per ogni scheda di controllo dell'unità.
AERLINK: Aerlink è un gateway WiFi con porta seriale RS485 che permette, ad una vasta gamma di prodotti Aermec (pompe di calore/chillers/controllori di impianto) dotati di questa interfaccia, di connettersi in modo semplice e sicuro ad una rete wifi. Funziona sia come punto di accesso (AP access point) che come client (WiFi Station), può essere connesso ad un solo generatore o centralizzatore di impianto, permettendo a chiunque di poterli integrare facilmente in qualsiasi rete. Grazie alle apps AerApp e AerPlants, utilizzabili su piattaforme Android e iOS, è possibile rendere intuitiva e semplice la gestione da remoto dei sistemi di condizionamento sviluppati da Aermec.
AERNET: Il dispositivo permette il controllo, la gestione ed il monitoraggio remoto di un refrigeratore con un PC, smartphone o tablet tramite collegamento Cloud. AERNET svolge la funzione di Master mentre ogni unità collegata viene configurata come Slave fino ad un massimo di 6 schede di controllo. È inoltre possibile con un semplice click salvare sul proprio terminale un file log con tutti i dati delle unità collegate per eventuali post analisi.
MULTICHILLER-EVO: Sistema di controllo per il comando, l'accensione e lo spegnimento dei singoli refrigeratori in un impianto in cui siano installati più apparecchi in parallelo (max. n° 9) assicurando sempre la portata costante agli evaporatori.
PGD1: Consente di eseguire a distanza le operazioni di comando dell'unità.
PR4: Pannello remoto con display LCD e tastiera touch che consente di eseguire i controlli base, la programmazione delle fasce orarie e la segnalazione degli allarmi di una sola unità.
VT: Supporti anti-vibranti.

ACCESSORI MONTATI IN FABBRICA

DRE: Dispositivo elettronico di riduzione della corrente di spunto.
RIF: Rifasatore di corrente. Collegato in parallelo al motore, permette una riduzione della corrente assorbita (circa il 10%)
RXBAS: Resistenza per scambiatore di calore a batteria alettata.

COMPATIBILITÀ CON IL SISTEMA VMF

Per maggiori informazioni sul sistema VMF fare riferimento alla documentazione dedicata.

COMPATIBILITÀ TRA ACCESSORI DI CONTROLLO

Modello	Ver	0282	0292	0302	0322	0332	0504	0554	0604	0634	0654
AER485P1	A,E	•	•	•	•	•	•	•	•	•	•
AERBACP	A,E	•	•	•	•	•	•	•	•	•	•
AERLINK	A,E	•	•	•	•	•	•	•	•	•	•
AERNET	A,E	•	•	•	•	•	•	•	•	•	•
MULTICHILLER-EVO	A,E	•	•	•	•	•	•	•	•	•	•
PGD1	A,E	•	•	•	•	•	•	•	•	•	•

Pannello remoto

Modello	Ver	0282	0292	0302	0322	0332	0504	0554	0604	0634	0654
PR4	A,E	•	•	•	•	•	•	•	•	•	•

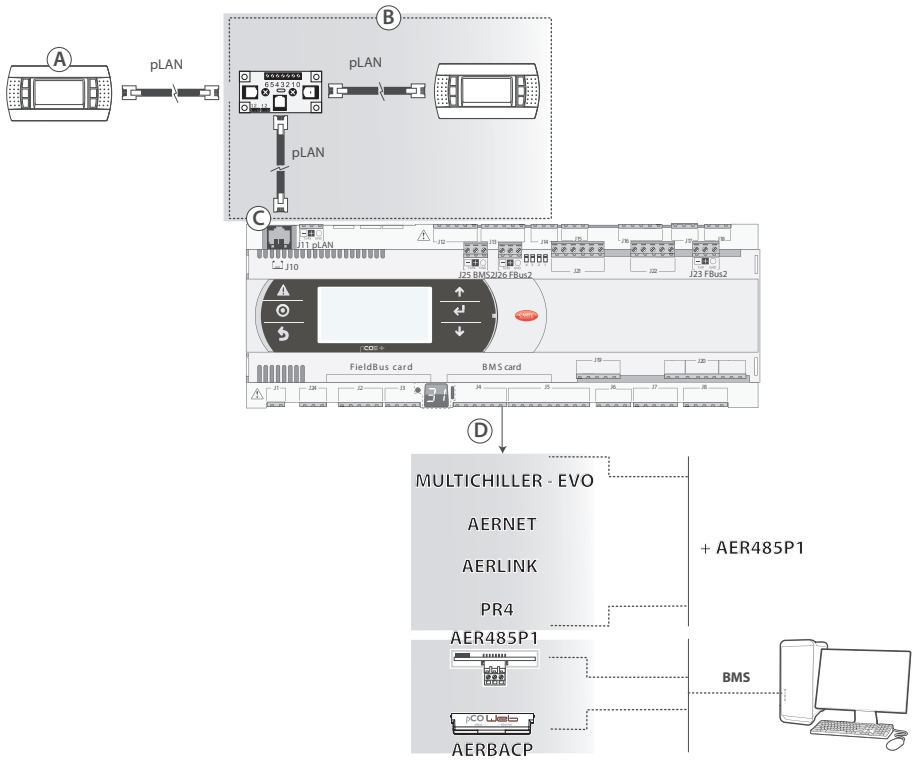

Legenda:

A Display a bordo dell'unità.

B Accessorio pannello di comando "PGD1".

C Porta di collegamento pannello di comando "PGD1".

D **Porta seriale BMS Card:** dove collegare 1 tra gli accessori "MULTICHILLER-EVO, AERNET, AERLINK, PR4 ma tutti per essere collegati devono prevedere anche "l'AER485P1"; se prevista la comunicazione in BMS con gli accessori "AER485P1 o AERBACP" l'unico accessorio compatibile obbligatorio è il pannello di comando "PGD1".

COMPATIBILITÀ ACCESSORI

Antivibranti

Ver	0282	0292	0302	0322	0332	0504	0554	0604	0634	0654
Kit idronico integrato: 00, I1, I2, I3, I4, P1, P2, P3, P4										
A, E	VT13	VT13	VT13	VT13	VT13	VT11	VT11	VT11	VT11	VT11
Kit idronico integrato: 01, 02, 03, 04, 09, K1, K2, K3, K4, W1, W2, W3, W4										
A, E	VT10	VT10	VT10	VT10	VT10	VT11	VT11	VT11	VT11	VT11

Dispositivo di riduzione della corrente di spunto

Ver	0282	0292	0302	0322	0332
A, E	DREPRG282	DREPRG292	DREPRG302	DREPRG322	DREPRG332

Il fondino grigio indica gli accessori montati in fabbrica

Ver	0504	0554	0604	0634	0654
A, E	DREPRG504	DREPRG554	DREPRG604	DREPRG634	DREPRG654

Il fondino grigio indica gli accessori montati in fabbrica

Rifasatori

Ver	0282	0292	0302	0322	0332
A, E	RIFPRG282	RIFPRG292	RIFPRG302	RIFPRG322	RIFPRG332

Il fondino grigio indica gli accessori montati in fabbrica

Ver	0504	0554	0604	0634	0654
A, E	RIFPRG504	RIFPRG554	RIFPRG604	RIFPRG634	RIFPRG654

Il fondino grigio indica gli accessori montati in fabbrica

Resistenza per scambiatore di calore a batteria alettata

Ver	0282	0292	0302	0322	0332
A, E	RXBAS10	RXBAS10	RXBAS10	RXBAS10	RXBAS10

Il fondino grigio indica gli accessori montati in fabbrica

Ver	0504	0554	0604	0634	0654
A, E	RXBAS11	RXBAS11	RXBAS12	RXBAS12	RXBAS12

Il fondino grigio indica gli accessori montati in fabbrica

CONFIGURATORE

Campo		Descrizione
1,2,3		**PRG**
4,5,6,7		**Taglia** 0282, 0292, 0302, 0322, 0332, 0504, 0554, 0604, 0634, 0654
8		**Campo d'impiego**
	X	Valvola termostatica elettronica (1)
	Z	Valvola termostatica elettronica per bassa temperatura (2)
9		**Modello**
	H	Pompa di calore
10		**Recupero di calore**
	D	Con desurriscaldatore (3)
	°	Senza recupero di calore
11		**Versione**
	A	Alta efficienza
	E	Alta efficienza silenziata (4)
12		**Batterie**
	R	Rame - rame
	S	Rame - rame stagnato
	V	Rame - alluminio verniciato
	°	Rame - alluminio
13		**Ventilatori**
	J	Inverter
	°	Standard con DCPX (5)
14		**Alimentazione**
	°	400V ~ 3N 50Hz con magnetotermici
15,16		**Kit idronico integrato**
	00	Senza kit idronico
		Kit con accumulo e pompa/e
	01	Accumulo con pompa bassa prevalenza
	02	Accumulo con pompa bassa prevalenza + riserva
	03	Accumulo con pompa alta prevalenza
	04	Accumulo con pompa alta prevalenza + riserva
		Kit con pompa/e, e accumulo con fori per eventuali resistenze elettriche
	05	Accumulo con fori per resistenze e pompa bassa prevalenza (6)
	06	Accumulo con fori per resistenze e pompa bassa prevalenza + riserva (6)
	07	Accumulo con fori per resistenze e pompa alta prevalenza (6)
	08	Accumulo con fori per resistenze e pompa alta prevalenza + riserva (6)
		Doppio anello
	09	Accumulo con doppio anello e scambiatore intermedio
		Kit con pompa/e
	P1	Pompa singola bassa prevalenza
	P2	Pompa bassa prevalenza + riserva
	P3	Pompa singola alta prevalenza
	P4	Pompa alta prevalenza + riserva
		Kit con pompa/e con inverter velocità fissa
	I1	Pompa singola bassa prevalenza con inverter a velocità fissa
	I2	Pompa singola bassa prevalenza con inverter a velocità fissa + riserva
	I3	Pompa singola alta prevalenza con inverter a velocità fissa
	I4	Pompa singola alta prevalenza con inverter a velocità fissa + riserva
		Kit con accumulo e pompa/e con inverter velocità fissa
	K1	Accumulo e pompa bassa prevalenza con inverter a velocità fissa
	K2	Accumulo e pompa bassa prevalenza con inverter a velocità fissa + riserva
	K3	Accumulo e pompa alta prevalenza con inverter a velocità fissa
	K4	Accumulo e pompa alta prevalenza con inverter a velocità fissa + riserva
		Kit con accumulo e pompa/e con inverter velocità variabile
	W1	Accumulo e pompa bassa prevalenza con inverter a velocità variabile (7)
	W2	Accumulo e pompa bassa prevalenza con inverter a velocità variabile + riserva (7)
	W3	Accumulo e pompa alta prevalenza con inverter a velocità variabile (7)
	W4	Accumulo e pompa alta prevalenza con inverter a velocità variabile + riserva (7)

(1) Acqua prodotta da 4 °C ÷ 20 °C
(2) Acqua prodotta da 8 °C ÷ -10 °C. L'opzione non è compatibile con i kit idronici W1-W2-W3-W4. Non è compatibile con il desurriscaldatore.
(3) Il desurriscaldatore deve essere intercettato durante il funzionamento a caldo. Durante il funzionamento a freddo è necessario garantire sempre all'ingresso dello scambiatore una temperatura dell'acqua non inferiore ai 35 °C.
(4) Le taglie 0282-0292-0302-0322-0332 sono disponibili solo nella versione silenziata (E).
(5) Opzione non disponibile per la taglie 0504-0554-0604-0634-0654 versione E
(6) Gli accumuli con fori per resistenze integrative (non fornite) vengono spediti dalla fabbrica con tappi in plastica di protezione, prima del caricamento dell'impianto, qualora non sia prevista l'installazione di una o tutte le resistenze è obligatorio sostituire i tappi in plastica con appositi tappi, disponibili comunemente in commercio.
(7) Incompatibile con Valvola termostatica elettronica per bassa temperatura "Z"

DATI PRESTAZIONALI 12 °C/ 7 °C - 40 °C/ 45 °C

PRG - A

Taglia		0282	0292	0302	0322	0332	0504	0554	0604	0634	0654
Ventilatori: J, °											
Prestazioni in raffreddamento 12 °C / 7 °C (1)											
Potenza frigorifera	kW	-	-	-	-	-	94,5	103,9	123,7	133,6	143,1
Potenza assorbita	kW	-	-	-	-	-	35,8	40,5	40,8	45,1	49,5
Corrente assorbita totale a freddo	A	-	-	-	-	-	67,6	81,8	92,2	105,8	119,4
EER	W/W	-	-	-	-	-	2,64	2,56	3,04	2,96	2,89
Portata acqua utenza	l/h	-	-	-	-	-	16267	17888	21319	23015	24641
Perdita di carico lato utenza	kPa	-	-	-	-	-	30	36	47	54	62
Prestazioni in riscaldamento 40 °C / 45 °C (2)											
Potenza termica	kW	-	-	-	-	-	102,3	113,2	124,7	134,1	143,1
Potenza assorbita	kW	-	-	-	-	-	32,0	35,5	39,6	43,4	47,0
Corrente assorbita totale a caldo	A	-	-	-	-	-	63,8	77,0	91,2	104,8	117,8
COP	W/W	-	-	-	-	-	3,20	3,19	3,15	3,09	3,04
Portata acqua utenza	l/h	-	-	-	-	-	17738	19623	21615	23253	24809
Perdita di carico lato utenza	kPa	-	-	-	-	-	31	37	48	55	63

(1) Dati EN 14511:2022; Acqua scambiatore lato utenza 12 °C / 7 °C; Aria esterna 35 °C
(2) Dati EN 14511:2022; Acqua scambiatore lato utenza 40 °C / 45 °C; Aria esterna 7 °C b.s. / 6 °C b.u.

PRG - E

Taglia		0282	0292	0302	0322	0332	0504	0554	0604	0634	0654
Ventilatori: J											
Prestazioni in raffreddamento 12 °C / 7 °C (1)											
Potenza frigorifera	kW	49,3	54,3	60,5	65,2	70,3	91,8	101,6	119,1	128,3	137,0
Potenza assorbita	kW	16,5	18,6	20,3	22,6	25,0	35,7	40,6	40,1	44,8	49,6
Corrente assorbita totale a freddo	A	35,3	42,2	50,1	56,9	63,8	67,5	82,0	91,0	104,8	118,8
EER	W/W	2,99	2,92	2,98	2,88	2,81	2,57	2,50	2,97	2,87	2,76
Portata acqua utenza	l/h	8486	9361	10417	11227	12117	15797	17489	20523	22099	23601
Perdita di carico lato utenza	kPa	30	37	37	42	49	28	35	43	50	56
Prestazioni in riscaldamento 40 °C / 45 °C (2)											
Potenza termica	kW	51,2	55,9	61,9	66,3	70,7	102,3	113,2	124,7	134,1	143,1
Potenza assorbita	kW	15,4	17,1	18,8	20,4	22,2	32,1	35,6	39,6	43,4	47,0
Corrente assorbita totale a caldo	A	34,6	41,1	49,2	55,5	62,0	64,1	77,3	91,8	105,4	118,5
COP	W/W	3,33	3,27	3,28	3,25	3,19	3,19	3,18	3,15	3,09	3,04
Portata acqua utenza	l/h	8872	9688	10728	11490	12242	17738	19623	21616	23254	24810
Perdita di carico lato utenza	kPa	33	39	39	44	50	36	44	48	55	62

(1) Dati EN 14511:2022; Acqua scambiatore lato utenza 12 °C / 7 °C; Aria esterna 35 °C
(2) Dati EN 14511:2022; Acqua scambiatore lato utenza 40 °C / 45 °C; Aria esterna 7 °C b.s. / 6 °C b.u.

Taglia		0282	0292	0302	0322	0332	0504	0554	0604	0634	0654
Ventilatori: °											
Prestazioni in raffreddamento 12 °C / 7 °C (1)											
Potenza frigorifera	kW	49,3	54,3	60,5	65,2	70,3	-	-	-	-	-
Potenza assorbita	kW	16,5	18,6	20,3	22,6	25,0	-	-	-	-	-
Corrente assorbita totale a freddo	A	35,3	42,2	50,1	56,9	63,8	-	-	-	-	-
EER	W/W	2,99	2,92	2,98	2,88	2,81	-	-	-	-	-
Portata acqua utenza	l/h	8486	9361	10417	11227	12117	-	-	-	-	-
Perdita di carico lato utenza	kPa	30	37	37	42	49	-	-	-	-	-
Prestazioni in riscaldamento 40 °C / 45 °C (2)											
Potenza termica	kW	51,2	55,9	61,9	66,3	70,7	-	-	-	-	-
Potenza assorbita	kW	15,4	17,1	18,8	20,4	22,2	-	-	-	-	-
Corrente assorbita totale a caldo	A	34,6	41,1	49,2	55,5	62,0	-	-	-	-	-
COP	W/W	3,33	3,27	3,28	3,25	3,19	-	-	-	-	-
Portata acqua utenza	l/h	8872	9688	10728	11490	12242	-	-	-	-	-
Perdita di carico lato utenza	kPa	33	39	39	44	50	-	-	-	-	-

(1) Dati EN 14511:2022; Acqua scambiatore lato utenza 12 °C / 7 °C; Aria esterna 35 °C
(2) Dati EN 14511:2022; Acqua scambiatore lato utenza 40 °C / 45 °C; Aria esterna 7 °C b.s. / 6 °C b.u.

DATI PRESTAZIONALI 23 °C/ 18 °C - 30 °C/ 35 °C

PRG - A

Taglia		0282	0292	0302	0322	0332	0504	0554	0604	0634	0654
Ventilatori: J, °											
Prestazioni in raffreddamento 23 °C / 18 °C (1)											
Potenza frigorifera	kW	-	-	-	-	-	130,8	144,0	173,7	185,8	197,2
Potenza assorbita	kW	-	-	-	-	-	39,8	45,0	44,4	49,4	54,5
Corrente assorbita totale a freddo	A	-	-	-	-	-	74,4	90,0	98,9	114,0	129,2
EER	W/W	-	-	-	-	-	3,29	3,20	3,91	3,76	3,62
Portata acqua utenza	l/h	-	-	-	-	-	22619	24890	30031	32116	34090
Perdita di carico lato utenza	kPa	-	-	-	-	-	58	70	93	105	118
Prestazioni in riscaldamento 30 °C / 35 °C (2)											
Potenza termica	kW	-	-	-	-	-	104,9	115,3	127,0	135,5	144,1
Potenza assorbita	kW	-	-	-	-	-	27,3	30,0	33,7	37,0	40,1
Corrente assorbita totale a caldo	A	-	-	-	-	-	54,2	64,9	77,2	89,0	100,1
COP	W/W	-	-	-	-	-	3,85	3,84	3,77	3,66	3,60
Portata acqua utenza	l/h	-	-	-	-	-	18135	19911	21938	23418	24903
Perdita di carico lato utenza	kPa	-	-	-	-	-	32	38	49	56	63

(1) Dati EN 14511:2022; Acqua scambiatore lato utenza 23 °C / 18 °C; Aria esterna 35 °C
(2) Dati EN 14511:2022; Acqua scambiatore lato utenza 30 °C / 35 °C; Aria esterna 7 °C b.s. / 6 °C b.u.

PRG - E

Taglia		0282	0292	0302	0322	0332	0504	0554	0604	0634	0654
Ventilatori: J											
Prestazioni in raffreddamento 23 °C / 18 °C (1)											
Potenza frigorifera	kW	68,5	75,4	84,3	90,1	97,0	126,2	139,9	166,0	176,9	187,2
Potenza assorbita	kW	18,3	20,8	22,5	25,1	27,6	40,3	45,7	44,3	49,7	55,3
Corrente assorbita totale a freddo	A	38,5	46,4	54,4	62,1	69,2	75,6	91,4	99,1	114,8	130,6
EER	W/W	3,75	3,62	3,75	3,59	3,51	3,13	3,06	3,75	3,56	3,38
Portata acqua utenza	l/h	11856	13054	14611	15584	16779	21823	24180	28702	30587	32356
Perdita di carico lato utenza	kPa	59	72	72	81	94	54	66	85	95	106
Prestazioni in riscaldamento 30 °C / 35 °C (2)											
Potenza termica	kW	52,5	56,8	63,0	66,9	72,0	104,8	115,1	126,9	135,5	144,0
Potenza assorbita	kW	13,0	14,4	15,9	17,2	18,7	27,2	30,3	33,5	36,7	39,7
Corrente assorbita totale a caldo	A	29,1	34,5	41,3	46,6	52,1	54,2	65,5	77,2	88,7	99,8
COP	W/W	4,04	3,94	3,97	3,88	3,85	3,86	3,80	3,79	3,69	3,63
Portata acqua utenza	l/h	9062	9817	10889	11546	12426	18110	19882	21926	23404	24884
Perdita di carico lato utenza	kPa	34	40	40	45	52	37	45	50	56	63

(1) Dati EN 14511:2022; Acqua scambiatore lato utenza 23 °C / 18 °C; Aria esterna 35 °C
(2) Dati EN 14511:2022; Acqua scambiatore lato utenza 30 °C / 35 °C; Aria esterna 7 °C b.s. / 6 °C b.u.

Taglia		0282	0292	0302	0322	0332	0504	0554	0604	0634	0654
Ventilatori: °											
Prestazioni in raffreddamento 23 °C / 18 °C (1)											
Potenza frigorifera	kW	68,5	75,4	84,3	90,1	97,0	-	-	-	-	-
Potenza assorbita	kW	18,3	20,8	22,5	25,1	27,6	-	-	-	-	-
Corrente assorbita totale a freddo	A	38,5	46,4	54,4	62,1	69,2	-	-	-	-	-
EER	W/W	3,75	3,62	3,75	3,59	3,51	-	-	-	-	-
Portata acqua utenza	l/h	11856	13054	14611	15584	16779	-	-	-	-	-
Perdita di carico lato utenza	kPa	59	72	72	81	94	-	-	-	-	-
Prestazioni in riscaldamento 30 °C / 35 °C (2)											
Potenza termica	kW	52,5	56,8	63,0	66,9	72,0	-	-	-	-	-
Potenza assorbita	kW	13,0	14,4	15,9	17,2	18,7	-	-	-	-	-
Corrente assorbita totale a caldo	A	29,1	34,5	41,3	46,6	52,1	-	-	-	-	-
COP	W/W	4,04	3,94	3,97	3,88	3,85	-	-	-	-	-
Portata acqua utenza	l/h	9062	9817	10889	11546	12426	-	-	-	-	-
Perdita di carico lato utenza	kPa	34	40	40	45	52	-	-	-	-	-

(1) Dati EN 14511:2022; Acqua scambiatore lato utenza 23 °C / 18 °C; Aria esterna 35 °C
(2) Dati EN 14511:2022; Acqua scambiatore lato utenza 30 °C / 35 °C; Aria esterna 7 °C b.s. / 6 °C b.u.

DATI ENERGETICI - VENTILATORI STANDARD/INVERTER

Taglia			0282	0292	0302	0322	0332	0504	0554	0604	0634	0654
Ventilatori: J												
SEER - 12/7 (EN 14825: 2018) (1)												
SEER	A	W/W	-	-	-	-	-	4,11	4,01	4,61	4,55	4,43
	E	W/W	4,36	4,38	4,37	4,34	4,35	4,06	3,97	4,54	4,49	4,37
Efficienza stagionale	A	%	-	-	-	-	-	161,47	157,50	181,28	179,15	174,34
	E	%	171,34	172,18	171,98	170,59	171,01	159,56	155,60	178,73	176,80	171,92
SEER - 23/18 (EN 14825: 2018) (1)												
SEER	A	W/W	-	-	-	-	-	5,06	4,93	5,62	5,52	5,31
	E	W/W	5,45	5,45	5,31	5,26	5,24	4,06	3,97	4,54	4,49	4,37

(1) Calcolo eseguito con portata d'acqua VARIABILE

Taglia			0282	0292	0302	0322	0332	0504	0554	0604	0634	0654
Efficienza stagionale	A	%	-	-	-	-	-	199,20	194,04	221,76	217,92	209,47
	E	%	214,82	215,18	209,56	207,44	206,66	159,56	155,60	178,73	176,80	171,92

(1) Calcolo eseguito con portata d'acqua VARIABILE

Taglia			0282	0292	0302	0322	0332	0504	0554	0604	0634	0654
Ventilatori: °												
SEER - 12/7 (EN 14825: 2018) (1)												
SEER	A	W/W	-	-	-	-	-	3,96	3,86	4,49	4,43	4,32
	E	W/W	4,29	4,31	4,31	4,27	4,28	-	-	-	-	-
Efficienza stagionale	A	%	-	-	-	-	-	155,35	151,49	176,41	174,29	169,62
	E	%	168,62	169,41	169,27	167,75	168,28	-	-	-	-	-
SEER - 23/18 (EN 14825: 2018) (1)												
SEER	A	W/W	-	-	-	-	-	4,85	4,73	5,49	5,40	5,21
	E	W/W	5,38	5,39	5,26	5,20	5,17	-	-	-	-	-
Efficienza stagionale	A	%	-	-	-	-	-	191,06	186,20	216,59	212,83	205,36
	E	%	212,20	212,61	207,30	204,96	203,76	-	-	-	-	-

(1) Calcolo eseguito con portata d'acqua VARIABILE

Taglia			0282	0292	0302	0322	0332	0504	0554	0604	0634	0654
Ventilatori: J												
UE 811/2013 prestazioni in condizioni climatiche medie (average) - 35 °C - Pdesignh ≤ 70 kW (1)												
Classe efficienza energetica	A		-	-	-	-	-	-	-	-	-	-
	E		A++	A++	A++	A++	A++	-	-	-	-	-
ηsh	A	%	-	-	-	-	-	-	-	-	-	-
	E	%	156,55	155,98	155,53	155,63	157,12	-	-	-	-	-
SCOP	A	W/W	-	-	-	-	-	-	-	-	-	-
	E	W/W	3,99	3,97	3,96	3,97	4,00	-	-	-	-	-
Pdesignh	A	kW	-	-	-	-	-	-	-	-	-	-
	E	kW	40,85	43,36	50,06	52,18	53,99	-	-	-	-	-
UE 811/2013 prestazioni in condizioni climatiche medie (average) - 55 °C - Pdesignh ≤ 70 kW (2)												
Classe efficienza energetica	A		-	-	-	-	-	-	-	-	-	-
	E		A+	A+	A+	A+	A++	-	-	-	-	-
ηsh	A	%	-	-	-	-	-	-	-	-	-	-
	E	%	123,14	122,78	123,70	123,84	125,66	-	-	-	-	-
SCOP	A	W/W	-	-	-	-	-	-	-	-	-	-
	E	W/W	3,15	3,14	3,17	3,17	3,22	-	-	-	-	-
Pdesignh	A	kW	-	-	-	-	-	-	-	-	-	-
	E	kW	39,90	42,10	49,10	51,20	52,90	-	-	-	-	-
UE 813/2013 prestazioni in condizioni climatiche medie (average) - 35 °C - Pdesignh ≤ 400 kW (1)												
SCOP	A,E	W/W	-	-	-	-	-	4,08	3,87	4,04	3,95	4,02
ηsh	A,E	%	-	-	-	-	-	160,04	151,64	158,46	154,90	157,62
Pdesignh	A	kW	-	-	-	-	-	81,43	87,59	97,03	103,17	111,52
	E	kW	-	-	-	-	-	81,60	87,81	97,02	103,18	111,52
UE 813/2013 prestazioni in condizioni climatiche medie (average) - 55 °C - Pdesignh ≤ 400 kW (2)												
SCOP	A,E	W/W	-	-	-	-	-	3,30	3,14	3,31	3,30	3,34
ηsh	A,E	%	-	-	-	-	-	129,04	122,74	129,26	128,91	130,63
Pdesignh	A	kW	-	-	-	-	-	79,70	85,10	94,00	102,70	111,00
	E	kW	-	-	-	-	-	80,00	85,40	94,10	102,80	111,20

(1) Efficienze in applicazioni per bassa temperatura (35°C)
(2) Efficienze in applicazioni per media temperatura (55°C)

Taglia			0282	0292	0302	0322	0332	0504	0554	0604	0634	0654
Ventilatori: °												
UE 811/2013 prestazioni in condizioni climatiche medie (average) - 35 °C - Pdesignh ≤ 70 kW (1)												
Classe efficienza energetica	A		-	-	-	-	-	-	-	-	-	-
	E		A++	A++	A++	A++	A++	-	-	-	-	-
ηsh	A	%	-	-	-	-	-	-	-	-	-	-
	E	%	153,35	152,80	152,36	152,45	155,47	-	-	-	-	-
SCOP	A	W/W	-	-	-	-	-	-	-	-	-	-
	E	W/W	3,91	3,90	3,88	3,86	3,96	-	-	-	-	-
Pdesignh	A	kW	-	-	-	-	-	-	-	-	-	-
	E	kW	40,84	43,36	50,06	52,18	53,99	-	-	-	-	-
UE 811/2013 prestazioni in condizioni climatiche medie (average) - 55 °C - Pdesignh ≤ 70 kW (2)												
Classe efficienza energetica	A		-	-	-	-	-	-	-	-	-	-
	E		A+	A+	A+	A+	A+	-	-	-	-	-
ηsh	A	%	-	-	-	-	-	-	-	-	-	-
	E	%	120,95	120,95	121,68	122,25	124,65	-	-	-	-	-
SCOP	A	W/W	-	-	-	-	-	-	-	-	-	-
	E	W/W	3,10	3,09	3,12	3,13	3,19	-	-	-	-	-
Pdesignh	A	kW	-	-	-	-	-	-	-	-	-	-
	E	kW	39,90	42,10	49,10	51,20	52,90	-	-	-	-	-

(1) Efficienze in applicazioni per bassa temperatura (35°C)
(2) Efficienze in applicazioni per media temperatura (55°C)

Taglia			0282	0292	0302	0322	0332	0504	0554	0604	0634	0654
UE 813/2013 prestazioni in condizioni climatiche medie (average) - 35 °C - Pdesignh ≤ 400 kW (1)												
SCOP	A	W/W	-	-	-	-	-	3,95	3,75	3,92	3,83	3,90
	E	W/W	-	-	-	-	-	-	-	-	-	-
ηsh	A	%	-	-	-	-	-	155,15	147,00	153,61	150,17	152,80
	E	%	-	-	-	-	-	-	-	-	-	-
Pdesignh	A	kW	-	-	-	-	-	81,43	87,59	97,03	103,17	111,52
	E	kW	-	-	-	-	-	-	-	-	-	-
UE 813/2013 prestazioni in condizioni climatiche medie (average) - 55 °C - Pdesignh ≤ 400 kW (2)												
SCOP	A	W/W	-	-	-	-	-	3,22	3,06	3,23	3,20	3,30
	E	W/W	-	-	-	-	-	-	-	-	-	-
ηsh	A	%	-	-	-	-	-	125,67	119,30	126,09	125,15	128,88
	E	%	-	-	-	-	-	-	-	-	-	-
Pdesignh	A	kW	-	-	-	-	-	79,70	85,10	94,00	102,70	111,00
	E	kW	-	-	-	-	-	-	-	-	-	-

(1) Efficienze in applicazioni per bassa temperatura (35°C)
(2) Efficienze in applicazioni per media temperatura (55°C)

DATI ELETTRICI

Taglia			0282	0292	0302	0322	0332	0504	0554	0604	0634	0654
Dati elettrici												
Corrente massima (FLA)	A	A	-	-	-	-	-	115,8	123,8	135,7	147,7	159,7
	E	A	57,3	61,3	66,4	72,4	78,4	115,8	123,8	135,7	147,7	159,7
Corrente di spunto (LRA)	A	A	-	-	-	-	-	235,8	250,8	262,7	307,7	319,7
	E	A	177,3	188,3	193,4	232,4	238,4	235,8	250,8	262,7	307,7	319,7

Dati calcolati senza kit idronico e accessori.

DATI TECNICI GENERALI

Taglia			0282	0292	0302	0322	0332	0504	0554	0604	0634	0654
Compressore												
Tipo	A,E	tipo	Scroll									
Regolazione compressore	A,E	Tipo	On-Off									
Numero	A	n°	-	-	-	-	-	4	4	4	4	4
	E	n°	2	2	2	2	2	4	4	4	4	4
Circuiti	A	n°	-	-	-	-	-	2	2	2	2	2
	E	n°	1	1	1	1	1	2	2	2	2	2
Refrigerante	A,E	tipo	R290									
Carica refrigerante circuito 1 (1)	A	kg	-	-	-	-	-	4,2	4,2	4,9	4,9	4,9
	E	kg	4,2	4,2	4,9	4,9	4,9	4,2	4,2	4,9	4,9	4,9
Carica refrigerante circuito 2 (1)	A,E	kg	-	-	-	-	-	4,2	4,2	4,9	4,9	4,9
Potenziale riscaldamento globale	A,E	GWP	3kgCO_2eq									
Scambiatore lato utenza												
Tipo	A,E	tipo	Piastre									
Numero	A	n°	-	-	-	-	-	1	1	1	1	1
	E	n°	1	1	1	1	1	1	1	1	1	1

(1) La carica riportata in tabella è un valore stimato e preliminare. Il valore finale della carica di refrigerante è riportato nella targhetta tecnica dell'unità. Per maggiori informazioni contattare sede.

Taglia			0282	0292	0302	0322	0332	0504	0554	0604	0634	0654
Scambiatore lato utenza												
Tipo	A,E	tipo	Piastre									
Numero	A	n°	-	-	-	-	-	1	1	1	1	1
	E	n°	1	1	1	1	1	1	1	1	1	1

Taglia			0282	0292	0302	0322	0332	0504	0554	0604	0634	0654
Kit idronico integrato: 00												
Attacchi idraulici lato utenza												
Attacchi (in/out)	A,E	Tipo	Giunti scanalati									
Diametro (in/out)	A	Ø	-	-	-	-	-	2 1/2"	2 1/2"	2 1/2"	2 1/2"	2 1/2"
	E	Ø	2 1/2"									

Taglia			0282	0292	0302	0322	0332	0504	0554	0604	0634	0654
Ventilatori: J												
Dati sonori calcolati in funzionamento a freddo (1)												
Livello di potenza sonora	A	dB(A)	-	-	-	-	-	86,6	86,6	87,2	87,2	87,2
	E	dB(A)	82,0	82,0	82,2	84,0	84,0	84,6	84,6	84,7	85,3	85,3
Dati sonori calcolati in funzionamento a caldo (1)												
Livello di potenza sonora	A	dB(A)	-	-	-	-	-	86,6	86,6	87,2	87,2	87,2
	E	dB(A)	82,0	82,0	82,2	84,0	84,0	86,0	86,0	86,6	87,2	87,2

(1) Potenza sonora: calcolata sulla base di misure effettuate in accordo con la normativa UNI EN ISO 9614-2, nel rispetto di quanto richiesto dalla certificazione Eurovent.; Pressione sonora misurata in campo libero, a 10 m di distanza dalla superficie esterna dell'unità (in accordo con la UNI EN ISO 3744).

Taglia			0282	0292	0302	0322	0332	0504	0554	0604	0634	0654
Ventilatori: °												
Dati sonori calcolati in funzionamento a freddo (1)												
Livello di potenza sonora	A	dB(A)	-	-	-	-	-	86,6	86,6	87,2	87,2	87,2
	E	dB(A)	82,0	82,0	82,2	84,0	84,0	-	-	-	-	-
Dati sonori calcolati in funzionamento a caldo (1)												
Livello di potenza sonora	A	dB(A)	-	-	-	-	-	86,6	86,6	87,2	87,2	87,2
	E	dB(A)	82,0	82,0	82,2	84,0	84,0	-	-	-	-	-

(1) Potenza sonora: calcolata sulla base di misure effettuate in accordo con la normativa UNI EN ISO 9614-2, nel rispetto di quanto richiesto dalla certificazione Eurovent.; Pressione sonora misurata in campo libero, a 10 m di distanza dalla superficie esterna dell'unità (in accordo con la UNI EN ISO 3744).

DATI VENTILATORI

Taglia			0282	0292	0302	0322	0332	0504	0554	0604	0634	0654
Ventilatori: J												
Ventilatore												
Tipo	A	tipo	-	-	-	-	-	Assiale	Assiale	Assiale	Assiale	Assiale
	E	tipo	Assiale	Assiale	Assiale	Assiale	Assiale	Assiale	Assiale	Assiale	Assiale	Assiale
Motore ventilatore	A	tipo	-	-	-	-	-	Inverter	Inverter	Inverter	Inverter	Inverter
	E	tipo	Inverter	Inverter	Inverter	Inverter	Inverter	Inverter	Inverter	Inverter	Inverter	Inverter
Numero	A	n°	-	-	-	-	-	2	2	3	3	3
	E	n°	6	6	8	8	8	2	2	3	3	3
Portata aria	A	m^3/h	-	-	-	-	-	38211	38211	58970	58970	58970
	E	m^3/h	22937	22937	28830	28830	28830	31935	31935	42553	42553	42553

Taglia			0282	0292	0302	0322	0332	0504	0554	0604	0634	0654
Ventilatori: °												
Ventilatore												
Tipo	A	tipo	-	-	-	-	-	Assiale	Assiale	Assiale	Assiale	Assiale
	E	tipo	Assiale	Assiale	Assiale	Assiale	Assiale	-	-	-	-	-
Motore ventilatore	A	tipo	-	-	-	-	-	Asincroni + DCPX	Asincroni + DCPX	Asincroni + DCPX	Asincroni + DCPX	Asincroni + DCPX
	E	tipo	Asincrono + DCPX	Asincrono + DCPX	Asincrono + DCPX	Asincrono + DCPX	Asincrono + DCPX	-	-	-	-	-
Numero	A	n°	-	-	-	-	-	2	2	3	3	3
	E	n°	6	6	8	8	8	-	-	-	-	-
Portata aria	A	m^3/h	-	-	-	-	-	38211	38211	58970	58970	58970
	E	m^3/h	22937	22937	28830	28830	28830	-	-	-	-	-

DIMENSIONI

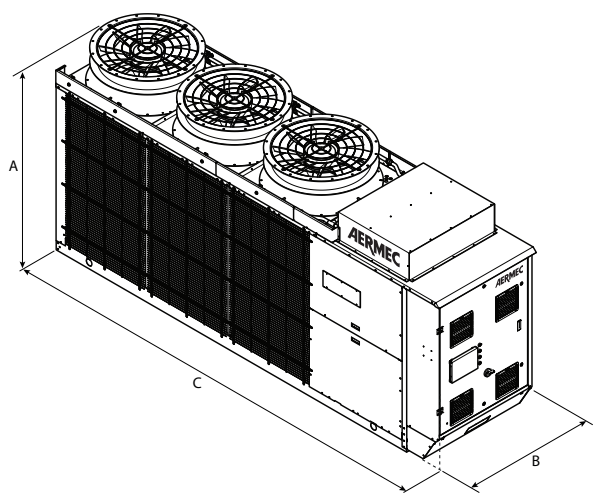

Taglia			0282	0292	0302	0322	0332	0504	0554	0604	0634	0654
Kit idronico integrato: 00												
Dimensioni e pesi												
A	A	mm	-	-	-	-	-	1980	1980	1980	1980	1980
	E	mm	1920	1920	1920	1920	1920	1980	1980	1980	1980	1980
B	A	mm	-	-	-	-	-	1108	1108	1108	1108	1108
	E	mm	1108	1108	1108	1108	1108	1108	1108	1108	1108	1108
C	A	mm	-	-	-	-	-	3635	3635	4423	4423	4423
	E	mm	3375	3375	3375	3375	3375	3635	3635	4423	4423	4423

Aermec si riserva la facoltà di apportare in qualsiasi momento tutte le modifiche ritenute necessarie per il miglioramento del prodotto con eventuale modifica dei relativi dati tecnici.

Aermec S.p.A.
Via Roma, 996 - 37040 Bevilacqua (VR) - Italia
Tel. 0442633111 - Telefax 044293577
www.aermec.com

Numero Verde
800-843085

NRB 0282-0754

Refrigeratore condensato ad aria

Potenza frigorifera 56 ÷ 202 kW

- **Elevate efficienze stagionali**
- **Modalità night mode**
- **Ridotte quantità di refrigerante**
- **Dimensioni compatte**



DESCRIZIONE

Unità da esterno per la produzione di acqua refrigerata per soddisfare le esigenze di climatizzazione nei complessi residenziali, commerciali o industriali.
Il basamento, la struttura e la pannellatura sono in acciaio zincato trattato con vernici poliestere RAL 9003.

VERSIONI

° Standard
A Alta efficienza
E Alta efficienza silenziata
L Standard silenziata
N Altissima efficienza silenziata
U Altissima efficienza

CARATTERISTICHE

Campo di funzionamento

Il funzionamento a pieno carico è garantito fino a 51 °C di temperatura di aria esterna. L'unità può produrre acqua refrigerata a temperatura negativa (fino a −10 °C di acqua prodotta in alcune versioni).

Unità bicircuito

Le unità a seconda della taglia sono monocircuito o bicircuito, per assicurare la massima efficienza sia a pieno carico che ai carichi parziali.

Nuove Batterie di condensazione

Tutta la gamma utilizza batterie di condensazione rame - alluminio con i ranghi a diametro ridotto, che consentono di utilizzare una minore quantità di gas rispetto alle tradizionali batterie.

Valvola di espansione elettronica

L'utilizzo della valvola di espansione elettronica, disponibile a configuratore, apporta notevoli benefici in particolar modo quando il refrigeratore si trova a lavorare ai carichi parziali a vantaggio dell'efficienza energetica dell'unità.

Kit idronico integrato

Il gruppo idronico integrato opzionale racchiude in sé i principali componenti idraulici; è disponibile in diverse configurazioni con una o due pompe, alta o bassa prevalenza ed accumulo inerziale, per avere anche una soluzione che dia un risparmio economico e che faciliti l'installazione finale.

CONTROLLO

Regolazione a microprocessore, completo di tastiera e display LCD, che permette una facile consultazione e l'intervento sull'unità attraverso un menù disponibile in più lingue.

— La presenza di un orologio programmatore permette d'impostare delle fasce orarie di funzionamento ed un eventuale secondo set-point
— La termoregolazione avviene con la logica proporzionale integrale, in base alla temperatura di uscita dell'acqua.
— **Controllo HP flottante:** disponibile per tutti i modelli con i ventilatori inverter o con DCPX. Permette con la modulazione continua dei ventilatori di ottimizzare il funzionamento dell'unità in qualsiasi punto di lavoro, garantendo un incremento dell'efficienza enegetica ai carichi parziali.
— **Modalità night mode:** solo nelle versioni **non silenziate con il ventilatore che deve essere, inverter o con il taglio di fase o con l'accessorio DCPX** è possibile impostare un profilo di funzionamento silenziato, utile ad esempio nelle ore notturne per un maggior comfort acustico, ma che garantisce sempre le prestazioni anche nelle ore di maggior carico.

ACCESSORI

AER485P1: Interfaccia RS-485 per sistemi di supervisione con protocollo MODBUS. È previsto n°. 1 accessorio per ogni scheda di controllo dell'unità.
AERBACP: Interfaccia di comunicazione Ethernet per protocolli Bacnet/IP, Modbus TCP/IP, SNMP. È previsto n°. 1 accessorio per ogni scheda di controllo dell'unità.
AERLINK: Aerlink è un gateway WiFi con porta seriale RS485 che permette, ad una vasta gamma di prodotti Aermec (pompe di calore/chillers/controllori di impianto) dotati di questa interfaccia, di connettersi in modo semplice e sicuro ad una rete wifi. Funziona sia come punto di accesso (AP access point) che come client (WiFi Station), può essere connesso ad un solo generatore o centralizzatore di impianto, permettendo a chiunque di poterli integrare facilmente in qualsiasi rete. Grazie alle apps AerApp e AerPlants, utilizzabili su piattaforme Android e iOS, è possibile rendere intuitiva e semplice la gestione da remoto dei sistemi di condizionamento sviluppati da Aermec.
AERNET: Il dispositivo permette il controllo, la gestione ed il monitoraggio remoto di un refrigeratore con un PC, smartphone o tablet tramite collegamento Cloud. AERNET svolge la funzione di Master mentre ogni unità collegata viene configurata come Slave fino ad un massimo di 6 schede di controllo. È inoltre

possibile con un semplice click salvare sul proprio terminale un file log con tutti i dati delle unità collegate per eventuali post analisi.

MULTICHILLER-EVO: Sistema di controllo per il comando, l'accensione e lo spegnimento dei singoli refrigeratori in un impianto in cui siano installati più apparecchi in parallelo (max. n° 9) assicurando sempre la portata costante agli evaporatori.

PGD1: Consente di eseguire a distanza le operazioni di comando dell'unità.

SGD: Espansione elettronica che permette di collegarsi all'impianto fotovoltaico ed alle pompe di calore per accumulare calore nel serbatoio A.C.S., o nell'impianto di riscaldamento, durante la fase di produzione del fotovoltaico e rilasciarla nei momenti di maggior richiesta termica.

PR4: Pannello remoto con display LCD e tastiera touch che consente di eseguire i controlli base, la programmazione delle fasce orarie e la segnalazione degli allarmi di una sola unità.

L'accessorio PR4 deve essere abbinato all'interfaccia di comunicazione RS485 solo quando la porta seriale è occupata da un altro dispositivo.

DCPX: Dispositivo per il controllo della temperatura di condensazione, con modulazione continua della velocità dei ventilatori mediante trasduttore di pressione.

GP: Griglie di protezione.

VT: Supporti anti-vibranti.

ACCESSORI MONTATI IN FABBRICA

DRE: Dispositivo elettronico di riduzione della corrente di spunto.

RIF: Rifasatore di corrente. Collegato in parallelo al motore, permette una riduzione della corrente assorbita (circa il 10%)

T6: Doppia valvola sicurezza con rubinetto di scambio, sia sul ramo di alta che sul ramo di bassa pressione.

C-TOUCH: Tastiera di ultima generazione Touch screen 7", che consente di navigare in modo intuitivo fra le diverse schermate, permettendo di modificare i parametri operativi e di visualizzare in forma grafica l'andamento di alcune grandezze in tempo reale.

COMPATIBILITÀ CON IL SISTEMA VMF

Per maggiori informazioni sul sistema VMF fare riferimento alla documentazione dedicata.

COMPATIBILITÀ ACCESSORI

Modello	Ver	0282	0302	0332	0352	0502	0552	0602	0604	0652	0654	0682	0702	0704	0752	0754
AER485P1	°,A					•	•	•	•	•	•	•	•	•	•	•
	E,L,N	•	•	•	•	•	•	•	•	•	•	•	•	•	•	•
	U				•	•	•	•	•	•	•	•	•	•	•	•
AERBACP	°,A					•	•	•	•	•	•	•	•	•	•	•
	E,L,N	•	•	•	•	•	•	•	•	•	•	•	•	•	•	•
	U				•	•	•	•	•	•	•	•	•	•	•	•
AERLINK	°,A					•	•	•	•	•	•	•	•	•	•	•
	E,L,N	•	•	•	•	•	•	•	•	•	•	•	•	•	•	•
	U				•	•	•	•	•	•	•	•	•	•	•	•
AERNET	°,A					•	•	•	•	•	•	•	•	•	•	•
	E,L,N	•	•	•	•	•	•	•	•	•	•	•	•	•	•	•
	U				•	•	•	•	•	•	•	•	•	•	•	•
MULTICHILLER-EVO	°,A					•	•	•	•	•	•	•	•	•	•	•
	E,L,N	•	•	•	•	•	•	•	•	•	•	•	•	•	•	•
	U				•	•	•	•	•	•	•	•	•	•	•	•
PGD1	°,A					•	•	•	•	•	•	•	•	•	•	•
	E,L,N	•	•	•	•	•	•	•	•	•	•	•	•	•	•	•
	U				•	•	•	•	•	•	•	•	•	•	•	•
SGD	E,L,N	•	•	•	•											
	U				•											

Pannello remoto

Modello	Ver	0282	0302	0332	0352	0502	0552	0602	0604	0652	0654	0682	0702	0704	0752	0754
PR4	°,A					•	•	•	•	•	•	•	•	•	•	•
	E,L,N	•	•	•	•	•	•	•	•	•	•	•	•	•	•	•
	U				•	•	•	•	•	•	•	•	•	•	•	•

L'accessorio PR4 deve essere abbinato all'interfaccia di comunicazione RS485 solo quando la porta seriale è occupata da un altro dispositivo.

Controllo della temperatura di condensazione

Ver	0282	0302	0332	0352	0502	0552	0602	0604
Ventilatori: M								
°, A	-	-	-	-	DCPX142	DCPX142	DCPX142	DCPX142
E, L	DCPX141	DCPX141	DCPX141	DCPX141	Di Serie	Di Serie	Di Serie	Di Serie
N	DCPX141	DCPX141	DCPX141	Di Serie	Di Serie	Di Serie	Di Serie	Di Serie
U	-	-	-	DCPX142	DCPX142	DCPX142	DCPX143	DCPX143
Ventilatori: °								
E, L	DCPX140	DCPX140	DCPX140	DCPX140	-	-	-	-
N	DCPX140	DCPX140	DCPX140	-	-	-	-	-

Ver	0652	0654	0682	0702	0704	0752	0754
Ventilatori: M							
°	DCPX142	DCPX142	DCPX143	DCPX143	DCPX143	DCPX143	DCPX143
A	DCPX142	DCPX143	DCPX143	DCPX143	DCPX143	DCPX143	DCPX143
E, L, N	Di Serie	Di Serie	Di Serie	Di Serie	Di Serie	Di Serie	Di Serie
U	DCPX143	DCPX143	DCPX143	DCPX143	DCPX143	DCPX143	DCPX143

Antivibranti

Ver	0282	0302	0332	0352	0502	0552	0602	0604	0652	0654	0682	0702	0704	0752	0754
Kit idronico integrato: 00, I1, I2, I3, I4, P1, P2, P3, P4															
°	-	-	-	-	VT11	VT11	VT11	VT11	VT11	VT11	VT22	VT22	VT22	VT22	VT22
A	-	-	-	-	VT11	VT11	VT11	VT11	VT11	VT22	VT22	VT22	VT22	VT22	VT22
E	VT17	VT17	VT17	VT17	VT11	VT11	VT11	VT11	VT11	VT22	VT22	VT22	VT22	VT22	VT22

Ver	0282	0302	0332	0352	0502	0552	0602	0604	0652	0654	0682	0702	0704	0752	0754
L	VT17	VT17	VT17	VT17	VT11	VT11	VT11	VT11	VT11	VT11	VT22	VT22	VT22	VT22	VT22
N	VT17	VT17	VT17	VT11	VT11	VT11	VT22	VT22	VT22	VT22	VT22	VT23	VT23	VT23	VT23
U	-	-	-	VT11	VT11	VT11	VT22	VT22	VT22	VT22	VT22	VT23	VT23	VT23	VT23
Kit idronico integrato: 01, 02, 03, 04, 05, 06, 07, 08, 09, K1, K2, K3, K4															
°	-	-	-	-	VT11	VT11	VT11	VT11	VT11	VT11	VT22	VT22	VT22	VT22	VT22
A	-	-	-	-	VT11	VT11	VT11	VT11	VT11	VT22	VT22	VT22	VT22	VT22	VT22
E	VT13	VT13	VT13	VT13	VT11	VT11	VT11	VT11	VT11	VT22	VT22	VT22	VT22	VT22	VT22
L	VT13	VT13	VT13	VT13	VT11	VT11	VT11	VT11	VT11	VT11	VT22	VT22	VT22	VT22	VT22
N	VT13	VT13	VT13	VT11	VT11	VT11	VT22	VT22	VT22	VT22	VT22	VT23	VT23	VT23	VT23
U	-	-	-	VT11	VT11	VT11	VT22	VT22	VT22	VT22	VT22	VT23	VT23	VT23	VT23

Griglie di protezione

Ver	0282	0302	0332	0352	0502	0552	0602	0604	0652	0654	0682	0702	0704	0752	0754
°	-	-	-	-	GP2 x 2 (1)	GP2 x 2 (1)	GP2 x 2 (1)	GP2 x 2 (1)	GP2 x 2 (1)	GP2 x 2 (1)	GP2 x 3 (1)	GP2 x 3 (1)	GP2 x 3 (1)	GP2 x 3 (1)	GP2 x 3 (1)
A	-	-	-	-	GP2 x 2 (1)	GP2 x 2 (1)	GP2 x 2 (1)	GP2 x 2 (1)	GP2 x 2 (1)	GP2 x 3 (1)	GP2 x 3 (1)	GP2 x 3 (1)	GP2 x 3 (1)	GP2 x 3 (1)	GP2 x 3 (1)
E	GP3	GP4	GP4	GP4	GP2 x 2 (1)	GP2 x 2 (1)	GP2 x 2 (1)	GP2 x 2 (1)	GP2 x 2 (1)	GP2 x 3 (1)	GP2 x 3 (1)	GP2 x 3 (1)	GP2 x 3 (1)	GP2 x 3 (1)	GP2 x 3 (1)
L	GP3	GP3	GP4	GP4	GP2 x 2 (1)	GP2 x 2 (1)	GP2 x 2 (1)	GP2 x 2 (1)	GP2 x 2 (1)	GP2 x 2 (1)	GP2 x 3 (1)	GP2 x 3 (1)	GP2 x 3 (1)	GP2 x 3 (1)	GP2 x 3 (1)
N	GP4	GP4	GP4	GP2 x 2 (1)	GP2 x 2 (1)	GP2 x 2 (1)	GP2 x 3 (1)	GP2 x 3 (1)	GP2 x 3 (1)	GP2 x 3 (1)	GP2 x 3 (1)	GP14 x 4 (1)	GP14 x 4 (1)	GP14 x 4 (1)	GP14 x 4 (1)
U	-	-	-	GP2 x 2 (1)	GP2 x 2 (1)	GP2 x 2 (1)	GP2 x 3 (1)	GP2 x 3 (1)	GP2 x 3 (1)	GP2 x 3 (1)	GP2 x 3 (1)	GP14 x 4 (1)	GP14 x 4 (1)	GP14 x 4 (1)	GP14 x 4 (1)

(1) x _ indica la quantità da acquistare
L'accessorio non può essere montato sulle configurazioni indicate con -

Rifasatori

Ver	0282	0302	0332	0352	0502	0552	0602	0604
°, A	-	-	-	-	RIF0502	RIF0552	RIF0602	RIF0604
E, L, N	RIF0282	RIF0302	RIF0332	RIF0352	RIF0502	RIF0552	RIF0602	RIF0604
U	-	-	-	RIF0352	RIF0502	RIF0552	RIF0602	RIF0604

L'accessorio non può essere montato sulle configurazioni indicate con -
Il fondino grigio indica gli accessori montati in fabbrica

Ver	0652	0654	0682	0702	0704	0752	0754
°, A, E, L, N, U	RIF0652	RIF0654	RIF0682	RIF0702	RIF0704	RIF0752	RIF0754

Il fondino grigio indica gli accessori montati in fabbrica

Dispositivo di riduzione della corrente di spunto

Ver	0282	0302	0332	0352	0502	0552	0602	0604
°, A	-	-	-	-	DRENRB502 (1)	DRENRB552 (1)	DRENRB602 (1)	DRENRB604 (1)
E, L, N	DRENRB282 (1)	DRENRB302 (1)	DRENRB332 (1)	DRENRB352 (1)	DRENRB502 (1)	DRENRB552 (1)	DRENRB602 (1)	DRENRB604 (1)
U	-	-	-	DRENRB352 (1)	DRENRB502 (1)	DRENRB552 (1)	DRENRB602 (1)	DRENRB604 (1)

(1) Solo per alimentazioni 400V 3N ~ 50Hz e 400V 3 ~ 50Hz. Se è presente la dicitura x 2 o x 3 indica la quantità da ordinare.
L'accessorio non può essere montato sulle configurazioni indicate con -
Il fondino grigio indica gli accessori montati in fabbrica

Ver	0652	0654	0682	0702	0704	0752	0754
°, A, E, L, N, U	DRENRB652 (1)	DRENRB654 (1)	DRENRB682 (1)	DRENRB702 (1)	DRENRB704 (1)	DRENRB752 (1)	DRENRB754 (1)

(1) Solo per alimentazioni 400V 3N ~ 50Hz e 400V 3 ~ 50Hz. Se è presente la dicitura x 2 o x 3 indica la quantità da ordinare.
Il fondino grigio indica gli accessori montati in fabbrica

Doppie valvole di sicurezza

Ver	0282	0302	0332	0352	0502	0552	0602	0604	0652	0654	0682	0702	0704	0752	0754
°, A	-	-	-	-	T6NRB8	T6NRB8	T6NRB8	T6NRB11	T6NRB8	T6NRB11	T6NRB9	T6NRB10	T6NRB12	T6NRB10	T6NRB12
E, L	T6NRB6	T6NRB6	T6NRB6	T6NRB6	T6NRB8	T6NRB8	T6NRB8	T6NRB11	T6NRB8	T6NRB11	T6NRB9	T6NRB10	T6NRB12	T6NRB10	T6NRB12
N	T6NRB6	T6NRB6	T6NRB6	T6NRB8	T6NRB8	T6NRB8	T6NRB8	T6NRB11	T6NRB8	T6NRB11	T6NRB9	T6NRB10	T6NRB12	T6NRB10	T6NRB12
U	-	-	-	T6NRB8	T6NRB8	T6NRB8	T6NRB8	T6NRB11	T6NRB8	T6NRB11	T6NRB9	T6NRB10	T6NRB12	T6NRB10	T6NRB12

L'accessorio non può essere montato sulle configurazioni indicate con -
Il fondino grigio indica gli accessori montati in fabbrica

Tastiera di ultima generazione Touch screen

Ver	0282	0302	0332	0352	0502	0552	0602	0604	0652	0654	0682	0702	0704	0752	0754
°, A, E, L, N, U	C-TOUCH	C-TOUCH	C-TOUCH	C-TOUCH	C-TOUCH	C-TOUCH	C-TOUCH	C-TOUCH	C-TOUCH	C-TOUCH	C-TOUCH	C-TOUCH	C-TOUCH	C-TOUCH	C-TOUCH

Il fondino grigio indica gli accessori montati in fabbrica

CONFIGURATORE

Campo		Descrizione
1,2,3		**NRB**
4,5,6,7		**Taglia** 0282, 0302, 0332, 0352, 0502, 0552, 0602, 0604, 0652, 0654, 0682, 0702, 0704, 0752, 0754
8		**Campo d'impiego**
	X	Valvola termostatica elettronica (1)
	Y	Doppia valvola termostatica meccanica per bassa temperatura (2)
	Z	Valvola termostatica elettronica per bassa temperatura (3)
	°	Valvola termostatica meccanica standard (1)
9		**Modello**
	C	Motocondensante
	°	Solo freddo
10		**Recupero di calore**
	D	Con desurriscaldatore (4)
	T	Con recupero totale (4)
	°	Senza recupero di calore
11		**Versione**
	°	Standard
	A	Alta efficienza
	E	Alta efficienza silenziata
	L	Standard silenziata
	N	Altissima efficienza silenziata
	U	Altissima efficienza
12		**Batterie**
	R	Rame - rame
	S	Rame - rame stagnato
	V	Rame - alluminio verniciato
	°	Rame - alluminio
13		**Ventilatori**
	J	Inverter
	M	Maggiorati (5)
	°	Standard (6)
14		**Alimentazione**
	°	400V ~ 3N 50Hz con magnetotermici
15,16		**Kit idronico integrato**
		Senza kit idronico
	00	Senza kit idronico
		Kit con accumulo e pompa/e
	01	Accumulo con pompa bassa prevalenza
	02	Accumulo con pompa bassa prevalenza + riserva
	03	Accumulo con pompa alta prevalenza
	04	Accumulo con pompa alta prevalenza + riserva
		Kit con pompa/e, e accumulo con fori per eventuali resistenze elettriche
	05	Accumulo con fori per resistenze e pompa bassa prevalenza (7)
	06	Accumulo con fori per resistenze e pompa bassa prevalenza + riserva (7)
	07	Accumulo con fori per resistenze e pompa alta prevalenza (7)
	08	Accumulo con fori per resistenze e pompa alta prevalenza + riserva (7)
		Doppio anello
	09	Doppio anello
		Kit con pompa/e
	P1	Pompa singola bassa prevalenza
	P2	Pompa bassa prevalenza + riserva
	P3	Pompa singola alta prevalenza
	P4	Pompa alta prevalenza + riserva
		Kit con pompa/e con inverter velocità fissa
	I1	Pompa singola bassa prevalenza con inverter a velocità fissa
	I2	Pompa singola bassa prevalenza con inverter a velocità fissa + riserva
	I3	Pompa singola alta prevalenza con inverter a velocità fissa
	I4	Pompa singola alta prevalenza con inverter a velocità fissa + riserva
		Kit con accumulo e pompa/e con inverter velocità fissa
	K1	Accumulo e pompa bassa prevalenza con inverter a velocità fissa
	K2	Accumulo e pompa bassa prevalenza con inverter a velocità fissa + riserva
	K3	Accumulo e pompa alta prevalenza con inverter a velocità fissa
	K4	Accumulo e pompa alta prevalenza con inverter a velocità fissa + riserva
		Kit con accumulo e pompa/e con inverter velocità variabile
	W1	Accumulo e pompa bassa prevalenza con inverter a velocità variabile (8)
	W2	Accumulo e pompa bassa prevalenza con inverter a velocità variabile + riserva (8)
	W3	Accumulo e pompa alta prevalenza con inverter a velocità variabile (8)
	W4	Accumulo e pompa alta prevalenza con inverter a velocità variabile + riserva (8)

(1) Acqua prodotta da 4 °C ÷ 18 °C
(2) Acqua prodotta da -10 °C ÷ 18 °C
(3) Acqua prodotta da 4 °C ÷ -8 °C per la versione °, -10 °C per le altre versioni
(4) Per le versioni recupero "YT" - "ZT" - "YD" e "ZD" contattare sede; Attenzione: lato recupero è necessario garantire sempre una temperatura minima d'ingresso allo scambiatore di 35 °C. Per maggiori informazioni sul campo di funzionamento dell'unità, fare riferimento al programma di selezione Magellano
(5) Di serie dalla taglia 0502 alla 0754 versione ° - A - E - L, per le taglie dalla 0352 alla 0754 versione N - U
(6) Di serie dalla taglia 0282 alla 0352 versione E - L e dalla taglia 0282 alla 0332 versione N
(7) Gli accumuli con fori per resistenze integrative (non fornite) vengono spediti dalla fabbrica con tappi in plastica di protezione, prima del caricamento dell'impianto, qualora non sia prevista l'installazione di una o tutte le resistenze è obligatorio sostituire i tappi in plastica con appositi tappi, disponibili comunemente in commercio.
(8) Le opzioni Y e Z non sono compatibili con W1/W2/W3/W4

DATI PRESTAZIONALI

Unità con i ventilatori "°" di serie

NRB - L

Taglia		0282	0302	0332	0352
Ventilatori: °					
Prestazioni in raffreddamento 12 °C / 7 °C (1)					
Potenza frigorifera	kW	56,5	64,3	73,9	85,5
Potenza assorbita	kW	19,8	22,2	24,8	29,6
Corrente assorbita totale a freddo	A	35,0	41,0	46,0	54,0
EER	W/W	2,85	2,90	2,98	2,89
Portata acqua utenza	l/h	9734	11090	12722	14734
Perdita di carico lato utenza	kPa	37	48	39	52

(1) Dati EN 14511:2022; Acqua scambiatore lato utenza 12 °C / 7 °C; Aria esterna 35 °C

NRB - E

Taglia		0282	0302	0332	0352
Ventilatori: °					
Prestazioni in raffreddamento 12 °C / 7 °C (1)					
Potenza frigorifera	kW	60,6	68,4	77,0	89,2
Potenza assorbita	kW	18,6	21,1	23,8	28,3
Corrente assorbita totale a freddo	A	32,0	36,0	41,0	46,0
EER	W/W	3,26	3,24	3,23	3,16
Portata acqua utenza	l/h	10429	11774	13258	15372
Perdita di carico lato utenza	kPa	26	33	30	40

(1) Dati EN 14511:2022; Acqua scambiatore lato utenza 12 °C / 7 °C; Aria esterna 35 °C

NRB - N

Taglia		0282	0302	0332
Ventilatori: °				
Prestazioni in raffreddamento 12 °C / 7 °C (1)				
Potenza frigorifera	kW	60,8	69,0	76,9
Potenza assorbita	kW	17,8	20,5	22,9
Corrente assorbita totale a freddo	A	33,0	39,0	44,0
EER	W/W	3,42	3,37	3,36
Portata acqua utenza	l/h	10460	11884	13249
Perdita di carico lato utenza	kPa	27	25	31

(1) Dati EN 14511:2022; Acqua scambiatore lato utenza 12 °C / 7 °C; Aria esterna 35 °C

Unità con i ventilatori "M" di serie

NRB - °

Taglia		0282	0302	0332	0352	0502	0552	0602	0604	0652	0654	0682	0702	0704	0752	0754
Ventilatori: M																
Prestazioni in raffreddamento 12 °C / 7 °C (1)																
Potenza frigorifera	kW	-	-	-	-	98,4	107,0	125,9	125,5	135,1	141,0	159,7	178,9	170,7	195,7	193,5
Potenza assorbita	kW	-	-	-	-	33,2	37,5	41,6	45,6	47,4	52,2	54,8	60,8	58,3	71,8	67,2
Corrente assorbita totale a freddo	A	-	-	-	-	59,0	65,0	71,0	80,0	81,0	92,0	93,0	102,0	104,0	117,0	117,0
EER	W/W	-	-	-	-	2,96	2,85	3,03	2,75	2,85	2,70	2,92	2,95	2,93	2,73	2,88
Portata acqua utenza	l/h	-	-	-	-	16941	18444	21694	21620	23270	24282	27502	30805	29385	33700	33309
Perdita di carico lato utenza	kPa	-	-	-	-	39	46	42	50	49	48	52	66	71	78	65

(1) Dati EN 14511:2022; Acqua scambiatore lato utenza 12 °C / 7 °C; Aria esterna 35 °C

NRB - L

Taglia		0502	0552	0602	0604	0652	0654	0682	0702	0704	0752	0754
Ventilatori: M												
Prestazioni in raffreddamento 12 °C / 7 °C (1)												
Potenza frigorifera	kW	96,3	104,5	122,6	121,5	131,1	134,8	156,1	174,3	166,4	189,9	187,4
Potenza assorbita	kW	34,0	38,6	42,9	47,6	49,2	55,0	56,0	62,5	60,0	74,7	69,5
Corrente assorbita totale a freddo	A	59,0	65,0	72,0	82,0	82,0	95,0	93,0	102,0	105,0	119,0	119,0
EER	W/W	2,83	2,71	2,86	2,55	2,67	2,45	2,79	2,79	2,78	2,54	2,70
Portata acqua utenza	l/h	16583	18007	21114	20937	22592	23230	26870	30010	28645	32685	32255
Perdita di carico lato utenza	kPa	37	43	40	46	45	44	50	62	66	73	61

(1) Dati EN 14511:2022; Acqua scambiatore lato utenza 12 °C / 7 °C; Aria esterna 35 °C

NRB - A

Taglia		0282	0302	0332	0352	0502	0552	0602	0604	0652	0654	0682	0702	0704	0752	0754
Ventilatori: M																
Prestazioni in raffreddamento 12 °C / 7 °C (1)																
Potenza frigorifera	kW	-	-	-	-	103,9	114,8	130,1	129,7	140,0	150,2	167,9	186,9	176,8	207,6	198,8
Potenza assorbita	kW	-	-	-	-	31,4	35,4	40,3	43,5	45,0	47,6	51,9	59,2	56,6	69,6	63,8
Corrente assorbita totale a freddo	A	-	-	-	-	55,0	59,0	68,0	73,0	74,0	77,0	86,0	94,0	98,0	103,0	107,0
EER	W/W	-	-	-	-	3,31	3,24	3,23	2,98	3,11	3,16	3,24	3,16	3,12	2,98	3,11
Portata acqua utenza	l/h	-	-	-	-	17889	19764	22404	22344	24116	25867	28897	32172	30430	35736	34210
Perdita di carico lato utenza	kPa	-	-	-	-	30	36	35	42	40	57	46	56	55	60	58

(1) Dati EN 14511:2022; Acqua scambiatore lato utenza 12 °C / 7 °C; Aria esterna 35 °C

NRB - E

Taglia		0502	0552	0602	0604	0652	0654	0682	0702	0704	0752	0754
Ventilatori: M												
Prestazioni in raffreddamento 12 °C / 7 °C (1)												
Potenza frigorifera	kW	100,4	110,5	123,9	122,2	132,4	144,8	161,4	178,0	168,2	195,9	187,7
Potenza assorbita	kW	32,5	36,9	42,7	46,6	48,2	49,4	54,0	62,6	59,7	74,7	68,0
Corrente assorbita totale a freddo	A	54,0	59,0	69,0	75,0	77,0	77,0	86,0	95,0	100,0	107,0	110,0
EER	W/W	3,09	3,00	2,90	2,62	2,75	2,93	2,99	2,84	2,82	2,62	2,76
Portata acqua utenza	l/h	17275	19020	21329	21052	22807	24939	27779	30648	28950	33719	32307
Perdita di carico lato utenza	kPa	27	33	32	36	36	52	42	51	49	53	52

(1) Dati EN 14511:2022; Acqua scambiatore lato utenza 12 °C / 7 °C; Aria esterna 35 °C

NRB - U

Taglia		0282	0302	0332	0352	0502	0552	0602	0604	0652	0654	0682	0702	0704	0752	0754
Ventilatori: M																
Prestazioni in raffreddamento 12 °C / 7 °C (1)																
Potenza frigorifera	kW	-	-	-	92,7	104,5	117,2	132,1	137,9	146,8	152,9	171,6	191,4	180,5	209,6	202,9
Potenza assorbita	kW	-	-	-	27,1	30,8	34,5	38,8	41,3	44,2	45,5	50,7	59,3	56,2	67,2	63,1
Corrente assorbita totale a freddo	A	-	-	-	51,0	56,0	61,0	68,0	76,0	76,0	86,0	88,0	101,0	104,0	116,0	115,0
EER	W/W	-	-	-	3,42	3,39	3,40	3,40	3,34	3,32	3,36	3,39	3,23	3,21	3,12	3,21
Portata acqua utenza	l/h	-	-	-	15945	17984	20172	22745	23741	25275	26327	29532	32945	31067	36076	34915
Perdita di carico lato utenza	kPa	-	-	-	24	30	29	38	34	36	42	41	51	48	61	56

(1) Dati EN 14511:2022; Acqua scambiatore lato utenza 12 °C / 7 °C; Aria esterna 35 °C

NRB - N

Taglia		0352	0502	0552	0602	0604	0652	0654	0682	0702	0704	0752	0754
Ventilatori: M													
Prestazioni in raffreddamento 12 °C / 7 °C (1)													
Potenza frigorifera	kW	89,7	100,8	112,4	128,6	133,5	142,2	147,1	164,5	185,1	174,5	201,1	195,1
Potenza assorbita	kW	27,8	31,9	36,1	39,4	42,4	45,3	47,2	52,9	60,9	57,5	70,2	65,3
Corrente assorbita totale a freddo	A	50,0	55,0	62,0	66,0	74,0	75,0	85,0	88,0	100,0	102,0	116,0	114,0
EER	W/W	3,23	3,16	3,12	3,26	3,15	3,14	3,11	3,11	3,04	3,03	2,87	2,99
Portata acqua utenza	l/h	15444	17352	19347	22150	22978	24481	25334	28325	31856	30031	34611	33586
Perdita di carico lato utenza	kPa	22	28	27	36	32	34	39	38	48	45	56	52

(1) Dati EN 14511:2022; Acqua scambiatore lato utenza 12 °C / 7 °C; Aria esterna 35 °C

INDICI ENERGETICI (REG. 2016/2281 UE)

Taglia			0282	0302	0332	0352	0502	0552	0602	0604	0652	0654	0682	0702	0704	0752	0754
Ventilatori: J																	
SEER - 12/7 (EN14825: 2018) (1)																	
SEER	°	W/W	-	-	-	-	4,34	4,23	4,39	4,12	4,26	4,11	4,28	4,26	4,13	4,24	4,12
	A	W/W	-	-	-	-	4,48	4,48	4,59	4,20	4,48	4,13	4,49	4,40	4,34	4,44	4,16
	E	W/W	4,59	4,69	4,60	4,52	4,48	4,46	4,53	4,16	4,34	4,18	4,51	4,32	4,13	4,33	4,11
	L	W/W	4,38	4,37	4,46	4,35	4,36	4,24	4,38	4,11	4,18	4,12	4,32	4,23	4,13	4,19	4,11
	N	W/W	4,79	4,84	4,73	4,81	4,68	4,76	4,84	4,53	4,72	4,39	4,77	4,60	4,35	4,56	4,31
	U	W/W	-	-	-	4,74	4,71	4,82	4,65	4,33	4,66	4,31	4,76	4,53	4,22	4,52	4,29
Efficienza stagionale	°	%	-	-	-	-	170,60	166,20	172,60	161,80	167,30	161,40	168,20	167,40	162,20	166,60	161,80
	A	%	-	-	-	-	176,20	176,20	180,60	165,00	176,20	162,20	176,60	173,00	170,60	174,60	163,40
	E	%	180,60	184,60	181,00	177,80	176,20	175,40	178,20	163,40	170,60	164,20	177,40	169,80	162,20	170,20	161,40
	L	%	172,20	171,80	175,40	171,00	171,40	166,60	172,20	161,40	164,20	161,80	169,80	166,20	162,20	164,60	161,40
	N	%	188,60	190,60	186,20	189,40	184,20	187,40	190,60	178,20	185,80	172,60	187,80	181,00	171,00	179,40	169,40
	U	%	-	-	-	186,80	185,40	189,80	183,00	170,20	183,40	169,40	187,40	178,20	165,80	177,80	168,60
SEER - 23/18 (EN14825: 2018) (2)																	
SEER	°	W/W	-	-	-	-	5,31	5,07	5,29	4,89	5,04	4,93	5,13	5,12	5,01	4,99	4,95
	A	W/W	-	-	-	-	5,55	5,42	5,54	5,06	5,36	5,11	5,43	5,23	5,30	5,24	5,03
	E	W/W	5,50	5,62	5,55	5,58	5,47	5,41	5,37	4,88	5,10	5,05	5,37	5,06	4,93	5,02	4,88
	L	W/W	5,17	5,22	5,34	5,22	5,27	5,00	5,12	4,81	4,89	4,82	5,13	4,92	4,91	4,83	4,84
	N	W/W	5,75	5,82	5,73	5,91	5,72	5,68	5,88	5,49	5,67	5,29	5,71	5,46	5,27	5,38	5,21
	U	W/W	-	-	-	5,92	5,86	5,85	5,72	5,32	5,68	5,30	5,79	5,45	5,22	5,41	5,21

(1) Calcolo eseguito con portata d'acqua FISSA e temperatura d'uscita VARIABILE.
(2) Calcolo eseguito con portata d'acqua FISSA.

Taglia			0282	0302	0332	0352	0502	0552	0602	0604	0652	0654	0682	0702	0704	0752	0754
	°	%	-	-	-	-	209,30	199,60	208,40	192,70	198,50	194,20	202,20	201,60	197,50	196,50	194,80
	A	%	-	-	-	-	219,00	213,90	218,60	199,50	211,30	201,30	214,10	206,30	208,80	206,60	198,20
Efficienza stagionale	E	%	216,80	221,60	218,80	220,00	215,70	213,30	211,80	192,00	200,80	199,10	211,60	199,30	194,00	197,90	192,20
	L	%	203,80	205,90	210,60	205,60	207,70	197,10	201,70	189,40	192,70	189,70	202,00	193,60	193,20	190,00	190,40
	N	%	227,00	229,80	226,30	233,30	225,80	224,10	232,30	216,40	223,70	208,50	225,30	215,30	207,60	212,10	205,20
	U	%	-	-	-	233,80	231,40	231,10	225,80	209,60	224,00	209,00	228,70	214,90	205,70	213,40	205,40
SEPR - (EN 14825: 2018) (2)																	
	°	W/W	-	-	-	-	5,79	5,61	5,74	5,62	5,66	5,57	5,59	5,84	5,94	5,45	5,76
	A	W/W	-	-	-	-	6,10	5,97	6,00	5,73	5,97	5,74	5,92	5,79	5,89	5,75	5,78
SEPR	E	W/W	6,46	6,42	6,13	6,36	5,98	5,95	5,79	5,41	5,72	5,68	5,83	5,67	5,69	5,51	5,47
	L	W/W	6,15	6,00	5,97	6,07	5,79	5,65	5,61	5,31	5,55	5,28	5,58	5,60	5,77	5,37	5,53
	N	W/W	6,71	6,53	6,23	6,54	6,22	6,21	6,16	6,12	6,14	5,93	6,09	5,97	6,08	5,83	5,90
	U	W/W	-	-	-	6,43	6,30	6,31	6,01	6,15	6,09	5,88	6,19	5,88	6,05	5,85	6,07

(1) Calcolo eseguito con portata d'acqua FISSA e temperatura d'uscita VARIABILE.
(2) Calcolo eseguito con portata d'acqua FISSA.

Taglia			0282	0302	0332	0352	0502	0552	0602	0604	0652	0654	0682	0702	0704	0752	0754
Ventilatori: M																	
SEER - 12/7 (EN14825: 2018) (1)																	
	°	W/W	-	-	-	-	4,23	4,13	4,29	- (2)	4,16	- (2)	4,18	4,16	- (2)	4,14	- (2)
	A	W/W	-	-	-	-	4,37	4,37	4,48	- (2)	4,37	- (2)	4,38	4,29	- (2)	4,33	- (2)
SEER	E	W/W	4,48	4,58	4,49	4,42	4,37	4,35	4,42	- (2)	4,24	- (2)	4,40	4,21	- (2)	4,23	- (2)
	L	W/W	4,28	4,27	4,35	4,27	4,25	4,14	4,27	- (2)	4,11	- (2)	4,22	4,13	- (2)	4,11	- (2)
	N	W/W	4,68	4,72	4,62	4,69	4,56	4,65	4,72	4,42	4,61	4,28	4,65	4,49	4,24	4,45	4,20
	U	W/W	-	-	-	4,62	4,59	4,71	4,54	4,22	4,54	4,20	4,64	4,42	4,11	4,41	4,18
	°	%	-	-	-	-	166,20	162,20	168,40	- (2)	163,40	- (2)	164,10	163,40	- (2)	162,50	- (2)
	A	%	-	-	-	-	171,90	171,60	176,10	- (2)	171,70	- (2)	172,20	168,70	- (2)	170,20	- (2)
Efficienza stagionale	E	%	176,20	180,20	176,40	173,60	171,70	171,00	173,80	- (2)	166,50	- (2)	172,80	165,50	- (2)	166,00	- (2)
	L	%	168,10	167,80	171,10	167,00	167,00	162,50	167,80	- (2)	161,20	- (2)	165,70	162,10	- (2)	161,30	- (2)
	N	%	184,00	185,70	181,70	184,70	179,50	182,90	185,90	173,70	181,20	168,20	182,90	176,40	166,70	174,90	165,10
	U	%	-	-	-	181,70	180,60	185,20	178,50	165,60	178,70	165,10	182,50	173,80	161,40	173,30	164,30
SEER - 23/18 (EN14825: 2018) (3)																	
	°	W/W	-	-	-	-	5,17	4,95	5,16	4,77	4,95	4,80	5,01	4,99	4,86	4,82	4,90
	A	W/W	-	-	-	-	5,42	5,28	5,40	4,91	5,22	4,94	5,29	5,10	4,95	5,11	4,99
SEER	E	W/W	5,36	5,48	5,40	5,44	5,33	5,27	5,24	4,68	4,97	4,93	5,23	4,93	4,81	4,90	4,74
	L	W/W	5,05	5,10	5,21	5,09	5,13	4,88	4,99	4,65	4,77	4,52	5,00	4,79	4,78	4,67	4,74
	N	W/W	5,61	5,67	5,59	5,76	5,58	5,54	5,74	5,35	5,53	5,12	5,56	5,32	5,13	5,24	5,07
	U	W/W	-	-	-	5,77	5,71	5,71	5,58	5,18	5,53	5,17	5,64	5,32	5,08	5,27	5,07
	°	%	-	-	-	-	203,90	194,80	203,30	187,70	195,10	189,00	197,30	196,70	191,50	189,90	193,00
	A	%	-	-	-	-	213,60	208,30	213,10	193,50	205,80	194,60	208,70	201,10	194,90	201,30	196,70
Efficienza stagionale	E	%	211,40	216,30	213,10	214,70	210,20	207,90	206,50	184,00	195,90	194,00	206,10	194,20	189,20	193,00	186,50
	L	%	199,00	201,10	205,30	200,70	202,30	192,30	196,60	183,10	187,90	177,60	197,10	188,70	188,10	183,80	186,40
	N	%	221,40	223,80	220,60	227,50	220,00	218,70	226,60	210,90	218,20	203,00	219,50	209,70	202,20	206,70	199,90
	U	%	-	-	-	227,60	225,50	225,40	220,30	204,00	218,30	203,60	222,70	209,60	200,00	207,90	199,90
SEPR - (EN 14825: 2018) (3)																	
	°	W/W	-	-	-	-	5,79	5,61	5,74	5,62	5,66	5,57	5,59	5,84	5,94	5,45	5,76
	A	W/W	-	-	-	-	6,10	5,97	6,00	5,73	5,97	5,74	5,92	5,79	5,89	5,75	5,78
SEPR	E	W/W	6,46	6,42	6,13	6,36	5,98	5,95	5,79	5,41	5,72	5,68	5,83	5,67	5,69	5,51	5,47
	L	W/W	6,15	6,00	5,97	6,07	5,79	5,65	5,61	5,31	5,55	5,28	5,58	5,60	5,77	5,37	5,53
	N	W/W	6,71	6,53	6,23	6,54	6,22	6,12	6,16	6,12	6,14	5,93	6,09	5,97	6,08	5,83	5,90
	U	W/W	-	-	-	6,43	6,30	6,31	6,01	6,15	6,09	5,88	6,19	5,88	6,05	5,85	6,07

(1) Calcolo eseguito con portata d'acqua FISSA e temperatura d'uscita VARIABILE.
(2) Non conformi al regolamento 2016/2281 UE per applicazioni di comfort 12°C / 7°C
(3) Calcolo eseguito con portata d'acqua FISSA.

Taglia			0282	0302	0332	0352	0502	0552	0602	0604	0652	0654	0682	0702	0704	0752	0754
Ventilatori: °																	
SEER - 12/7 (EN14825: 2018) (1)																	
	°,A,U	W/W	-	-	-	-	-	-	-	-	-	-	-	-	-	-	-
SEER	E	W/W	4,48	4,58	4,49	4,42	-	-	-	-	-	-	-	-	-	-	-
	L	W/W	4,28	4,27	4,35	4,25	-	-	-	-	-	-	-	-	-	-	-
	N	W/W	4,68	4,72	4,62	-	-	-	-	-	-	-	-	-	-	-	-
	°,A,U	%	-	-	-	-	-	-	-	-	-	-	-	-	-	-	-
	E	%	176,20	180,20	176,40	173,60	-	-	-	-	-	-	-	-	-	-	-
Efficienza stagionale	L	%	168,10	167,80	171,10	167,00	-	-	-	-	-	-	-	-	-	-	-
	N	%	184,00	185,70	181,70	-	-	-	-	-	-	-	-	-	-	-	-
SEER - 23/18 (EN14825: 2018) (2)																	
	°,A,U	W/W	-	-	-	-	-	-	-	-	-	-	-	-	-	-	-
SEER	E	W/W	5,36	5,48	5,40	5,44	-	-	-	-	-	-	-	-	-	-	-
	L	W/W	5,05	5,10	5,21	5,09	-	-	-	-	-	-	-	-	-	-	-
	N	W/W	5,61	5,67	5,59	-	-	-	-	-	-	-	-	-	-	-	-

(1) Calcolo eseguito con portata d'acqua FISSA e temperatura d'uscita VARIABILE.
(2) Calcolo eseguito con portata d'acqua FISSA.

Taglia			0282	0302	0332	0352	0502	0552	0602	0604	0652	0654	0682	0702	0704	0752	0754
Efficienza stagionale	°,A,U	%	-	-	-	-	-	-	-	-	-	-	-	-	-	-	-
	E	%	211,40	216,30	213,10	214,70	-	-	-	-	-	-	-	-	-	-	-
	L	%	199,00	201,10	205,30	200,70	-	-	-	-	-	-	-	-	-	-	-
	N	%	221,40	223,80	220,60	-	-	-	-	-	-	-	-	-	-	-	-
SEPR - (EN 14825: 2018) (2)																	
SEPR	°,A,U	W/W	-	-	-	-	-	-	-	-	-	-	-	-	-	-	-
	E	W/W	6,46	6,42	6,13	6,36	-	-	-	-	-	-	-	-	-	-	-
	L	W/W	6,15	6,00	5,97	6,07	-	-	-	-	-	-	-	-	-	-	-
	N	W/W	6,71	6,53	6,23	-	-	-	-	-	-	-	-	-	-	-	-

(1) Calcolo eseguito con portata d'acqua FISSA e temperatura d'uscita VARIABILE.
(2) Calcolo eseguito con portata d'acqua FISSA.

DATI ELETTRICI

Taglia			0282	0302	0332	0352	0502	0552	0602	0604	0652	0654	0682	0702	0704	0752	0754
Dati elettrici																	
Corrente massima (FLA)	°	A	-	-	-	-	72,2	77,1	86,0	98,2	94,9	111,3	112,7	127,3	131,4	144,0	141,2
	A	A	-	-	-	-	72,2	77,1	86,0	98,2	94,9	114,5	112,7	127,3	131,4	144,0	141,2
	E	A	42,6	49,2	56,9	65,3	72,2	77,1	86,0	98,2	94,9	114,5	112,7	127,3	131,4	144,0	141,2
	L	A	41,5	49,2	55,8	65,3	72,2	77,1	86,0	98,2	94,9	111,3	112,7	127,3	131,4	144,0	141,2
	N	A	42,6	50,3	56,9	67,3	72,2	77,1	89,2	101,3	98,1	114,5	112,7	130,5	134,6	147,2	144,4
	U	A	-	-	-	67,3	72,2	77,1	89,2	101,3	98,1	114,5	112,7	130,5	134,6	147,2	144,4
Corrente di spunto (LRA)	°	A	-	-	-	-	277,6	282,5	329,2	211,9	338,1	225,1	363,8	378,4	274,9	476,4	346,6
	A	A	-	-	-	-	277,6	282,5	329,2	211,9	338,1	228,3	363,8	378,4	274,9	476,4	346,6
	E	A	148,0	163,0	170,6	208,9	277,6	282,5	329,2	211,9	338,1	228,3	363,8	378,4	274,9	476,4	346,6
	L	A	146,9	163,0	169,5	208,9	277,6	282,5	329,2	211,9	338,1	225,1	363,8	378,4	274,9	476,4	346,6
	N	A	148,0	164,1	170,6	210,8	277,6	282,5	332,4	215,1	341,3	228,3	363,8	381,6	278,1	479,6	349,8
	U	A	-	-	-	210,8	277,6	282,5	332,4	215,1	341,3	228,3	363,8	381,6	278,1	479,6	349,8

DATI TECNICI GENERALI

Taglia			0282	0302	0332	0352	0502	0552	0602	0604	0652	0654	0682	0702	0704	0752	0754
Compressore																	
Tipo	°,A,E,L,N,U	tipo								Scroll							
Numero	°,A	n°	-	-	-	-	2	2	2	4	2	4	2	2	4	2	4
	E,L,N	n°	2	2	2	2	2	2	2	4	2	4	2	2	4	2	4
	U	n°	-	-	-	2	2	2	2	4	2	4	2	2	4	2	4
Circuiti	°,A	n°	-	-	-	-	1	1	1	2	1	2	1	1	2	1	2
	E,L,N	n°	1	1	1	1	1	1	1	2	1	2	1	1	2	1	2
	U	n°	-	-	-	1	1	1	1	2	1	2	1	1	2	1	2
Refrigerante	°,A,E,L,N,U	tipo								R410A							
Scambiatore lato utenza																	
Tipo	°,A,E,L,N,U	tipo								Piastre							
Numero	°,A	n°	-	-	-	-	1	1	1	1	1	1	1	1	1	1	1
	E,L,N	n°	1	1	1	1	1	1	1	1	1	1	1	1	1	1	1
	U	n°	-	-	-	1	1	1	1	1	1	1	1	1	1	1	1
Attacchi idraulici																	
Diametro (in/out)	°,A	Ø	-	-	-	-	2" 1/2	2" 1/2	2" 1/2	2" 1/2	2" 1/2	2" 1/2	2" 1/2	2" 1/2	2" 1/2	2" 1/2	2" 1/2
	E,L,N	Ø								2" 1/2							
	U	Ø	-	-	-	2" 1/2	2" 1/2	2" 1/2	2" 1/2	2" 1/2	2" 1/2	2" 1/2	2" 1/2	2" 1/2	2" 1/2	2" 1/2	2" 1/2

G.s. = Giunti scanalati

Ventilatori

Taglia			0282	0302	0332	0352	0502	0552	0602	0604	0652	0654	0682	0702	0704	0752	0754
Ventilatore																	
Tipo	°,A,E,L,N,U	tipo	Assiale	Assiale	Assiale	Assiale	Assiale	Assiale	Assiale	Assiale	Assiale	Assiale	Assiale	Assiale	Assiale	Assiale	Assiale
Numero	°	n°	-	-	-	-	2	2	2	2	3	3	3	2	2	3	3
	A	n°	-	-	-	-	2	2	2	2	3	3	3	2	3	3	3
	E	n°	6	6	8	8	2	2	2	2	3	3	3	2	3	3	3
	L	n°	4	6	6	8	2	2	2	2	3	3	3	2	2	3	3
	N	n°	6	8	8	2	2	2	3	3	3	4	4	3	3	4	4
	U	n°	-	-	-	2	2	2	3	3	3	4	4	3	3	4	4

Taglia			0282	0302	0332	0352	0502	0552	0602	0604	0652	0654	0682	0702	0704	0752	0754
Ventilatori: °																	
Ventilatore																	
Motore ventilatore	°,A,U	tipo	Asincrono														
	E,L,N	tipo	Asincrono con taglio di fase														
Portata aria	°,A,U	m^3/h	-	-	-	-	-	-	-	-	-	-	-	-	-	-	-
	E	m^3/h	20700	22200	27500	24800	-	-	-	-	-	-	-	-	-	-	-
	L	m^3/h	15200	20700	22200	27500	-	-	-	-	-	-	-	-	-	-	-
	N	m^3/h	22200	27500	24800	-	-	-	-	-	-	-	-	-	-	-	-
Dati sonori calcolati durante il funzionamento a freddo (1)																	
Livello di potenza sonora	°,A,U	dB(A)	-	-	-	-	-	-	-	-	-	-	-	-	-	-	-
	E	dB(A)	72,4	72,9	73,7	73,9	-	-	-	-	-	-	-	-	-	-	-
	L	dB(A)	71,8	72,9	73,3	73,9	-	-	-	-	-	-	-	-	-	-	-
	N	dB(A)	72,4	73,3	73,7	-	-	-	-	-	-	-	-	-	-	-	-

(1) Potenza sonora: calcolata sulla base di misure effettuate in accordo con la normativa UNI EN ISO 9614-2, nel rispetto di quanto richiesto dalla certificazione Eurovent. Pressione sonora misurata in campo libero (in accordo con la UNI EN ISO 3744).

Taglia			0282	0302	0332	0352	0502	0552	0602	0604	0652	0654	0682	0702	0704	0752	0754
Ventilatori: M																	
Ventilatore maggiorato																	
Motore ventilatore	°,A,U	tipo	Asincrono														
	E,L,N	tipo	Asincrono con taglio di fase														
Con prevalenza																	
Portata aria	°	m^3/h	-	-	-	-	36600	36600	35100	35100	35100	33700	55200	53100	53100	53100	53100
	A	m^3/h	-	-	-	-	35100	35100	33800	33800	33700	53100	53100	51100	51100	51100	51100
	E	m^3/h	20700	22200	27500	24800	26800	26800	25600	25600	25600	40500	40500	38800	38800	38800	38800
	L	m^3/h	15200	20700	22200	27500	30900	30900	29500	29500	46500	44600	44600	29500	28300	44600	44600
	N	m^3/h	22200	27500	24800	26800	25600	25600	40500	40500	40500	38800	38800	54600	54600	54600	54600
	U	m^3/h	-	-	-	35100	33700	33700	53100	53100	53100	51100	51100	71200	71200	71200	71200
Pressione statica utile	°,A,U	Pa	-	-	-	-	50	50	50	50	50	50	50	50	50	50	50
	E,L	Pa	80	80	80	80	50	50	50	50	50	50	50	50	50	50	50
	N	Pa	80	80	80	50	50	50	50	50	50	50	50	50	50	50	50
Livello di potenza sonora	°	dB(A)	-	-	-	-	84,5	85,0	85,3	84,2	85,5	84,3	86,9	87,0	85,9	87,7	87,5
	A	dB(A)	-	-	-	-	84,5	85,0	85,3	84,2	85,5	85,9	86,9	87,0	85,9	87,7	87,5
	E	dB(A)	72,4	72,9	73,7	73,9	80,7	81,5	82,1	76,1	82,5	77,2	83,6	83,8	77,4	85,0	83,0
	L	dB(A)	71,8	72,9	73,3	73,9	80,7	81,5	82,1	76,1	82,5	76,5	83,6	83,8	77,4	85,0	83,5
	N	dB(A)	72,4	73,3	73,7	79,7	80,7	81,5	83,0	76,9	83,4	77,2	83,6	84,5	77,9	85,5	83,3
	U	dB(A)	-	-	-	84,0	84,5	85,0	86,6	85,8	86,8	85,9	86,9	87,9	87,0	88,5	88,5
Senza prevalenza																	
Portata aria	°	m^3/h	-	-	-	-	42300	42300	40400	40400	40400	38700	63700	61000	61000	61000	61000
	A	m^3/h	-	-	-	-	40400	40400	38600	38600	38600	61100	61000	58500	58500	58500	58500
	E	m^3/h	-	-	-	-	26800	26800	25600	25600	25600	40500	40500	38800	38800	38800	38800
	L	m^3/h	-	-	-	-	30900	30900	29500	29500	29500	28300	46500	44600	44600	44600	44600
	N	m^3/h	-	-	-	26800	25600	25600	40500	40500	40500	38800	38800	54600	54600	54600	54600
	U	m^3/h	-	-	-	45700	44000	44000	69000	69000	69000	66500	69000	66500	66500	66500	66500
Pressione statica utile	°,A,E,L	Pa	-	-	-	-	0	0	0	0	0	0	0	0	0	0	0
	N,U	Pa	-	-	-	0	0	0	0	0	0	0	0	0	0	0	0
Livello di potenza sonora	°	dB(A)	-	-	-	-	86,6	86,8	87,0	86,0	87,1	86,0	88,2	88,3	87,7	88,6	88,5
	A	dB(A)	-	-	-	-	86,6	86,8	87,0	86,0	87,1	87,7	88,2	88,3	87,7	88,6	88,5
	E	dB(A)	-	-	-	-	80,7	81,5	82,1	76,1	82,5	77,2	83,6	83,8	77,4	85,0	83,0
	L	dB(A)	-	-	-	-	80,7	81,5	82,1	76,1	82,5	76,5	83,6	83,8	77,4	85,0	83,5
	N	dB(A)	-	-	-	79,7	80,7	81,5	83,0	76,9	83,4	77,2	83,6	84,5	77,9	85,5	83,3
	U	dB(A)	-	-	-	86,4	86,6	86,8	88,5	87,7	88,6	87,7	88,2	89,3	88,9	89,6	89,6

Taglia			0282	0302	0332	0352	0502	0552	0602	0604	0652	0654	0682	0702	0704	0752	0754
Ventilatori: J																	
Ventilatore inverter																	
Motore ventilatore	°,A,E,L,N,U	tipo								Inverter							
Portata aria	°	m^3/h	-	-	-	-	36600	36600	35100	35100	35100	33700	55200	53100	53100	53100	53100
	A	m^3/h	-	-	-	-	35100	35100	33800	33800	33700	53100	53100	51100	51100	51100	51100
	E	m^3/h	20700	22200	27500	24800	26800	26800	25600	25600	25600	40500	40500	38800	38800	38800	38800
	L	m^3/h	15200	20700	22200	27500	30900	30900	29500	29500	29500	28300	46500	44600	44600	44600	44600
	N	m^3/h	22200	27500	24800	26800	25600	25600	40500	40500	40500	38800	38800	54600	54600	54600	54600
	U	m^3/h	-	-	-	35100	33700	33700	53100	53100	51100	71200	71200	53100	51100	71200	71200
Pressione statica utile	°,A	Pa	-	-	-	-	120	120	120	120	120	120	120	120	120	120	120
	E,L	Pa	20	20	20	20	120	120	120	120	120	120	120	120	120	120	120
	N	Pa	20	20	20	120	120	120	120	120	120	120	120	120	120	120	120
	U	Pa	-	-	-	120	120	120	120	120	120	120	120	120	120	120	120
Dati sonori calcolati durante il funzionamento a freddo (1)																	
Livello di potenza sonora	°	dB(A)	-	-	-	-	84,5	85,0	85,3	85,5	86,9	87,0	87,7	84,2	84,3	85,9	87,5
	A	dB(A)	-	-	-	-	84,5	85,0	85,3	85,5	86,9	87,0	87,7	84,2	85,9	85,9	87,5
	E	dB(A)	72,4	72,9	73,7	73,9	80,7	81,5	82,1	82,5	83,6	83,8	85,0	76,1	77,2	77,4	83,0
	L	dB(A)	71,8	72,9	73,3	73,9	80,7	81,5	82,1	82,5	83,6	83,8	85,0	76,1	76,5	77,4	83,5
	N	dB(A)	72,4	73,3	73,7	79,7	80,7	81,5	83,0	83,4	83,6	84,5	85,5	76,9	77,2	77,9	83,3
	U	dB(A)	-	-	-	84,0	84,5	85,0	86,6	86,8	86,9	87,9	88,5	85,8	85,9	87,0	88,5

(1) Potenza sonora: calcolata sulla base di misure effettuate in accordo con la normativa UNI EN ISO 9614-2, nel rispetto di quanto richiesto dalla certificazione Eurovent. Pressione sonora misurata in campo libero (in accordo con la UNI EN ISO 3744).

DIMENSIONI

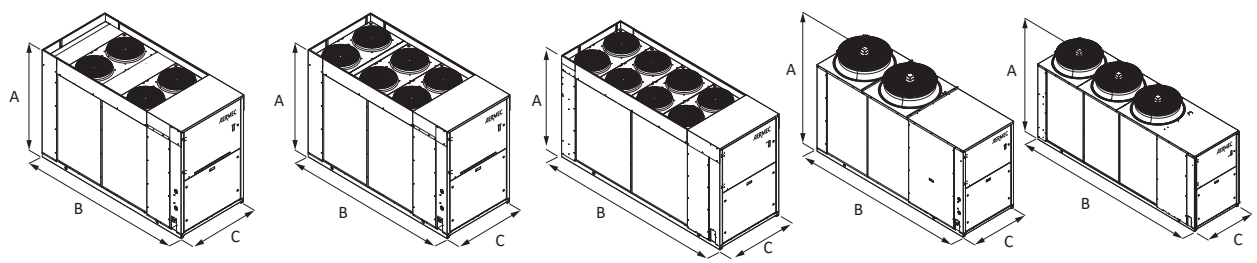

Taglia			0282	0302	0332	0352	0502	0552	0602	0604	0652	0654	0682	0702	0704	0752	0754
Dimensioni e pesi																	
A	°,A	mm	-	-	-	-	1898	1898	1898	1898	1898	1898	1898	1898	1898	1898	1898
	E,L	mm	1680	1680	1680	1680	1898	1898	1898	1898	1898	1898	1898	1898	1898	1898	1898
	N	mm	1680	1680	1680	1898	1898	1898	1898	1898	1898	1898	1898	1898	1898	1898	1898
	U	mm	-	-	-	1898	1898	1898	1898	1898	1898	1898	1898	1898	1898	1898	1898
B	°	mm	-	-	-	-	3200	3200	3200	3200	3200	3200	4010	4010	4010	4010	4010
	A	mm	-	-	-	-	3200	3200	3200	3200	3200	4010	4010	4010	4010	4010	4010
	E	mm	2450	2950	2950	2950	3200	3200	3200	3200	3200	4010	4010	4010	4010	4010	4010
	L	mm	2450	2450	2950	2950	3200	3200	3200	3200	3200	3200	4010	4010	4010	4010	4010
	N	mm	2950	2950	2950	3200	3200	3200	4010	4010	4010	4010	4010	5200	5200	5200	5200
	U	mm	-	-	-	3200	3200	3200	4010	4010	4010	4010	4010	5200	5200	5200	5200
C	°,A	mm	-	-	-	-	1100	1100	1100	1100	1100	1100	1100	1100	1100	1100	1100
	E,L,N	mm	1100	1100	1100	1100	1100	1100	1100	1100	1100	1100	1100	1100	1100	1100	1100
	U	mm	-	-	-	1100	1100	1100	1100	1100	1100	1100	1100	1100	1100	1100	1100
Pesi																	
Senza kit idronico	°	kg	-	-	-	-	993	1018	1075	1160	1075	1210	1267	1427	1331	1440	1392
	A	kg	-	-	-	-	1046	1072	1116	1200	1116	1325	1347	1507	1410	1531	1471
	E	kg	828	889	912	962	1046	1072	1116	1116	1347	1507	1531	1200	1325	1410	1471
	L	kg	810	828	894	907	993	1018	1075	1160	1075	1210	1267	1427	1331	1440	1392
	N	kg	884	907	957	1020	1076	1109	1232	1243	1426	1647	1660	1327	1415	1549	1607
	U	kg	-	-	-	1020	1076	1109	1232	1243	1426	1647	1660	1327	1415	1549	1607

Aermec si riserva la facoltà di apportare in qualsiasi momento tutte le modifiche ritenute necessarie per il miglioramento del prodotto con eventuale modifica dei relativi dati tecnici.

Aermec S.p.A.
Via Roma, 996 - 37040 Bevilacqua (VR) - Italia
Tel. 0442633111 - Telefax 044293577
www.aermec.com

Numero Verde
800-843085

NRB 0282H-0754H

Pompa di calore reversibile condensata ad aria

Potenza frigorifera 52 ÷ 261 kW
Potenza termica 57 ÷ 193 kW

- **Elevate efficienze ai carichi parziali**
- **Rindondanza dei componenti per una maggiore sicurezza**
- **Ridotte quantità di refrigerante**
- **Dimensioni compatte**



CONTO TERMICO

Per i modelli che rientrano nelle detrazioni e negli incentivi fare riferimento solo alle liste presenti sul sito www.aermec.it

EUROVENT CERTIFIED PERFORMANCE www.eurovent-certification.com

DESCRIZIONE

Pompe di calore reversibili da esterno per la produzione di acqua refrigerata/riscaldata progettate per soddisfare le esigenze dei complessi residenziali e commerciali, o per applicazioni industriali.
Il basamento, la struttura e la pannellatura sono in acciaio zincato trattato con vernici poliestere RAL 9003.

VERSIONI

° Standard
A Alta efficienza
E Alta efficienza silenziata
L Standard silenziata

CARATTERISTICHE

Campo di funzionamento

Funzionamento a pieno carico fino a -15°C di temperatura aria esterna nella stagione invernale, fino a 48°C nella stagione estiva. Produzione di acqua calda fino a 55°C (per maggiori dettagli fare riferimento alla documentazione tecnica).

Unità mono e bicircuito

Le unità sono monocircuito e bicircuito, per assicurare la massima efficienza sia a pieno carico che ai carichi parziali.

Nuove Batterie di condensazione

Tutta la gamma utilizza batterie di condensazione rame - alluminio con i ranghi a diametro ridotto, che consentono di utilizzare una minore quantità di gas rispetto alle tradizionali batterie.

Valvola di espansione elettronica

L'utilizzo della valvola di espansione elettronica, disponibile a configuratore, apporta notevoli benefici in particolar modo quando il refrigeratore si trova a lavorare ai carichi parziali a vantaggio dell'efficienza energetica dell'unità.

Opzione kit idronico integrato

Possibilità del kit idronico integrato che racchiude in sé i principali componenti idraulici, per avere anche una soluzione che dia un risparmio economico e che faciliti l'installazione finale.
È disponibile in diverse configurazioni con accumulo o con pompe anche inverter con velocità fissa o variabile.

PORTATA VARIABILE: Regolare correttamente la velocità delle pompe comandate da inverter a seconda del carico richiesto dall'impianto, consente di ridurre i consumi elettrici.

CONTROLLO

Regolazione a microprocessore, completo di tastiera e display LCD, che permette una facile consultazione e l'intervento sull'unità attraverso un menù disponibile in più lingue.

- La presenza di un orologio programmatore permette d'impostare delle fasce orarie di funzionamento ed un eventuale secondo set-point
- La termoregolazione avviene con la logica proporzionale integrale, in base alla temperatura di uscita dell'acqua.
- **Controllo HP flottante:** funzione attivabile con ventilatori inverter o con DCPX che permette di ottimizzare il funzionamento dell'unità in qualsiasi punto di lavoro tramite modulazione continua della velocità dei ventilatori. Inoltre l'impiego dei ventilatori inverter consente un incremento dell'efficienza energetica ai carichi parziali.
- **Modalità night mode:** solo nelle versioni **non silenziate con il ventilatore che deve essere, inverter o con il taglio di fase o con l'accessorio DCPX** è possibile impostare un profilo di funzionamento silenziato, utile ad esempio nelle ore notturne per un maggior comfort acustico, ma che garantisce sempre le prestazioni anche nelle ore di maggior carico.

ACCESSORI

AER485P1: Interfaccia RS-485 per sistemi di supervisione con protocollo MODBUS. È previsto n°. 1 accessorio per ogni scheda di controllo dell'unità.
AERBACP: Interfaccia di comunicazione Ethernet per protocolli Bacnet/IP, Modbus TCP/IP, SNMP. È previsto n°. 1 accessorio per ogni scheda di controllo dell'unità.
AERLINK: Aerlink è un gateway WiFi con porta seriale RS485 che permette, ad una vasta gamma di prodotti Aermec (pompe di calore/chillers/controllori di impianto) dotati di questa interfaccia, di connettersi in modo semplice e sicuro ad una rete wifi. Funziona sia come punto di accesso (AP access point) che come client (WiFi Station), può essere connesso ad un solo generatore o centralizzatore di impianto, permettendo a chiunque di poterli integrare facilmente in qualsiasi rete. Grazie alle apps AerApp e AerPlants, utilizzabili su piattaforme Android e iOS, è possibile rendere intuitiva e semplice la gestione da remoto dei sistemi di condizionamento sviluppati da Aermec.

AERNET: Il dispositivo permette il controllo, la gestione ed il monitoraggio remoto di un refrigeratore con un PC, smartphone o tablet tramite collegamento Cloud. AERNET svolge la funzione di Master mentre ogni unità collegata viene configurata come Slave fino ad un massimo di 6 schede di controllo. È inoltre possibile con un semplice click salvare sul proprio terminale un file log con tutti i dati delle unità collegate per eventuali post analisi.
MULTICHILLER-EVO: Sistema di controllo per il comando, l'accensione e lo spegnimento dei singoli refrigeratori in un impianto in cui siano installati più apparecchi in parallelo (max. n° 9) assicurando sempre la portata costante agli evaporatori.
PGD1: Consente di eseguire a distanza le operazioni di comando dell'unità.
SGD: Espansione elettronica che permette di collegarsi all'impianto fotovoltaico ed alle pompe di calore per accumulare calore nel serbatoio A.C.S., o nell'impianto di riscaldamento, durante la fase di produzione del fotovoltaico e rilasciarla nei momenti di maggior richiesta termica.
PR4: Pannello remoto con display LCD e tastiera touch che consente di eseguire i controlli base, la programmazione delle fasce orarie e la segnalazione degli allarmi di una sola unità.

L'accessorio PR4 deve essere abbinato all'interfaccia di comunicazione RS485 solo quando la porta seriale è occupata da un altro dispositivo.

DCPX: Dispositivo per il controllo della temperatura di condensazione, con modulazione continua della velocità dei ventilatori mediante trasduttore di pressione.
GP: Griglie di protezione.
VT: Supporti anti-vibranti.

ACCESSORI MONTATI IN FABBRICA

DRE: Dispositivo elettronico di riduzione della corrente di spunto.
RIF: Rifasatore di corrente. Collegato in parallelo al motore, permette una riduzione della corrente assorbita (circa il 10%)
C-TOUCH: Tastiera di ultima generazione Touch screen 7", che consente di navigare in modo intuitivo fra le diverse schermate, permettendo di modificare i parametri operativi e di visualizzare in forma grafica l'andamento di alcune grandezze in tempo reale.
AERCALM: L'accessorio installato all'interno della scatola elettrica dell'unità, ha lo scopo di rendere disponibile un contatto pulito per comandare in base alla temperatura dell'aria esterna una caldaia in sostituzione della pompa di calore. Aercalm deve essere richiesto in fase d'ordine perché viene installato in fabbrica.

COMPATIBILITÀ CON IL SISTEMA VMF

Per maggiori informazioni sul sistema VMF fare riferimento alla documentazione dedicata.

COMPATIBILITÀ ACCESSORI

Modello	Ver	0282	0302	0332	0352	0502	0552	0602	0604	0652	0654	0682	0702	0704	0752	0754
AER485P1	°,A					•	•	•	•	•	•	•	•	•	•	•
	E,L	•	•	•	•	•	•	•	•	•	•	•	•	•	•	•
AERBACP	°,A					•	•	•	•	•	•	•	•	•	•	•
	E,L	•	•	•	•	•	•	•	•	•	•	•	•	•	•	•
AERLINK	°,A					•	•	•	•	•	•	•	•	•	•	•
	E,L	•	•	•	•	•	•	•	•	•	•	•	•	•	•	•
AERNET	°,A					•	•	•	•	•	•	•	•	•	•	•
	E,L	•	•	•	•	•	•	•	•	•	•	•	•	•	•	•
MULTICHILLER-EVO	°,A					•	•	•	•	•	•	•	•	•	•	•
	E,L	•	•	•	•	•	•	•	•	•	•	•	•	•	•	•
PGD1	°,A					•	•	•	•	•	•	•	•	•	•	•
	E,L	•	•	•	•	•	•	•	•	•	•	•	•	•	•	•
SGD	E,L	•	•	•	•											

Pannello remoto

Modello	Ver	0282	0302	0332	0352	0502	0552	0602	0604	0652	0654	0682	0702	0704	0752	0754
PR4	°,A					•	•	•	•	•	•	•	•	•	•	•
	E,L	•	•	•	•	•	•	•	•	•	•	•	•	•	•	•

L'accessorio PR4 deve essere abbinato all'interfaccia di comunicazione RS485 solo quando la porta seriale è occupata da un altro dispositivo.

Controllo della temperatura di condensazione

Ver	0282	0302	0332	0352	0502	0552	0602	0604	0652	0654	0682	0702	0704	0752	0754
Ventilatori: M															
E, L	DCPX141	DCPX141	DCPX141	DCPX141	-	-	-	-	-	-	-	-	-	-	-
Ventilatori: °															
°	-	-	-	-	DCPX142	DCPX142	DCPX142	DCPX142	DCPX142	DCPX142	DCPX143	DCPX143	DCPX143	DCPX143	DCPX143
A	-	-	-	-	DCPX142	DCPX142	DCPX142	DCPX142	DCPX142	DCPX143	DCPX143	DCPX143	DCPX143	DCPX143	DCPX143
E, L	DCPX140	DCPX140	DCPX140	DCPX140	Di Serie	Di Serie	Di Serie	Di Serie	Di Serie	Di Serie	Di Serie	Di Serie	Di Serie	Di Serie	Di Serie

Antivibranti

Ver	0282	0302	0332	0352	0502	0552	0602	0604	0652	0654	0682	0702	0704	0752	0754
Kit idronico integrato: 00, I1, I2, I3, I4, P1, P2, P3, P4															
°	-	-	-	-	VT11	VT11	VT11	VT11	VT11	VT11	VT22	VT22	VT22	VT22	VT22
A	-	-	-	-	VT11	VT11	VT11	VT11	VT11	VT22	VT22	VT22	VT22	VT22	VT22
E	VT17	VT17	VT17	VT17	VT11	VT11	VT11	VT11	VT11	VT22	VT22	VT22	VT22	VT22	VT22
L	VT17	VT17	VT17	VT17	VT11	VT11	VT11	VT11	VT11	VT11	VT22	VT22	VT22	VT22	VT22
Kit idronico integrato: 01, 02, 03, 04, 05, 06, 07, 08, K1, K2, K3, K4, W1, W2, W3, W4															
°	-	-	-	-	VT11	VT11	VT11	VT11	VT11	VT11	VT22	VT22	VT22	VT22	VT22
A	-	-	-	-	VT11	VT11	VT11	VT11	VT11	VT22	VT22	VT22	VT22	VT22	VT22
E	VT13	VT13	VT13	VT13	VT11	VT11	VT11	VT11	VT11	VT22	VT22	VT22	VT22	VT22	VT22
L	VT13	VT13	VT13	VT13	VT11	VT11	VT11	VT11	VT11	VT11	VT22	VT22	VT22	VT22	VT22

Griglie di protezione

Ver	0282	0302	0332	0352	0502	0552	0602	0604	0652	0654	0682	0702	0704	0752	0754
°	-	-	-	-	GP2 x 2 (1)	GP2 x 2 (1)	GP2 x 2 (1)	GP2 x 2 (1)	GP2 x 2 (1)	GP2 x 2 (1)	GP2 x 3 (1)	GP2 x 3 (1)	GP2 x 3 (1)	GP2 x 3 (1)	GP2 x 3 (1)
A	-	-	-	-	GP2 x 2 (1)	GP2 x 2 (1)	GP2 x 2 (1)	GP2 x 2 (1)	GP2 x 2 (1)	GP2 x 3 (1)	GP2 x 3 (1)	GP2 x 3 (1)	GP2 x 3 (1)	GP2 x 3 (1)	GP2 x 3 (1)
E	GP3	GP4	GP4	GP4	GP2 x 2 (1)	GP2 x 2 (1)	GP2 x 2 (1)	GP2 x 2 (1)	GP2 x 2 (1)	GP2 x 3 (1)	GP2 x 3 (1)	GP2 x 3 (1)	GP2 x 3 (1)	GP2 x 3 (1)	GP2 x 3 (1)
L	GP3	GP3	GP4	GP4	GP2 x 2 (1)	GP2 x 2 (1)	GP2 x 2 (1)	GP2 x 2 (1)	GP2 x 2 (1)	GP2 x 3 (1)	GP2 x 3 (1)	GP2 x 3 (1)	GP2 x 3 (1)	GP2 x 3 (1)	GP2 x 3 (1)

(1) x _ indica la quantità da acquistare
L'accessorio non può essere montato sulle configurazioni indicate con -

Dispositivo di riduzione della corrente di spunto

Ver	0282	0302	0332	0352	0502	0552	0602	0604
°, A	-	-	-	-	DRENRB502 (1)	DRENRB552 (1)	DRENRB602 (1)	DRENRB604 (1)
E, L	DRENRB282 (1)	DRENRB302 (1)	DRENRB332 (1)	DRENRB352 (1)	DRENRB502 (1)	DRENRB552 (1)	DRENRB602 (1)	DRENRB604 (1)

(1) Solo per alimentazioni 400V 3N ~ 50Hz e 400V 3 ~ 50Hz. Se è presente la dicitura x 2 o x 3 indica la quantità da ordinare.
L'accessorio non può essere montato sulle configurazioni indicate con -
Il fondino grigio indica gli accessori montati in fabbrica

Ver	0652	0654	0682	0702	0704	0752	0754
°, A, E, L	DRENRB652 (1)	DRENRB654 (1)	DRENRB682 (1)	DRENRB702 (1)	DRENRB704 (1)	DRENRB752 (1)	DRENRB754 (1)

(1) Solo per alimentazioni 400V 3N ~ 50Hz e 400V 3 ~ 50Hz. Se è presente la dicitura x 2 o x 3 indica la quantità da ordinare.
Il fondino grigio indica gli accessori montati in fabbrica

Rifasatori

Ver	0282	0302	0332	0352	0502	0552	0602	0604	0652	0654	0682	0702	0704	0752	0754
°, A	-	-	-	-	RIF0502	RIF0552	RIF0602	RIF0604	RIF0652	RIF0654	RIF0682	RIF0702	RIF0704	RIF0752	RIF0754
E, L	RIF0282	RIF0302	RIF0332	RIF0352	RIF0502	RIF0552	RIF0602	RIF0604	RIF0652	RIF0654	RIF0682	RIF0702	RIF0704	RIF0752	RIF0754

L'accessorio non può essere montato sulle configurazioni indicate con -
Il fondino grigio indica gli accessori montati in fabbrica

Tastiera di ultima generazione Touch screen

Ver	0282	0302	0332	0352	0502	0552	0602	0604	0652	0654	0682	0702	0704	0752	0754
°, A, E, L	C-TOUCH	C-TOUCH	C-TOUCH	C-TOUCH	C-TOUCH	C-TOUCH	C-TOUCH	C-TOUCH	C-TOUCH	C-TOUCH	C-TOUCH	C-TOUCH	C-TOUCH	C-TOUCH	C-TOUCH

Il fondino grigio indica gli accessori montati in fabbrica

Contatto pulito per il controllo di una caldaia.

Modello	Ver	0282	0302	0332	0352	0502	0552	0602	0604	0652	0654	0682	0702	0704	0752	0754
AERCALM	°,A,E,L								•		•			•		•

CONFIGURATORE

Campo		Descrizione
1,2,3		**NRB**
4,5,6,7		**Taglia** 0282, 0302, 0332, 0352, 0502, 0552, 0602, 0604, 0652, 0654, 0682, 0702, 0704, 0752, 0754
8		**Campo d'impiego**
	X	Valvola termostatica elettronica (1)
	Y	Doppia valvola termostatica meccanica per bassa temperatura (2)
	Z	Valvola termostatica elettronica per bassa temperatura (3)
	°	Valvola termostatica meccanica standard (1)
9		**Modello**
	H	Pompa di calore
10		**Recupero di calore**
	D	Con desurriscaldatore (4)
	°	Senza recupero di calore
11		**Versione**
	°	Standard
	A	Alta efficienza
	E	Alta efficienza silenziata (5)
	L	Standard silenziata (5)
12		**Batterie**
	R	Rame - rame
	S	Rame - rame stagnato
	V	Rame - alluminio verniciato
	°	Rame - alluminio
13		**Ventilatori**
	J	Inverter
	M	Maggiorati (6)
	°	Standard
14		**Alimentazione**
	°	400V ~ 3N 50Hz con magnetotermici
15,16		**Kit idronico integrato**
		Senza kit idronico
	00	Senza kit idronico
		Kit con accumulo e pompa/e
	01	Accumulo con pompa bassa prevalenza
	02	Accumulo con pompa bassa prevalenza + riserva
	03	Accumulo con pompa alta prevalenza
	04	Accumulo con pompa alta prevalenza + riserva
		Kit con pompa/e, e accumulo con fori per eventuali resistenze elettriche
	05	Accumulo con fori per resistenze e pompa bassa prevalenza (7)
	06	Accumulo con fori per resistenze e pompa bassa prevalenza + riserva (7)
	07	Accumulo con fori per resistenze e pompa alta prevalenza (7)
	08	Accumulo con fori per resistenze e pompa alta prevalenza + riserva (7)
		Doppio anello
	09	Doppio anello
		Kit con pompa/e
	P1	Pompa singola bassa prevalenza
	P2	Pompa bassa prevalenza + riserva
	P3	Pompa singola alta prevalenza
	P4	Pompa alta prevalenza + riserva
		Kit con pompa/e con inverter velocità fissa
	I1	Pompa singola bassa prevalenza con inverter a velocità fissa
	I2	Pompa singola bassa prevalenza con inverter a velocità fissa + riserva
	I3	Pompa singola alta prevalenza con inverter a velocità fissa
	I4	Pompa singola alta prevalenza con inverter a velocità fissa + riserva
		Kit con accumulo e pompa/e con inverter velocità fissa
	K1	Accumulo e pompa bassa prevalenza con inverter a velocità fissa
	K2	Accumulo e pompa bassa prevalenza con inverter a velocità fissa + riserva
	K3	Accumulo e pompa alta prevalenza con inverter a velocità fissa
	K4	Accumulo e pompa alta prevalenza con inverter a velocità fissa + riserva
		Kit con accumulo e pompa/e con inverter velocità variabile
	W1	Accumulo e pompa bassa prevalenza con inverter a velocità variabile
	W2	Accumulo e pompa bassa prevalenza con inverter a velocità variabile + riserva
	W3	Accumulo e pompa alta prevalenza con inverter a velocità variabile
	W4	Accumulo e pompa alta prevalenza con inverter a velocità variabile + riserva

(1) Acqua prodotta da 4 °C ÷ 18 °C
(2) Acqua prodotta da -10 °C ÷ 18 °C
(3) Acqua prodotta da 4 °C ÷ -8 °C per la versione °, -10 °C per le altre versioni
(4) Il desurriscaldatore deve essere intercettato durante il funzionamento a caldo. Durante il funzionamento a freddo è necessario garantire sempre all'ingresso dello scambiatore una temperatura dell'acqua non inferiore ai 35 °C.
(5) Le taglie 0282-0302-0332-0352 sono solo silenziate "HL/HE"
(6) Solo per le taglie dalla 0282 ÷ 0352

(7) Gli accumuli con fori per resistenze integrative (non fornite) vengono spediti dalla fabbrica con tappi in plastica di protezione, prima del caricamento dell'impianto, qualora non sia prevista l'installazione di una o tutte le resistenze è obligatorio sostituire i tappi in plastica con appositi tappi, disponibili comunemente in commercio.

DATI PRESTAZIONALI 12 °C/ 7 °C - 40 °C/ 45 °C

NRB H°

Taglia		0282	0302	0332	0352	0502	0552	0602	0604	0652	0654	0682	0702	0704	0752	0754
Prestazioni in raffreddamento 12 °C / 7 °C (1)																
Potenza frigorifera	kW	-	-	-	-	91,2	99,7	116,0	115,4	124,7	133,4	151,0	169,9	159,9	187,2	180,8
Potenza assorbita	kW	-	-	-	-	33,5	37,5	42,6	46,2	47,8	51,2	51,7	60,0	58,0	69,8	65,7
Corrente assorbita totale a freddo	A	-	-	-	-	61,0	67,0	74,0	83,0	83,0	92,0	90,0	102,0	105,0	116,0	116,0
EER	W/W	-	-	-	-	2,72	2,66	2,72	2,50	2,61	2,60	2,92	2,83	2,76	2,68	2,75
Portata acqua utenza	l/h	-	-	-	-	15705	17177	19972	19876	21484	22988	25997	29247	27534	32236	31116
Perdita di carico lato utenza	kPa	-	-	-	-	35	42	37	44	43	44	50	61	65	74	59
Prestazioni in riscaldamento 40 °C / 45 °C (2)																
Potenza termica	kW	-	-	-	-	96,8	105,8	123,7	129,0	136,1	143,4	158,7	178,4	171,8	198,7	188,6
Potenza assorbita	kW	-	-	-	-	31,0	33,8	38,7	42,7	43,3	47,7	51,2	58,2	57,3	66,0	61,8
Corrente assorbita totale a caldo	A	-	-	-	-	56,0	60,0	68,0	77,0	76,0	87,0	89,0	99,0	104,0	110,0	111,0
COP	W/W	-	-	-	-	3,12	3,13	3,20	3,03	3,15	3,01	3,10	3,07	3,00	3,01	3,05
Portata acqua utenza	l/h	-	-	-	-	16773	18334	21443	22371	23594	24863	27527	30948	29797	34460	32710
Perdita di carico lato utenza	kPa	-	-	-	-	40	48	43	56	52	52	56	69	76	84	65

(1) Dati EN 14511:2022; Acqua scambiatore lato utenza 12 °C / 7 °C; Aria esterna 35 °C
(2) Dati EN 14511:2022; Acqua scambiatore lato utenza 40 °C / 45 °C; Aria esterna 7 °C b.s. / 6 °C b.u.

NRB HL

Taglia		0282	0302	0332	0352	0502	0552	0602	0604	0652	0654	0682	0702	0704	0752	0754
Prestazioni in raffreddamento 12 °C / 7 °C (1)																
Potenza frigorifera	kW	52,1	59,2	67,3	78,1	88,5	96,5	111,5	110,4	119,3	126,4	147,0	164,5	154,9	180,5	174,0
Potenza assorbita	kW	19,5	22,0	24,8	29,5	34,1	38,3	44,1	48,4	49,9	54,2	52,3	61,5	59,2	72,5	67,8
Corrente assorbita totale a freddo	A	35,0	41,0	47,0	55,0	59,0	66,0	74,0	84,0	84,0	94,0	87,0	100,0	103,0	116,0	116,0
EER	W/W	2,67	2,69	2,71	2,65	2,60	2,52	2,53	2,28	2,39	2,33	2,81	2,68	2,62	2,49	2,57
Portata acqua utenza	l/h	8974	10197	11584	13455	15234	16630	19200	19020	20540	21776	25312	28324	26677	31068	29958
Perdita di carico lato utenza	kPa	33	42	33	45	33	39	34	40	39	40	48	58	60	69	55
Prestazioni in riscaldamento 40 °C / 45 °C (2)																
Potenza termica	kW	57,5	65,7	75,3	84,9	96,8	105,8	123,7	129,0	136,1	143,4	158,7	178,4	171,8	198,7	188,6
Potenza assorbita	kW	17,6	20,7	23,1	26,9	31,0	33,8	38,7	42,6	43,3	47,7	51,2	58,2	57,3	66,0	61,8
Corrente assorbita totale a caldo	A	32,0	38,0	43,0	51,0	56,0	60,0	68,0	77,0	76,0	87,0	89,0	99,0	104,0	110,0	111,0
COP	W/W	3,27	3,17	3,26	3,16	3,12	3,13	3,20	3,03	3,15	3,01	3,10	3,07	3,00	3,01	3,05
Portata acqua utenza	l/h	9973	11376	13056	14711	16773	18334	21443	22371	23594	24863	27527	30948	29797	34460	32710
Perdita di carico lato utenza	kPa	41	53	42	54	40	47	43	55	52	52	56	69	75	84	65

(1) Dati EN 14511:2022; Acqua scambiatore lato utenza 12 °C / 7 °C; Aria esterna 35 °C
(2) Dati EN 14511:2022; Acqua scambiatore lato utenza 40 °C / 45 °C; Aria esterna 7 °C b.s. / 6 °C b.u.

NRB HA

Taglia		0282	0302	0332	0352	0502	0552	0602	0604	0652	0654	0682	0702	0704	0752	0754
Prestazioni in raffreddamento 12 °C / 7 °C (1)																
Potenza frigorifera	kW	-	-	-	-	96,9	106,5	123,6	123,1	133,6	142,1	163,9	178,5	168,0	199,9	190,0
Potenza assorbita	kW	-	-	-	-	32,3	36,1	39,5	43,3	45,0	47,2	50,7	57,0	55,4	66,5	62,8
Corrente assorbita totale a freddo	A	-	-	-	-	57,0	61,0	68,0	73,0	74,0	79,0	85,0	94,0	99,0	102,0	106,0
EER	W/W	-	-	-	-	3,00	2,95	3,13	2,84	2,97	3,01	3,23	3,13	3,03	3,01	3,03
Portata acqua utenza	l/h	-	-	-	-	16684	18331	21277	21205	23007	24462	28216	30726	28924	34406	32698
Perdita di carico lato utenza	kPa	-	-	-	-	26	31	32	38	38	50	44	52	50	56	54
Prestazioni in riscaldamento 40 °C / 45 °C (2)																
Potenza termica	kW	-	-	-	-	100,3	110,9	124,3	129,7	138,2	149,4	164,1	179,7	172,3	200,6	190,0
Potenza assorbita	kW	-	-	-	-	30,7	33,5	37,6	40,5	42,0	46,7	50,2	56,3	54,3	62,9	59,5
Corrente assorbita totale a caldo	A	-	-	-	-	56,0	60,0	67,0	73,0	74,0	86,0	87,0	96,0	99,0	106,0	107,0
COP	W/W	-	-	-	-	3,27	3,31	3,31	3,20	3,29	3,20	3,27	3,19	3,17	3,19	3,19
Portata acqua utenza	l/h	-	-	-	-	17406	19230	21553	22489	23953	25914	28469	31171	29889	34800	32956
Perdita di carico lato utenza	kPa	-	-	-	-	28	34	33	42	41	56	45	54	54	57	55

(1) Dati EN 14511:2022; Acqua scambiatore lato utenza 12 °C / 7 °C; Aria esterna 35 °C
(2) Dati EN 14511:2022; Acqua scambiatore lato utenza 40 °C / 45 °C; Aria esterna 7 °C b.s. / 6 °C b.u.

NRB HE

Taglia		0282	0302	0332	0352	0502	0552	0602	0604	0652	0654	0682	0702	0704	0752	0754
Prestazioni in raffreddamento 12 °C / 7 °C (1)																
Potenza frigorifera	kW	55,4	62,1	70,0	81,2	94,0	103,0	119,1	117,6	128,0	138,3	159,4	172,5	162,3	191,7	182,6
Potenza assorbita	kW	18,5	21,0	23,7	28,3	32,8	36,9	40,7	44,7	46,9	47,7	51,4	58,5	56,7	69,3	64,9
Corrente assorbita totale a freddo	A	32,0	37,0	42,0	47,0	56,0	61,0	68,0	74,0	75,0	76,0	83,0	93,0	98,0	102,0	106,0
EER	W/W	3,00	2,96	2,95	2,86	2,86	2,79	2,92	2,63	2,73	2,90	3,10	2,95	2,87	2,77	2,81
Portata acqua utenza	l/h	9530	10696	12052	13983	16181	17722	20498	20255	22037	23819	27431	29692	27947	33000	31425
Perdita di carico lato utenza	kPa	23	29	26	35	24	29	30	34	34	48	41	49	47	51	50
Prestazioni in riscaldamento 40 °C / 45 °C (2)																
Potenza termica	kW	59,0	68,2	76,6	87,1	100,3	110,9	124,3	129,7	138,2	149,4	164,1	179,7	172,3	200,6	190,0
Potenza assorbita	kW	17,5	20,3	22,9	26,4	30,7	33,5	37,6	40,5	42,0	46,7	50,2	56,3	54,3	62,9	59,5
Corrente assorbita totale a caldo	A	33,0	38,0	44,0	50,0	56,0	60,0	67,0	73,0	74,0	86,0	87,0	96,0	99,0	106,0	107,0
COP	W/W	3,37	3,36	3,35	3,30	3,27	3,31	3,31	3,20	3,29	3,20	3,27	3,19	3,17	3,19	3,19
Portata acqua utenza	l/h	10227	11816	13289	15100	17406	19230	21553	22489	23953	25914	28469	31171	29889	34800	32956
Perdita di carico lato utenza	kPa	26	35	31	41	28	34	33	42	41	56	45	54	54	57	55

(1) Dati EN 14511:2022; Acqua scambiatore lato utenza 12 °C / 7 °C; Aria esterna 35 °C
(2) Dati EN 14511:2022; Acqua scambiatore lato utenza 40 °C / 45 °C; Aria esterna 7 °C b.s. / 6 °C b.u.

DATI PRESTAZIONALI 23 °C/ 18 °C - 30 °C/ 35 °C

NRB H°

Taglia		0282	0302	0332	0352	0502	0552	0602	0604	0652	0654	0682	0702	0704	0752	0754
Prestazioni in raffreddamento 23 °C / 18 °C (1)																
Potenza frigorifera	kW	-	-	-	-	122,6	133,3	155,1	154,9	165,6	183,4	203,5	227,9	218,9	248,3	247,3
Potenza assorbita	kW	-	-	-	-	36,3	41,0	46,5	50,2	52,2	55,9	55,8	65,6	62,6	77,0	72,2
Corrente assorbita totale a freddo	A	-	-	-	-	65,0	72,0	80,0	89,0	90,0	99,0	96,0	110,0	112,0	126,0	126,0
EER	W/W	-	-	-	-	3,38	3,25	3,33	3,08	3,17	3,28	3,65	3,48	3,50	3,23	3,42
Portata acqua utenza	l/h	-	-	-	-	21190	23054	26805	26775	28622	31700	35175	39395	37837	42931	42743
Perdita di carico lato utenza	kPa	-	-	-	-	63	75	67	81	76	84	92	111	123	131	112
Prestazioni in riscaldamento 30 °C / 35 °C (2)																
Potenza termica	kW	-	-	-	-	98,8	107,2	127,4	132,8	139,6	146,7	163,5	182,9	176,8	201,7	192,4
Potenza assorbita	kW	-	-	-	-	25,4	27,7	31,8	34,3	35,5	38,4	42,0	47,3	46,5	53,2	50,4
Corrente assorbita totale a caldo	A	-	-	-	-	46,0	49,0	56,0	61,0	62,0	70,0	72,0	80,0	84,0	88,0	90,0
COP	W/W	-	-	-	-	3,89	3,87	4,01	3,87	3,93	3,82	3,90	3,87	3,80	3,79	3,82
Portata acqua utenza	l/h	-	-	-	-	17058	18508	21998	22936	24118	25357	28248	31616	30551	34851	33261
Perdita di carico lato utenza	kPa	-	-	-	-	41	49	45	59	54	54	59	72	80	86	68

(1) Dati EN 14511:2022; Acqua scambiatore lato utenza 23 °C / 18 °C; Aria esterna 35 °C
(2) Dati EN 14511:2022; Acqua scambiatore lato utenza 30 °C / 35 °C; Aria esterna 7 °C b.s. / 6 °C b.u.

NRB HL

Taglia		0282	0302	0332	0352	0502	0552	0602	0604	0652	0654	0682	0702	0704	0752	0754
Prestazioni in raffreddamento 23 °C / 18 °C (1)																
Potenza frigorifera	kW	69,6	79,3	92,2	105,6	118,1	128,2	147,6	146,8	156,6	170,9	196,8	218,8	210,1	237,3	235,3
Potenza assorbita	kW	21,9	24,2	27,3	32,5	37,3	42,4	48,9	53,8	55,5	60,7	57,2	68,1	64,8	81,0	75,7
Corrente assorbita totale a freddo	A	39,0	44,0	51,0	60,0	64,0	72,0	81,0	92,0	93,0	104,0	94,0	110,0	111,0	128,0	128,0
EER	W/W	3,18	3,27	3,37	3,25	3,17	3,02	3,02	2,73	2,82	2,82	3,44	3,22	3,24	2,93	3,11
Portata acqua utenza	l/h	12041	13740	15960	18270	20427	22163	25508	25376	27064	29542	34006	37824	36327	41017	40668
Perdita di carico lato utenza	kPa	59	77	63	83	59	69	61	70	68	73	86	103	112	120	101
Prestazioni in riscaldamento 30 °C / 35 °C (2)																
Potenza termica	kW	58,9	66,7	77,1	86,8	98,8	107,2	127,4	132,8	139,6	146,7	163,5	182,9	176,8	201,7	192,4
Potenza assorbita	kW	13,9	16,5	18,4	21,5	25,4	27,7	31,8	34,3	35,5	38,4	42,0	47,3	46,5	53,2	50,4
Corrente assorbita totale a caldo	A	25,0	30,0	34,0	40,0	46,0	49,0	56,0	61,0	62,0	70,0	72,0	80,0	84,0	88,0	90,0
COP	W/W	4,25	4,06	4,19	4,03	3,89	3,87	4,01	3,87	3,93	3,82	3,90	3,87	3,80	3,79	3,82
Portata acqua utenza	l/h	10168	11516	13317	14972	17058	18508	21998	22936	24118	25357	28248	31616	30551	34851	33261
Perdita di carico lato utenza	kPa	42	54	44	56	41	48	45	57	54	54	59	72	79	86	68

(1) Dati EN 14511:2022; Acqua scambiatore lato utenza 23 °C / 18 °C; Aria esterna 35 °C
(2) Dati EN 14511:2022; Acqua scambiatore lato utenza 30 °C / 35 °C; Aria esterna 7 °C b.s. / 6 °C b.u.

NRB HA

Taglia		0282	0302	0332	0352	0502	0552	0602	0604	0652	0654	0682	0702	0704	0752	0754
Prestazioni in raffreddamento 23 °C / 18 °C (1)																
Potenza frigorifera	kW	-	-	-	-	131,3	143,6	166,5	170,4	178,7	198,2	222,3	241,2	231,6	268,1	261,3
Potenza assorbita	kW	-	-	-	-	34,9	39,4	42,9	47,2	49,0	50,3	54,8	62,4	59,6	73,6	68,8
Corrente assorbita totale a freddo	A	-	-	-	-	61,0	66,0	74,0	79,0	80,0	82,0	91,0	101,0	105,0	112,0	115,0
EER	W/W	-	-	-	-	3,77	3,65	3,88	3,61	3,65	3,94	4,06	3,86	3,88	3,65	3,80
Portata acqua utenza	l/h	-	-	-	-	22699	24821	28771	29452	30874	34255	38412	41683	40019	46336	45163
Perdita di carico lato utenza	kPa	-	-	-	-	48	57	59	73	68	98	81	97	96	102	103
Prestazioni in riscaldamento 30 °C / 35 °C (2)																
Potenza termica	kW	-	-	-	-	104,2	114,6	128,1	133,6	141,8	154,4	169,0	184,0	177,3	203,5	193,6
Potenza assorbita	kW	-	-	-	-	25,2	27,6	30,9	32,6	34,4	38,0	41,2	45,8	44,1	50,7	48,5
Corrente assorbita totale a caldo	A	-	-	-	-	46,0	49,0	54,0	59,0	60,0	69,0	71,0	78,0	80,0	85,0	87,0
COP	W/W	-	-	-	-	4,14	4,16	4,15	4,10	4,12	4,07	4,10	4,02	4,02	4,01	3,99
Portata acqua utenza	l/h	-	-	-	-	18004	19795	22128	23077	24492	26674	29206	31801	30649	35173	33469
Perdita di carico lato utenza	kPa	-	-	-	-	30	36	35	45	43	60	47	56	56	58	57

(1) Dati EN 14511:2022; Acqua scambiatore lato utenza 23 °C / 18 °C; Aria esterna 35 °C
(2) Dati EN 14511:2022; Acqua scambiatore lato utenza 30 °C / 35 °C; Aria esterna 7 °C b.s. / 6 °C b.u.

NRB HE

Taglia		0282	0302	0332	0352	0502	0552	0602	0604	0652	0654	0682	0702	0704	0752	0754
Prestazioni in raffreddamento 23 °C / 18 °C (1)																
Potenza frigorifera	kW	76,4	85,7	96,8	111,4	126,2	137,5	158,5	160,4	168,9	191,5	214,3	230,5	221,2	253,2	247,4
Potenza assorbita	kW	20,4	23,1	25,7	31,2	35,9	41,0	45,2	49,8	52,2	51,4	56,4	65,1	62,1	78,2	72,6
Corrente assorbita totale a freddo	A	35,0	40,0	45,0	51,0	61,0	66,0	75,0	81,0	82,0	81,0	90,0	102,0	106,0	114,0	117,0
EER	W/W	3,74	3,72	3,77	3,57	3,51	3,36	3,51	3,22	3,24	3,72	3,80	3,54	3,56	3,24	3,41
Portata acqua utenza	l/h	13219	14836	16740	19268	21829	23767	27392	27721	29185	33098	37025	39827	38232	43759	42750
Perdita di carico lato utenza	kPa	43	55	50	66	44	52	53	64	60	92	75	88	88	91	92
Prestazioni in riscaldamento 30 °C / 35 °C (2)																
Potenza termica	kW	60,5	70,2	78,9	90,4	104,2	114,6	128,1	133,6	141,8	154,4	169,0	184,0	177,3	203,5	193,6
Potenza assorbita	kW	13,8	16,1	18,2	21,1	25,2	27,6	30,9	32,6	34,4	38,0	41,2	45,8	44,1	50,7	48,5
Corrente assorbita totale a caldo	A	26,0	30,0	35,0	40,0	46,0	49,0	54,0	59,0	60,0	69,0	71,0	78,0	80,0	85,0	87,0
COP	W/W	4,38	4,36	4,34	4,28	4,14	4,16	4,15	4,10	4,12	4,07	4,10	4,02	4,02	4,01	3,99
Portata acqua utenza	l/h	10456	12125	13636	15617	18004	19795	22128	23077	24492	26674	29206	31801	30649	35173	33469
Perdita di carico lato utenza	kPa	27	37	33	43	30	36	35	45	43	60	47	56	56	58	57

(1) Dati EN 14511:2022; Acqua scambiatore lato utenza 23 °C / 18 °C; Aria esterna 35 °C
(2) Dati EN 14511:2022; Acqua scambiatore lato utenza 30 °C / 35 °C; Aria esterna 7 °C b.s. / 6 °C b.u.

DATI ENERGETICI

Taglia			0282	0302	0332	0352	0502	0552	0602	0604	0652	0654	0682	0702	0704	0752	0754
Prestazioni a freddo per basse temperature (UE n° 2016/2281)																	
SEER	°	W/W	-	-	-	-	3,92	3,83	3,99	3,70	3,91	3,67	4,14	3,97	3,73	3,88	3,76
	A	W/W	-	-	-	-	4,21	4,14	4,39	3,93	4,20	3,92	4,38	4,27	3,99	4,24	4,06
	E	W/W	4,28	4,32	4,22	4,24	4,17	4,10	4,33	3,86	4,12	3,93	4,35	4,21	3,98	4,16	3,92
	L	W/W	4,10	4,11	4,11	4,00	3,88	3,83	3,93	3,68	3,89	3,64	4,08	3,89	3,70	3,81	3,71
ηsc	°	%	-	-	-	-	154,00	150,00	157,00	145,00	153,00	144,00	163,00	156,00	146,00	152,00	147,00
	A	%	-	-	-	-	165,00	163,00	173,00	154,00	165,00	154,00	172,00	168,00	157,00	167,00	160,00
	E	%	168,00	170,00	166,00	167,00	164,00	161,00	170,00	151,00	162,00	154,00	171,00	165,00	156,00	163,00	154,00
	L	%	161,00	161,00	161,00	157,00	152,00	150,00	154,00	144,00	153,00	143,00	160,00	153,00	145,00	149,00	145,00
UE 813/2013 prestazioni in condizioni climatiche medie (average) - 35 °C - Pdesignh ≤ 400 kW (1)																	
Pdesignh	°	kW	-	-	-	-	88,80	97,30	112,20	116,80	124,50	129,90	144,90	162,80	157,50	182,70	172,10
	A	kW	-	-	-	-	90,20	99,60	112,20	116,80	125,80	135,00	149,00	164,10	157,00	183,30	173,60
	E	kW	53,46	53,46	53,46	78,80	90,20	99,60	112,20	116,80	125,80	135,00	149,00	164,10	157,00	183,30	173,60
	L	kW	52,20	60,22	68,44	78,20	88,80	97,30	112,20	116,80	124,50	129,90	144,90	162,80	157,50	182,70	172,10
ηsh	°	%	-	-	-	-	135,90	139,50	140,40	130,40	140,30	129,50	134,00	137,30	126,30	138,40	128,50
	A	%	-	-	-	-	138,00	142,80	143,20	133,00	143,10	132,10	139,80	141,30	128,00	142,00	133,00
	E	%	158,26	158,26	158,26	152,70	138,50	142,80	143,20	133,00	143,10	132,10	139,80	141,30	128,40	142,00	133,00
	L	%	156,16	152,79	152,22	150,00	135,90	139,50	140,40	130,50	140,30	129,50	134,00	137,30	126,30	138,40	128,50
SCOP	°	W/W	-	-	-	-	3,47	3,56	3,58	3,34	3,58	3,31	3,43	3,51	3,23	3,54	3,29
	A	W/W	-	-	-	-	3,53	3,65	3,66	3,40	3,65	3,38	3,57	3,61	3,29	3,63	3,40
	E	W/W	4,03	4,04	4,03	3,89	3,54	3,65	3,65	3,40	3,66	3,38	3,57	3,61	3,29	3,62	3,40
	L	W/W	3,98	3,89	3,88	3,83	3,47	3,56	3,59	3,34	3,58	3,31	3,43	3,51	3,23	3,54	3,29

(1) Efficienze in applicazioni per bassa temperatura (35°C)

DATI ELETTRICI

Taglia			0282	0302	0332	0352	0502	0552	0602	0604	0652	0654	0682	0702	0704	0752	0754
Dati elettrici																	
Corrente massima (FLA)	°	A	-	-	-	-	74,3	79,2	88,1	100,3	97,0	113,5	115,9	130,5	134,6	147,2	144,4
	A	A	-	-	-	-	74,3	79,2	88,1	100,3	97,0	117,7	115,9	130,5	134,6	147,2	144,4
	E	A	42,6	49,2	56,9	65,3	74,3	79,2	88,1	100,3	97,0	117,7	115,9	130,5	134,6	147,2	144,4
	L	A	41,5	49,2	55,8	65,3	74,3	79,2	88,1	100,3	97,0	113,5	115,9	130,5	134,6	147,2	144,4
Corrente di spunto (LRA)	°	A	-	-	-	-	279,8	284,7	331,4	214,1	340,3	227,2	367,0	381,6	278,1	479,6	349,8
	A	A	-	-	-	-	279,8	284,7	331,4	214,1	340,3	231,5	367,0	381,6	278,1	479,6	349,8
	E	A	148,0	163,0	170,6	208,9	279,8	284,7	331,4	214,1	340,3	231,5	367,0	381,6	278,1	479,6	349,8
	L	A	146,9	163,0	169,5	208,9	279,8	284,7	331,4	214,1	340,3	227,2	367,0	381,6	278,1	479,6	349,8

DATI TECNICI GENERALI

Taglia			0282	0302	0332	0352	0502	0552	0602	0604	0652	0654	0682	0702	0704	0752	0754
Compressore																	
Tipo	°,A,E,L	tipo	Scroll														
Regolazione compressore	°,A,E,L	Tipo	On-Off														
Numero	°,A	n°	-	-	-	-	2	2	2	4	2	4	2	2	4	2	4
	E,L	n°	2	2	2	2	2	2	2	4	2	4	2	2	4	2	4
Circuiti	°,A	n°	-	-	-	-	1	1	1	2	1	2	1	1	2	1	2
	E,L	n°	1	1	1	1	1	1	1	2	1	2	1	1	2	1	2
Refrigerante	°,A,E,L	tipo	R410A														
Carica refrigerante (1)	°	kg	-	-	-	-	12,2	12,2	16,8	17,6	16,8	20,0	24,5	24,5	23,0	24,5	23,0
	A	kg	-	-	-	-	15,9	15,8	17,8	19,8	18,4	21,6	28,6	28,6	27,0	28,6	27,0
	E	kg	9,1	10,7	11,1	12,5	15,9	15,8	17,8	19,8	18,4	21,6	28,6	28,6	27,0	28,6	27,0
	L	kg	8,8	9,4	10,3	11,0	12,2	12,2	16,8	17,6	16,8	20,0	24,5	24,5	23,0	24,5	23,0
Scambiatore lato utenza																	
Tipo	°,A,E,L	tipo	Piastre														
Numero	°,A	n°	-	-	-	-	1	1	1	1	1	1	1	1	1	1	1
	E,L	n°	1	1	1	1	1	1	1	1	1	1	1	1	1	1	1
Attacchi idraulici																	
Attacchi (in/out)	°,A,E,L	Tipo	Giunti scanalati														
Diametro (in/out)	°,A,E,L	Ø	2"1/2														
Ventilatore																	
Tipo	°,A,E,L	tipo	Assiale														
Numero	°	n°	-	-	-	-	2	2	2	2	2	2	3	3	3	3	3
	A	n°	-	-	-	-	2	2	2	2	2	3	3	3	3	3	3
	E	n°	6	6	8	8	2	2	2	2	2	3	3	3	3	3	3
	L	n°	4	6	6	8	2	2	2	2	2	2	3	3	3	3	3
Portata aria	°	m^3/h	-	-	-	-	42785	42785	41094	41065	41094	39542	62015	61936	61936	61936	61936
	A	m^3/h	-	-	-	-	41080	41080	39461	39461	39461	59684	59701	59684	59684	59684	59684
	E	m^3/h	21230	22746	28176	25787	31149	31149	29855	29855	29855	47085	45202	45187	45187	45187	45187
	L	m^3/h	15574	21226	22732	28156	32650	32650	31613	31169	31161	29823	47087	47125	47125	47125	47125
Dati sonori calcolati in funzionamento a freddo (2)																	
Livello di potenza sonora	°	dB(A)	-	-	-	-	86,6	86,9	87,1	86,5	87,3	86,5	88,8	88,9	88,2	89,4	89,5
	A	dB(A)	-	-	-	-	86,6	86,9	87,1	86,5	87,3	88,2	88,8	88,9	88,2	89,4	89,5
	E	dB(A)	73,0	73,5	74,3	74,5	82,2	82,9	83,3	76,7	83,7	77,8	84,9	85,0	78,0	86,1	84,0
	L	dB(A)	72,4	73,5	73,9	74,5	82,2	82,9	83,3	76,7	83,7	77,1	84,9	85,0	78,0	86,1	84,0
Livello di pressione sonora (10 m)	°	dB(A)	-	-	-	-	54,8	55,0	55,2	54,6	55,4	54,6	56,8	56,9	56,2	57,4	57,5
	A	dB(A)	-	-	-	-	54,8	55,0	55,2	54,6	55,4	56,2	56,8	56,9	56,2	57,4	57,5
	E	dB(A)	41,3	41,7	42,5	42,7	50,3	51,0	51,4	44,8	51,8	45,8	52,9	53,1	46,0	54,1	52,0
	L	dB(A)	40,7	41,7	42,1	42,7	50,3	51,0	51,4	44,8	51,8	45,3	52,9	53,1	46,0	54,1	52,0

(1) La carica riportata in tabella è un valore stimato e preliminare. Il valore finale della carica di refrigerante è riportato nella targhetta tecnica dell'unità. Per maggiori informazioni contattare sede.
(2) Potenza sonora: calcolata sulla base di misure effettuate in accordo con la normativa UNI EN ISO 9614-2, nel rispetto di quanto richiesto dalla certificazione Eurovent.; Pressione sonora misurata in campo libero, a 10 m di distanza dalla superficie esterna dell'unità (in accordo con la UNI EN ISO 3744).

DIMENSIONI

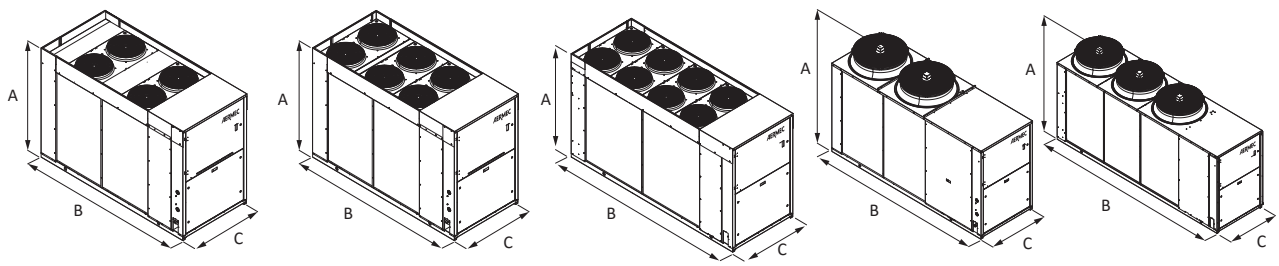

Taglia			0282	0302	0332	0352	0502	0552	0602	0604	0652	0654	0682	0702	0704	0752	0754
Dimensioni e pesi																	
A	°,A	mm	-	-	-	-	1898	1898	1898	1898	1898	1898	1898	1898	1898	1898	1898
	E,L	mm	1680	1680	1680	1680	1898	1898	1898	1898	1898	1898	1898	1898	1898	1898	1898
B	°	mm	-	-	-	-	3200	3200	3200	3200	3200	3200	4010	4010	4010	4010	4010
	A	mm	-	-	-	-	3200	3200	3200	3200	3200	3200	4010	4010	4010	4010	4010
	E	mm	2450	2950	2950	2950	3200	3200	3200	3200	3200	4010	4010	4010	4010	4010	4010
	L	mm	2450	2450	2950	2950	3200	3200	3200	3200	3200	3200	4010	4010	4010	4010	4010
C	°,A	mm	-	-	-	-	1100	1100	1100	1100	1100	1100	1100	1100	1100	1100	1100
	E,L	mm	1100	1100	1100	1100	1100	1100	1100	1100	1100	1100	1100	1100	1100	1100	1100

Aermec si riserva la facoltà di apportare in qualsiasi momento tutte le modifiche ritenute necessarie per il miglioramento del prodotto con eventuale modifica dei relativi dati tecnici.

Aermec S.p.A.
Via Roma, 996 - 37040 Bevilacqua (VR) - Italia
Tel. 0442633111 - Telefax 044293577
www.aermec.com

Numero Verde
800-843085

NRG 0282-0804

Refrigeratore condensato ad aria

Potenza frigorifera 55,8 ÷ 224,6 kW

- **Elevate efficienze ai carichi parziali**
- **Ridotte quantità di refrigerante**
- **Dimensioni compatte**



DESCRIZIONE

Unità da esterno per la produzione di acqua refrigerata per soddisfare le esigenze di climatizzazione nei complessi residenziali, commerciali o industriali.
Sono unità da esterno con compressori scroll ottimizzati per l'utilizzo del gas R32 (A2L).
Batteria di condensazione con tubi in rame ed alette in alluminio, scambiatore a piastre.
Il basamento, la struttura e la pannellatura sono in acciaio zincato trattato con vernici poliestere RAL 9003.

VERSIONI

° Standard
A Alta efficienza
E Alta efficienza silenziata
L Standard silenziata
N Altissima efficienza silenziata
U Altissima efficienza

CARATTERISTICHE

Campo di funzionamento

Il funzionamento a pieno carico è garantito fino a 50 °C di temperatura di aria esterna. L'unità può produrre acqua refrigerata a temperatura negativa fino a −10 °C di acqua prodotta.
Per maggiori informazioni fare riferimento al programma di selezione e alla documentazione tecnica.

Unità mono e bicircuito

Le unità sono monocircuito e bicircuito, per assicurare la massima efficienza sia a pieno carico che ai carichi parziali.

Refrigerante HFC R32

Grazie al refrigerante di nuova generazione R32, l'impatto ambientale delle unità si reduce notevolmente.
Combinando una ridotta carica di refrigerante con un basso potenziale di riscaldamento globale (GWP), queste unità vantano bassi valori di CO_2 equivalente.

■ *Il leak detector è di serie.*

Nuove Batterie di condensazione

Tutta la gamma utilizza batterie di condensazione rame - alluminio con tubi a diametro ridotto, che consentono d'utilizzare una minore quantità di gas rispetto alle tradizionali batterie.

Valvola di espansione elettronica

L'utilizzo della valvola di espansione elettronica, apporta notevoli benefici in particolar modo quando il refrigeratore si trova a lavorare ai carichi parziali a vantaggio dell'efficienza energetica stagionale dell'unità.

Opzione kit idronico integrato

Possibilità del kit idronico integrato che racchiude in sé i principali componenti idraulici, per avere anche una soluzione che dia un risparmio economico e che faciliti l'installazione finale.
È disponibile in diverse configurazioni con accumulo o con pompe anche inverter con velocità fissa o variabile.

■ *PORTATA VARIABILE: Regolare correttamente la velocità delle pompe comandate da inverter a seconda del carico richiesto dall'impianto, consente di ridurre i consumi elettrici e garantire il funzionamento dell'unità anche in condizioni critiche.*

CONTROLLO

Regolazione a microprocessore, completo di tastiera e display LCD, che permette una facile consultazione e l'intervento sull'unità attraverso un menù disponibile in più lingue.

— La presenza di un orologio programmatore permette d'impostare delle fasce orarie di funzionamento ed un eventuale secondo set-point
— La termoregolazione avviene con la logica proporzionale integrale, in base alla temperatura di uscita dell'acqua.
— **Controllo HP flottante:** funzione attivabile con ventilatori inverter o con DCPX che permette di ottimizzare il funzionamento dell'unità in qualsiasi punto di lavoro tramite modulazione continua della velocità dei ventilatori. Inoltre l'impiego dei ventilatori inverter consente un incremento dell'efficienza energetica ai carichi parziali.
— **Modalità night mode:** solo nelle versioni **non silenziate con il ventilatore che deve essere, inverter o con il taglio di fase o con l'accessorio DCPX** è possibile impostare un profilo di funzionamento silenziato, utile ad esempio nelle ore notturne per un maggior comfort acustico, ma che garantisce sempre le prestazioni anche nelle ore di maggior carico.

ACCESSORI

AER485P1: Interfaccia RS-485 per sistemi di supervisione con protocollo MODBUS. È previsto n°. 1 accessorio per ogni scheda di controllo dell'unità.
AERBACP: Interfaccia di comunicazione Ethernet per protocolli Bacnet/IP, Modbus TCP/IP, SNMP. È previsto n°. 1 accessorio per ogni scheda di controllo dell'unità.
AERLINK: Aerlink è un gateway WiFi con porta seriale RS485 che permette, ad una vasta gamma di prodotti Aermec (pompe di calore/chillers/controllori di impianto) dotati di questa interfaccia, di connettersi in modo semplice e sicuro ad una rete wifi. Funziona sia come punto di accesso (AP access point) che come client (WiFi Station), può essere connesso ad un solo generatore o centralizzatore di impianto, permettendo a chiunque di poterli integrare facilmente in qualsiasi rete. Grazie alle apps AerApp e AerPlants, utilizzabili su piattaforme Android e iOS, è possibile rendere intuitiva e semplice la gestione da remoto dei sistemi di condizionamento sviluppati da Aermec.
AERNET: Il dispositivo permette il controllo, la gestione ed il monitoraggio remoto di un refrigeratore con un PC, smartphone o tablet tramite collegamento Cloud. AERNET svolge la funzione di Master mentre ogni unità collegata viene configurata come Slave fino ad un massimo di 6 schede di controllo. È inoltre possibile con un semplice click salvare sul proprio terminale un file log con tutti i dati delle unità collegate per eventuali post analisi.
MULTICHILLER-EVO: Sistema di controllo per il comando, l'accensione e lo spegnimento dei singoli refrigeratori in un impianto in cui siano installati più apparecchi in parallelo (max. n° 9) assicurando sempre la portata costante agli evaporatori.
PGD1: Consente di eseguire a distanza le operazioni di comando dell'unità.
SGD: Espansione elettronica che permette di collegarsi all'impianto fotovoltaico ed alle pompe di calore per accumulare calore nel serbatoio A.C.S., o nell'impianto di riscaldamento, durante la fase di produzione del fotovoltaico e rilasciarla nei momenti di maggior richiesta termica.
PR4: Pannello remoto con display LCD e tastiera touch che consente di eseguire i controlli base, la programmazione delle fasce orarie e la segnalazione degli allarmi di una sola unità.

L'accessorio PR4 deve essere abbinato all'interfaccia di comunicazione RS485 solo quando la porta seriale è occupata da un altro dispositivo.

DCPX: Dispositivo per il controllo della temperatura di condensazione, con modulazione continua della velocità dei ventilatori mediante trasduttore di pressione.
GP: Griglie di protezione.
VT: Supporti anti-vibranti.

ACCESSORI MONTATI IN FABBRICA

DRE: Dispositivo elettronico di riduzione della corrente di spunto.
RIF: Rifasatore di corrente. Collegato in parallelo al motore, permette una riduzione della corrente assorbita (circa il 10%)
T6: Doppia valvola sicurezza con rubinetto di scambio, sia sul ramo di alta che sul ramo di bassa pressione.

COMPATIBILITÀ ACCESSORI

Accessori

Modello	Ver	0282	0302	0332	0352	0502	0552	0554	0602	0604	0652	0654	0682	0702	0704	0752	0754	0802	0804
AER485P1	°,A					•	•	•	•	•	•	•	•	•	•	•	•	•	•
	E,N	•	•	•	•	•	•	•	•	•	•	•	•	•	•	•	•	•	•
	L	•	•	•	•	•	•	•	•	•	•	•	•	•	•	•	•		
	U				•	•	•	•	•	•	•	•	•	•	•	•	•	•	•
AERBACP	°,A					•	•	•	•	•	•	•	•	•	•	•	•	•	•
	E,N	•	•	•	•	•	•	•	•	•	•	•	•	•	•	•	•	•	•
	L	•	•	•	•	•	•	•	•	•	•	•	•	•	•	•	•		
	U				•	•	•	•	•	•	•	•	•	•	•	•	•	•	•
AERLINK	°,A					•	•	•	•	•	•	•	•	•	•	•	•	•	•
	E,N	•	•	•	•	•	•	•	•	•	•	•	•	•	•	•	•	•	•
	L	•	•	•	•	•	•	•	•	•	•	•	•	•	•	•	•		
	U				•	•	•	•	•	•	•	•	•	•	•	•	•	•	•
AERNET	°,A					•	•	•	•	•	•	•	•	•	•	•	•	•	•
	E,N	•	•	•	•	•	•	•	•	•	•	•	•	•	•	•	•	•	•
	L	•	•	•	•	•	•	•	•	•	•	•	•	•	•	•	•		
	U				•	•	•	•	•	•	•	•	•	•	•	•	•	•	•
MULTICHILLER-EVO	°,A					•	•	•	•	•	•	•	•	•	•	•	•	•	•
	E,N	•	•	•	•	•	•	•	•	•	•	•	•	•	•	•	•	•	•
	L	•	•	•	•	•	•	•	•	•	•	•	•	•	•	•	•		
	U				•	•	•	•	•	•	•	•	•	•	•	•	•	•	•
PGD1	°,A					•	•	•	•	•	•	•	•	•	•	•	•	•	•
	E,N	•	•	•	•	•	•	•	•	•	•	•	•	•	•	•	•	•	•
	L	•	•	•	•	•	•	•	•	•	•	•	•	•	•	•	•		
	U				•	•	•	•	•	•	•	•	•	•	•	•	•	•	•
SGD	E,L,N	•	•	•	•														
	U				•														

Pannello remoto

Modello	Ver	0282	0302	0332	0352	0502	0552	0554	0602	0604	0652	0654	0682	0702	0704	0752	0754	0802	0804
PR4	°,A					•	•	•	•	•	•	•	•	•	•	•	•	•	•
	E,L,N	•	•	•	•	•	•	•	•	•	•	•	•	•	•	•	•	•	•
	U				•	•	•	•	•	•	•	•	•	•	•	•	•	•	•

L'accessorio PR4 deve essere abbinato all'interfaccia di comunicazione RS485 solo quando la porta seriale è occupata da un altro dispositivo.

Controllo della temperatura di condensazione

Ver	0282	0302	0332	0352	0502	0552	0554	0602	0604
Ventilatori: M									
°, A	-	-	-	-	DCPX146	DCPX146	DCPX147	DCPX146	DCPX147
E, L	-	-	-	-	Di Serie	Di Serie	Di Serie	Di Serie	Di Serie
N	-	-	-	Di Serie	Di Serie	Di Serie	Di Serie	Di Serie	Di Serie
U	-	-	-	DCPX146	DCPX146	DCPX146	DCPX147	DCPX147	DCPX147
Ventilatori: °									
E, L	DCPX145	DCPX145	DCPX145	DCPX145	-	-	-	-	-
N	DCPX145	DCPX145	DCPX145	-	-	-	-	-	-

Ver	0652	0654	0682	0702	0704	0752	0754	0802	0804
Ventilatori: M									
°, A	DCPX146	DCPX147	DCPX147	DCPX147	DCPX147	DCPX147	DCPX147	DCPX147	DCPX147
E	Di Serie	Di Serie	Di Serie	Di Serie	Di Serie	Di Serie	Di Serie	Di Serie	Di Serie
L	Di Serie	Di Serie	Di Serie	Di Serie	Di Serie	Di Serie	Di Serie	-	-
N	Di Serie	Di Serie	Di Serie	-	-	-	-	-	-
U	DCPX147	DCPX147	DCPX147	-	-	-	-	-	-

Antivibranti

Ver	0282	0302	0332	0352	0502	0552	0554	0602	0604	0652	0654	0682	0702	0704	0752	0754	0802	0804
Kit idronico integrato: 00, I1, I2, I3, I4, P1, P2, P3, P4																		
°	-	-	-	-	VT11	VT11	VT11	VT11	VT11	VT11	VT11	VT22	VT22	VT22	VT22	VT22	VT22	VT22
A	-	-	-	-	VT11	VT11	VT11	VT11	VT11	VT11	VT22	VT22	VT22	VT22	VT22	VT22	VT22	VT22
E	VT17	VT13	VT13	VT13	VT11	VT11	VT11	VT11	VT11	VT11	VT22	VT22	VT22	VT22	VT22	VT22	VT22	VT22
L	VT17	VT17	VT13	VT13	VT11	VT11	VT11	VT11	VT11	VT11	VT11	VT22	VT22	VT22	VT22	VT22	-	-
N	VT13	VT13	VT13	VT11	VT11	VT11	VT22	VT22	VT22	VT22	VT22	VT22	VT22	VT22	VT22	VT22	VT22	VT22
U	-	-	-	VT11	VT11	VT11	VT22	VT22	VT22	VT22	VT22	VT22	VT22	VT22	VT22	VT22	VT22	VT22
Kit idronico integrato: 01, 02, 03, 04, 05, 06, 07, 08, K1, K2, K3, K4, W1, W2, W3, W4																		
°	-	-	-	-	VT11	VT11	VT11	VT11	VT11	VT11	VT11	VT22	VT22	VT22	VT22	VT22	VT22	VT22
A	-	-	-	-	VT11	VT11	VT11	VT11	VT11	VT11	VT22	VT22	VT22	VT22	VT22	VT22	VT22	VT22
E	VT13	VT13	VT13	VT13	VT11	VT11	VT11	VT11	VT11	VT11	VT22	VT22	VT22	VT22	VT22	VT22	VT22	VT22
L	VT13	VT13	VT13	VT13	VT11	VT11	VT11	VT11	VT11	VT11	VT11	VT22	VT22	VT22	VT22	VT22	-	-
N	VT13	VT13	VT13	VT11	VT11	VT11	VT22	VT22	VT22	VT22	VT22	VT22	VT22	VT22	VT22	VT22	VT22	VT22
U	-	-	-	VT11	VT11	VT11	VT22	VT22	VT22	VT22	VT22	VT22	VT22	VT22	VT22	VT22	VT22	VT22

Griglie di protezione

Ver	0282	0302	0332	0352	0502	0552	0554	0602	0604
°, A	-	-	-	-	GP2 x 2 (1)	GP2 x 2 (1)	GP2 x 2 (1)	GP2 x 2 (1)	GP2 x 2 (1)
E	GP3	GP4	GP4	GP4	GP2 x 2 (1)	GP2 x 2 (1)	GP2 x 2 (1)	GP2 x 2 (1)	GP2 x 2 (1)
L	GP3	GP3	GP4	GP4	GP2 x 2 (1)	GP2 x 2 (1)	GP2 x 2 (1)	GP2 x 2 (1)	GP2 x 2 (1)
N	GP4	GP4	GP4	GP2 x 2 (1)	GP2 x 2 (1)	GP2 x 2 (1)	GP2 x 2 (1)	GP2 x 3 (1)	GP2 x 3 (1)
U	-	-	-	GP2 x 2 (1)	GP2 x 2 (1)	GP2 x 2 (1)	GP2 x 2 (1)	GP2 x 3 (1)	GP2 x 3 (1)

(1) x _ indica la quantità da acquistare
L'accessorio non può essere montato sulle configurazioni indicate con -

Ver	0652	0654	0682	0702	0704	0752	0754	0802	0804
°	GP2 x 2 (1)	GP2 x 2 (1)	GP2 x 3 (1)	GP2 x 3 (1)	GP2 x 3 (1)	GP2 x 3 (1)	GP2 x 3 (1)	GP2 x 3 (1)	GP2 x 3 (1)
A, E	GP2 x 2 (1)	GP2 x 3 (1)	GP2 x 3 (1)	GP2 x 3 (1)	GP2 x 3 (1)	GP2 x 3 (1)	GP2 x 3 (1)	GP2 x 3 (1)	GP2 x 3 (1)
L	GP2 x 2 (1)	GP2 x 2 (1)	GP2 x 3 (1)	GP2 x 3 (1)	GP2 x 3 (1)	GP2 x 3 (1)	GP2 x 3 (1)	-	-
N, U	GP2 x 3 (1)	GP2 x 3 (1)	GP2 x 3 (1)	GP2 x 3 (1)	GP2 x 3 (1)	GP2 x 3 (1)	GP2 x 3 (1)	GP2 x 3 (1)	GP2 x 3 (1)

(1) x _ indica la quantità da acquistare

Dispositivo di riduzione della corrente di spunto

Ver	0282	0302	0332	0352	0502	0552	0554	0602	0604	0652
°, A	-	-	DRENRG332N	-	DRENRG502	DRENRG552	DRENRG554	DRENRG602	DRENRG604	DRENRG652
E, L, N	DRENRG282	DRENRG302	DRENRG332N	DRENRG352	DRENRG502	DRENRG552	DRENRG554	DRENRG602	DRENRG604	DRENRG652
U	-	-	DRENRG332N	DRENRG352	DRENRG502	DRENRG552	DRENRG554	DRENRG602	DRENRG604	DRENRG652

L'accessorio non può essere montato sulle configurazioni indicate con -
Il fondino grigio indica gli accessori montati in fabbrica

Ver	0654	0682	0702	0704	0752	0754	0802	0804
°, A, E, N, U	DRENRG654N	DRENRG682	DRENRG702	DRENRG704	DRENRG752	DRENRG754	DRENRG802	DRENRG804
L	DRENRG654N	DRENRG682	DRENRG702	DRENRG704	DRENRG752	DRENRG754	-	-

Il fondino grigio indica gli accessori montati in fabbrica

Rifasatori

Ver	0282	0302	0332	0352	0502	0552	0554	0602	0604	0652
°, A	-	-	RIFNRG332N	-	RIFNRG502	RIFNRG552	RIFNRG554	RIFNRG602	RIFNRG604	RIFNRG652
E, L, N	RIFNRG282	RIFNRG302	RIFNRG332N	RIFNRG352	RIFNRG502	RIFNRG552	RIFNRG554	RIFNRG602	RIFNRG604	RIFNRG652
U	-	-	RIFNRG332N	RIFNRG352	RIFNRG502	RIFNRG552	RIFNRG554	RIFNRG602	RIFNRG604	RIFNRG652

L'accessorio non può essere montato sulle configurazioni indicate con -
Il fondino grigio indica gli accessori montati in fabbrica

Ver	0654	0682	0702	0704	0752	0754	0802	0804
°, A, E, N, U	RIFNRG654N	RIFNRG682	RIFNRG702	RIFNRG704	RIFNRG752	RIFNRG754	RIFNRG802	RIFNRG804
L	RIFNRG654N	RIFNRG682	RIFNRG702	RIFNRG704	RIFNRG752	RIFNRG754	-	-

Il fondino grigio indica gli accessori montati in fabbrica

Doppie valvole di sicurezza

Ver	0282	0302	0332	0352	0502	0552	0554	0602	0604	0652	0654	0682	0702	0704	0752	0754	0802	0804
°, A, E, N, U	T6NRG1	T6NRG1	T6NRG1	T6NRG1	T6NRG1	T6NRG1	T6NRG2	T6NRG1	T6NRG2	T6NRG1	T6NRG2	T6NRG1	T6NRG1	T6NRG2	T6NRG1	T6NRG2	T6NRG1	T6NRG2
L	T6NRG1	T6NRG1	T6NRG1	T6NRG1	T6NRG1	T6NRG1	T6NRG2	T6NRG1	T6NRG2	T6NRG1	T6NRG2	T6NRG1	T6NRG1	T6NRG2	T6NRG1	T6NRG2	-	-

Il fondino grigio indica gli accessori montati in fabbrica

CONFIGURATORE

Campo	Descrizione
1,2,3	**NRG**
4,5,6,7	**Taglia** 0282, 0302, 0332, 0352, 0502, 0552, 0554, 0602, 0604, 0652, 0654, 0682, 0702, 0704, 0752, 0754, 0802, 0804
8	**Campo d'impiego**
X	Valvola termostatica elettronica (1)
Z	Valvola termostatica elettronica per bassa temperatura (2)
9	**Modello**
°	Solo freddo
10	**Recupero di calore**
D	Con desurriscaldatore (3)
T	Con recupero totale
°	Senza recupero di calore
11	**Versione**
°	Standard
A	Alta efficienza
E	Alta efficienza silenziata (4)
L	Standard silenziata (4)
N	Altissima efficienza silenziata (4)
U	Altissima efficienza
12	**Batterie**
R	Rame - rame
S	Rame - rame stagnato
V	Rame - alluminio verniciato
°	Rame - alluminio
13	**Ventilatori**
J	Inverter (5)
M	Maggiorati (6)
°	Standard (7)
14	**Alimentazione**
°	400V ~ 3N 50Hz con magnetotermici
15,16	**Kit idronico integrato**
00	Senza kit idronico
	Kit con accumulo e pompa/e
01	Accumulo con pompa bassa prevalenza
02	Accumulo con pompa bassa prevalenza + riserva
03	Accumulo con pompa alta prevalenza
04	Accumulo con pompa alta prevalenza + riserva
	Kit con pompa/e, e accumulo con fori per eventuali resistenze elettriche
05	Accumulo con fori per resistenze e pompa bassa prevalenza (8)
06	Accumulo con fori per resistenze e pompa bassa prevalenza + riserva (8)
07	Accumulo con fori per resistenze e pompa alta prevalenza (8)
08	Accumulo con fori per resistenze e pompa alta prevalenza + riserva (8)
	Doppio anello
09	Doppio anello
	Kit con pompa/e
P1	Pompa singola bassa prevalenza
P2	Pompa bassa prevalenza + riserva
P3	Pompa singola alta prevalenza
P4	Pompa alta prevalenza + riserva
	Kit con pompa/e con inverter velocità fissa
I1	Pompa singola bassa prevalenza con inverter a velocità fissa
I2	Pompa singola bassa prevalenza con inverter a velocità fissa + riserva
I3	Pompa singola alta prevalenza con inverter a velocità fissa
I4	Pompa singola alta prevalenza con inverter a velocità fissa + riserva
	Kit con accumulo e pompa/e con inverter velocità fissa
K1	Accumulo e pompa bassa prevalenza con inverter a velocità fissa
K2	Accumulo e pompa bassa prevalenza con inverter a velocità fissa + riserva
K3	Accumulo e pompa alta prevalenza con inverter a velocità fissa
K4	Accumulo e pompa alta prevalenza con inverter a velocità fissa + riserva
	Kit con accumulo e pompa/e con inverter velocità variabile
W1	Accumulo e pompa bassa prevalenza con inverter a velocità variabile
W2	Accumulo e pompa bassa prevalenza con inverter a velocità variabile + riserva
W3	Accumulo e pompa alta prevalenza con inverter a velocità variabile
W4	Accumulo e pompa alta prevalenza con inverter a velocità variabile + riserva

(1) Acqua prodotta da 4 °C ÷ 20 °C
(2) Acqua prodotta da 8 °C ÷ -10 °C. L'opzione non è compatibile con i kit idronici W1-W2-W3-W4.
(3) Attenzione: lato recupero è necessario garantire sempre una temperatura minima d'ingresso allo scambiatore di 35 °C. Per maggiori informazioni sul campo di funzionamento dell'unità, fare riferimento al programma di selezione Magellano
(4) Le taglie 0282-0302-0332-0352 sono disponibili solo nelle versioni silenziate.
(5) Di serie nelle taglie 0702-0704-0752-0754-0802-0804 in versione U ed N.
(6) Di serie dalla taglia 0502 alla 0804 versione ° - L - A - E e per le taglie dalla 0352 alla 0682 e dalla 0554 alla 0654 versione N - U.
(7) Di serie dalla taglia 0282 alla 0352 versione E - L e dalla taglia 0282 alla 0332 versione N
(8) Gli accumuli con fori per resistenze integrative (non fornite) vengono spediti dalla fabbrica con tappi in plastica di protezione, prima del caricamento dell'impianto, qualora non sia prevista l'installazione di una o tutte le resistenze è obligatorio sostituire i tappi in plastica con appositi tappi, disponibili comunemente in commercio.

DATI PRESTAZIONALI

NRG - °

Taglia		0282	0302	0332	0352	0502	0552	0554	0602	0604	0652	0654	0682	0702	0704	0752	0754	0802	0804
Prestazioni in raffreddamento 12 °C / 7 °C (1)																			
Potenza frigorifera	kW	-	-	-	-	100,8	110,6	117,6	127,1	130,0	138,5	143,5	161,9	182,0	171,7	203,9	194,0	222,4	212,3
Potenza assorbita	kW	-	-	-	-	33,4	37,8	37,8	39,7	44,2	45,1	50,7	52,5	59,4	57,4	69,6	66,5	80,4	74,8
Corrente assorbita totale a freddo	A	-	-	-	-	59,0	64,0	59,0	68,0	79,0	77,0	91,0	88,0	95,0	108,0	111,0	117,0	127,0	126,0
EER	W/W	-	-	-	-	3,02	2,92	3,11	3,20	2,94	3,07	2,83	3,08	3,06	2,99	2,93	2,92	2,77	2,84
Portata acqua utenza	l/h	-	-	-	-	17363	19059	20268	21893	22383	23841	24712	27874	31338	29554	35100	33389	38287	36547
Perdita di carico lato utenza	kPa	-	-	-	-	40	49	46	44	56	53	50	54	69	71	68	67	81	80

(1) Dati EN 14511:2022; Acqua scambiatore lato utenza 12 °C / 7 °C; Aria esterna 35 °C

NRG - L

Taglia		0282	0302	0332	0352	0502	0552	0554	0602	0604	0652	0654	0682	0702	0704	0752	0754
Prestazioni in raffreddamento 12 °C / 7 °C (1)																	
Potenza frigorifera	kW	55,8	63,8	73,3	84,5	98,9	108,2	113,4	123,5	123,9	132,9	139,3	159,0	178,5	168,5	198,8	189,6
Potenza assorbita	kW	19,7	22,1	24,4	28,6	33,9	38,6	38,5	40,9	45,2	46,7	53,6	53,5	60,3	59,0	71,8	68,2
Corrente assorbita totale a freddo	A	32,0	41,0	45,0	55,0	58,0	63,0	59,0	68,0	79,0	77,0	92,0	88,0	96,0	107,0	112,0	117,0
EER	W/W	2,83	2,88	3,01	2,95	2,92	2,80	2,95	3,02	2,74	2,85	2,60	2,97	2,96	2,85	2,77	2,78
Portata acqua utenza	l/h	9604	10989	12618	14572	17043	18647	19537	21269	21332	22880	23984	27367	30726	29004	34224	32640
Perdita di carico lato utenza	kPa	35	46	37	50	39	46	45	43	54	50	47	52	66	69	65	64

(1) Dati EN 14511:2022; Acqua scambiatore lato utenza 12 °C / 7 °C; Aria esterna 35 °C

NRG - A

Taglia		0282	0302	0332	0352	0502	0552	0554	0602	0604	0652	0654	0682	0702	0704	0752	0754	0802	0804
Prestazioni in raffreddamento 12 °C / 7 °C (1)																			
Potenza frigorifera	kW	-	-	-	-	105,3	116,3	118,7	129,7	132,2	141,2	151,3	167,9	186,4	177,0	208,8	199,2	228,6	218,5
Potenza assorbita	kW	-	-	-	-	31,0	34,9	37,7	40,1	43,8	45,6	47,8	51,1	57,3	56,2	67,0	64,9	77,2	73,6
Corrente assorbita totale a freddo	A	-	-	-	-	56,0	60,0	60,0	69,0	80,0	78,0	88,0	85,0	93,0	106,0	108,0	115,0	124,0	123,0
EER	W/W	-	-	-	-	3,39	3,33	3,14	3,23	3,02	3,09	3,16	3,29	3,25	3,15	3,12	3,07	2,96	2,97
Portata acqua utenza	l/h	-	-	-	-	18133	20029	20437	22332	22778	24316	26053	28900	32076	30475	35940	34279	39342	37605
Perdita di carico lato utenza	kPa	-	-	-	-	30	36	34	34	42	41	56	45	57	56	62	59	74	72

(1) Dati EN 14511:2022; Acqua scambiatore lato utenza 12 °C / 7 °C; Aria esterna 35 °C

NRG - E

Taglia		0282	0302	0332	0352	0502	0552	0554	0602	0604	0652	0654	0682	0702	0704	0752	0754	0802	0804
Prestazioni in raffreddamento 12 °C / 7 °C (1)																			
Potenza frigorifera	kW	58,7	64,8	74,8	88,1	101,0	112,1	115,3	124,8	126,8	134,9	147,6	161,6	180,1	171,4	201,8	191,5	216,6	208,9
Potenza assorbita	kW	18,7	21,5	23,3	27,6	31,6	35,8	38,6	40,7	45,6	46,8	49,3	52,1	59,4	58,0	70,9	67,4	81,8	77,1
Corrente assorbita totale a freddo	A	31,0	41,0	45,0	54,0	55,0	60,0	61,0	70,0	81,0	79,0	87,0	85,0	95,0	106,0	111,0	116,0	129,0	126,0
EER	W/W	3,14	3,02	3,21	3,19	3,20	3,13	2,98	3,07	2,78	2,88	2,99	3,10	3,03	2,96	2,85	2,84	2,65	2,71
Portata acqua utenza	l/h	10097	11156	12874	15166	17382	19311	19858	21482	21840	23238	25406	27822	31004	29499	34739	32965	37282	35953
Perdita di carico lato utenza	kPa	24	29	28	37	28	34	32	32	38	37	53	43	53	52	57	55	67	65

(1) Dati EN 14511:2022; Acqua scambiatore lato utenza 12 °C / 7 °C; Aria esterna 35 °C

NRG - U

Taglia		0282	0302	0332	0352	0502	0552	0554	0602	0604	0652	0654	0682	0702	0704	0752	0754	0802	0804
Prestazioni in raffreddamento 12 °C / 7 °C (1)																			
Potenza frigorifera	kW	-	-	-	94,0	105,1	116,7	122,4	134,4	135,9	148,2	154,1	170,1	192,0	179,4	215,0	203,9	236,8	224,6
Potenza assorbita	kW	-	-	-	26,8	30,6	34,4	36,1	38,2	41,9	42,9	46,5	49,5	57,5	56,2	66,4	63,6	75,7	72,1
Corrente assorbita totale a freddo	A	-	-	-	53,0	57,0	61,0	58,0	68,0	78,0	76,0	87,0	83,0	92,0	106,0	106,0	114,0	120,0	121,0
EER	W/W	-	-	-	3,51	3,43	3,39	3,39	3,52	3,24	3,45	3,32	3,44	3,34	3,19	3,24	3,20	3,13	3,11
Portata acqua utenza	l/h	-	-	-	16172	18095	20096	21081	23146	23408	25528	26524	29288	33054	30884	37012	35090	40762	38655
Perdita di carico lato utenza	kPa	-	-	-	24	30	28	37	38	46	36	43	47	53	58	66	59	80	72

(1) Dati EN 14511:2022; Acqua scambiatore lato utenza 12 °C / 7 °C; Aria esterna 35 °C

NRG - N

Taglia		0282	0302	0332	0352	0502	0552	0554	0602	0604	0652	0654	0682	0702	0704	0752	0754	0802	0804
Prestazioni in raffreddamento 12 °C / 7 °C (1)																			
Potenza frigorifera	kW	59,7	66,0	76,0	92,0	103,0	114,9	120,1	131,5	132,9	144,6	148,5	163,6	188,0	175,9	209,5	199,0	227,4	218,5
Potenza assorbita	kW	18,1	20,8	23,3	27,9	31,8	36,1	37,0	39,2	43,2	44,5	48,5	52,1	57,9	56,8	67,6	65,1	78,0	74,5
Corrente assorbita totale a freddo	A	30,0	41,0	45,0	52,0	57,0	62,0	57,0	67,0	78,0	75,0	88,0	85,0	92,0	106,0	107,0	114,0	123,0	123,0
EER	W/W	3,29	3,17	3,26	3,30	3,24	3,18	3,25	3,35	3,07	3,25	3,06	3,14	3,25	3,10	3,10	3,06	2,92	2,93
Portata acqua utenza	l/h	10270	11372	13087	15837	17726	19768	20680	22650	22893	24895	25579	28156	32351	30273	36062	34256	39138	37603
Perdita di carico lato utenza	kPa	25	31	29	23	28	26	36	36	44	34	41	44	50	56	63	57	75	68

(1) Dati EN 14511:2022; Acqua scambiatore lato utenza 12 °C / 7 °C; Aria esterna 35 °C

INDICI ENERGETICI (REG. 2016/2281 UE)

Taglia			0282	0302	0332	0352	0502	0552	0554	0602	0604	0652	0654	0682	0702	0704	0752	0754	0802	0804
Ventilatori: J																				
SEER - 12/7 (EN14825: 2018) (1)																				
SEER	°	W/W	-	-	-	-	4,30	4,30	4,36	4,44	4,33	4,32	4,31	4,37	4,38	4,28	4,32	4,29	4,23	4,26
	A	W/W	-	-	-	-	4,50	4,55	4,43	4,61	4,38	4,55	4,35	4,60	4,56	4,42	4,53	4,37	4,34	4,27
	E	W/W	4,56	4,40	4,56	4,48	4,54	4,46	4,44	4,53	4,40	4,33	4,37	4,55	4,38	4,40	4,37	4,39	4,25	4,27
	L	W/W	4,29	4,21	4,43	4,32	4,32	4,24	4,35	4,30	4,33	4,23	4,31	4,28	4,24	4,30	4,23	4,30	-	-
	N	W/W	4,74	4,66	4,70	4,78	4,71	4,59	4,54	4,77	4,46	4,69	4,49	4,75	4,63	4,48	4,59	4,48	4,37	4,33
	U	W/W	-	-	-	4,77	4,73	4,77	4,51	4,68	4,44	4,72	4,51	4,82	4,66	4,44	4,64	4,42	4,50	4,30
Efficienza stagionale	°	%	-	-	-	-	169,07	169,11	171,47	174,48	170,14	169,96	169,32	171,68	172,37	168,37	169,62	168,51	166,33	167,34
	A	%	-	-	-	-	176,81	179,08	174,25	181,27	172,29	179,03	170,93	181,13	179,44	173,98	178,17	171,94	170,64	167,83
	E	%	179,42	172,83	179,43	176,18	178,57	175,52	174,63	178,28	173,17	170,02	171,96	179,14	172,39	172,91	171,65	172,46	166,80	167,89
	L	%	168,77	165,30	174,27	169,95	169,78	166,72	171,12	168,86	170,11	166,28	169,22	168,35	166,67	169,00	166,22	169,06	-	-
	N	%	186,54	183,37	185,00	188,02	185,24	180,46	178,48	187,81	175,31	184,43	176,70	186,89	182,33	176,32	180,67	176,26	171,95	170,07
	U	%	-	-	-	187,91	186,30	188,00	177,39	184,10	174,64	185,66	177,42	189,79	183,53	174,64	182,68	173,97	177,05	169,03
SEER - 23/18 (EN14825: 2018) (2)																				
SEER	°	W/W	-	-	-	-	4,99	4,86	5,09	5,02	5,00	4,85	5,02	4,90	4,97	4,91	4,88	4,88	4,78	4,71
	A	W/W	-	-	-	-	5,27	5,18	5,28	5,27	5,23	4,92	5,10	5,22	5,20	5,15	5,12	5,02	4,90	4,74
	E	W/W	5,34	5,10	5,33	5,19	5,20	4,92	5,24	4,99	5,22	4,69	5,10	5,07	4,82	5,09	4,61	4,99	4,74	4,68
	L	W/W	4,90	4,77	5,09	4,99	4,85	4,59	5,09	4,73	5,03	4,56	5,05	4,81	4,61	4,89	4,58	4,86	-	-
	N	W/W	5,56	5,41	5,49	5,52	5,40	5,07	5,34	5,39	5,23	5,26	5,29	5,28	5,23	5,17	5,10	5,11	4,84	4,94
	U	W/W	-	-	-	5,64	5,56	5,44	5,39	5,33	5,29	5,12	5,37	5,47	5,35	5,16	5,24	5,08	5,07	4,80
Efficienza stagionale	°	%	-	-	-	-	196,60	191,50	200,50	197,80	197,10	190,80	197,70	193,00	195,90	193,20	192,10	192,30	188,00	185,20
	A	%	-	-	-	-	207,80	204,10	208,30	207,60	206,20	193,90	200,90	205,60	205,00	202,90	201,80	197,80	193,10	186,50
	E	%	210,70	200,80	210,00	204,60	204,90	193,60	206,70	196,40	205,70	184,70	201,00	199,60	189,90	200,40	181,20	196,50	186,70	184,10
	L	%	192,90	187,90	200,70	196,60	191,10	180,50	200,70	186,30	198,30	179,40	199,10	189,20	181,20	192,50	180,20	191,50	-	-
	N	%	219,30	213,20	216,50	217,80	212,90	199,70	210,60	212,40	206,20	207,30	208,70	208,10	206,00	203,70	201,10	201,30	190,40	194,50
	U	%	-	-	-	222,70	219,50	214,60	212,60	210,30	208,40	201,80	211,60	215,60	210,80	203,50	206,70	200,30	199,60	189,00
SEPR - (EN 14825: 2018) (2)																				
SEPR	°	W/W	-	-	-	-	5,78	5,60	6,35	5,79	6,38	5,73	6,34	5,66	6,07	6,34	5,81	6,03	5,78	5,94
	A	W/W	-	-	-	-	6,23	5,98	6,61	5,93	6,60	6,14	6,51	5,98	6,27	6,54	6,05	6,08	5,90	5,90
	E	W/W	6,66	6,39	6,59	6,52	6,30	6,03	6,47	5,93	6,55	5,79	6,41	6,01	6,13	6,44	5,85	6,06	5,21	5,87
	L	W/W	6,34	6,26	6,43	6,30	5,86	5,68	6,35	5,73	6,47	5,69	6,47	5,64	5,95	6,28	5,72	5,92	-	-
	N	W/W	6,87	6,70	6,81	6,88	6,47	6,14	6,58	6,20	6,54	6,21	6,57	6,17	6,54	6,56	6,25	6,19	5,93	6,35
	U	W/W	-	-	-	6,73	6,43	6,14	6,73	6,18	6,68	6,51	6,73	6,26	6,34	6,68	6,18	6,30	6,10	5,99

(1) Calcolo eseguito con portata d'acqua FISSA e temperatura d'uscita VARIABILE.
(2) Calcolo eseguito con portata d'acqua FISSA.

Taglia			0282	0302	0332	0352	0502	0552	0554	0602	0604	0652	0654	0682	0702	0704	0752	0754	0802	0804
Ventilatori: M																				
SEER - 12/7 (EN14825: 2018) (1)																				
SEER	°	W/W	-	-	-	-	4,18	4,18	4,23	4,31	4,20	4,20	4,18	4,24	4,26	4,16	4,19	4,16	4,11	4,14
	A	W/W	-	-	-	-	4,36	4,42	4,30	4,47	4,26	4,42	4,22	4,47	4,43	4,30	4,40	4,25	4,22	4,15
	E	W/W	-	-	-	-	4,41	4,34	4,31	4,40	4,27	4,20	4,25	4,42	4,26	4,27	4,24	4,26	4,12	4,15
	L	W/W	-	-	-	-	4,19	4,12	4,22	4,17	4,20	4,11	4,18	4,16	4,12	4,18	4,11	4,18	-	-
	N	W/W	-	-	-	4,64	4,57	4,45	4,40	4,63	4,33	4,55	4,36	4,61	-	-	-	-	-	-
	U	W/W	-	-	-	4,63	4,60	4,64	4,38	4,54	4,31	4,58	4,38	4,68	-	-	-	-	-	-
Efficienza stagionale	°	%	-	-	-	-	164,19	164,24	166,29	169,41	164,99	165,02	164,13	166,59	167,36	163,42	164,59	163,49	161,43	162,48
	A	%	-	-	-	-	171,56	173,79	169,11	175,81	167,34	173,76	166,00	175,82	174,24	168,98	173,01	166,92	165,82	162,95
	E	%	-	-	-	-	173,34	170,47	169,31	173,05	167,98	165,00	166,82	173,83	167,44	167,75	166,62	167,42	161,90	163,00
	L	%	-	-	-	-	164,75	161,78	165,90	163,73	165,02	161,37	164,21	163,40	161,82	164,05	161,39	164,10	-	-
	N	%	-	-	-	182,41	179,82	175,17	173,00	182,25	170,09	178,97	171,51	181,37	-	-	-	-	-	-
	U	%	-	-	-	182,34	180,84	182,53	172,00	178,62	169,50	180,31	172,13	184,18	-	-	-	-	-	-
SEER - 23/18 (EN14825: 2018) (2)																				
SEER	°	W/W	-	-	-	-	4,86	4,73	4,94	4,89	4,86	4,71	4,87	4,77	4,84	4,77	4,74	4,75	4,64	4,58
	A	W/W	-	-	-	-	5,13	5,04	5,13	5,12	5,09	4,79	4,96	5,08	5,06	5,01	4,98	4,88	4,78	4,61
	E	W/W	-	-	-	-	5,06	4,79	5,09	4,85	5,07	4,56	4,95	4,93	4,70	4,94	4,62	4,85	4,48	4,55
	L	W/W	-	-	-	-	4,72	4,46	4,94	4,60	4,89	4,44	4,91	4,68	4,48	4,75	4,45	4,73	-	-
	N	W/W	-	-	-	5,37	5,25	4,93	5,19	5,24	5,08	5,12	5,14	5,14	-	-	-	-	-	-
	U	W/W	-	-	-	5,49	5,41	5,29	5,23	5,19	5,14	4,98	5,21	5,31	-	-	-	-	-	-
Efficienza stagionale	°	%	-	-	-	-	191,30	186,20	194,50	192,40	191,20	185,50	191,70	187,60	190,40	187,70	186,60	186,80	182,70	180,00
	A	%	-	-	-	-	202,10	198,50	202,20	201,70	200,40	188,50	195,30	200,00	199,40	197,20	196,30	192,20	188,00	181,20
	E	%	-	-	-	-	199,30	188,40	200,50	191,00	199,60	179,50	195,10	194,00	184,80	194,60	181,60	190,90	176,30	178,80
	L	%	-	-	-	-	185,80	175,40	194,70	181,00	192,50	174,40	193,30	184,00	176,20	187,00	175,10	186,10	-	-
	N	%	-	-	-	211,70	207,10	194,20	204,40	206,50	200,30	201,60	202,70	202,40	-	-	-	-	-	-
	U	%	-	-	-	216,60	213,50	208,70	206,30	204,40	202,40	196,20	205,50	209,50	-	-	-	-	-	-

(1) Calcolo eseguito con portata d'acqua FISSA e temperatura d'uscita VARIABILE.
(2) Calcolo eseguito con portata d'acqua FISSA.

Taglia			0282	0302	0332	0352	0502	0552	0554	0602	0604	0652	0654	0682	0702	0704	0752	0754	0802	0804
SEPR - (EN 14825: 2018) (2)																				
SEPR	°	W/W	-	-	-	-	5,78	5,60	6,35	5,79	6,38	5,73	6,34	5,66	6,07	6,34	5,81	6,03	5,78	5,94
	A	W/W	-	-	-	-	6,23	5,98	6,61	5,93	6,60	6,14	6,51	5,98	6,27	6,54	6,05	6,08	5,90	5,90
	E	W/W	-	-	-	-	6,30	6,03	6,47	5,93	6,55	5,79	6,41	6,01	6,13	6,44	5,85	6,06	5,21	5,87
	L	W/W	-	-	-	-	5,86	5,68	6,35	5,73	6,47	5,69	6,47	5,64	5,95	6,28	5,72	5,92	-	-
	N	W/W	-	-	-	6,88	6,47	6,14	6,58	6,20	6,54	6,21	6,57	6,17	-	-	-	-	-	-
	U	W/W	-	-	-	6,73	6,43	6,14	6,73	6,18	6,68	6,51	6,73	6,26	-	-	-	-	-	-

(1) Calcolo eseguito con portata d'acqua FISSA e temperatura d'uscita VARIABILE.
(2) Calcolo eseguito con portata d'acqua FISSA.

Taglia			0282	0302	0332	0352	0502	0552	0554	0602	0604	0652	0654	0682	0702	0704	0752	0754	0802	0804
Ventilatori: °																				
SEER - 12/7 (EN14825: 2018) (1)																				
SEER	°,A,U	W/W	-	-	-	-	-	-	-	-	-	-	-	-	-	-	-	-	-	-
	E	W/W	4,52	4,35	4,51	4,43	-	-	-	-	-	-	-	-	-	-	-	-	-	-
	L	W/W	4,25	4,17	4,39	4,28	-	-	-	-	-	-	-	-	-	-	-	-	-	-
	N	W/W	4,69	4,62	4,65	-	-	-	-	-	-	-	-	-	-	-	-	-	-	-
Efficienza stagionale	°,A,U	%	-	-	-	-	-	-	-	-	-	-	-	-	-	-	-	-	-	-
	E	%	177,70	171,11	177,59	174,38	-	-	-	-	-	-	-	-	-	-	-	-	-	-
	L	%	166,98	163,66	172,63	168,23	-	-	-	-	-	-	-	-	-	-	-	-	-	-
	N	%	184,57	181,62	183,16	-	-	-	-	-	-	-	-	-	-	-	-	-	-	-
SEER - 23/18 (EN14825: 2018) (2)																				
SEER	°,A,U	W/W	-	-	-	-	-	-	-	-	-	-	-	-	-	-	-	-	-	-
	E	W/W	5,30	5,05	5,28	5,14	-	-	-	-	-	-	-	-	-	-	-	-	-	-
	L	W/W	4,85	4,73	5,05	4,94	-	-	-	-	-	-	-	-	-	-	-	-	-	-
	N	W/W	5,50	5,36	5,44	-	-	-	-	-	-	-	-	-	-	-	-	-	-	-
Efficienza stagionale	°,A,U	%	-	-	-	-	-	-	-	-	-	-	-	-	-	-	-	-	-	-
	E	%	208,80	199,00	208,00	202,60	-	-	-	-	-	-	-	-	-	-	-	-	-	-
	L	%	190,90	186,10	198,90	194,70	-	-	-	-	-	-	-	-	-	-	-	-	-	-
	N	%	217,10	211,30	214,40	-	-	-	-	-	-	-	-	-	-	-	-	-	-	-
SEPR - (EN 14825: 2018) (2)																				
SEPR	°,A,U	W/W	-	-	-	-	-	-	-	-	-	-	-	-	-	-	-	-	-	-
	E	W/W	6,66	6,39	6,59	6,52	-	-	-	-	-	-	-	-	-	-	-	-	-	-
	L	W/W	6,34	6,26	6,43	6,30	-	-	-	-	-	-	-	-	-	-	-	-	-	-
	N	W/W	6,87	6,70	6,81	-	-	-	-	-	-	-	-	-	-	-	-	-	-	-

(1) Calcolo eseguito con portata d'acqua FISSA e temperatura d'uscita VARIABILE.
(2) Calcolo eseguito con portata d'acqua FISSA.

DATI ELETTRICI

Taglia			0282	0302	0332	0352	0502	0552	0554	0602	0604	0652	0654	0682	0702	0704	0752	0754	0802	0804
Dati elettrici																				
Corrente massima (FLA)	°	A	-	-	-	-	73,5	79,1	80,5	88,3	97,2	97,4	113,5	111,5	122,6	132,7	139,4	144,0	156,1	155,3
	A	A	-	-	-	-	73,5	79,1	80,5	88,3	97,2	97,4	116,4	111,5	122,6	132,7	139,4	144,0	156,1	155,3
	E	A	41,6	49,9	59,5	67,6	73,5	79,1	80,5	88,3	97,2	97,4	116,4	111,5	122,6	132,7	139,4	144,0	156,1	155,3
	L	A	40,2	49,9	58,1	67,6	73,5	79,1	80,5	88,3	97,2	97,4	113,5	111,5	122,6	132,7	139,4	144,0	-	-
	N	A	41,6	49,9	59,5	67,8	73,5	79,1	83,4	91,2	100,1	100,3	116,4	111,5	125,6	135,7	142,4	147,0	159,1	158,3
	U	A	-	-	-	67,8	73,5	79,1	83,4	91,2	100,1	100,3	116,4	111,5	125,6	135,7	142,4	147,0	159,1	158,3
Corrente di spunto (LRA)	°	A	-	-	-	-	276,8	282,5	200,8	329,5	221,3	338,6	268,5	396,5	407,7	287,7	601,7	347,4	618,4	358,7
	A	A	-	-	-	-	276,8	282,5	200,8	329,5	221,3	338,6	271,4	396,5	407,7	287,7	601,7	347,4	618,4	358,7
	E	A	161,9	174,0	214,4	222,6	276,8	282,5	200,8	329,5	221,3	338,6	271,4	396,5	407,7	287,7	601,7	347,4	618,4	358,7
	L	A	160,5	174,0	213,0	222,6	276,8	282,5	200,8	329,5	221,3	338,6	268,5	396,5	407,7	287,7	601,7	347,4	-	-
	N	A	161,9	174,0	214,4	222,8	276,8	282,5	203,7	332,4	224,2	341,5	271,4	396,5	410,7	290,7	604,7	350,4	621,4	361,7
	U	A	-	-	-	222,8	276,8	282,5	203,7	332,4	224,2	341,5	271,4	396,5	410,7	290,7	604,7	350,4	621,4	361,7

■ *Dati calcolati senza kit idronico e accessori.*

DATI TECNICI GENERALI

Taglia			0282	0302	0332	0352	0502	0552	0554	0602	0604	0652	0654	0682	0702	0704	0752	0754	0802	0804
Compressore																				
Tipo	°,A,E,N,U	tipo	Scroll																	
	L	tipo	Scroll	Scroll	Scroll	Scroll	Scroll	Scroll	Scroll	Scroll	Scroll	Scroll	Scroll	Scroll	Scroll	Scroll	Scroll	Scroll	-	-
Regolazione compressore	°,A,E,N,U	Tipo	On-Off																	
	L	Tipo	On-Off	On-Off	On-Off	On-Off	On-Off	On-Off	On-Off	On-Off	On-Off	On-Off	On-Off	On-Off	On-Off	On-Off	On-Off	On-Off	-	-
Numero	°,A,E,N,U	n°	2	2	2	2	2	2	4	2	4	2	4	2	2	4	2	4	2	4
	L	n°	2	2	2	2	2	2	4	2	4	2	4	2	2	4	2	4	-	-
Circuiti	°,A,E,N,U	n°	1	1	1	1	1	1	2	1	2	1	2	1	1	2	1	2	1	2
	L	n°	1	1	1	1	1	1	2	1	2	1	2	1	1	2	1	2	-	-
Refrigerante	°,A,E,N,U	tipo	R32																	
	L	tipo	R32	R32	R32	R32	R32	R32	R32	R32	R32	R32	R32	R32	R32	R32	R32	R32	-	-
Scambiatore lato utenza																				
Tipo	°,A,E,N,U	tipo	Piastre																	
	L	tipo	Piastre	Piastre	Piastre	Piastre	Piastre	Piastre	Piastre	Piastre	Piastre	Piastre	Piastre	Piastre	Piastre	Piastre	Piastre	Piastre	-	-

Taglia				0282	0302	0332	0352	0502	0552	0554	0602	0604	0652	0654	0682	0702	0704	0752	0754	0802	0804
Numero	°,A,E,N,U	n°		1	1	1	1	1	1	1	1	1	1	1	1	1	1	1	1	1	1
	L	n°		1	1	1	1	1	1	1	1	1	1	1	1	1	1	1	1	-	-
Attacchi idraulici lato utenza																					
Diametro (in/out)	°,A,E,N,U	Ø		2" 1/2																	
	L	Ø		2" 1/2	2" 1/2	2" 1/2	2" 1/2	2" 1/2	2" 1/2	2" 1/2	2" 1/2	2" 1/2	2" 1/2	2" 1/2	2" 1/2	2" 1/2	2" 1/2	2" 1/2	2" 1/2	2" 1/2	-	-

Ventilatori

Taglia				0282	0302	0332	0352	0502	0552	0554	0602	0604	0652	0654	0682	0702	0704	0752	0754	0802	0804
Ventilatore																					
Tipo	°,A,E,N,U	tipo												Assiale							
	L	tipo		Assiale	Assiale	Assiale	Assiale	Assiale	Assiale	Assiale	Assiale	Assiale	Assiale	Assiale	Assiale	Assiale	Assiale	Assiale	Assiale	-	-
Numero	°	n°		-	-	-	-	2	2	2	2	2	2	2	3	3	3	3	3	3	3
	A	n°		-	-	-	-	2	2	2	2	2	2	3	3	3	3	3	3	3	3
	E	n°		6	6	8	8	2	2	2	2	2	2	3	3	3	3	3	3	3	3
	L	n°		4	6	6	8	2	2	2	2	2	2	2	3	3	3	3	3	-	-
	N	n°		6	6	8	2	2	2	3	3	3	3	3	3	3	3	3	3	3	3
	U	n°		-	-	-	2	2	2	3	3	3	3	3	3	3	3	3	3	3	3

Taglia			0282	0302	0332	0352	0502	0552	0554	0602	0604	0652	0654	0682	0702	0704	0752	0754	0802	0804
Ventilatori: °																				
Ventilatore																				
Portata aria	°,A,U	m^3/h	-	-	-	-	-	-	-	-	-	-	-	-	-	-	-	-	-	-
	E	m^3/h	20469	20469	27112	24667	-	-	-	-	-	-	-	-	-	-	-	-	-	-
	L	m^3/h	15291	20474	22212	27150	-	-	-	-	-	-	-	-	-	-	-	-	-	-
	N	m^3/h	22189	22189	24655	-	-	-	-	-	-	-	-	-	-	-	-	-	-	-
Dati sonori calcolati durante il funzionamento a freddo (1)																				
Livello di potenza sonora	°,A,U	dB(A)	-	-	-	-	-	-	-	-	-	-	-	-	-	-	-	-	-	-
	E	dB(A)	73,0	73,5	74,3	74,5	-	-	-	-	-	-	-	-	-	-	-	-	-	-
	L	dB(A)	72,4	73,5	73,9	74,5	-	-	-	-	-	-	-	-	-	-	-	-	-	-
	N	dB(A)	73,0	73,9	74,3	-	-	-	-	-	-	-	-	-	-	-	-	-	-	-

(1) Potenza sonora: calcolata sulla base di misure effettuate in accordo con la normativa UNI EN ISO 9614-2, nel rispetto di quanto richiesto dalla certificazione Eurovent. Pressione sonora misurata in campo libero (in accordo con la UNI EN ISO 3744).

Taglia			0282	0302	0332	0352	0502	0552	0554	0602	0604	0652	0654	0682	0702	0704	0752	0754	0802	0804
Ventilatori: M																				
Senza prevalenza																				
Portata aria	°	m^3/h	-	-	-	-	40400	40400	40400	40400	40400	40400	40400	60600	60600	60600	60600	60600	60600	60600
	A	m^3/h	-	-	-	-	40400	40400	40400	40400	40400	40400	60600	60600	60600	60600	60600	60600	60600	60600
	E	m^3/h	-	-	-	-	26625	26625	25488	25497	25488	25497	40270	40267	38638	38640	38638	38640	38638	38640
	L	m^3/h	-	-	-	-	30672	30672	29318	29318	29318	29318	28069	46243	44312	44307	44312	44307	-	-
	N	m^3/h	-	-	-	26623	25495	25495	40269	40274	40269	40274	38640	38634	-	-	-	-	-	-
	U	m^3/h	-	-	-	40400	40400	40400	60600	60600	60600	60600	60600	60600	-	-	-	-	-	-
Livello di potenza sonora	°	dB(A)	-	-	-	-	86,8	87,1	86,2	87,3	86,6	87,5	86,7	89,0	89,1	88,3	89,6	89,5	91,0	90,4
	A	dB(A)	-	-	-	-	86,8	87,1	86,2	87,3	86,6	87,5	88,3	89,0	89,1	88,3	89,6	89,5	91,0	90,4
	E	dB(A)	-	-	-	-	81,3	82,1	76,1	82,7	76,7	83,1	77,8	84,2	84,4	78,0	85,6	83,6	87,3	86,7
	L	dB(A)	-	-	-	-	81,3	82,1	76,1	82,7	76,7	83,1	77,1	84,2	84,4	78,0	85,6	84,1	-	-
	N	dB(A)	-	-	-	80,3	81,3	82,1	76,9	83,6	77,5	84,0	77,8	84,2	-	-	-	-	-	-
	U	dB(A)	-	-	-	86,5	86,8	87,1	88,4	88,8	88,3	88,9	88,3	89,0	-	-	-	-	-	-

Taglia			0282	0302	0332	0352	0502	0552	0554	0602	0604	0652	0654	0682	0702	0704	0752	0754	0802	0804
Ventilatori: J																				
Ventilatore inverter																				
Portata aria	°	m^3/h	-	-	-	-	36600	36600	35100	35100	35100	35100	33700	55200	53100	53100	53100	53100	53100	53100
	A	m^3/h	-	-	-	-	35100	35100	33800	33800	33800	33700	53100	53100	51100	51100	51100	51100	51100	51100
	E	m^3/h	20700	22200	27500	24800	26800	26800	25600	25600	25600	25600	40500	40500	38800	38800	38800	38800	38800	38800
	L	m^3/h	15200	20700	22200	27500	30900	30900	29500	29500	29500	29500	28300	46500	44600	44600	44600	44600	-	-
	N	m^3/h	22200	27500	24800	26800	25600	25600	40500	40500	40500	40500	38800	38800	52317	52324	52317	52324	52317	52324
	U	m^3/h	-	-	-	-	35100	33700	33700	53100	53100	53100	53100	51100	51100	66361	66361	66361	66361	66361
Dati sonori calcolati durante il funzionamento a freddo (1)																				
Livello di potenza sonora	°	dB(A)	-	-	-	-	85,1	85,6	84,2	85,9	84,8	86,1	84,9	87,5	87,6	86,5	88,3	88,1	90,1	89,4
	A	dB(A)	-	-	-	-	85,1	85,6	84,2	85,9	84,8	86,1	86,5	87,5	87,6	86,5	88,3	88,1	90,1	89,4
	E	dB(A)	73,0	73,5	74,3	74,5	81,3	82,1	76,1	82,7	76,7	83,1	77,8	84,2	84,4	78,0	85,6	83,6	87,3	86,7
	L	dB(A)	72,4	73,5	73,9	74,5	81,3	82,1	76,1	82,7	76,7	83,1	77,1	84,2	84,4	78,0	85,6	84,1	-	-
	N	dB(A)	73,0	73,9	74,3	80,3	81,3	82,1	76,9	83,6	77,5	84,0	77,8	84,2	89,3	87,4	89,7	88,5	90,1	89,8
	U	dB(A)	-	-	-	84,6	85,1	85,6	85,8	87,2	86,4	87,4	86,5	87,5	92,3	91,1	92,5	91,7	92,7	92,3

(1) Potenza sonora: calcolata sulla base di misure effettuate in accordo con la normativa UNI EN ISO 9614-2, nel rispetto di quanto richiesto dalla certificazione Eurovent. Pressione sonora misurata in campo libero (in accordo con la UNI EN ISO 3744).

DIMENSIONI

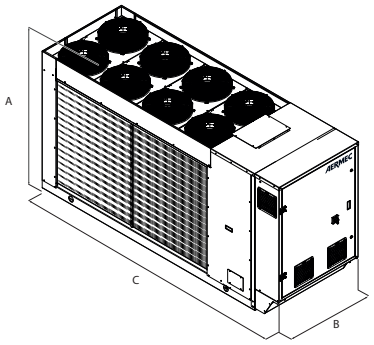

Taglia			0282	0302	0332	0352	0502	0552	0554	0602	0604	0652	0654	0682	0702	0704	0752	0754	0802	0804
Dimensioni e pesi																				
A	°	mm	-	-	-	-	1907	1907	1907	1907	1907	1907	1907	1900	1900	1900	1900	1900	1900	1900
	A	mm	-	-	-	-	1907	1907	1907	1907	1907	1907	1900	1900	1900	1900	1900	1900	1900	1900
	E	mm	1652	1658	1658	1658	1907	1907	1907	1907	1907	1907	1900	1900	1900	1900	1900	1900	1900	1900
	L	mm	1652	1652	1658	1658	1907	1907	1907	1907	1907	1907	1907	1900	1900	1900	1900	1900	-	-
	N	mm	1658	1658	1658	1907	1907	1907	1900	1900	1900	1900	1900	1900	1900	1900	1900	1900	1900	1900
	U	mm	-	-	-	1907	1907	1907	1900	1900	1900	1900	1900	1900	1900	1900	1900	1900	1900	1900
B	°,A	mm	-	-	-	-	1100	1100	1100	1100	1100	1100	1100	1100	1100	1100	1100	1100	1100	1100
	E,N	mm	1100	1100	1100	1100	1100	1100	1100	1100	1100	1100	1100	1100	1100	1100	1100	1100	1100	1100
	L	mm	1100	1100	1100	1100	1100	1100	1100	1100	1100	1100	1100	1100	1100	1100	1100	1100	-	-
	U	mm	-	-	-	1100	1100	1100	1100	1100	1100	1100	1100	1100	1100	1100	1100	1100	1100	1100
C	°	mm	-	-	-	-	3567	3567	3567	3567	3567	3567	3567	4368	4368	4368	4368	4368	4368	4368
	A	mm	-	-	-	-	3567	3567	3567	3567	3567	3567	4368	4368	4368	4368	4368	4368	4368	4368
	E	mm	2818	3317	3317	3317	3567	3567	3567	3567	3567	3567	4368	4368	4368	4368	4368	4368	4368	4368
	L	mm	2818	2818	3317	3317	3567	3567	3567	3567	3567	3567	3567	4368	4368	4368	4368	4368	-	-
	N	mm	3317	3317	3317	3567	3567	3567	4368	4368	4368	4368	4368	4368	4368	4368	4368	4368	4368	4368
	U	mm	-	-	-	3567	3567	3567	4368	4368	4368	4368	4368	4368	4368	4368	4368	4368	4368	4368

Aermec si riserva la facoltà di apportare in qualsiasi momento tutte le modifiche ritenute necessarie per il miglioramento del prodotto con eventuale modifica dei relativi dati tecnici.

Aermec S.p.A.
Via Roma, 996 - 37040 Bevilacqua (VR) - Italia
Tel. 0442633111 - Telefax 044293577
www.aermec.com

Numero Verde
800-843085

NRG 0282H-0804H

Pompa di calore reversibile condensata ad aria

Potenza frigorifera 52,5 ÷ 212,0 kW – Potenza termica 56,6 ÷ 214,4 kW

- **Elevate efficienze ai carichi parziali**
- **Ridotte quantità di refrigerante**
- **Dimensioni compatte**



Per i modelli che rientrano nelle detrazioni e negli incentivi fare riferimento solo alle liste presenti sul sito www.aermec.it

DESCRIZIONE

Pompe di calore reversibili da esterno per la produzione di acqua refrigerata/riscaldata progettate per soddisfare le esigenze dei complessi residenziali e commerciali, o per applicazioni industriali.
Il basamento, la struttura e la pannellatura sono in acciaio zincato trattato con vernici poliestere RAL 9003.

VERSIONI

° Standard
A Alta efficienza
E Alta efficienza silenziata
L Standard silenziata

CARATTERISTICHE

Campo di funzionamento

Funzionamento a pieno carico fino a -15°C di temperatura aria esterna nella stagione invernale, fino a 48°C nella stagione estiva. Produzione di acqua calda fino a 60°C (per maggiori dettagli fare riferimento alla documentazione tecnica).

Unità mono e bicircuito

Le unità sono monocircuito e bicircuito, per assicurare la massima efficienza sia a pieno carico che ai carichi parziali.

Refrigerante HFC R32

Grazie al refrigerante di nuova generazione R32, l'impatto ambientale delle unità si reduce notevolmente.
Combinando una ridotta carica di refrigerante con un basso potenziale di riscaldamento globale (GWP), queste unità vantano bassi valori di CO_2 equivalente.

Il leak detector è di serie.

Impiega il fluido refrigerante R32, la cui classificazione secondo ISO 817 è A2L (refrigerante non tossico, inodore e leggermente infiammabile).

Nuove Batterie di condensazione

Tutta la gamma utilizza batterie di condensazione rame - alluminio con tubi a diametro ridotto, che consentono d'utilizzare una minore quantità di gas rispetto alle tradizionali batterie.

Valvola di espansione elettronica

L'utilizzo della valvola di espansione elettronica, apporta notevoli benefici in particolar modo quando il refrigeratore si trova a lavorare ai carichi parziali a vantaggio dell'efficienza energetica stagionale dell'unità.

Opzione kit idronico integrato

Possibilità del kit idronico integrato che racchiude in sé i principali componenti idraulici, per avere anche una soluzione che dia un risparmio economico e che faciliti l'installazione finale.
È disponibile in diverse configurazioni con accumulo o con pompe anche inverter con velocità fissa o variabile.

PORTATA VARIABILE: Regolare correttamente la velocità delle pompe comandate da inverter a seconda del carico richiesto dall'impianto, consente di ridurre i consumi elettrici.

CONTROLLO PCO5

Regolazione a microprocessore, completo di tastiera e display LCD, che permette una facile consultazione e l'intervento sull'unità attraverso un menù disponibile in più lingue.

- La presenza di un orologio programmatore permette d'impostare delle fasce orarie di funzionamento ed un eventuale secondo set-point
- La termoregolazione avviene con la logica proporzionale integrale, in base alla temperatura di uscita dell'acqua.
- **Controlli HP ed LP flottantI:** disponibili per tutti i modelli con ventilatore inverter o con DCPX. Permettono, con la modulazione continua dei ventilatori, di ottimizzare il funzionamento dell'unità in qualsiasi punto di lavoro sia nel funzionamento a freddo che nel funzionamento a caldo. Ne consegue un incremento dell'efficienza energetica della macchina ai carichi parziali.
- **Modalità night mode:** solo nelle versioni **non silenziate con il ventilatore che deve essere, inverter o con il taglio di fase o con l'accessorio DCPX** è possibile impostare un profilo di funzionamento silenziato, utile ad esempio nelle ore notturne per un maggior comfort acustico, ma che garantisce sempre le prestazioni anche nelle ore di maggior carico.

INTEGRATED SOLUTION

Nell'architettura di sistema si è implementato il concetto di **"integrated solution"**, che consiste in un controllo integrato e ottimizzato di compressori e valvola elettronica.

Questa soluzione ha consentito l'implementazione di una serie di nuove funzionalità, tra le quali:

— **Controllo Low Superheat**: Progressiva riduzione del surriscaldamento in condizioni di stabilità. Questo consente un incremento delle prestazioni energetiche sia in modulazione sia in condizioni di pieno carico;
— **Controllo DLT**: Controllo della valvola elettronica sulla temperatura di scarico in determinate condizioni operative. Questo si riflette in un incremento dell'affidabilità del controllo e in un notevole ampliamento del range di funzionamento della macchina, specialmente nel funzionamento a caldo.

ACCESSORI

AER485P1: Interfaccia RS-485 per sistemi di supervisione con protocollo MODBUS. È previsto n°. 1 accessorio per ogni scheda di controllo dell'unità.
AERBACP: Interfaccia di comunicazione Ethernet per protocolli Bacnet/IP, Modbus TCP/IP, SNMP. È previsto n°. 1 accessorio per ogni scheda di controllo dell'unità.
AERLINK: Aerlink è un gateway WiFi con porta seriale RS485 che permette, ad una vasta gamma di prodotti Aermec (pompe di calore/chillers/controllori di impianto) dotati di questa interfaccia, di connettersi in modo semplice e sicuro ad una rete wifi. Funziona sia come punto di accesso (AP access point) che come client (WiFi Station), può essere connesso ad un solo generatore o centralizzatore di impianto, permettendo a chiunque di poterli integrare facilmente in qualsiasi rete. Grazie alle apps AerApp e AerPlants, utilizzabili su piattaforme Android e iOS, è possibile rendere intuitiva e semplice la gestione da remoto dei sistemi di condizionamento sviluppati da Aermec.
AERNET: Il dispositivo permette il controllo, la gestione ed il monitoraggio remoto di un refrigeratore con un PC, smartphone o tablet tramite collegamento Cloud. AERNET svolge la funzione di Master mentre ogni unità collegata viene configurata come Slave fino ad un massimo di 6 schede di controllo. È inoltre possibile con un semplice click salvare sul proprio terminale un file log con tutti i dati delle unità collegate per eventuali post analisi.
MULTICHILLER-EVO: Sistema di controllo per il comando, l'accensione e lo spegnimento dei singoli refrigeratori in un impianto in cui siano installati più apparecchi in parallelo (max. n° 9) assicurando sempre la portata costante agli evaporatori.
PGD1: Consente di eseguire a distanza le operazioni di comando dell'unità.
SGD: Espansione elettronica che permette di collegarsi all'impianto fotovoltaico ed alle pompe di calore per accumulare calore nel serbatoio A.C.S., o nell'impianto di riscaldamento, durante la fase di produzione del fotovoltaico e rilasciarla nei momenti di maggior richiesta termica.
PR4: Pannello remoto con display LCD e tastiera touch che consente di eseguire i controlli base, la programmazione delle fasce orarie e la segnalazione degli allarmi di una sola unità.

L'accessorio PR4 deve essere abbinato all'interfaccia di comunicazione RS485 solo quando la porta seriale è occupata da un altro dispositivo.

DCPX: Dispositivo per il controllo della temperatura di condensazione, con modulazione continua della velocità dei ventilatori mediante trasduttore di pressione.
GP: Griglie di protezione.
VT: Supporti anti-vibranti.

ACCESSORI MONTATI IN FABBRICA

DRE: Dispositivo elettronico di riduzione della corrente di spunto.
RIF: Rifasatore di corrente. Collegato in parallelo al motore, permette una riduzione della corrente assorbita (circa il 10%)
T6: Doppia valvola sicurezza con rubinetto di scambio, sia sul ramo di alta che sul ramo di bassa pressione.

COMPATIBILITÀ ACCESSORI

Modello	Ver	0282	0302	0332	0352	0502	0552	0554	0602	0604	0652	0654	0682	0702	0704	0752	0754	0802	0804
AER485P1	°,A					•	•	•	•	•	•	•	•	•	•	•	•	•	•
	E,L	•	•	•	•	•	•	•	•	•	•	•	•	•	•	•	•	•	•
AERBACP	°,A					•	•	•	•	•	•	•	•	•	•	•	•	•	•
	E,L	•	•	•	•	•	•	•	•	•	•	•	•	•	•	•	•	•	•
AERLINK	°,A					•	•	•	•	•	•	•	•	•	•	•	•	•	•
	E,L	•	•	•	•	•	•	•	•	•	•	•	•	•	•	•	•	•	•
AERNET	°,A					•	•	•	•	•	•	•	•	•	•	•	•	•	•
	E,L	•	•	•	•	•	•	•	•	•	•	•	•	•	•	•	•	•	•
MULTICHILLER-EVO	°,A					•	•	•	•	•	•	•	•	•	•	•	•	•	•
	E,L	•	•	•	•	•	•	•	•	•	•	•	•	•	•	•	•	•	•
PGD1	°,A					•	•	•	•	•	•	•	•	•	•	•	•	•	•
	E,L	•	•	•	•	•	•	•	•	•	•	•	•	•	•	•	•	•	•
SGD	E,L	•	•	•															

Pannello remoto

Modello	Ver	0282	0302	0332	0352	0502	0552	0554	0602	0604	0652	0654	0682	0702	0704	0752	0754	0802	0804
PR4	°,A					•	•	•	•	•	•	•	•	•	•	•	•	•	•
	E,L	•	•	•	•	•	•	•	•	•	•	•	•	•	•	•	•	•	•

L'accessorio PR4 deve essere abbinato all'interfaccia di comunicazione RS485 solo quando la porta seriale è occupata da un altro dispositivo.

Antivibranti

Ver	0282	0302	0332	0352	0502	0552	0554	0602	0604	0652	0654	0682	0702	0704	0752	0754	0802	0804
Kit idronico integrato: 00																		
°	-	-	-	-	VT11	VT11	VT11	VT11	VT11	VT11	VT11	VT22	VT22	VT22	VT22	VT22	VT22	VT22
A	-	-	-	-	VT11	VT11	VT11	VT11	VT11	VT11	VT22	VT22	VT22	VT22	VT22	VT22	VT22	VT22
E	VT17	VT13	VT13	VT13	VT11	VT11	VT11	VT11	VT11	VT11	VT22	VT22	VT22	VT22	VT22	VT22	VT22	VT22
L	VT17	VT17	VT13	VT13	VT11	VT11	VT11	VT11	VT11	VT11	VT11	VT22	VT22	VT22	VT22	VT22	VT22	VT22
Kit idronico integrato: 01, 02, 03, 04, 05, 06, 07, 08, K1, K2, K3, K4, W1, W2, W3, W4																		
°	-	-	-	-	VT11	VT11	VT11	VT11	VT11	VT11	VT11	VT22	VT22	VT22	VT22	VT22	VT22	VT22
A	-	-	-	-	VT11	VT11	VT11	VT11	VT11	VT11	VT22	VT22	VT22	VT22	VT22	VT22	VT22	VT22
E	VT13	VT13	VT13	VT13	VT11	VT11	VT11	VT11	VT11	VT11	VT22	VT22	VT22	VT22	VT22	VT22	VT22	VT22
L	VT13	VT13	VT13	VT13	VT11	VT11	VT11	VT11	VT11	VT11	VT11	VT22	VT22	VT22	VT22	VT22	VT22	VT22
Kit idronico integrato: I1, I2, I3, I4, P1, P2, P3, P4																		
°	-	-	-	-	VT11	VT11	VT11	VT11	VT11	VT11	VT11	VT22	VT22	VT22	VT22	VT22	VT22	VT22
A	-	-	-	-	VT11	VT11	VT11	VT11	VT11	VT11	VT22	VT22	VT22	VT22	VT22	VT22	VT22	VT22
E	VT17	VT13	VT13	VT13	VT11	VT11	VT11	VT11	VT11	VT11	VT22	VT22	VT22	VT22	VT22	VT22	VT22	VT22
L	VT17	VT17	VT13	VT13	VT11	VT11	VT11	VT11	VT11	VT11	VT11	VT22	VT22	VT22	VT22	VT22	VT22	VT22

Controllo della temperatura di condensazione

Ver	0282	0302	0332	0352	0502	0552	0554	0602	0604
°, A	-	-	-	-	DCPX146	DCPX146	DCPX146	DCPX146	DCPX146
E, L	DCPX145	DCPX145	DCPX145	DCPX145	Di Serie	Di Serie	Di Serie	Di Serie	Di Serie

L'accessorio non può essere montato sulle configurazioni indicate con -

Ver	0652	0654	0682	0702	0704	0752	0754	0802	0804
°	DCPX146	DCPX146	DCPX147	DCPX147	DCPX147	DCPX147	DCPX147	DCPX147	DCPX147
A	DCPX146	DCPX147	DCPX147	DCPX147	DCPX147	DCPX147	DCPX147	DCPX147	DCPX147
E, L	Di Serie	Di Serie	Di Serie	Di Serie	Di Serie	Di Serie	Di Serie	Di Serie	Di Serie

Griglie di protezione

Ver	0282	0302	0332	0352	0502	0552	0554	0602	0604
°, A	-	-	-	-	GP2 x 2 (1)	GP2 x 2 (1)	GP2 x 2 (1)	GP2 x 2 (1)	GP2 x 2 (1)
E	GP3	GP4	GP4	GP4	GP2 x 2 (1)	GP2 x 2 (1)	GP2 x 2 (1)	GP2 x 2 (1)	GP2 x 2 (1)
L	GP3	GP3	GP4	GP4	GP2 x 2 (1)	GP2 x 2 (1)	GP2 x 2 (1)	GP2 x 2 (1)	GP2 x 2 (1)

(1) x _ indica la quantità da acquistare
L'accessorio non può essere montato sulle configurazioni indicate con -

Ver	0652	0654	0682	0702	0704	0752	0754	0802	0804
°, L	GP2 x 2 (1)	GP2 x 2 (1)	GP2 x 3 (1)	GP2 x 3 (1)	GP2 x 3 (1)	GP2 x 3 (1)	GP2 x 3 (1)	GP2 x 3 (1)	GP2 x 3 (1)
A, E	GP2 x 2 (1)	GP2 x 3 (1)	GP2 x 3 (1)	GP2 x 3 (1)	GP2 x 3 (1)	GP2 x 3 (1)	GP2 x 3 (1)	GP2 x 3 (1)	GP2 x 3 (1)

(1) x _ indica la quantità da acquistare

Dispositivo di riduzione della corrente di spunto

Ver	0282	0302	0332	0352	0502	0552	0554	0602	0604
°, A	-	-	DRENRG332N	-	DRENRG502	DRENRG552	DRENRG554	DRENRG602	DRENRG604
E, L	DRENRG282	DRENRG302	DRENRG332N	DRENRG352	DRENRG502	DRENRG552	DRENRG554	DRENRG602	DRENRG604

L'accessorio non può essere montato sulle configurazioni indicate con -
Il fondino grigio indica gli accessori montati in fabbrica

Ver	0652	0654	0682	0702	0704	0752	0754	0802	0804
°, A, E, L	DRENRG652	DRENRG654N	DRENRG682	DRENRG702	DRENRG704	DRENRG752	DRENRG754	DRENRG802	DRENRG804

Il fondino grigio indica gli accessori montati in fabbrica

Rifasatori

Ver	0282	0302	0332	0352	0502	0552	0554	0602	0604
°, A	-	-	RIFNRG332N	-	RIFNRG502	RIFNRG552	RIFNRG554	RIFNRG602	RIFNRG604
E, L	RIFNRG282	RIFNRG302	RIFNRG332N	RIFNRG352	RIFNRG502	RIFNRG552	RIFNRG554	RIFNRG602	RIFNRG604

L'accessorio non può essere montato sulle configurazioni indicate con -
Il fondino grigio indica gli accessori montati in fabbrica

Ver	0652	0654	0682	0702	0704	0752	0754	0802	0804
°, A, E, L	RIFNRG652	RIFNRG654N	RIFNRG682	RIFNRG702	RIFNRG704	RIFNRG752	RIFNRG754	RIFNRG802	RIFNRG804

Il fondino grigio indica gli accessori montati in fabbrica

Doppie valvole di sicurezza

Ver	0282	0302	0332	0352	0502	0552	0554	0602	0604	0652	0654	0682	0702	0704	0752	0754	0802	0804
°, A, E, L	T6NRG1	T6NRG1	T6NRG1	T6NRG1	T6NRG1	T6NRG1	T6NRG2	T6NRG1	T6NRG2	T6NRG1	T6NRG2	T6NRG1	T6NRG1	T6NRG2	T6NRG1	T6NRG2	T6NRG1	T6NRG2

Il fondino grigio indica gli accessori montati in fabbrica

CONFIGURATORE

Campo	Descrizione
1,2,3	**NRG**
4,5,6,7	**Taglia** 0282, 0302, 0332, 0352, 0502, 0552, 0554, 0602, 0604, 0652, 0654, 0682, 0702, 0704, 0752, 0754, 0802, 0804
8	**Campo d'impiego**
X	Valvola termostatica elettronica (1)
Z	Valvola termostatica elettronica per bassa temperatura (2)
9	**Modello**
H	Pompa di calore
10	**Recupero di calore**
D	Con desurriscaldatore (3)
°	Senza recupero di calore
11	**Versione**
°	Standard
A	Alta efficienza
E	Alta efficienza silenziata (4)
L	Standard silenziata (4)
12	**Batterie**
R	Rame - rame
S	Rame - rame stagnato
V	Rame - alluminio verniciato
°	Rame - alluminio
13	**Ventilatori**
J	Inverter

Campo	Descrizione
°	Standard
14	**Alimentazione**
°	400V ~ 3N 50Hz con magnetotermici
15,16	**Kit idronico integrato**
00	Senza kit idronico
	Kit con accumulo e pompa/e
01	Accumulo con pompa bassa prevalenza
02	Accumulo con pompa bassa prevalenza + riserva
03	Accumulo con pompa alta prevalenza
04	Accumulo con pompa alta prevalenza + riserva
	Kit con pompa/e, e accumulo con fori per eventuali resistenze elettriche
05	Accumulo con fori per resistenze e pompa bassa prevalenza (5)
06	Accumulo con fori per resistenze e pompa bassa prevalenza + riserva (5)
07	Accumulo con fori per resistenze e pompa alta prevalenza (5)
08	Accumulo con fori per resistenze e pompa alta prevalenza + riserva (5)
	Doppio anello
09	Doppio anello
	Kit con pompa/e
P1	Pompa singola bassa prevalenza
P2	Pompa bassa prevalenza + riserva
P3	Pompa singola alta prevalenza
P4	Pompa alta prevalenza + riserva
	Kit con pompa/e con inverter velocità fissa

Campo	Descrizione
I1	Pompa singola bassa prevalenza con inverter a velocità fissa
I2	Pompa singola bassa prevalenza con inverter a velocità fissa + riserva
I3	Pompa singola alta prevalenza con inverter a velocità fissa
I4	Pompa singola alta prevalenza con inverter a velocità fissa + riserva
	Kit con accumulo e pompa/e con inverter velocità fissa
K1	Accumulo e pompa bassa prevalenza con inverter a velocità fissa
K2	Accumulo e pompa bassa prevalenza con inverter a velocità fissa + riserva
K3	Accumulo e pompa alta prevalenza con inverter a velocità fissa
K4	Accumulo e pompa alta prevalenza con inverter a velocità fissa + riserva
	Kit con accumulo e pompa/e con inverter velocità variabile
W1	Accumulo e pompa bassa prevalenza con inverter a velocità variabile (6)

Campo	Descrizione
W2	Accumulo e pompa bassa prevalenza con inverter a velocità variabile + riserva (6)
W3	Accumulo e pompa alta prevalenza con inverter a velocità variabile (6)
W4	Accumulo e pompa alta prevalenza con inverter a velocità variabile + riserva (6)

(1) Acqua prodotta da 4 °C ÷ 20 °C
(2) Acqua prodotta da 18 °C ÷ -10 °C. L'opzione non è compatibile con i kit idronici W1-W2-W3-W4. Non è compatibile con il desurriscaldatore.
(3) Il desurriscaldatore deve essere intercettato durante il funzionamento a caldo. Durante il funzionamento a freddo è necessario garantire sempre all'ingresso dello scambiatore una temperatura dell'acqua non inferiore ai 35 °C.
(4) Le taglie 0282-0302-0332-0352 sono solo silenziate "HL/HE"
(5) Gli accumuli con fori per resistenze integrative (non fornite) vengono spediti dalla fabbrica con tappi in plastica di protezione, prima del caricamento dell'impianto, qualora non sia prevista l'installazione di una o tutte le resistenze è obligatorio sostituire i tappi in plastica con appositi tappi, disponibili comunemente in commercio.
(6) Incompatibile con Valvola termostatica elettronica per bassa temperatura "Z"

DATI PRESTAZIONALI

NRG H°

Taglia		0282	0302	0332	0352	0502	0552	0554	0602	0604	0652	0654	0682	0702	0704	0752	0754	0802	0804
Prestazioni in raffreddamento 12 °C / 7 °C (1)																			
Potenza frigorifera	kW	-	-	-	-	93,7	103,4	114,4	117,5	127,3	127,8	141,4	156,4	175,2	169,8	196,0	190,4	215,2	209,1
Potenza assorbita	kW	-	-	-	-	34,7	39,1	37,8	43,0	43,9	48,9	50,8	51,6	59,6	58,0	69,0	66,0	79,1	74,5
Corrente assorbita totale a freddo	A	-	-	-	-	62,0	66,0	60,0	73,0	80,0	82,0	91,0	87,0	97,0	109,0	111,0	117,0	126,0	126,0
EER	W/W	-	-	-	-	2,70	2,65	3,03	2,73	2,90	2,61	2,78	3,03	2,94	2,93	2,84	2,89	2,72	2,81
Portata acqua utenza	l/h	-	-	-	-	16141	17808	19683	20225	21912	22017	24335	26922	30168	29239	33727	32773	37044	35991
Perdita di carico lato utenza	kPa	-	-	-	-	31	38	20	34	24	40	25	48	60	36	60	40	72	49
Prestazioni in riscaldamento 40 °C / 45 °C (2)																			
Potenza termica	kW	-	-	-	-	99,6	108,8	118,2	125,6	132,1	137,6	146,9	162,6	183,1	176,7	203,0	195,8	222,4	214,4
Potenza assorbita	kW	-	-	-	-	31,5	34,4	35,9	38,0	40,7	42,2	45,2	50,3	57,4	54,5	62,7	59,0	69,8	64,1
Corrente assorbita totale a caldo	A	-	-	-	-	59,0	62,0	59,0	68,0	79,0	75,0	88,0	87,0	96,0	109,0	105,0	112,0	117,0	116,0
COP	W/W	-	-	-	-	3,16	3,17	3,30	3,31	3,24	3,26	3,25	3,23	3,19	3,24	3,24	3,32	3,19	3,35
Portata acqua utenza	l/h	-	-	-	-	17265	18855	20522	21779	22925	23855	25482	28203	31767	30659	35221	33974	38576	37206
Perdita di carico lato utenza	kPa	-	-	-	-	36	43	22	40	27	48	28	54	67	41	67	45	80	53

(1) Dati EN 14511:2022; Acqua scambiatore lato utenza 12 °C / 7 °C; Aria esterna 35 °C
(2) Dati EN 14511:2022; Acqua scambiatore lato utenza 40 °C / 45 °C; Aria esterna 7 °C b.s. / 6 °C b.u.

NRG HL

Taglia		0282	0302	0332	0352	0502	0552	0554	0602	0604	0652	0654	0682	0702	0704	0752	0754	0802	0804
Prestazioni in raffreddamento 12 °C / 7 °C (1)																			
Potenza frigorifera	kW	52,5	60,5	69,3	80,7	91,0	100,0	110,8	113,2	122,9	122,4	135,2	152,6	170,4	165,0	189,1	184,2	205,8	202,2
Potenza assorbita	kW	20,2	23,0	25,4	30,1	35,2	39,6	38,4	44,3	45,0	50,9	53,2	52,2	61,2	59,1	71,5	67,9	82,7	77,3
Corrente assorbita totale a freddo	A	33,0	42,0	47,0	57,0	60,0	65,0	59,0	72,0	79,0	82,0	92,0	84,0	95,0	107,0	111,0	116,0	128,0	126,0
EER	W/W	2,60	2,63	2,73	2,68	2,59	2,53	2,88	2,55	2,73	2,40	2,54	2,92	2,79	2,79	2,64	2,71	2,49	2,62
Portata acqua utenza	l/h	9048	10428	11932	13896	15671	17215	19059	19485	21152	21086	23262	26277	29331	28417	32540	31692	35428	34793
Perdita di carico lato utenza	kPa	30	41	31	43	30	36	19	32	23	37	23	46	56	34	56	37	66	45
Prestazioni in riscaldamento 40 °C / 45 °C (2)																			
Potenza termica	kW	56,6	65,4	74,6	87,5	99,6	108,8	118,2	125,6	132,1	137,6	146,9	162,6	183,1	176,7	203,0	195,8	222,4	214,4
Potenza assorbita	kW	17,4	20,2	22,3	26,5	31,5	34,4	35,9	38,0	40,7	42,2	45,2	50,3	57,4	54,5	62,7	59,0	69,8	64,1
Corrente assorbita totale a caldo	A	29,0	40,0	44,0	54,0	59,0	62,0	59,0	68,0	79,0	75,0	88,0	87,0	96,0	109,0	105,0	112,0	117,0	116,0
COP	W/W	3,26	3,24	3,35	3,30	3,16	3,17	3,30	3,31	3,24	3,26	3,25	3,23	3,19	3,24	3,24	3,32	3,19	3,35
Portata acqua utenza	l/h	9816	11328	12928	15158	17265	18855	20522	21779	22925	23855	25482	28203	31767	30659	35221	33974	38576	37206
Perdita di carico lato utenza	kPa	37	48	38	51	36	43	22	40	27	48	28	54	67	41	67	45	80	53

(1) Dati EN 14511:2022; Acqua scambiatore lato utenza 12 °C / 7 °C; Aria esterna 35 °C
(2) Dati EN 14511:2022; Acqua scambiatore lato utenza 40 °C / 45 °C; Aria esterna 7 °C b.s. / 6 °C b.u.

NRG HA

Taglia		0282	0302	0332	0352	0502	0552	0554	0602	0604	0652	0654	0682	0702	0704	0752	0754	0802	0804
Prestazioni in raffreddamento 12 °C / 7 °C (1)																			
Potenza frigorifera	kW	-	-	-	-	96,4	106,6	115,8	122,0	128,8	133,3	146,8	160,1	178,0	170,7	199,5	191,8	219,8	212,0
Potenza assorbita	kW	-	-	-	-	32,6	36,6	37,2	39,7	43,3	45,5	48,6	49,8	57,4	56,7	66,3	64,4	75,9	72,5
Corrente assorbita totale a freddo	A	-	-	-	-	60,0	64,0	60,0	70,0	80,0	78,0	90,0	85,0	94,0	108,0	108,0	116,0	123,0	124,0
EER	W/W	-	-	-	-	2,95	2,91	3,11	3,07	2,97	2,93	3,02	3,21	3,10	3,01	3,01	2,98	2,90	2,93
Portata acqua utenza	l/h	-	-	-	-	16583	18342	19918	21002	22155	22958	25273	27557	30631	29392	34336	33010	37829	36487
Perdita di carico lato utenza	kPa	-	-	-	-	23	28	17	29	21	35	28	40	49	33	54	39	66	48
Prestazioni in riscaldamento 40 °C / 45 °C (2)																			
Potenza termica	kW	-	-	-	-	103,0	113,7	119,7	126,6	133,9	138,9	155,5	162,3	181,1	175,3	200,6	195,0	219,9	213,7
Potenza assorbita	kW	-	-	-	-	31,0	33,8	35,6	37,4	40,4	41,5	47,0	49,1	55,3	53,3	60,9	57,8	67,5	62,7
Corrente assorbita totale a caldo	A	-	-	-	-	59,0	61,0	58,0	68,0	79,0	75,0	91,0	86,0	93,0	107,0	103,0	110,0	114,0	114,0
COP	W/W	-	-	-	-	3,32	3,36	3,36	3,39	3,31	3,35	3,31	3,30	3,27	3,29	3,29	3,37	3,26	3,41
Portata acqua utenza	l/h	-	-	-	-	17866	19723	20784	21964	23234	24088	26976	28153	31410	30409	34811	33832	38148	37079
Perdita di carico lato utenza	kPa	-	-	-	-	27	32	19	32	23	39	31	42	52	35	57	41	68	49

(1) Dati EN 14511:2022; Acqua scambiatore lato utenza 12 °C / 7 °C; Aria esterna 35 °C
(2) Dati EN 14511:2022; Acqua scambiatore lato utenza 40 °C / 45 °C; Aria esterna 7 °C b.s. / 6 °C b.u.

NRG HE

Taglia		0282	0302	0332	0352	0502	0552	0554	0602	0604	0652	0654	0682	0702	0704	0752	0754	0802	0804
Prestazioni in raffreddamento 12 °C / 7 °C (1)																			
Potenza frigorifera	kW	55,1	61,1	71,0	82,7	93,8	103,3	111,9	118,0	124,0	128,3	144,2	154,7	173,0	166,6	192,6	186,2	210,5	202,8
Potenza assorbita	kW	19,3	22,3	24,4	28,6	33,0	37,4	38,2	40,8	44,9	46,7	48,9	50,9	58,9	57,3	68,8	65,7	79,3	75,4
Corrente assorbita totale a freddo	A	32,0	42,0	47,0	56,0	58,0	62,0	60,0	69,0	80,0	78,0	87,0	82,0	93,0	106,0	109,0	114,0	125,0	123,0
EER	W/W	2,85	2,75	2,91	2,89	2,84	2,76	2,93	2,89	2,76	2,75	2,95	3,04	2,94	2,91	2,80	2,83	2,65	2,69
Portata acqua utenza	l/h	9484	10522	12223	14246	16136	17773	19250	20314	21332	22097	24814	26647	29783	28680	33149	32040	36227	34901
Perdita di carico lato utenza	kPa	20	24	24	33	22	26	16	27	19	32	26	38	47	31	51	36	60	44
Prestazioni in riscaldamento 40 °C / 45 °C (2)																			
Potenza termica	kW	58,8	65,4	76,6	88,8	103,0	113,7	119,7	126,6	133,9	138,9	155,5	162,3	181,1	175,3	200,6	195,0	219,9	213,7
Potenza assorbita	kW	17,2	19,7	22,5	26,5	31,0	33,8	35,6	37,4	40,4	41,5	47,0	49,1	55,3	53,3	60,9	57,8	67,5	62,7
Corrente assorbita totale a caldo	A	30,0	39,0	45,0	54,0	59,0	61,0	58,0	68,0	79,0	75,0	91,0	86,0	93,0	107,0	103,0	110,0	114,0	114,0
COP	W/W	3,42	3,32	3,40	3,35	3,32	3,36	3,36	3,39	3,31	3,35	3,31	3,30	3,27	3,29	3,29	3,37	3,26	3,41
Portata acqua utenza	l/h	10207	11335	13280	15399	17866	19723	20784	21964	23234	24088	26976	28153	31410	30409	34811	33832	38148	37079
Perdita di carico lato utenza	kPa	23	28	29	39	27	32	19	32	23	39	31	42	52	35	57	41	68	49

(1) Dati EN 14511:2022; Acqua scambiatore lato utenza 12 °C / 7 °C; Aria esterna 35 °C
(2) Dati EN 14511:2022; Acqua scambiatore lato utenza 40 °C / 45 °C; Aria esterna 7 °C b.s. / 6 °C b.u.

DATI ENERGETICI - VENTILATORI STANDARD/INVERTER

Taglia			0282	0302	0332	0352	0502	0552	0554	0602	0604	0652	0654	0682	0702	0704	0752	0754	0802	0804
Ventilatori: °																				
Prestazioni a freddo per basse temperature (UE n° 2016/2281)																				
SEER	°	W/W	-	-	-	-	3,92	3,84	3,97	4,00	3,83	3,94	3,88	4,17	4,06	3,87	3,95	3,92	3,82	3,80
	A	W/W	-	-	-	-	4,21	4,14	4,07	4,34	4,01	4,24	4,10	4,40	4,32	4,14	4,31	4,17	4,12	4,04
	E	W/W	4,40	4,32	4,37	4,33	4,26	4,13	4,03	4,29	3,97	4,10	4,06	4,36	4,21	4,10	4,20	4,13	4,07	4,00
	L	W/W	4,14	4,03	4,22	4,07	3,98	3,89	3,94	4,01	3,80	3,89	3,84	4,12	4,00	3,84	3,91	3,88	3,77	3,77
ηsc	°	%	-	-	-	-	154%	151%	156%	157%	150%	155%	152%	164%	160%	152%	155%	154%	150%	149%
	A	%	-	-	-	-	165%	163%	160%	171%	157%	167%	161%	173%	170%	162%	169%	164%	162%	159%
	E	%	173%	170%	172%	170%	167%	162%	158%	169%	156%	161%	160%	172%	166%	161%	165%	162%	160%	157%
	L	%	163%	158%	166%	160%	156%	153%	155%	157%	149%	153%	151%	162%	157%	150%	153%	152%	148%	148%

Taglia			0282	0302	0332	0352	0502	0552	0554	0602	0604	0652	0654	0682	0702	0704	0752	0754	0802	0804
Ventilatori: J																				
Prestazioni a freddo per basse temperature (UE n° 2016/2281)																				
SEER	°	W/W	-	-	-	-	4,04	3,96	4,10	4,12	3,96	4,06	4,00	4,30	4,19	3,99	4,07	4,04	3,94	3,91
	A	W/W	-	-	-	-	4,33	4,26	4,20	4,47	4,13	4,37	4,23	4,54	4,45	4,26	4,43	4,29	4,25	4,17
	E	W/W	4,45	4,36	4,41	4,37	4,38	4,25	4,16	4,42	4,09	4,22	4,19	4,49	4,34	4,22	4,33	4,25	4,20	4,13
	L	W/W	4,18	4,07	4,26	4,10	4,10	4,01	4,06	4,12	3,92	4,01	3,96	4,25	4,13	3,95	4,03	4,00	3,89	3,88
ηsc	°	%	-	-	-	-	159%	155%	161%	162%	155%	159%	157%	169%	164%	157%	160%	158%	155%	154%
	A	%	-	-	-	-	170%	168%	165%	176%	162%	172%	166%	178%	175%	167%	174%	169%	167%	164%
	E	%	175%	171%	174%	172%	172%	167%	163%	174%	161%	166%	164%	177%	171%	166%	170%	167%	165%	162%
	L	%	164%	160%	167%	161%	161%	157%	159%	162%	154%	157%	155%	167%	162%	155%	158%	157%	153%	152%

DATI ENERGETICI - VENTILATORI STANDARD/INVERTER (35°C)

Taglia			0282	0302	0332	0352	0502	0552	0554	0602	0604	0652	0654	0682	0702	0704	0752	0754	0802	0804
Ventilatori: J																				
Prestazioni in condizioni climatiche medie (average) - 35 °C (1)																				
Pdesignh	°	kW	-	-	-	-	88	97	103	109	115	119	128	141	159	154	178	171	193	188
	A	kW	-	-	-	-	91	101	105	110	117	121	136	141	158	153	176	170	191	187
	E	kW	52	58	68	78	91	101	105	110	117	121	136	141	158	153	176	170	191	187
	L	kW	50	58	66	77	88	97	103	109	115	119	128	141	159	154	178	171	193	188
SCOP	°	W/W	-	-	-	-	3,61	3,66	3,53	3,66	3,49	3,71	3,49	3,57	3,68	3,42	3,65	3,52	3,52	3,56
	A	W/W	-	-	-	-	3,70	3,80	3,60	3,80	3,59	3,81	3,59	3,70	3,76	3,53	3,77	3,63	3,67	3,64
	E	W/W	4,10	4,04	4,06	3,99	3,70	3,80	3,60	3,80	3,59	3,81	3,59	3,70	3,76	3,53	3,77	3,63	3,67	3,64
	L	W/W	3,95	3,90	3,91	3,91	3,61	3,66	3,53	3,66	3,49	3,71	3,49	3,57	3,68	3,42	3,65	3,52	3,52	3,56
ηsh	°	%	-	-	-	-	141%	143%	138%	143%	137%	146%	136%	140%	144%	134%	143%	138%	138%	139%
	A	%	-	-	-	-	145%	149%	141%	149%	141%	149%	141%	145%	147%	138%	148%	142%	144%	143%
	E	%	161%	159%	159%	157%	145%	149%	141%	149%	141%	149%	141%	145%	147%	138%	148%	142%	144%	143%
	L	%	155%	153%	153%	153%	141%	143%	138%	143%	137%	146%	136%	140%	144%	134%	143%	138%	138%	139%
Classe efficienza energetica	°,A		-	-	-	-	-	-	-	-	-	-	-	-	-	-	-	-	-	-
	E,L		A+	A+	A+	-	-	-	-	-	-	-	-	-	-	-	-	-	-	-

(1) Efficienze in applicazioni per bassa temperatura (35°C)

Taglia			0282	0302	0332	0352	0502	0552	0554	0602	0604	0652	0654	0682	0702	0704	0752	0754	0802	0804
Ventilatori: °																				
Prestazioni in condizioni climatiche medie (average) - 35 °C (1)																				
Pdesignh	°	kW	-	-	-	-	88	97	103	109	115	119	128	141	159	154	178	171	193	188
	A	kW	-	-	-	-	91	101	105	110	117	121	136	141	158	153	176	170	191	187
	E	kW	52	58	68	78	91	101	105	110	117	121	136	141	158	153	176	170	191	187
	L	kW	50	58	66	77	88	97	103	109	115	119	128	141	159	154	178	171	193	188
SCOP	°	W/W	-	-	-	-	3,50	3,55	3,36	3,55	3,33	3,61	3,32	3,47	3,57	3,23	3,54	3,32	3,41	3,36
	A	W/W	-	-	-	-	3,59	3,69	3,43	3,69	3,42	3,70	3,38	3,59	3,65	3,33	3,66	3,42	3,56	3,44
	E	W/W	4,06	4,00	4,02	3,91	3,59	3,69	3,43	3,69	3,42	3,70	3,38	3,59	3,65	3,33	3,66	3,42	3,56	3,44
	L	W/W	3,91	3,86	3,87	3,83	3,50	3,55	3,36	3,55	3,33	3,61	3,32	3,47	3,57	3,23	3,54	3,32	3,41	3,36
ηsh	°	%	-	-	-	-	135%	139%	131%	139%	130%	141%	130%	135%	139%	126%	139%	130%	134%	131%
	A	%	-	-	-	-	141%	145%	134%	145%	134%	145%	132%	141%	143%	130%	143%	134%	140%	134%
	E	%	159%	157%	158%	154%	141%	145%	134%	145%	134%	145%	132%	141%	143%	130%	143%	134%	140%	134%
	L	%	153%	151%	152%	150%	135%	139%	131%	139%	130%	141%	130%	135%	139%	126%	139%	130%	134%	131%
Classe efficienza energetica	°,A		-	-	-	-	-	-	-	-	-	-	-	-	-	-	-	-	-	-
	E,L		A+	A+	A+	-	-	-	-	-	-	-	-	-	-	-	-	-	-	-

(1) Efficienze in applicazioni per bassa temperatura (35°C)

DATI ENERGETICI - VENTILATORI STANDARD/INVERTER (55°C)

Taglia			0282	0302	0332	0352	0502	0552	0602	0652	0682	0702	0752	0802
Ventilatori: J														
Prestazioni in condizioni climatiche medie (average) - 55 °C (1)														
Pdesignh	°	kW	-	-	-	-	88	98	109	120	139	155	178	-
	A	kW	-	-	-	-	91	103	110	122	139	154	175	187
	E	kW	52	58	68	78	91	103	110	122	139	154	175	187
	L	kW	50	57	65	77	88	98	109	120	139	155	178	-
SCOP	°	W/W	-	-	-	-	2,92	3,02	3,02	3,09	2,93	2,93	2,93	-
	A	W/W	-	-	-	-	2,99	3,13	3,12	3,13	3,02	2,98	3,01	2,92
	E	W/W	3,16	3,12	3,14	3,12	2,99	3,13	3,12	3,13	3,02	2,98	3,01	2,92
	L	W/W	3,08	3,06	3,06	3,07	2,92	3,02	3,02	3,09	2,93	2,93	2,93	-
ηsh	°	%	-	-	-	-	114%	118%	118%	120%	114%	114%	114%	-
	A	%	-	-	-	-	117%	122%	122%	122%	118%	116%	117%	114%
	E	%	123%	122%	123%	122%	117%	122%	122%	122%	118%	116%	117%	114%
	L	%	120%	119%	119%	120%	114%	118%	118%	120%	114%	114%	114%	-
Classe efficienza energetica	°,A		-	-	-	-	-	-	-	-	-	-	-	-
	E,L		A++	A++	A++	-	-	-	-	-	-	-	-	-

(1) Efficienze in applicazioni per media temperatura (55°C)

Taglia			0282	0302	0332	0352	0502	0552	0602	0652	0682	0702	0752	0802
Ventilatori: °														
Prestazioni in condizioni climatiche medie (average) - 55 °C (1)														
Pdesignh	°	kW	-	-	-	-	88	98	109	120	139	155	178	-
	A	kW	-	-	-	-	91	103	110	122	139	154	175	187
	E	kW	52	58	68	78	91	103	110	122	139	154	175	187
	L	kW	50	57	65	77	88	98	109	120	139	155	178	-
SCOP	°	W/W	-	-	-	-	2,84	2,94	2,93	3,00	2,84	2,84	2,84	-
	A	W/W	-	-	-	-	2,91	3,05	3,03	3,04	2,93	2,89	2,92	2,84
	E	W/W	3,13	3,10	3,11	3,06	2,91	3,05	3,03	3,04	2,93	2,89	2,92	2,84
	L	W/W	3,05	3,03	3,03	3,01	2,84	2,94	2,93	3,00	2,84	2,84	2,84	-
ηsh	°	%	-	-	-	-	111%	115%	114%	117%	111%	111%	111%	-
	A	%	-	-	-	-	113%	119%	118%	119%	114%	113%	114%	110%
	E	%	122%	121%	122%	119%	113%	119%	118%	119%	114%	113%	114%	110%
	L	%	119%	118%	118%	117%	111%	115%	114%	117%	111%	111%	111%	-
Classe efficienza energetica	°,A		-	-	-	-	-	-	-	-	-	-	-	-
	E,L		A++	A++	A++	-	-	-	-	-	-	-	-	-

(1) Efficienze in applicazioni per media temperatura (55°C)

DATI ELETTRICI

Taglia			0282	0302	0332	0352	0502	0552	0554	0602	0604	0652	0654	0682	0702	0704	0752	0754	0802	0804
Dati elettrici																				
Corrente massima (FLA)	°	A	-	-	-	-	73,5	79,1	80,5	88,3	97,2	97,4	113,5	111,5	122,6	132,7	139,4	144,0	156,1	155,3
	A	A	-	-	-	-	73,5	79,1	80,5	88,3	97,2	97,4	116,4	111,5	122,6	132,7	139,4	144,0	156,1	155,3
	E	A	41,6	49,9	59,5	67,6	73,5	79,1	80,5	88,3	97,2	97,4	116,4	111,5	122,6	132,7	139,4	144,0	156,1	155,3
	L	A	40,2	49,9	58,1	67,6	73,5	79,1	80,5	88,3	97,2	97,4	113,5	111,5	122,6	132,7	139,4	144,0	156,1	155,3
Corrente di spunto (LRA)	°	A	-	-	-	-	276,8	282,5	200,8	329,5	221,3	338,6	268,5	396,5	407,7	287,7	601,7	347,4	618,4	358,7
	A	A	-	-	-	-	276,8	282,5	200,8	329,5	221,3	338,6	271,4	396,5	407,7	287,7	601,7	347,4	618,4	358,7
	E	A	161,9	174,0	214,4	222,6	276,8	282,5	200,8	329,5	221,3	338,6	271,4	396,5	407,7	287,7	601,7	347,4	618,4	358,7
	L	A	160,5	174,0	213,0	222,6	276,8	282,5	200,8	329,5	221,3	338,6	268,5	396,5	407,7	287,7	601,7	347,4	618,4	358,7

Dati calcolati senza kit idronico e accessori.

DATI TECNICI GENERALI

Taglia			0282	0302	0332	0352	0502	0552	0554	0602	0604	0652	0654	0682	0702	0704	0752	0754	0802	0804
Compressore																				
Tipo	°,A,E,L	tipo	Scroll																	
Regolazione compressore	°,A,E,L	Tipo	On-Off																	
Numero	°,A,E,L	n°	2	2	2	2	2	2	4	2	4	2	4	2	2	4	2	4	2	4
Circuiti	°,A,E,L	n°	1	1	1	1	1	1	2	1	2	1	2	1	1	2	1	2	1	2
Refrigerante	°,A,E,L	tipo	R32																	
Carica refrigerante circuito 1 (1)	°	kg	-	-	-	-	9,5	9,5	6,8	12,2	7,1	12,2	7,1	17,7	17,7	8,1	17,7	9,0	17,7	9,0
	A	kg	-	-	-	-	12,8	13,3	7,4	13,3	7,7	13,3	8,7	18,2	18,2	8,3	18,4	10,0	18,4	9,5
	E	kg	6,8	8,3	11,2	11,1	12,8	13,3	7,4	13,3	7,7	13,3	8,7	18,2	18,2	8,3	18,4	10,0	18,4	9,5
	L	kg	6,5	6,8	7,4	7,4	9,5	9,5	6,8	12,2	7,1	12,2	7,1	17,7	17,7	8,1	17,7	9,0	17,7	9,0
Carica refrigerante circuito 2 (1)	°,L	kg	-	-	-	-	-	-	6,8	-	7,1	-	7,1	-	-	8,1	-	9,0	-	9,0
	A,E	kg	-	-	-	-	-	-	7,4	-	7,7	-	8,7	-	-	8,3	-	10,0	-	9,5
Potenziale riscaldamento globale	°,A,E,L	GWP	675kgCO_2eq																	
Scambiatore lato utenza																				
Tipo	°,A,E,L	tipo	Piastre																	
Numero	°,A,E,L	n°	1	1	1	1	1	1	1	1	1	1	1	1	1	1	1	1	1	1
Ventilatore																				
Tipo	°,A,E,L	tipo	Assiale																	
Numero	°	n°	-	-	-	-	2	2	2	2	2	2	2	3	3	3	3	3	3	3
	A	n°	-	-	-	-	2	2	2	2	2	2	3	3	3	3	3	3	3	3
	E	n°	6	6	8	8	2	2	2	2	2	2	3	3	3	3	3	3	3	3
	L	n°	4	6	6	8	2	2	2	2	2	2	2	3	3	3	3	3	3	3
Portata aria	°	m^3/h	-	-	-	-	42831	42819	40170	41067	40170	41067	38299	62024	62022	60681	62022	60681	62022	60681
	A	m^3/h	-	-	-	-	41097	41097	38299	39483	38299	39483	60681	59734	59721	57995	59721	57995	59721	57995
	E	m^3/h	21224	21224	28177	25805	31035	31035	28870	29848	28870	29848	45978	45211	45211	43804	45211	43804	45211	43804
	L	m^3/h	15552	21229	22716	28186	32592	32592	30388	31000	30388	31000	28869	47029	47029	45980	47029	45980	47029	45980
Dati sonori calcolati in funzionamento a freddo (2)																				
Livello di potenza sonora	°	dB(A)	-	-	-	-	87,2	87,5	86,5	87,7	87,1	87,9	87,1	89,4	89,5	88,8	90,0	90,1	90,1	90,0
	A	dB(A)	-	-	-	-	87,2	87,5	86,5	87,7	87,1	87,9	88,8	89,4	89,5	88,8	90,0	90,1	90,1	90,0
	E	dB(A)	73,6	74,1	74,9	75,1	82,8	83,5	76,6	83,9	77,3	84,3	78,4	85,5	85,6	78,6	86,7	84,6	87,3	86,2
	L	dB(A)	73,0	74,1	74,5	75,1	82,8	83,5	76,6	83,9	77,3	84,3	77,7	85,5	85,6	78,6	86,7	84,6	87,3	86,2
Dati sonori calcolati in funzionamento a caldo (2)																				
Livello di potenza sonora	°	dB(A)	-	-	-	-	87,2	87,5	86,5	87,7	87,1	87,9	87,1	89,4	89,5	88,8	90,0	90,1	90,1	90,0
	A	dB(A)	-	-	-	-	87,2	87,5	86,5	87,7	87,1	87,9	88,8	89,4	89,5	88,8	90,0	90,1	90,1	90,0
	E	dB(A)	73,6	74,1	74,9	75,1	87,2	87,5	86,5	87,7	87,1	87,9	88,8	89,4	89,5	88,8	90,0	90,1	90,1	90,0
	L	dB(A)	73,0	74,1	74,5	75,1	87,2	87,5	86,5	87,7	87,1	87,9	87,1	89,4	89,5	88,8	90,0	90,1	90,1	90,0

(1) La carica riportata in tabella è un valore stimato e preliminare. Il valore finale della carica di refrigerante è riportato nella targhetta tecnica dell'unità. Per maggiori informazioni contattare sede.
(2) Potenza sonora: calcolata sulla base di misure effettuate in accordo con la normativa UNI EN ISO 9614-2, nel rispetto di quanto richiesto dalla certificazione Eurovent.; Pressione sonora misurata in campo libero, a 10 m di distanza dalla superficie esterna dell'unità (in accordo con la UNI EN ISO 3744).

DIMENSIONI

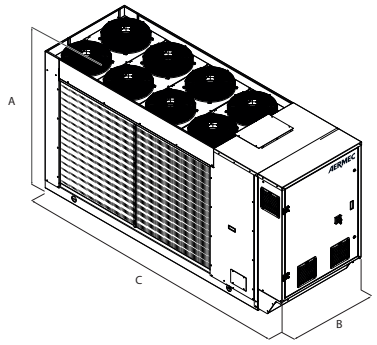

Taglia			0282	0302	0332	0352	0502	0552	0554	0602	0604	0652	0654	0682	0702	0704	0752	0754	0802	0804
Dimensioni e pesi																				
A	°	mm	-	-	-	-	1907	1907	1907	1907	1907	1907	1907	1900	1900	1900	1900	1900	1900	1900
	A	mm	-	-	-	-	1907	1907	1907	1907	1907	1907	1900	1900	1900	1900	1900	1900	1900	1900
	E	mm	1652	1658	1658	1658	1907	1907	1907	1907	1907	1907	1900	1900	1900	1900	1900	1900	1900	1900
	L	mm	1652	1652	1658	1658	1907	1907	1907	1907	1907	1907	1907	1900	1900	1900	1900	1900	1900	1900
B	°,A	mm	-	-	-	-	1100	1100	1100	1100	1100	1100	1100	1100	1100	1100	1100	1100	1100	1100
	E,L	mm	1100	1100	1100	1100	1100	1100	1100	1100	1100	1100	1100	1100	1100	1100	1100	1100	1100	1100
C	°	mm	-	-	-	-	3567	3567	3567	3567	3567	3567	3567	4368	4368	4368	4368	4368	4368	4368
	A	mm	-	-	-	-	3567	3567	3567	3567	3567	3567	4368	4368	4368	4368	4368	4368	4368	4368
	E	mm	2818	3317	3317	3317	3567	3567	3567	3567	3567	3567	4368	4368	4368	4368	4368	4368	4368	4368
	L	mm	2818	2818	3317	3317	3567	3567	3567	3567	3567	3567	3567	4368	4368	4368	4368	4368	4368	4368

Aermec si riserva la facoltà di apportare in qualsiasi momento tutte le modifiche ritenute necessarie per il miglioramento del prodotto con eventuale modifica dei relativi dati tecnici.

Aermec S.p.A.
Via Roma, 996 - 37040 Bevilacqua (VR) - Italia
Tel. 0442633111 - Telefax 044293577
www.aermec.com

Numero Verde
800-843085

NRGI 151-602

Refrigeratore condensato ad aria

Potenza frigorifera 31.0 ÷ 132.2 kW

- **Elevate efficienze ai carichi parziali**
- **Elevata capacità di modulazione**
- **Modulazione continua della potenza frigorifera**
- **Compressori e ventilatori Inverter**
- **Ridotte quantità di refrigerante**
- **Stabilità nel controllo della temperatura dell'acqua in uscita**



DESCRIZIONE

Unità da esterno per la produzione di acqua refrigerata per soddisfare le esigenze di climatizzazione nei complessi residenziali, commerciali o industriali.
Sono unità da esterno con compressori scroll ottimizzati per l'utilizzo del gas R32.
Batteria di condensazione con tubi in rame ed alette in alluminio, scambiatore a piastre e **valvola di espansione elettronica di serie.**
Il basamento, la struttura e la pannellatura sono in acciaio zincato trattato con vernici poliestere RAL 9003.

VERSIONI

A Alta efficienza
E Alta efficienza silenziata

CARATTERISTICHE

Campo di funzionamento

Il funzionamento a pieno carico è garantito fino a 50 °C di temperatura di aria esterna. L'unità può produrre acqua refrigerata a temperatura negativa fino a −10 °C di acqua prodotta.
Per maggiori informazioni fare riferimento al programma di selezione e alla documentazione tecnica.

Elevata efficienza

Sono unità flessibili ed affidabili che si adeguano alle più diverse condizioni di carico grazie alla progettazione accurata e **all'impiego di compressori a velocità fissa unitamente a compressori a velocità variabile inverter** che assicurano un alto livello di efficienza energetica sia a pieno carico che a carico parziale.

Compressori Inverter + On-Off

Le configurazioni possono prevedere un singolo compressore a velocità variabile o due in configurazione tandem, uno a velocità fissa e uno a velocità variabile. Questo binomio garantisce elevate efficienze sia ai carichi parziali che a pieno carico.
La taglie dalla 151 alla 281 prevedono un singolo compressore a velocità variabile. La taglie dalla 302 alla 602 due in configurazione tandem.
Questa soluzione permette di valorizzare al meglio le peculiarità e i vantaggi di ciascun compressore, privilegiando l'efficienza in ogni condizione di carico e permettendo

— Alte efficienze stagionali
— Modulazione continua e puntuale della richiesta frigorifera
— La stabilità della temperatura dell'acqua in uscita.

Refrigerante HFC R32

Grazie al refrigerante di nuova generazione R32, l'impatto ambientale delle unità si reduce notevolmente.
Combinando una ridotta carica di refrigerante con un basso potenziale di riscaldamento globale (GWP), queste unità vantano bassi valori di CO_2 equivalente.

■ *Il leak detector è di serie.*

Nuove Batterie di condensazione

Tutta la gamma utilizza batterie di condensazione rame - alluminio con tubi a diametro ridotto, che consentono d'utilizzare una minore quantità di gas rispetto alle tradizionali batterie.

Valvola di espansione elettronica

Le unità mono-compressore hanno una valvola di espansione elettronica di serie, mentre le unità con compressori tandem ne hanno due.
L'utilizzo della valvola di espansione elettronica, apporta notevoli benefici in particolar modo quando il refrigeratore si trova a lavorare ai carichi parziali a vantaggio dell'efficienza energetica stagionale dell'unità.

Ventilatori

Inverter: di serie dalla taglia 151 alla taglia 352, disponibile come opzione per le altre taglie.
Maggiorato, asincrono con taglio di fase: di serie dalla taglia 382 alla taglia 602.
Entrambe le tipologie di ventilatori consentono:
— Regolazione continua della portata dell'aria
— Bassi consumi e ridotto livello sonoro ai carichi parziali
— Funzionamento a basse temperature di aria esterna
— Accurato controllo della condensazione per un esteso campo di funzionamento.

Opzione kit idronico integrato

Possibilità del kit idronico integrato che racchiude in sé i principali componenti idraulici, per avere anche una soluzione che dia un risparmio economico e che faciliti l'installazione finale.

È disponibile in diverse configurazioni con accumulo o con pompe anche inverter con velocità fissa o variabile.

PORTATA VARIABILE: Regolare correttamente la velocità delle pompe comandate da inverter a seconda del carico richiesto dall'impianto, consente di ridurre i consumi elettrici.

CONTROLLO PCO5

Regolazione a microprocessore, completo di tastiera e display LCD, che permette una facile consultazione e l'intervento sull'unità attraverso un menù disponibile in più lingue.

— La presenza di un orologio programmatore permette d'impostare delle fasce orarie di funzionamento ed un eventuale secondo set-point
— La termoregolazione avviene con la logica proporzionale integrale, in base alla temperatura di uscita dell'acqua.
— **Controllo HP flottante:** tale funzione è attivabile in tutte le unità, permette di ottimizzare il funzionamento dell'unità in qualsiasi punto di lavoro tramite modulazione continua della velocità dei ventilatori. Inoltre l'impiego di ventilatori inverter consente un incremento dell'efficienza energetica ai carichi parziali.
— **Modalità night mode:** solo nelle versioni **non silenziate** è possibile impostare un profilo di funzionamento silenziato, utile ad esempio nelle ore notturne per un maggior comfort acustico, ma che garantisce sempre le prestazioni anche nelle ore di maggior carico.

INTEGRATED SOLUTION

Nell'architettura di sistema si è implementato il concetto di **"integrated solution"**, che consiste in un controllo integrato e ottimizzato di compressori e valvole elettroniche.
Questa soluzione ha consentito l'implementazione di una serie di nuove funzionalità, tra le quali:

— **Controllo Low Superheat**: Progressiva riduzione del surriscaldamento in condizioni di stabilità. Questo consente un incremento delle prestazioni energetiche sia in modulazione sia in condizioni di pieno carico;
— **Controllo DLT**: Controllo delle valvole elettroniche sulla temperatura di scarico in determinate condizioni operative. Questo si riflette in un incremento dell'affidabilità del controllo e in un notevole ampliamento del range di funzionamento della macchina.

ACCESSORI

AER485P1: Interfaccia RS-485 per sistemi di supervisione con protocollo MODBUS. È previsto n°. 1 accessorio per ogni scheda di controllo dell'unità.
AERBACP: Interfaccia di comunicazione Ethernet per protocolli Bacnet/IP, Modbus TCP/IP, SNMP. È previsto n°. 1 accessorio per ogni scheda di controllo dell'unità.
AERNET: Il dispositivo permette il controllo, la gestione ed il monitoraggio remoto di un refrigeratore con un PC, smartphone o tablet tramite collegamento Cloud. AERNET svolge la funzione di Master mentre ogni unità collegata viene configurata come Slave fino ad un massimo di 6 schede di controllo. È inoltre possibile con un semplice click salvare sul proprio terminale un file log con tutti i dati delle unità collegate per eventuali post analisi.
MULTICHILLER-EVO: Sistema di controllo per il comando, l'accensione e lo spegnimento dei singoli refrigeratori in un impianto in cui siano installati più apparecchi in parallelo (max. n° 9) assicurando sempre la portata costante agli evaporatori.
PGD1: Consente di eseguire a distanza le operazioni di comando dell'unità.
SGD: Espansione elettronica che permette di collegarsi all'impianto fotovoltaico ed alle pompe di calore per accumulare calore nel serbatoio A.C.S., o nell'impianto di riscaldamento, durante la fase di produzione del fotovoltaico e rilasciarla nei momenti di maggior richiesta termica.
PR4: Pannello remoto con display LCD e tastiera touch che consente di eseguire i controlli base, la programmazione delle fasce orarie e la segnalazione degli allarmi di una sola unità.

L'accessorio PR4 deve essere abbinato all'interfaccia di comunicazione RS485 solo quando la porta seriale è occupata da un altro dispositivo.

GP: Griglie di protezione.
VT: Supporti anti-vibranti.

ACCESSORI MONTATI IN FABBRICA

DRE: Dispositivo elettronico di riduzione della corrente di spunto.
T6: Doppia valvola sicurezza con rubinetto di scambio, sia sul ramo di alta che sul ramo di bassa pressione.

COMPATIBILITÀ ACCESSORI

Modello	Ver	151	201	281	302	332	352	382	502	552	602
AER485P1	A,E	•	•	•	•	•	•	•	•	•	•
AERBACP	A,E	•	•	•	•	•	•	•	•	•	•
AERNET	A,E	•	•	•	•	•	•	•	•	•	•
MULTICHILLER-EVO	A,E	•	•	•	•	•	•	•	•	•	•
PGD1	A,E	•	•	•	•	•	•	•	•	•	•
SGD	A,E	•	•	•	•	•	•	•			

Pannello remoto

Modello	Ver	151	201	281	302	332	352	382	502	552	602
PR4	A,E	•	•	•	•	•	•	•	•	•	•

L'accessorio PR4 deve essere abbinato all'interfaccia di comunicazione RS485 solo quando la porta seriale è occupata da un altro dispositivo.

Antivibranti

Ver	151	201	281	302	332	352	382	502	552	602
Kit idronico integrato: 00, I1, I2, I3, I4, P1, P2, P3, P4										
A, E	VT17	VT13	VT13	VT13	VT13	VT13	VT11	VT11	VT11	VT22
Kit idronico integrato: 01, 02, 03, 04, 05, 06, 07, 08, 09, K1, K2, K3, K4, W1, W2, W3, W4										
A, E	VT13	VT13	VT13	VT13	VT13	VT13	VT11	VT11	VT11	VT22

Griglie di protezione

Ver	151	201	281	302	332	352	382	502	552	602
A, E	GP3	GP4	GP4	GP4	GP4	GP4	GP2 x 2 (1)	GP2 x 2 (1)	GP2 x 2 (1)	GP2 x 3 (1)

(1) x _ indica la quantità da acquistare

Dispositivo di riduzione della corrente di spunto

Ver	151	201	281	302	332	352	382	502	552	602
A, E	-	-	-	DRENRGI302	DRENRGI332	DRENRGI352	DRENRGI382	DRENRGI502	DRENRGI552	DRENRGI602

L'accessorio non può essere montato sulle configurazioni indicate con -
Il fondino grigio indica gli accessori montati in fabbrica

Doppie valvole di sicurezza

Ver	151	201	281	302	332	352	382	502	552	602
A, E	T6NRG1	T6NRG1	T6NRG1	T6NRG1	T6NRG1	T6NRG1	T6NRG1	T6NRG1	T6NRG1	T6NRG1

Il fondino grigio indica gli accessori montati in fabbrica

CONFIGURATORE

Campo		Descrizione
1,2,3,4		**NRGI**
5,6,7		**Taglia** 151, 201, 281, 302, 332, 352, 382, 502, 552, 602
8		**Campo d'impiego (1)**
	X	Valvola termostatica elettronica
9		**Modello**
	°	Solo freddo
10		**Recupero di calore**
	D	Con desurriscaldatore (2)
	°	Senza recupero di calore
11		**Versione**
	A	Alta efficienza
	E	Alta efficienza silenziata
12		**Batterie**
	R	Rame - rame
	S	Rame - rame stagnato
	V	Rame - alluminio verniciato
	°	Rame - alluminio
13		**Ventilatori**
	J	Inverter
	M	Maggiorati con taglio di fase (3)
14		**Alimentazione**
	°	400V ~ 3N 50Hz con magnetotermici
15,16		**Kit idronico integrato**
		Senza kit idronico
	00	Senza kit idronico
		Kit con accumulo e pompa/e
	01	Accumulo con pompa bassa prevalenza
	02	Accumulo con pompa bassa prevalenza + riserva
	03	Accumulo con pompa alta prevalenza
	04	Accumulo con pompa alta prevalenza + riserva
		Kit con pompa/e, e accumulo con fori per eventuali resistenze elettriche
	05	Accumulo con fori per resistenze e pompa bassa prevalenza (4)
	06	Accumulo con fori per resistenze e pompa bassa prevalenza + riserva (4)
	07	Accumulo con fori per resistenze e pompa alta prevalenza (4)
	08	Accumulo con fori per resistenze e pompa alta prevalenza + riserva (4)
		Doppio anello
	09	Doppio anello
		Kit con pompa/e
	P1	Pompa singola bassa prevalenza
	P2	Pompa bassa prevalenza + riserva
	P3	Pompa singola alta prevalenza
	P4	Pompa alta prevalenza + riserva
		Kit con pompa/e con inverter velocità fissa
	I1	Pompa singola bassa prevalenza con inverter a velocità fissa
	I2	Pompa singola bassa prevalenza con inverter a velocità fissa + riserva
	I3	Pompa singola alta prevalenza con inverter a velocità fissa
	I4	Pompa singola alta prevalenza con inverter a velocità fissa + riserva
		Kit con accumulo e pompa/e con inverter velocità fissa
	K1	Accumulo e pompa bassa prevalenza con inverter a velocità fissa
	K2	Accumulo e pompa bassa prevalenza con inverter a velocità fissa + riserva
	K3	Accumulo e pompa alta prevalenza con inverter a velocità fissa
	K4	Accumulo e pompa alta prevalenza con inverter a velocità fissa + riserva
		Kit con accumulo e pompa/e con inverter velocità variabile
	W1	Accumulo e pompa bassa prevalenza con inverter a velocità variabile
	W2	Accumulo e pompa bassa prevalenza con inverter a velocità variabile + riserva
	W3	Accumulo e pompa alta prevalenza con inverter a velocità variabile
	W4	Accumulo e pompa alta prevalenza con inverter a velocità variabile + riserva

(1) Acqua prodotta da -10 °C ÷ 20 °C. Doppia valvola termostatica elettronica dalla taglia 302 alla 602.
(2) Attenzione: lato recupero è necessario garantire sempre una temperatura minima d'ingresso allo scambiatore di 35 °C. Per maggiori informazioni sul campo di funzionamento dell'unità, fare riferimento al programma di selezione Magellano
(3) Solo per le taglie 382 - 502 - 552 - 602
(4) Gli accumuli con fori per resistenze integrative (non fornite) vengono spediti dalla fabbrica con tappi in plastica di protezione, prima del caricamento dell'impianto, qualora non sia prevista l'installazione di una o tutte le resistenze è obligatorio sostituire i tappi in plastica con appositi tappi, disponibili comunemente in commercio.

DATI PRESTAZIONALI

NRGI - A

Taglia		151	201	281	302	332	352	382	502	552	602
Prestazioni in raffreddamento 12 °C / 7 °C (1)											
Potenza frigorifera	kW	39,2	52,6	58,2	69,4	77,7	83,2	93,2	103,3	114,0	132,2
Potenza assorbita	kW	11,8	15,2	17,5	20,8	23,3	25,6	27,6	31,4	35,1	39,1
Corrente assorbita totale a freddo	A	18,0	23,0	26,0	37,0	41,0	46,0	43,0	49,0	53,0	60,0
EER	W/W	3,31	3,47	3,32	3,33	3,34	3,25	3,37	3,29	3,24	3,38
Portata acqua utenza	l/h	6746	9067	10028	11960	13388	14335	16031	17775	19616	22750
Perdita di carico lato utenza	kPa	18	33	40	35	44	50	24	23	28	29

(1) Dati EN 14511:2022; Acqua scambiatore lato utenza 12 °C / 7 °C; Aria esterna 35 °C

NRGI - E

Taglia		151	201	281	302	332	352	382	502	552	602
Prestazioni in raffreddamento 12 °C / 7 °C (1)											
Potenza frigorifera	kW	31,0	40,1	46,4	61,7	70,1	75,6	84,9	91,3	101,8	119,6
Potenza assorbita	kW	8,9	11,0	13,1	17,9	20,2	22,5	24,6	26,9	30,8	34,2
Corrente assorbita totale a freddo	A	13,0	17,0	19,0	32,0	36,0	41,0	39,0	43,0	47,0	53,0
EER	W/W	3,49	3,63	3,55	3,45	3,46	3,36	3,45	3,39	3,31	3,50
Portata acqua utenza	l/h	5326	6900	7994	10624	12066	13021	14607	15705	17509	20576
Perdita di carico lato utenza	kPa	11	19	25	27	35	41	20	18	22	24

(1) Dati EN 14511:2022; Acqua scambiatore lato utenza 12 °C / 7 °C; Aria esterna 35 °C

DATI ENERGETICI

Taglia			151	201	281	302	332	352	382	502	552	602
Ventilatori: J												
SEER - 12/7 (EN14825: 2018) (1)												
SEER	A	W/W	5,19	5,32	5,37	5,04	5,07	5,22	5,33	5,36	5,18	5,33
	E	W/W	5,23	5,36	5,42	5,08	5,11	5,26	5,37	5,40	5,23	5,37
Efficienza stagionale	A	%	204,40	209,80	211,90	198,40	199,70	205,70	210,00	211,40	204,30	210,00
	E	%	206,00	211,50	213,60	200,00	201,30	207,30	211,80	213,10	206,00	211,70
SEER - 23/18 (EN14825: 2018) (2)												
SEER	A	W/W	6,35	6,45	6,33	5,81	5,79	5,89	6,21	6,21	5,94	6,11
	E	W/W	6,52	6,75	6,58	5,93	5,84	5,91	6,31	6,32	6,00	6,21
Efficienza stagionale	A	%	250,90	254,90	250,20	229,50	228,40	232,40	245,20	245,30	234,60	241,50
	E	%	257,90	266,80	260,30	234,20	230,40	233,40	249,40	249,80	237,10	245,40
SEPR - (EN 14825: 2018) (2)												
SEPR	A	W/W	7,10	7,60	7,50	7,10	7,30	7,40	7,10	7,10	6,50	6,50
	E	W/W	7,10	7,50	7,40	7,20	7,40	7,40	7,10	7,20	6,60	6,60

(1) Calcolo eseguito con portata d'acqua FISSA e temperatura d'uscita VARIABILE.
(2) Calcolo eseguito con portata d'acqua FISSA.

Taglia			151	201	281	302	332	352	382	502	552	602
Ventilatori: M												
SEER - 12/7 (EN14825: 2018) (1)												
SEER	A	W/W	-	-	-	-	-	-	5,33	5,36	5,18	5,33
	E	W/W	-	-	-	-	-	-	5,37	5,40	5,23	5,37
Efficienza stagionale	A	%	-	-	-	-	-	-	210,00	211,40	204,30	210,00
	E	%	-	-	-	-	-	-	211,80	213,10	206,00	211,70
SEER - 23/18 (EN14825: 2018) (2)												
SEER	A	W/W	-	-	-	-	-	-	6,21	6,21	5,94	6,11
	E	W/W	-	-	-	-	-	-	6,31	6,32	6,00	6,21
Efficienza stagionale	A	%	-	-	-	-	-	-	245,20	245,30	234,60	241,50
	E	%	-	-	-	-	-	-	249,40	249,80	237,10	245,40
SEPR - (EN 14825: 2018) (2)												
SEPR	A	W/W	-	-	-	-	-	-	7,10	7,10	6,50	6,50
	E	W/W	-	-	-	-	-	-	7,10	7,20	6,60	6,60

(1) Calcolo eseguito con portata d'acqua FISSA e temperatura d'uscita VARIABILE.
(2) Calcolo eseguito con portata d'acqua FISSA.

DATI ELETTRICI

Taglia			151	201	281	302	332	352	382	502	552	602
Dati elettrici												
Corrente massima (FLA)	A,E	A	23,8	31,6	34,9	47,6	52,8	58,1	60,1	68,8	74,4	87,5
Corrente di spunto (LRA)	A,E	A	30,3	43,0	43,0	142,8	167,1	201,1	174,4	211,8	278,6	329,2

■ *Dati calcolati senza kit idronico e accessori.*

DATI TECNICI GENERALI

Taglia			151	201	281	302	332	352	382	502	552	602
Compressore												
Tipo	A,E	tipo	Scroll									
Regolazione compressore	A,E	Tipo	I	I	I	1+I	1+I	1+I	1+I	1+I	1+I	1+I
Numero	A,E	n°	1	1	1	2	2	2	2	2	2	2
Circuiti	A,E	n°	1	1	1	1	1	1	1	1	1	1
Refrigerante	A,E	tipo	R32									
Scambiatore lato utenza												
Tipo	A,E	tipo	Piastre									
Numero	A,E	n°	1	1	1	1	1	1	1	1	1	1

DATI VENTILATORI

Taglia			151	201	281	302	332	352	382	502	552	602
Ventilatori: J												
Ventilatore												
Tipo	A,E	tipo	Assiale									
Motore ventilatore	A,E	tipo	Inverter									
Numero	A,E	n°	4	6	6	8	8	8	2	2	2	3
Portata aria	A	m^3/h	16669	24469	24476	30793	28649	28662	36174	36174	36149	54601
	E	m^3/h	14488	21255	21255	26704	24966	24966	26850	26850	26781	40488
Dati sonori calcolati durante il funzionamento a freddo (1)												
Livello di potenza sonora	A	dB(A)	81,8	84,6	85,9	82,2	85,0	85,1	85,4	86,5	87,7	88,1
	E	dB(A)	79,3	82,8	83,3	80,9	81,3	81,7	82,8	83,0	85,4	85,5
Livello di pressione sonora (10 m)	A	dB(A)	50,0	52,7	54,1	50,3	53,2	53,3	53,5	54,5	55,8	56,0
	E	dB(A)	47,5	51,0	51,4	49,0	49,5	49,8	50,8	51,1	53,5	53,5

(1) Potenza sonora: calcolata sulla base di misure effettuate in accordo con la normativa UNI EN ISO 9614-2, nel rispetto di quanto richiesto dalla certificazione Eurovent. Pressione sonora misurata in campo libero (in accordo con la UNI EN ISO 3744).

Taglia			151	201	281	302	332	352	382	502	552	602
Ventilatori: M												
Ventilatore maggiorato												
Tipo	A,E	tipo	Assiale									
Motore ventilatore	A,E	tipo	Asincrono con taglio di fase									
Numero	A,E	n°	-	-	-	-	-	-	2	2	2	3
Portata aria	A	m^3/h	-	-	-	-	-	-	36174	36174	36149	54601
	E	m^3/h	-	-	-	-	-	-	26850	26850	26781	40488
Dati sonori calcolati durante il funzionamento a freddo (1)												
Livello di potenza sonora	A	dB(A)	-	-	-	-	-	-	85,4	86,5	87,7	88,1
	E	dB(A)	-	-	-	-	-	-	82,8	83,0	85,4	85,5
Livello di pressione sonora (10 m)	A	dB(A)	-	-	-	-	-	-	53,5	54,5	55,8	56,0
	E	dB(A)	-	-	-	-	-	-	50,8	51,1	53,5	53,5

(1) Potenza sonora: calcolata sulla base di misure effettuate in accordo con la normativa UNI EN ISO 9614-2, nel rispetto di quanto richiesto dalla certificazione Eurovent. Pressione sonora misurata in campo libero (in accordo con la UNI EN ISO 3744).

DIMENSIONI

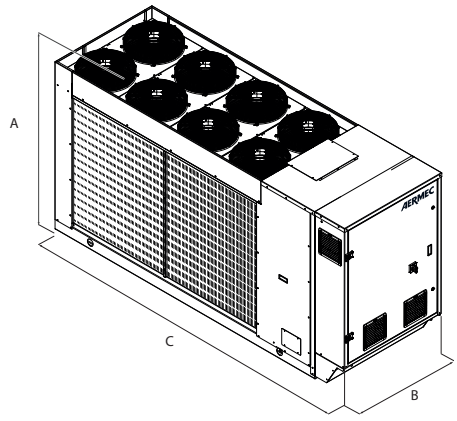

Taglia			151	201	281	302	332	352	382	502	552	602
Dimensioni e pesi												
A	A,E	mm	1652	1652	1652	1652	1652	1652	1907	1907	1907	1900
B	A,E	mm	1100	1100	1100	1100	1100	1100	1100	1100	1100	1100
C	A,E	mm	2873	3372	3372	3372	3372	3372	3623	3623	3623	4373

Taglia			151	201	281	302	332	352	382	502	552	602
Kit idronico integrato: 00												
Pesi												
Peso a vuoto + imballo	A,E	kg	826	899	899	986	1027	1028	1093	1101	1123	1313
Peso in funzione	A,E	kg	795	867	867	955	996	997	1062	1072	1094	1284

Aermec si riserva la facoltà di apportare in qualsiasi momento tutte le modifiche ritenute necessarie per il miglioramento del prodotto con eventuale modifica dei relativi dati tecnici.

Aermec S.p.A.
Via Roma, 996 - 37040 Bevilacqua (VR) - Italia
Tel. 0442633111 - Telefax 044293577
www.aermec.com

Numero Verde
800-843085

NRGI 151H-602H

Pompa di calore reversibile condensata ad aria

Potenza frigorifera 28.9 ÷ 123.7 kW – Potenza termica 31.6 ÷ 133.9 kW

- Elevate efficienze ai carichi parziali
- Elevata capacità di modulazione
- Modulazione continua della potenza frigorifera
- Compressori e ventilatori Inverter
- Ridotte quantità di refrigerante
- Stabilità nel controllo della temperatura dell'acqua in uscita



CONTO TERMICO

Per i modelli che rientrano nelle detrazioni e negli incentivi fare riferimento solo alle liste presenti sul sito www.aermec.it

EUROVENT CERTIFIED PERFORMANCE www.eurovent-certification.com

DESCRIZIONE

Pompe di calore reversibili da esterno per la produzione di acqua refrigerata/riscaldata progettate per soddisfare le esigenze dei complessi residenziali e commerciali, o per applicazioni industriali.

Sono unità da esterno con compressori scroll ottimizzati per l'utilizzo del gas R32.

Batteria di condensazione con tubi in rame ed alette in alluminio, scambiatore a piastre e **valvola di espansione elettronica di serie.**

Il basamento, la struttura e la pannellatura sono in acciaio zincato trattato con vernici poliestere RAL 9003.

VERSIONI

A Alta efficienza
E Alta efficienza silenziata

CARATTERISTICHE

Campo di funzionamento

Funzionamento a pieno carico fino a -15°C di temperatura aria esterna nella stagione invernale, fino a 49°C nella stagione estiva. Produzione di acqua calda fino a 60°C

Per maggiori informazioni fare riferimento al programma di selezione e alla documentazione tecnica.

Elevata efficienza

Sono unità flessibili ed affidabili che si adeguano alle più diverse condizioni di carico grazie alla progettazione accurata e **all'impiego di compressori a velocità fissa unitamente a compressori a velocità variabile inverter** che assicurano un alto livello di efficienza energetica sia a pieno carico che a carico parziale.

Compressori Inverter + On-Off

Le configurazioni possono prevedere un singolo compressore a velocità variabile o due in configurazione tandem, uno a velocità fissa e uno a velocità variabile. Questo binomio garantisce elevate efficienze sia ai carichi parziali che a pieno carico.

La taglie dalla 151 alla 281 prevedono un singolo compressore a velocità variabile. La taglie dalla 302 alla 602 due in configurazione tandem.

Questa soluzione permette di valorizzare al meglio le peculiarità e i vantaggi di ciascun compressore, privilegiando l'efficienza in ogni condizione di carico e permettendo

- Alte efficienze stagionali
- Modulazione continua e puntuale della richiesta frigorifera
- La stabilità della temperatura dell'acqua in uscita.

Refrigerante HFC R32

Grazie al refrigerante di nuova generazione R32, l'impatto ambientale delle unità si reduce notevolmente.

Combinando una ridotta carica di refrigerante con un basso potenziale di riscaldamento globale (GWP), queste unità vantano bassi valori di CO_2 equivalente.

Il leak detector è di serie.

Nuove Batterie di condensazione

Tutta la gamma utilizza batterie di condensazione rame - alluminio con tubi a diametro ridotto, che consentono d'utilizzare una minore quantità di gas rispetto alle tradizionali batterie.

Valvola di espansione elettronica

Le unità mono-compressore hanno una valvola di espansione elettronica di serie, mentre le unità con compressori tandem ne hanno due.

L'utilizzo della valvola di espansione elettronica, apporta notevoli benefici in particolar modo quando il refrigeratore si trova a lavorare ai carichi parziali a vantaggio dell'efficienza energetica stagionale dell'unità.

Ventilatori Inverter

Tutte le unità hanno di serie ventilatori assiali inverter ad alta efficienza che consentono:

- Regolazione continua della portata dell'aria
- Bassi consumi e ridotto livello sonoro ai carichi parziali
- Funzionamento a basse temperature di aria esterna
- Accurato controllo della condensazione per un esteso campo di funzionamento.

Opzione kit idronico integrato

Possibilità del kit idronico integrato che racchiude in sé i principali componenti idraulici, per avere anche una soluzione che dia un risparmio economico e che faciliti l'installazione finale.

È disponibile in diverse configurazioni con accumulo o con pompe anche inverter con velocità fissa o variabile.

PORTATA VARIABILE: Regolare correttamente la velocità delle pompe comandate da inverter a seconda del carico richiesto dall'impianto, consente di ridurre i consumi elettrici.

CONTROLLO PCO5

Regolazione a microprocessore, completo di tastiera e display LCD, che permette una facile consultazione e l'intervento sull'unità attraverso un menù disponibile in più lingue.

- La presenza di un orologio programmatore permette d'impostare delle fasce orarie di funzionamento ed un eventuale secondo set-point
- La termoregolazione avviene con la logica proporzionale integrale, in base alla temperatura di uscita dell'acqua.
- **Controlli HP ed LP flottanti:** disponibili per tutti i modelli. Permettono, con la modulazione continua dei ventilatori, di ottimizzare il funzionamento dell'unità in qualsiasi punto di lavoro sia nel funzionamento a freddo che nel funzionamento a caldo. Ne consegue un incremento dell'efficienza energetica della macchina ai carichi parziali.
- **Modalità night mode:** solo nelle versioni **non silenziate** è possibile impostare un profilo di funzionamento silenziato, utile ad esempio nelle ore notturne per un maggior comfort acustico, ma che garantisce sempre le prestazioni anche nelle ore di maggior carico.

INTEGRATED SOLUTION

Nell'architettura di sistema si è implementato il concetto di **"integrated solution"**, che consiste in un controllo integrato e ottimizzato di compressori e valvole elettroniche.

Questa soluzione ha consentito l'implementazione di una serie di nuove funzionalità, tra le quali:

- **Controllo Low Superheat**: Progressiva riduzione del surriscaldamento in condizioni di stabilità. Questo consente un incremento delle prestazioni energetiche sia in modulazione sia in condizioni di pieno carico;
- **Controllo DLT**: Controllo delle valvole elettroniche sulla temperatura di scarico in determinate condizioni operative. Questo si riflette in un incremento dell'affidabilità del controllo e in un notevole ampliamento del range di funzionamento della macchina, specialmente nel funzionamento a caldo.

ACCESSORI

AER485P1: Interfaccia RS-485 per sistemi di supervisione con protocollo MODBUS. È previsto n°. 1 accessorio per ogni scheda di controllo dell'unità.

AERBACP: Interfaccia di comunicazione Ethernet per protocolli Bacnet/IP, Modbus TCP/IP, SNMP. È previsto n°. 1 accessorio per ogni scheda di controllo dell'unità.

AERNET: Il dispositivo permette il controllo, la gestione ed il monitoraggio remoto di un refrigeratore con un PC, smartphone o tablet tramite collegamento Cloud. AERNET svolge la funzione di Master mentre ogni unità collegata viene configurata come Slave fino ad un massimo di 6 schede di controllo. È inoltre possibile con un semplice click salvare sul proprio terminale un file log con tutti i dati delle unità collegate per eventuali post analisi.

MULTICHILLER-EVO: Sistema di controllo per il comando, l'accensione e lo spegnimento dei singoli refrigeratori in un impianto in cui siano installati più apparecchi in parallelo (max. n° 9) assicurando sempre la portata costante agli evaporatori.

PGD1: Consente di eseguire a distanza le operazioni di comando dell'unità.

SGD: Espansione elettronica che permette di collegarsi all'impianto fotovoltaico ed alle pompe di calore per accumulare calore nel serbatoio A.C.S., o nell'impianto di riscaldamento, durante la fase di produzione del fotovoltaico e rilasciarla nei momenti di maggior richiesta termica.

PR4: Pannello remoto con display LCD e tastiera touch che consente di eseguire i controlli base, la programmazione delle fasce orarie e la segnalazione degli allarmi di una sola unità.

L'accessorio PR4 deve essere abbinato all'interfaccia di comunicazione RS485 solo quando la porta seriale è occupata da un altro dispositivo.

GP: Griglie di protezione.

VT: Supporti anti-vibranti.

ACCESSORI MONTATI IN FABBRICA

DRE: Dispositivo elettronico di riduzione della corrente di spunto.

T6: Doppia valvola sicurezza con rubinetto di scambio, sia sul ramo di alta che sul ramo di bassa pressione.

COMPATIBILITÀ ACCESSORI

Modello	Ver	151	201	281	302	332	352	382	502	552	602
AER485P1	A,E	•	•	•	•	•	•	•	•	•	•
AERBACP	A,E	•	•	•	•	•	•	•	•	•	•
AERNET	A,E	•	•	•	•	•	•	•	•	•	•
MULTICHILLER-EVO	A,E	•	•	•	•	•	•	•	•	•	•
PGD1	A,E	•	•	•	•	•	•	•	•	•	•
SGD	A,E	•	•	•	•	•	•	•			

Pannello remoto

Modello	Ver	151	201	281	302	332	352	382	502	552	602
PR4	A,E	•	•	•	•	•	•	•	•	•	•

L'accessorio PR4 deve essere abbinato all'interfaccia di comunicazione RS485 solo quando la porta seriale è occupata da un altro dispositivo.

Antivibranti

Ver	151	201	281	302	332	352	382	502	552	602
Kit idronico integrato: 00, I1, I2, I3, I4, P1, P2, P3, P4										
A, E	VT17	VT13	VT13	VT13	VT13	VT13	VT11	VT11	VT11	VT22
Kit idronico integrato: 01, 02, 03, 04, 05, 06, 07, 08, 09, K1, K2, K3, K4, W1, W2, W3, W4										
A, E	VT13	VT13	VT13	VT13	VT13	VT13	VT11	VT11	VT11	VT22

Griglie di protezione

Ver	151	201	281	302	332	352	382	502	552	602
A, E	GP3	GP4	GP4	GP4	GP4	GP4	GP2 x 2 (1)	GP2 x 2 (1)	GP2 x 2 (1)	GP2 x 3 (1)

(1) x _ indica la quantità da acquistare

Dispositivo di riduzione della corrente di spunto

Ver	151	201	281	302	332	352	382	502	552	602
A, E	-	-	-	DRENRGI302	DRENRGI332	DRENRGI352	DRENRGI382	DRENRGI502	DRENRGI552	DRENRGI602

L'accessorio non può essere montato sulle configurazioni indicate con -
Il fondino grigio indica gli accessori montati in fabbrica

Doppie valvole di sicurezza

Ver	151	201	281	302	332	352	382	502	552	602
A, E	T6NRG1	T6NRG1	T6NRG1	T6NRG1	T6NRG1	T6NRG1	T6NRG1	T6NRG1	T6NRG1	T6NRG1

Il fondino grigio indica gli accessori montati in fabbrica

CONFIGURATORE

Campo		Descrizione
1,2,3,4		**NRGI**
5,6,7		**Taglia** 151, 201, 281, 302, 332, 352, 382, 502, 552, 602
8		**Campo d'impiego (1)**
	X	Valvola termostatica elettronica
9		**Modello**
	H	Pompa di calore
10		**Recupero di calore**
	D	Con desurriscaldatore (2)
	°	Senza recupero di calore
11		**Versione**
	A	Alta efficienza
	E	Alta efficienza silenziata
12		**Batterie**
	R	Rame - rame
	S	Rame - rame stagnato
	V	Rame - alluminio verniciato
	°	Rame - alluminio
13		**Ventilatori**
	J	Inverter
	°	Standard con taglio di fase
14		**Alimentazione**
	°	400V ~ 3N 50Hz con magnetotermici
15,16		**Kit idronico integrato**
		Senza kit idronico
	00	Senza kit idronico
		Kit con accumulo e pompa/e
	01	Accumulo con pompa bassa prevalenza
	02	Accumulo con pompa bassa prevalenza + riserva
	03	Accumulo con pompa alta prevalenza
	04	Accumulo con pompa alta prevalenza + riserva
		Kit con pompa/e, e accumulo con fori per eventuali resistenze elettriche

Campo		Descrizione
	05	Accumulo con fori per resistenze e pompa bassa prevalenza (3)
	06	Accumulo con fori per resistenze e pompa bassa prevalenza + riserva (3)
	07	Accumulo con fori per resistenze e pompa alta prevalenza (3)
	08	Accumulo con fori per resistenze e pompa alta prevalenza + riserva (3)
		Doppio anello
	09	Doppio anello
		Kit con pompa/e
	P1	Pompa singola bassa prevalenza
	P2	Pompa bassa prevalenza + riserva
	P3	Pompa singola alta prevalenza
	P4	Pompa alta prevalenza + riserva
		Kit con pompa/e con inverter velocità fissa
	I1	Pompa singola bassa prevalenza con inverter a velocità fissa
	I2	Pompa singola bassa prevalenza con inverter a velocità fissa + riserva
	I3	Pompa singola alta prevalenza con inverter a velocità fissa
	I4	Pompa singola alta prevalenza con inverter a velocità fissa + riserva
		Kit con accumulo e pompa/e con inverter velocità fissa
	K1	Accumulo e pompa bassa prevalenza con inverter a velocità fissa
	K2	Accumulo e pompa bassa prevalenza con inverter a velocità fissa + riserva
	K3	Accumulo e pompa alta prevalenza con inverter a velocità fissa
	K4	Accumulo e pompa alta prevalenza con inverter a velocità fissa + riserva
		Kit con accumulo e pompa/e con inverter velocità variabile
	W1	Accumulo e pompa bassa prevalenza con inverter a velocità variabile
	W2	Accumulo e pompa bassa prevalenza con inverter a velocità variabile + riserva
	W3	Accumulo e pompa alta prevalenza con inverter a velocità variabile
	W4	Accumulo e pompa alta prevalenza con inverter a velocità variabile + riserva

(1) Acqua prodotta da -10 °C ÷ 20 °C. Doppia valvola termostatica elettronica dalla taglia 302 alla 602.
(2) Il desurriscaldatore deve essere intercettato durante il funzionamento a caldo. Durante il funzionamento a freddo è necessario garantire sempre all'ingresso dello scambiatore una temperatura dell'acqua non inferiore ai 35 °C.
(3) Gli accumuli con fori per resistenze integrative (non fornite) vengono spediti dalla fabbrica con tappi in plastica di protezione, prima del caricamento dell'impianto, qualora non sia prevista l'installazione di una o tutte le resistenze è obligatorio sostituire i tappi in plastica con appositi tappi, disponibili comunemente in commercio.

DATI PRESTAZIONALI

NRGI - HA

Taglia		151	201	281	302	332	352	382	502	552	602
Prestazioni in raffreddamento 12 °C / 7 °C (1)											
Potenza frigorifera	kW	36,5	48,9	54,2	64,1	72,1	77,3	87,0	95,7	106,0	123,7
Potenza assorbita	kW	12,1	15,6	18,1	21,5	23,9	26,3	28,4	32,3	36,1	39,1
Corrente assorbita totale a freddo	A	18,0	24,0	27,0	38,0	42,0	47,0	44,0	51,0	55,0	60,0
EER	W/W	3,00	3,13	3,00	2,98	3,02	2,94	3,06	2,96	2,93	3,16
Portata acqua utenza	l/h	6280	8416	9328	11028	12414	13315	14969	16471	18246	21290
Perdita di carico lato utenza	kPa	15	28	34	28	35	41	19	18	23	25
Prestazioni in riscaldamento 40 °C / 45 °C (2)											
Potenza termica	kW	39,6	53,4	59,0	69,9	78,1	84,1	94,7	104,8	115,7	133,9
Potenza assorbita	kW	11,6	15,4	17,3	20,3	23,0	24,9	29,4	32,2	34,6	40,6
Corrente assorbita totale a caldo	A	18,0	24,0	27,0	38,0	42,0	46,0	46,0	52,0	54,0	64,0
COP	W/W	3,42	3,46	3,42	3,45	3,40	3,37	3,22	3,25	3,34	3,30
Portata acqua utenza	l/h	6869	9260	10228	12113	13544	14563	16431	18188	20074	23220
Perdita di carico lato utenza	kPa	18	33	40	34	42	49	23	22	27	29

(1) Dati EN 14511:2022; Acqua scambiatore lato utenza 12 °C / 7 °C; Aria esterna 35 °C
(2) Dati EN 14511:2022; Acqua scambiatore lato utenza 40 °C / 45 °C; Aria esterna 7 °C b.s. / 6 °C b.u.

NRGI - HE

Taglia		151	201	281	302	332	352	382	502	552	602
Prestazioni in raffreddamento 12 °C / 7 °C (1)											
Potenza frigorifera	kW	28,9	37,0	42,6	56,7	64,9	70,1	78,8	84,0	94,0	111,3
Potenza assorbita	kW	9,1	11,4	13,5	18,4	20,8	23,2	25,3	27,6	31,6	34,1
Corrente assorbita totale a freddo	A	13,0	17,0	20,0	33,0	36,0	41,0	39,0	44,0	49,0	53,0
EER	W/W	3,17	3,25	3,15	3,07	3,12	3,03	3,12	3,04	2,97	3,26
Portata acqua utenza	l/h	4974	6363	7326	9764	11165	12069	13554	14451	16179	19152
Perdita di carico lato utenza	kPa	10	16	21	22	29	33	16	14	18	20
Prestazioni in riscaldamento 40 °C / 45 °C (2)											
Potenza termica	kW	31,6	41,2	47,5	62,3	70,4	76,5	87,0	93,3	104,4	122,0
Potenza assorbita	kW	9,1	11,8	13,6	18,0	20,3	22,2	27,0	28,5	31,2	36,8
Corrente assorbita totale a caldo	A	15,0	20,0	22,0	35,0	38,0	43,0	43,0	47,0	50,0	59,0
COP	W/W	3,49	3,49	3,49	3,47	3,47	3,44	3,23	3,27	3,35	3,32
Portata acqua utenza	l/h	5484	7151	8247	10814	12215	13253	15103	16186	18126	21177
Perdita di carico lato utenza	kPa	12	20	26	27	34	40	20	18	22	24

(1) Dati EN 14511:2022; Acqua scambiatore lato utenza 12 °C / 7 °C; Aria esterna 35 °C
(2) Dati EN 14511:2022; Acqua scambiatore lato utenza 40 °C / 45 °C; Aria esterna 7 °C b.s. / 6 °C b.u.

DATI ENERGETICI

Taglia			151	201	281	302	332	352	382	502	552	602
Ventilatori: J												
Prestazioni in condizioni climatiche medie (average) - 35 °C (1)												
Classe efficienza energetica	A		A++	A++	A++	A++	A++	-	-	-	-	-
	E		A++	A++	A++	A++	A++	A++	-	-	-	-
Pdesignh	A	kW	34	46	51	61	67	73	82	91	100	116
	E	kW	27	35	41	54	61	66	75	81	90	105
SCOP	A	W/W	4,25	4,33	4,25	4,40	4,29	4,35	4,27	4,25	4,13	4,02
	E	W/W	4,28	4,35	4,28	4,43	4,33	4,38	4,30	4,29	4,17	4,05
ηsh	A	%	167,00	170,00	167,10	173,00	168,40	170,95	167,75	167,17	162,28	157,71
	E	%	168,00	171,00	168,00	174,00	170,00	172,00	169,12	168,53	163,60	159,00
Prestazioni in condizioni climatiche medie (average) - 55 °C (2)												
Classe efficienza energetica	A		A++	A++	A++	A++	A++	-	-	-	-	-
	E		A++	A++	A++	A++	A++	A++	-	-	-	-
Pdesignh	A	kW	35	48	53	62	69	73	83	92	102	117
	E	kW	28	37	43	55	62	67	76	82	92	106
SCOP	A	W/W	3,31	3,40	3,38	3,38	3,43	3,49	3,28	3,35	3,35	3,27
	E	W/W	3,33	3,40	3,38	3,38	3,40	3,48	3,39	3,37	3,36	3,28
ηsh	A	%	129,40	133,00	132,10	132,00	134,00	136,50	128,10	130,80	130,90	127,70
	E	%	130,00	133,00	132,00	132,00	133,00	136,00	132,50	131,80	131,20	128,00

(1) Efficienze in applicazioni per bassa temperatura (35°C)
(2) Efficienze in applicazioni per media temperatura (55°C)

Taglia			151	201	281	302	332	352	382	502	552	602
Ventilatori: °												
Prestazioni in condizioni climatiche medie (average) - 35 °C (1)												
Classe efficienza energetica	A		A++	A++	A++	A++	A++	-	-	-	-	-
	E		A++	A++	A++	A++	A++	A++	-	-	-	-
Pdesignh	A	kW	34	46	51	61	67	73	82	91	100	116
	E	kW	27	35	41	54	61	66	75	81	90	105
SCOP	A	W/W	4,10	4,20	4,13	4,28	4,15	4,22	4,14	4,13	4,01	3,90
	E	W/W	4,15	4,20	4,15	4,30	4,18	4,25	4,17	4,16	4,04	3,93
ηsh	A	%	161,00	165,00	162,00	168,00	163,00	165,73	162,63	162,06	157,32	152,89
	E	%	163,00	165,00	163,00	169,00	164,00	167,00	163,96	163,38	158,60	154,14
Prestazioni in condizioni climatiche medie (average) - 55 °C (2)												
Classe efficienza energetica	A		A++	A++	A++	A++	A++	-	-	-	-	-
	E		A++	A++	A++	A++	A++	A++	-	-	-	-
Pdesignh	A	kW	35	48	53	62	69	73	83	92	102	117
	E	kW	28	37	43	55	62	67	76	82	92	106
SCOP	A	W/W	3,20	3,30	3,28	3,28	3,30	3,38	3,18	3,30	3,25	3,17
	E	W/W	3,23	3,30	3,28	3,28	3,30	3,38	3,29	3,27	3,26	3,18
ηsh	A	%	125,00	129,00	128,00	128,00	129,00	132,30	124,20	128,80	126,90	123,80
	E	%	126,00	129,00	128,00	128,00	129,00	132,00	128,40	127,70	127,20	124,10

(1) Efficienze in applicazioni per bassa temperatura (35°C)
(2) Efficienze in applicazioni per media temperatura (55°C)

Taglia			151	201	281	302	332	352	382	502	552	602
SEER - 12/7 (EN14825: 2018) con ventilatori inverter (1)												
SEER	A	W/W	4,67	4,96	4,89	4,62	4,74	4,68	4,79	4,84	4,90	5,09
	E	W/W	4,71	5,00	4,93	4,66	4,78	4,72	4,83	4,88	4,94	5,13
Efficienza stagionale	A	%	183,90	195,27	192,49	181,84	186,68	184,20	188,75	190,52	192,91	200,54
	E	%	185,40	196,86	194,06	183,31	188,19	185,69	190,29	192,07	194,48	202,17

(1) Calcolo eseguito con portata d'acqua FISSA e temperatura d'uscita VARIABILE.

Taglia			151	201	281	302	332	352	382	502	552	602
SEER - 12/7 (EN14825: 2018) con ventilatori standard (1)												
SEER	A	W/W	4,49	4,76	4,69	4,44	4,55	4,49	4,60	4,64	4,70	4,88
	E	W/W	4,52	4,80	4,73	4,47	4,59	4,53	4,64	4,68	4,74	4,92
Efficienza stagionale	A	%	176,43	187,34	184,67	174,44	179,09	176,71	181,08	182,78	185,08	192,40
	E	%	177,86	188,86	186,17	175,86	180,55	178,15	182,56	184,26	186,58	193,96

(1) Calcolo eseguito con portata d'acqua FISSA e temperatura d'uscita VARIABILE.

DATI ELETTRICI

Taglia			151	201	281	302	332	352	382	502	552	602
Dati elettrici												
Corrente massima (FLA)	A,E	A	23,8	31,6	34,9	47,6	52,8	58,1	60,1	68,8	74,4	87,5
Corrente di spunto (LRA)	A	A	30,3	43,0	43,0	142,8	167,1	201,1	174,4	211,8	278,6	329,2
	E	A	30,3	43,0	43,0	136,2	160,5	194,5	166,6	204,0	270,8	317,5

Dati calcolati senza kit idronico e accessori.

DATI TECNICI GENERALI

Taglia			151	201	281	302	332	352	382	502	552	602
Compressore												
Tipo	A,E	tipo	Scroll									
Regolazione compressore	A,E	Tipo	Inverter	Inverter	Inverter	Inverter+On/Off	Inverter+On/Off	Inverter+On/Off	Inverter+On/Off	Inverter+On/Off	Inverter+On/Off	Inverter+On/Off
Numero	A,E	n°	1	1	1	2	2	2	2	2	2	2
Circuiti	A,E	n°	1	1	1	1	1	1	1	1	1	1
Refrigerante	A,E	tipo	R32									
Scambiatore lato utenza												
Tipo	A,E	tipo	Piastre									
Numero	A,E	n°	1	1	1	1	1	1	1	1	1	1
Dati sonori calcolati in funzionamento a freddo (1)												
Livello di potenza sonora	A	dB(A)	81,8	84,6	86,0	82,2	85,0	85,1	85,4	86,5	87,8	88,1
	E	dB(A)	79,3	82,8	83,3	80,9	81,3	81,7	82,8	83,0	85,4	85,6

(1) Potenza sonora: calcolata sulla base di misure effettuate in accordo con la normativa UNI EN ISO 9614-2, nel rispetto di quanto richiesto dalla certificazione Eurovent.; Pressione sonora misurata in campo libero, a 10 m di distanza dalla superficie esterna dell'unità (in accordo con la UNI EN ISO 3744).

DATI VENTILATORI

Taglia			151	201	281	302	332	352	382	502	552	602
Ventilatori: J												
Ventilatore												
Tipo	A,E	tipo	Assiale									
Motore ventilatore	A,E	tipo	Inverter									
Numero	A,E	n°	4	6	6	8	8	8	2	2	2	3
Portata aria	A	m^3/h	16896	24887	24891	31613	29660	29659	36859	36859	36859	55733
	E	m^3/h	14667	21591	21591	27379	25774	25774	27308	27308	27307	41430

DIMENSIONI

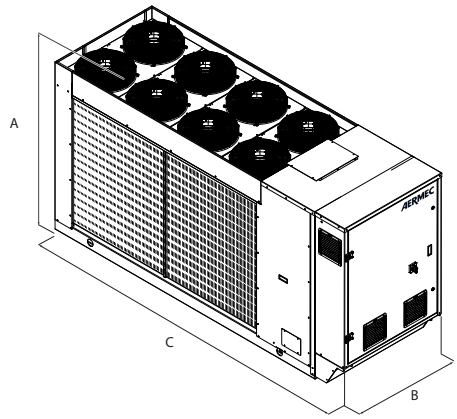

Taglia			151	201	281	302	332	352	382	502	552	602
Dimensioni e pesi												
A	A,E	mm	1652	1652	1652	1652	1652	1652	1907	1907	1907	1900
B	A,E	mm	1100	1100	1100	1100	1100	1100	1100	1100	1100	1100
C	A,E	mm	2873	3372	3372	3372	3372	3372	3623	3623	3623	4373

Taglia			151	201	281	302	332	352	382	502	552	602
Kit idronico integrato: 00												
Pesi												
Peso a vuoto + imballo	A,E	kg	856	929	929	1019	1063	1064	1131	1137	1159	1365
Peso in funzione	A,E	kg	825	897	897	988	1032	1033	1099	1108	1130	1336

Aermec si riserva la facoltà di apportare in qualsiasi momento tutte le modifiche ritenute necessarie per il miglioramento del prodotto con eventuale modifica dei relativi dati tecnici.

Aermec S.p.A.
Via Roma, 996 - 37040 Bevilacqua (VR) - Italia
Tel. 0442633111 - Telefax 044293577
www.aermec.com

Numero Verde
800-843085

NRL 0280-0350

Refrigeratore condensato ad aria

Potenza frigorifera 56 ÷ 82 kW

- **Ridotta rumorosità nelle versioni silenziate**
- **Elevate efficienze anche ai carichi parziali**
- **Dimensioni compatte**



DESCRIZIONE

Unità da esterno per la produzione di acqua refrigerata per soddisfare le esigenze di climatizzazione nei complessi residenziali, commerciali o industriali.
Il basamento, la struttura e la pannellatura sono in acciaio zincato trattato con vernici poliestere RAL 9003.

VERSIONI

E Alta efficienza silenziata

CARATTERISTICHE

Campo di funzionamento

Il funzionamento a pieno carico è garantito fino a 47 °C di temperatura di aria esterna. L'unità può produrre acqua refrigerata a temperatura negativa (fino a −10 °C di acqua prodotta in alcune versioni).

Unità bicircuito

Le unità a seconda della taglia sono monocircuito o bicircuito, per assicurare la massima efficienza sia a pieno carico che ai carichi parziali.

Valvola di espansione elettronica

L'utilizzo della valvola di espansione elettronica, disponibile a configuratore, apporta notevoli benefici in particolar modo quando il refrigeratore si trova a lavorare ai carichi parziali a vantaggio dell'efficienza energetica dell'unità.

Kit idronico integrato

Il gruppo idronico integrato opzionale racchiude in sé i principali componenti idraulici; è disponibile in diverse configurazioni con una o due pompe, alta o bassa prevalenza ed accumulo inerziale, per avere anche una soluzione che dia un risparmio economico e che faciliti l'installazione finale.

CONTROLLO

Regolazione a microprocessore, completo di tastiera e display LCD, che permette una facile consultazione e l'intervento sull'unità attraverso un menù disponibile in più lingue.

— La presenza di un orologio programmatore permette d'impostare delle fasce orarie di funzionamento ed un eventuale secondo set-point
— La termoregolazione avviene con la logica proporzionale integrale, in base alla temperatura di uscita dell'acqua.

ACCESSORI

AER485P1: Interfaccia RS-485 per sistemi di supervisione con protocollo MODBUS. È previsto n°. 1 accessorio per ogni scheda di controllo dell'unità.
AERBACP: Interfaccia di comunicazione Ethernet per protocolli Bacnet/IP, Modbus TCP/IP, SNMP. È previsto n°. 1 accessorio per ogni scheda di controllo dell'unità.
AERLINK: Aerlink è un gateway WiFi con porta seriale RS485 che permette, ad una vasta gamma di prodotti Aermec (pompe di calore/chillers/controllori di impianto) dotati di questa interfaccia, di connettersi in modo semplice e sicuro ad una rete wifi. Funziona sia come punto di accesso (AP access point) che come client (WiFi Station), può essere connesso ad un solo generatore o centralizzatore di impianto, permettendo a chiunque di poterli integrare facilmente in qualsiasi rete. Grazie alle apps AerApp e AerPlants, utilizzabili su piattaforme Android e iOS, è possibile rendere intuitiva e semplice la gestione da remoto dei sistemi di condizionamento sviluppati da Aermec.
AERNET: Il dispositivo permette il controllo, la gestione ed il monitoraggio remoto di un refrigeratore con un PC, smartphone o tablet tramite collegamento Cloud. AERNET svolge la funzione di Master mentre ogni unità collegata viene configurata come Slave fino ad un massimo di 6 schede di controllo. È inoltre possibile con un semplice click salvare sul proprio terminale un file log con tutti i dati delle unità collegate per eventuali post analisi.
MULTICHILLER-EVO: Sistema di controllo per il comando, l'accensione e lo spegnimento dei singoli refrigeratori in un impianto in cui siano installati più apparecchi in parallelo (max. n° 9) assicurando sempre la portata costante agli evaporatori.
PGD1: Consente di eseguire a distanza le operazioni di comando dell'unità.
SGD: Espansione elettronica che permette di collegarsi all'impianto fotovoltaico ed alle pompe di calore per accumulare calore nel serbatoio A.C.S., o nell'impianto di riscaldamento, durante la fase di produzione del fotovoltaico e rilasciarla nei momenti di maggior richiesta termica.
PR4: Pannello remoto con display LCD e tastiera touch che consente di eseguire i controlli base, la programmazione delle fasce orarie e la segnalazione degli allarmi di una sola unità.

■ *L'accessorio PR4 deve essere abbinato all'interfaccia di comunicazione RS485 solo quando la porta seriale è occupata da un altro dispositivo.*

DCPX: Dispositivo per il controllo della temperatura di condensazione, con modulazione continua della velocità dei ventilatori mediante trasduttore di pressione.
GP: Griglie di protezione.

ACCESSORI MONTATI IN FABBRICA

RIF: Rifasatore di corrente. Collegato in parallelo al motore, permette una riduzione della corrente assorbita (circa il 10%)
PRM1: Pressostato a riarmo manuale con utensile collegato in serie al pressostato di alta pressione sul tubo di mandata del compressore.

C-TOUCH: Tastiera di ultima generazione Touch screen 7", che consente di navigare in modo intuitivo fra le diverse schermate, permettendo di modificare i parametri operativi e di visualizzare in forma grafica l'andamento di alcune grandezze in tempo reale.

COMPATIBILITÀ CON IL SISTEMA VMF

Per maggiori informazioni sul sistema VMF fare riferimento alla documentazione dedicata.

COMPATIBILITÀ ACCESSORI

Accessori

Modello	Ver	0280	0300	0330	0350
AER485P1	E	•	•	•	•
AERBACP	E	•	•	•	•
AERLINK	E	•	•	•	•
AERNET	E	•	•	•	•
MULTICHILLER-EVO	E	•	•	•	•
PGD1	E	•	•	•	•
SGD	E	•	•	•	•

Modello	Ver	0280	0300	0330	0350
C-TOUCH	E	•	•	•	•

Pannello remoto

Modello	Ver	0280	0300	0330	0350
PR4	E	•	•	•	•

L'accessorio PR4 deve essere abbinato all'interfaccia di comunicazione RS485 solo quando la porta seriale è occupata da un altro dispositivo.

Controllo della temperatura di condensazione

Ver	0280	0300	0330	0350
Ventilatori: M				
E	DCPX63	DCPX63	DCPX63	DCPX63

Antivibranti

Ver	0280	0300	0330	0350
Kit idronico integrato: 00, P1, P2, P3, P4				
E	VT17	VT17	VT17	VT17
Kit idronico integrato: 01, 02, 03, 04, 05, 06, 07, 08, 09				
E	VT13	VT13	VT13	VT13

Griglie di protezione

Ver	0280	0300	0330	0350
E	GP3	GP4	GP4	GP4

Dispositivo di riduzione della corrente di spunto

Ver	0280	0300	0330	0350
Alimentazione: °				
E	DRE281 (1)	DRE301 (1)	DRE331 (1)	DRE351 (1)

(1) Solo per alimentazioni 400V 3N ~ 50Hz e 400V 3 ~ 50Hz. Se è presente la dicitura x 2 o x 3 indica la quantità da ordinare.
Il fondino grigio indica gli accessori montati in fabbrica

Rifasatori

Ver	0280	0300	0330	0350
E	RIF50	RIF50	RIF50	RIF51

Il fondino grigio indica gli accessori montati in fabbrica

CONFIGURATORE

Campo		Descrizione
1,2,3		**NRL**
4,5,6,7		**Taglia** 0280, 0300, 0330, 0350
8		**Campo d'impiego**
	X	Valvola termostatica elettronica (1)
	Y	Valvola termostatica meccanica per bassa temperatura (2)
	°	Valvola termostatica meccanica standard (1)
9		**Modello**
	C	Motocondensante
	°	Solo freddo
10		**Recupero di calore**
	D	Con desurriscaldatore (3)
	T	Con recupero totale
	°	Senza recupero di calore
11		**Versione (4)**
	E	Alta efficienza silenziata
12		**Batterie**
	R	Rame - rame
	S	Rame - rame stagnato
	V	Rame - alluminio verniciato
	°	Rame - alluminio
13		**Ventilatori**
	J	Inverter (5)
	M	Maggiorati (6)
14		**Alimentazione**
	°	400V ~ 3N 50Hz con magnetotermici
15,16		**Kit idronico integrato**
		Senza kit idronico

Campo	Descrizione
00	Senza kit idronico
	Kit con accumulo e pompa/e
01	Accumulo con pompa bassa prevalenza
02	Accumulo con pompa bassa prevalenza + riserva
03	Accumulo con pompa alta prevalenza
04	Accumulo con pompa alta prevalenza + riserva
	Kit con pompa/e, e accumulo con fori per eventuali resistenze elettriche
05	Accumulo con fori per resistenze e pompa bassa prevalenza (7)
06	Accumulo con fori per resistenze e pompa bassa prevalenza + riserva (7)
07	Accumulo con fori per resistenze e pompa alta prevalenza (7)
08	Accumulo con fori per resistenze e pompa alta prevalenza + riserva (7)
	Doppio anello
09	Doppio anello
10	Doppio anello idraulico con resistenza integrativa
	Kit con pompa/e
P1	Pompa singola bassa prevalenza
P2	Pompa bassa prevalenza + riserva
P3	Pompa singola alta prevalenza
P4	Pompa alta prevalenza + riserva

(1) Acqua prodotta da 4 °C ÷ 18 °C
(2)) Acqua prodotta da 4 °C ÷ -8 °C per la versione "E", -10 °C per le altre versioni
(3) Per le versioni recupero "YT" - "ZT" - "YD" e "ZD" contattare sede; Attenzione: lato recupero è necessario garantire sempre una temperatura minima d'ingresso allo scambiatore di 35 °C. Per maggiori informazioni sul campo di funzionamento dell'unità, fare riferimento al programma di selezione Magellano
(4) Le taglie dalla 0280 ÷ 0350 sono solo silenziate "E" e montano di serie il ventilatore inverter
(5) Di serie dalla 0280 ÷ 0350 senza pressione statica utile, opzione ma con pressione statica utile disponibile per le altre taglie.
(6) Di serie nella taglia 0500 senza pressione statica utile, opzione ma con pressione statica utile disponibile per le altre taglie.
(7) Gli accumuli con fori per resistenze integrative (non fornite) vengono spediti dalla fabbrica con tappi in plastica di protezione, prima del caricamento dell'impianto, qualora non sia prevista l'installazione di una o tutte le resistenze è obligatorio sostituire i tappi in plastica con appositi tappi, disponibili comunemente in commercio.

DATI PRESTAZIONALI

NRL - E

Taglia		0280	0300	0330	0350
Prestazioni in raffreddamento 12 °C / 7 °C (1)					
Potenza frigorifera	kW	56,8	64,8	73,8	82,8
Potenza assorbita	kW	17,1	19,7	22,1	25,5
Corrente assorbita totale a freddo	A	30,0	34,0	37,0	45,0
EER	W/W	3,33	3,29	3,34	3,24
Portata acqua utenza	l/h	9793	11168	12714	14260
Perdita di carico lato utenza	kPa	43	39	35	44

(1) Dati EN 14511:2022; Acqua scambiatore lato utenza 12 °C / 7 °C; Aria esterna 35 °C

NRL - C

Taglia			0280	0300	0330	0350
Modello: C						
Prestazioni in raffreddamento 12 °C / 7 °C (1)						
Potenza frigorifera	E	kW	59,0	67,0	76,0	85,0
Potenza assorbita	E	kW	17,0	19,6	22,0	25,3
Corrente assorbita	E	A	35,0	39,0	43,0	49,0
EER	E	W/W	3,47	3,42	3,45	3,36

(1) Temperatura di evaporazione 5 °C; Aria esterna 35 °C

INDICI ENERGETICI (REG. 2016/2281 UE)

Dati indici energetici

Taglia			0280	0300	0330	0350
Ventilatori: J						
SEER - 12/7 (EN14825: 2018) (1)						
SEER	E	W/W	- (2)	- (2)	- (2)	- (2)
Efficienza stagionale	E	%	- (2)	- (2)	- (2)	- (2)
SEER - 23/18 (EN14825: 2018) (3)						
SEER	E	W/W	4,55	4,70	4,62	4,47
Efficienza stagionale	E	%	178,90	184,90	181,60	175,90
SEPR - (EN 14825: 2018) (3)						
SEPR	E	W/W	5,81	5,94	5,85	5,66

(1) Calcolo eseguito con portata d'acqua FISSA e temperatura d'uscita VARIABILE.
(2) Non rientranti nella normativa (EN14825: 2018 per applicazioni di comfort, 12°C / 7°C)
(3) Calcolo eseguito con portata d'acqua FISSA.

Taglia			0280	0300	0330	0350
Ventilatori: M						
SEER - 12/7 (EN14825: 2018) (1)						
SEER	E	W/W	- (2)	- (2)	- (2)	- (2)
Efficienza stagionale	E	%	- (2)	- (2)	- (2)	- (2)
SEER - 23/18 (EN14825: 2018) (3)						
SEER	E	W/W	4,55	4,70	4,62	4,47
Efficienza stagionale	E	%	178,90	184,90	181,60	175,90
SEPR - (EN 14825: 2018) (3)						
SEPR	E	W/W	5,81	5,94	5,85	5,66

(1) Calcolo eseguito con portata d'acqua FISSA e temperatura d'uscita VARIABILE.
(2) Non rientranti nella normativa (EN14825: 2018 per applicazioni di comfort, 12°C / 7°C)
(3) Calcolo eseguito con portata d'acqua FISSA.

DATI ELETTRICI

Taglia			0280	0300	0330	0350
Dati elettrici						
Corrente massima (FLA)	E	A	46,0	53,0	58,0	63,0
Corrente di spunto (LRA)	E	A	155,0	184,0	190,0	200,0

DATI TECNICI GENERALI

Dati generali

Taglia			0280	0300	0330	0350
Compressore						
Tipo	E	tipo		Scroll		
Regolazione compressore	E	Tipo		On-Off		
Numero	E	n°	2	2	2	2
Circuiti	E	n°	2	2	2	2
Refrigerante	E	tipo		R410A		
Scambiatore lato utenza						
Tipo	E	tipo		Piastre		
Numero	E	n°	1	1	1	1
Attacchi idraulici lato utenza						
Attacchi (in/out)	E	Tipo		Giunti scanalati		
Diametro (in/out)	E	Ø		2" 1/2		
Dati sonori calcolati in funzionamento a freddo (1)						
Livello di potenza sonora	E	dB(A)	74,0	74,0	75,0	76,0
Livello di pressione sonora (10 m)	E	dB(A)	42,3	42,2	43,2	44,2

(1) Potenza sonora: calcolata sulla base di misure effettuate in accordo con la normativa UNI EN ISO 9614-2, nel rispetto di quanto richiesto dalla certificazione Eurovent.; Pressione sonora misurata in campo libero, a 10 m di distanza dalla superficie esterna dell'unità (in accordo con la UNI EN ISO 3744).

Ventilatori

Taglia			0280	0300	0330	0350
Ventilatore						
Tipo	E	tipo		Assiale		
Numero	E	n°	6	6	8	8

Taglia			0280	0300	0330	0350
Ventilatori: M						
Ventilatore maggiorato						
Motore ventilatore	E	tipo		Asincrono con taglio di fase		
Senza prevalenza						
Portata aria	E	m^3/h	-	-	-	-
Pressione statica utile	E	Pa	-	-	-	-
Livello di potenza sonora	E	dB(A)	-	-	-	-
Con prevalenza						
Portata aria	E	m^3/h	22000	22000	27000	27000
Pressione statica utile	E	Pa	50	50	50	50
Livello di potenza sonora	E	dB(A)	74,0	74,0	75,0	76,0

Taglia			0280	0300	0330	0350
Ventilatori: J						
Ventilatore inverter						
Motore ventilatore	E	tipo		Inverter		
Portata aria	E	m^3/h	22000	22000	27000	27000
Pressione statica utile	E	Pa	80	80	80	80
Dati sonori calcolati durante il funzionamento a freddo (1)						
Livello di potenza sonora	E	dB(A)	74,0	74,0	75,0	76,0

(1) Potenza sonora: calcolata sulla base di misure effettuate in accordo con la normativa UNI EN ISO 9614-2, nel rispetto di quanto richiesto dalla certificazione Eurovent. Pressione sonora misurata in campo libero (in accordo con la UNI EN ISO 3744).

DIMENSIONI

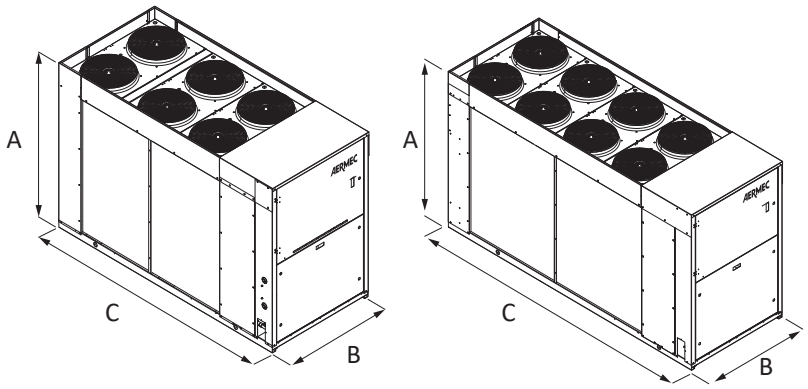

Dimensioni e pesi

Taglia			0280	0300	0330	0350
Dimensioni e pesi						
A	E	mm	1606	1606	1606	1606
B	E	mm	1100	1100	1100	1100
C	E	mm	2450	2950	2950	2950
Dimensioni e pesi senza kit idronico						
Peso a vuoto	E	kg	686	751	761	767

Aermec si riserva la facoltà di apportare in qualsiasi momento tutte le modifiche ritenute necessarie per il miglioramento del prodotto con eventuale modifica dei relativi dati tecnici.

Aermec S.p.A.
Via Roma, 996 - 37040 Bevilacqua (VR) - Italia
Tel. 0442633111 - Telefax 044293577
www.aermec.com

Numero Verde
800-843085

NRL 0280H-0350H

Pompa di calore reversibile condensata ad aria

Potenza frigorifera 51 ÷ 76 kW – Potenza termica 58 ÷ 86 kW

- **Elevate efficienze ai carichi parziali**
- **Dimensioni compatte**
- **Facilità e rapidità d'installazione**



CONTO TERMICO

Per i modelli che rientrano nelle detrazioni e negli incentivi fare riferimento solo alle liste presenti sul sito www.aermec.it

EUROVENT CERTIFIED PERFORMANCE www.eurovent-certification.com

DESCRIZIONE

Pompe di calore reversibili da esterno per la produzione di acqua refrigerata/riscaldata progettate per soddisfare le esigenze dei complessi residenziali e commerciali, o per applicazioni industriali.
Il basamento, la struttura e la pannellatura sono in acciaio zincato trattato con vernici poliestere RAL 9003.

VERSIONI

E Alta efficienza silenziata
L Standard silenziata

CARATTERISTICHE

Campo di funzionamento

Funzionamento a pieno carico fino a -15°C di temperatura aria esterna nella stagione invernale, fino a 46°C nella stagione estiva. Produzione di acqua calda fino a 55°C (per maggiori dettagli fare riferimento alla documentazione tecnica).

Unità bicircuito

Le unità sono bicircuito, per assicurare la massima efficienza sia a pieno carico che ai carichi parziali.

Valvola di espansione elettronica

L'utilizzo della valvola di espansione elettronica, disponibile a configuratore, apporta notevoli benefici in particolar modo quando il refrigeratore si trova a lavorare ai carichi parziali a vantaggio dell'efficienza energetica dell'unità.

Opzione kit idronico integrato

Il gruppo idronico integrato opzionale racchiude in sé i principali componenti idraulici; è disponibile in diverse configurazioni con una o due pompe, alta o bassa prevalenza ed accumulo inerziale, per avere anche una soluzione che dia un risparmio economico e che faciliti l'installazione finale.

CONTROLLO

Regolazione a microprocessore, completo di tastiera e display LCD, che permette una facile consultazione e l'intervento sull'unità attraverso un menù disponibile in più lingue.

— La presenza di un orologio programmatore permette d'impostare delle fasce orarie di funzionamento ed un eventuale secondo set-point
— La termoregolazione avviene con la logica proporzionale integrale, in base alla temperatura di uscita dell'acqua.
— **Controllo HP flottante:** funzione attivabile con ventilatori inverter o con DCPX che permette di ottimizzare il funzionamento dell'unità in qualsiasi punto di lavoro tramite modulazione continua della velocità dei ventilatori. Inoltre l'impiego dei ventilatori inverter consente un incremento dell'efficienza energetica ai carichi parziali.

ACCESSORI

AER485P1: Interfaccia RS-485 per sistemi di supervisione con protocollo MODBUS. È previsto n°. 1 accessorio per ogni scheda di controllo dell'unità.
AERBACP: Interfaccia di comunicazione Ethernet per protocolli Bacnet/IP, Modbus TCP/IP, SNMP. È previsto n°. 1 accessorio per ogni scheda di controllo dell'unità.
AERLINK: Aerlink è un gateway WiFi con porta seriale RS485 che permette, ad una vasta gamma di prodotti Aermec (pompe di calore/chillers/controllori di impianto) dotati di questa interfaccia, di connettersi in modo semplice e sicuro ad una rete wifi. Funziona sia come punto di accesso (AP access point) che come client (WiFi Station), può essere connesso ad un solo generatore o centralizzatore di impianto, permettendo a chiunque di poterli integrare facilmente in qualsiasi rete. Grazie alle apps AerApp e AerPlants, utilizzabili su piattaforme Android e iOS, è possibile rendere intuitiva e semplice la gestione da remoto dei sistemi di condizionamento sviluppati da Aermec.
AERNET: Il dispositivo permette il controllo, la gestione ed il monitoraggio remoto di un refrigeratore con un PC, smartphone o tablet tramite collegamento Cloud. AERNET svolge la funzione di Master mentre ogni unità collegata viene configurata come Slave fino ad un massimo di 6 schede di controllo. È inoltre possibile con un semplice click salvare sul proprio terminale un file log con tutti i dati delle unità collegate per eventuali post analisi.
BMConverter: L'accessorio BMConverter è composto dal dispositivo di rete FPC-N54 il quale permette alle unità, che comunicano attraverso il protocollo Modbus RTU su RS485, di essere controllate da un sistema BMS di terze parti attraverso protocollo BACNet TCP-IP.
MULTICHILLER-EVO: Sistema di controllo per il comando, l'accensione e lo spegnimento dei singoli refrigeratori in un impianto in cui siano installati più apparecchi in parallelo (max. n° 9) assicurando sempre la portata costante agli evaporatori.
PGD1: Consente di eseguire a distanza le operazioni di comando dell'unità.
SGD: Espansione elettronica che permette di collegarsi all'impianto fotovoltaico ed alle pompe di calore per accumulare calore nel serbatoio A.C.S., o nell'im-

pianto di riscaldamento, durante la fase di produzione del fotovoltaico e rilasciarla nei momenti di maggior richiesta termica.
PR4: Pannello remoto con display LCD e tastiera touch che consente di eseguire i controlli base, la programmazione delle fasce orarie e la segnalazione degli allarmi di una sola unità.

L'accessorio PR4 deve essere abbinato all'interfaccia di comunicazione RS485 solo quando la porta seriale è occupata da un altro dispositivo.

DCPX: Dispositivo per il controllo della temperatura di condensazione, con modulazione continua della velocità dei ventilatori mediante trasduttore di pressione.
GP: Griglie di protezione.

ACCESSORI MONTATI IN FABBRICA

DRE: Dispositivo elettronico di riduzione della corrente di spunto.
RIF: Rifasatore di corrente. Collegato in parallelo al motore, permette una riduzione della corrente assorbita (circa il 10%)
C-TOUCH: Tastiera di ultima generazione Touch screen 7", che consente di navigare in modo intuitivo fra le diverse schermate, permettendo di modificare i parametri operativi e di visualizzare in forma grafica l'andamento di alcune grandezze in tempo reale.

COMPATIBILITÀ CON IL SISTEMA VMF

Per maggiori informazioni sul sistema VMF fare riferimento alla documentazione dedicata.

COMPATIBILITÀ ACCESSORI

Modello	Ver	0280	0300	0330	0350
AER485P1	E,L	•	•	•	•
AERBACP	E,L	•	•	•	•
AERLINK	E,L	•	•	•	•
AERNET	E,L	•	•	•	•
BMConverter	E,L	•	•	•	•
MULTICHILLER-EVO	E,L	•	•	•	•
PGD1	E,L	•	•	•	•
SGD	E,L	•	•	•	

Modello	Ver	0280	0300	0330	0350
C-TOUCH	E,L	•	•	•	•

Pannello remoto

Modello	Ver	0280	0300	0330	0350
PR4	E,L	•	•	•	•

L'accessorio PR4 deve essere abbinato all'interfaccia di comunicazione RS485 solo quando la porta seriale è occupata da un altro dispositivo.

Controllo della temperatura di condensazione

Ver	0280	0300	0330	0350
Ventilatori: M				
E, L	DCPX63	DCPX63	DCPX63	DCPX63

Antivibranti

Ver	0280	0300	0330	0350
Kit idronico integrato: 00, P1, P2, P3, P4				
E, L	VT17	VT17	VT17	VT17
Kit idronico integrato: 01, 02, 03, 04, 05, 06, 07, 08, 09				
E, L	VT13	VT13	VT13	VT13

Griglie di protezione

Ver	0280	0300	0330	0350
E	GP3	GP4	GP4	GP4
L	GP3	GP3	GP3	GP3

Modello	Ver	0280	0300	0330	0350
C-TOUCH	E,L	•	•	•	•

Dispositivo di riduzione della corrente di spunto

Ver	0280	0300	0330	0350
E, L	DRE281 (1)	DRE301 (1)	DRE331 (1)	DRE351 (1)

(1) Solo per alimentazioni 400V 3N ~ 50Hz e 400V 3 ~ 50Hz. Se è presente la dicitura x 2 o x 3 indica la quantità da ordinare.
Il fondino grigio indica gli accessori montati in fabbrica

Rifasatori

Ver	0280	0300	0330	0350
E, L	RIF50	RIF50	RIF50	RIF51

Il fondino grigio indica gli accessori montati in fabbrica

CONFIGURATORE

Campo		Descrizione
1,2,3		**NRL**
4,5,6,7		**Taglia** 0280, 0300, 0330, 0350
8		**Campo d'impiego**
	X	Valvola termostatica elettronica
	°	Valvola termostatica meccanica standard
9		**Modello**
	H	Pompa di calore
10		**Recupero di calore**
	D	Con desurriscaldatore (1)
	°	Senza recupero di calore
11		**Versione**
	E	Alta efficienza silenziata
	L	Standard silenziata
12		**Batterie**
	R	Rame - rame
	S	Rame - rame stagnato
	V	Rame - alluminio verniciato
	°	Rame - alluminio
13		**Ventilatori**
	J	Inverter (2)
	M	Maggiorati
14		**Alimentazione**
	°	400V ~ 3 50Hz con magnetotermici
15,16		**Kit idronico integrato**

Campo	Descrizione
00	Senza kit idronico
	Kit con accumulo e pompa/e
01	Accumulo con pompa bassa prevalenza
02	Accumulo con pompa bassa prevalenza + riserva
03	Accumulo con pompa alta prevalenza
04	Accumulo con pompa alta prevalenza + riserva
	Kit con pompa/e, e accumulo con fori per eventuali resistenze elettriche
05	Accumulo con fori per resistenze e pompa bassa prevalenza (3)
06	Accumulo con fori per resistenze e pompa bassa prevalenza + riserva (3)
07	Accumulo con fori per resistenze e pompa alta prevalenza (3)
08	Accumulo con fori per resistenze e pompa alta prevalenza + riserva (3)
	Doppio anello
09	Doppio anello
10	Doppio anello idraulico con fori per resistenze
	Kit con pompa/e
P1	Pompa singola bassa prevalenza
P2	Pompa bassa prevalenza + riserva
P3	Pompa singola alta prevalenza
P4	Pompa alta prevalenza + riserva

(1) Il desurriscaldatore deve essere intercettato durante il funzionamento a caldo. Durante il funzionamento a freddo è necessario garantire sempre all'ingresso dello scambiatore una temperatura dell'acqua non inferiore ai 35 °C.
(2) Di serie dalla 0280 ÷ 0350 senza pressione statica utile, opzione ma con pressione statica utile disponibile per le altre taglie.
(3) Gli accumuli con fori per resistenze integrative (non fornite) vengono spediti dalla fabbrica con tappi in plastica di protezione, prima del caricamento dell'impianto, qualora non sia prevista l'installazione di una o tutte le resistenze è obligatorio sostituire i tappi in plastica con appositi tappi, disponibili comunemente in commercio.

DATI PRESTAZIONALI

NRL HL

Taglia		0280	0300	0330	0350
Prestazioni in raffreddamento 12 °C / 7 °C (1)					
Potenza frigorifera	kW	50,8	60,8	65,9	72,8
Potenza assorbita	kW	20,4	22,8	26,4	31,4
Corrente assorbita totale a freddo	A	36,0	40,0	44,0	51,0
EER	W/W	2,49	2,67	2,49	2,32
Portata acqua utenza	l/h	8762	10480	11340	12542
Perdita di carico lato utenza	kPa	47	43	29	45
Prestazioni in riscaldamento 40 °C / 45 °C (2)					
Potenza termica	kW	58,2	68,2	75,2	82,3
Potenza assorbita	kW	19,0	21,7	24,6	28,3
Corrente assorbita totale a caldo	A	33,0	38,0	41,0	50,0
COP	W/W	3,06	3,14	3,05	2,91
Portata acqua utenza	l/h	10080	11818	13035	14252
Perdita di carico lato utenza	kPa	61	54	36	56

(1) Dati EN 14511:2022; Acqua scambiatore lato utenza 12 °C / 7 °C; Aria esterna 35 °C
(2) Dati EN 14511:2022; Acqua scambiatore lato utenza 40 °C / 45 °C; Aria esterna 7 °C b.s. / 6 °C b.u.

NRL HE

Taglia		0280	0300	0330	0350
Prestazioni in raffreddamento 12 °C / 7 °C (1)					
Potenza frigorifera	kW	52,9	61,9	68,8	76,8
Potenza assorbita	kW	18,1	20,2	23,4	26,9
Corrente assorbita totale a freddo	A	30,0	34,0	37,0	45,0
EER	W/W	2,93	3,06	2,94	2,86
Portata acqua utenza	l/h	9106	10652	11855	13229
Perdita di carico lato utenza	kPa	27	27	51	29
Prestazioni in riscaldamento 40 °C / 45 °C (2)					
Potenza termica	kW	59,1	69,2	76,3	86,2
Potenza assorbita	kW	17,5	20,6	23,1	26,1
Corrente assorbita totale a caldo	A	35,0	39,0	43,0	49,0
COP	W/W	3,38	3,36	3,31	3,30
Portata acqua utenza	l/h	10254	11992	13209	14947
Perdita di carico lato utenza	kPa	25	34	66	34

(1) Dati EN 14511:2022; Acqua scambiatore lato utenza 12 °C / 7 °C; Aria esterna 35 °C
(2) Dati EN 14511:2022; Acqua scambiatore lato utenza 40 °C / 45 °C; Aria esterna 7 °C b.s. / 6 °C b.u.

DATI ELETTRICI

Taglia			0280	0300	0330	0350
Dati elettrici						
Corrente massima (FLA)	E	A	46,0	53,0	58,0	63,0
	L	A	46,0	53,0	53,0	63,0
Corrente di spunto (LRA)	E	A	155,0	184,0	190,0	200,0
	L	A	155,0	184,0	184,0	200,0

DATI ENERGETICI

Taglia			0280	0300	0330	0350
Prestazioni a freddo per basse temperature (UE n° 2016/2281)						
SEER	E	W/W	3,74	3,71	3,80	3,71
	L	W/W	2,96	3,19	3,01	3,28
ηsc	E	%	146,50	145,20	148,90	145,30
	L	%	115,30	124,40	117,30	128,30
UE 811/2013 prestazioni in condizioni climatiche medie (average) - 35 °C - Pdesignh ≤ 70 kW (1)						
Classe efficienza energetica	E,L		A+	A+	A+	-
Pdesignh	E,L	kW	-	-	-	-
ηsh	E	%	138,00	137,00	137,00	135,00
	L	%	125,00	128,00	125,00	125,00
SCOP	E	W/W	3,53	3,50	3,50	3,45
	L	W/W	3,20	3,28	3,20	3,20

(1) Efficienze in applicazioni per bassa temperatura (35°C)

DATI TECNICI GENERALI

Taglia			0280	0300	0330	0350
Compressore						
Tipo	E,L	tipo		Scroll		
Regolazione compressore	E,L	Tipo		On-Off		
Numero	E,L	n°	2	2	2	2
Circuiti	E,L	n°	2	2	2	2
Refrigerante	E,L	tipo		R410A		
Scambiatore lato utenza						
Tipo	E,L	tipo		Piastre		
Numero	E,L	n°	1	1	1	1
Attacchi idraulici lato utenza						
Attacchi (in/out)	E,L	Tipo		Giunti scanalati		
Diametro (in/out)	E,L	Ø		2"1/2		
Ventilatore						
Tipo	E,L	tipo		Assiali		
Numero	E	n°	6	8	8	8
	L	n°	4	6	6	6
Portata aria	E	m^3/h	20000	26000	26000	26000
	L	m^3/h	14000	20000	20000	20000
Dati sonori calcolati in funzionamento a freddo (1)						
Livello di potenza sonora	E	dB(A)	74,0	75,0	75,0	76,0
	L	dB(A)	73,0	74,0	74,0	75,0
Livello di pressione sonora (10 m)	E	dB(A)	42,3	43,2	43,2	44,2
	L	dB(A)	41,3	42,3	42,3	43,3

(1) Potenza sonora: calcolata sulla base di misure effettuate in accordo con la normativa UNI EN ISO 9614-2, nel rispetto di quanto richiesto dalla certificazione Eurovent.; Pressione sonora misurata in campo libero, a 10 m di distanza dalla superficie esterna dell'unità (in accordo con la UNI EN ISO 3744).

DIMENSIONI

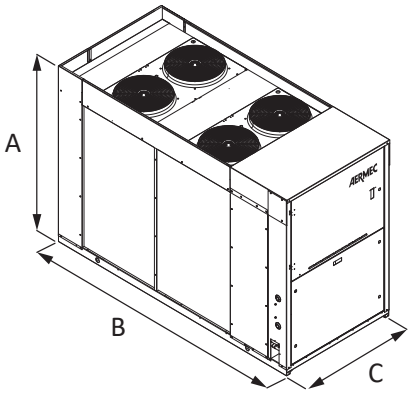

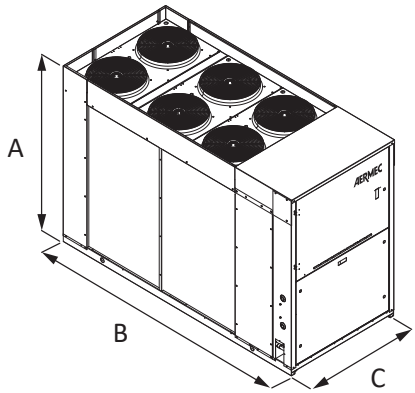

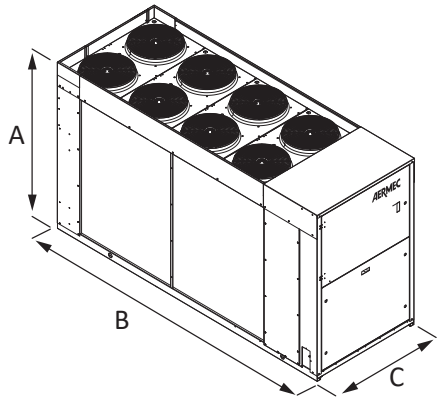

Taglia			0280	0300	0330	0350
Dimensioni e pesi						
A	E,L	mm	1606	1606	1606	1606
B	E,L	mm	1100	1100	1100	1100
C	E	mm	-	2950	2950	2950
	L	mm	2450	2450	2450	2450
Pesi						
Senza kit idronico	E	kg	730	795	805	811
	L	kg	713	724	731	740

Aermec si riserva la facoltà di apportare in qualsiasi momento tutte le modifiche ritenute necessarie per il miglioramento del prodotto con eventuale modifica dei relativi dati tecnici.

Aermec S.p.A.
Via Roma, 996 - 37040 Bevilacqua (VR) - Italia
Tel. 0442633111 - Telefax 044293577
www.aermec.com

Numero Verde
800-843085

NRG 0800-3600

Refrigeratore condensato ad aria

Potenza frigorifera 225,7 ÷ 1034,5 kW

- **Elevate efficienze ai carichi parziali**
- **Ridotte quantità di refrigerante**
- **Modalità night mode**



DESCRIZIONE

Unità da esterno per la produzione di acqua refrigerata per soddisfare le esigenze di climatizzazione nei complessi residenziali, commerciali o industriali.
Sono unità da esterno con compressori scroll ottimizzati per l'utilizzo del gas R32 ventilatori assiali, batterie a microcanale e scambiatori a piastre.
Il basamento, la struttura e la pannellatura sono in acciaio zincato trattato con vernici poliestere RAL 9003.

VERSIONI

° Standard
A Alta efficienza
E Alta efficienza silenziata
L Standard silenziata
N Altissima efficienza silenziata
U Altissima efficienza

CARATTERISTICHE

Campo di funzionamento

Il funzionamento a pieno carico è garantito fino a 49 °C di temperatura di aria esterna. L'unità può produrre acqua refrigerata a temperatura negativa fino a −10 °C di acqua prodotta in alcune versioni.
Per maggiori informazioni fare riferimento al programma di selezione e alla documentazione tecnica.

Unità con 2 / 3 circuiti frigoriferi

La gamma è composta da unità equipaggiate con 2–3 circuiti frigoriferi, progettata per fornire il massimo rendimento anche ai carichi parziali e garantire la continuità di esercizio in caso di fermata di uno dei circuiti.

Refrigerante HFC R32

Grazie al refrigerante di nuova generazione R32, l'impatto ambientale delle unità si reduce notevolmente.
Combinando una ridotta carica di refrigerante con un basso potenziale di riscaldamento globale (GWP), queste unità vantano bassi valori di CO_2 equivalente.

■ *Il leak detector è di serie.*

Impiega il fluido refrigerante R32, la cui classificazione secondo ISO 817 è A2L (refrigerante non tossico, inodore e leggermente infiammabile).

Batterie a microcanali in alluminio

Le batterie di condensazione a microcanale in alluminio assicurano elevati livelli di efficienza, ridotte quantità di refrigerante e un minor peso dell'unità. Il trattamento "O" disponibile a configuratore assicura elevate resistenze alla corrosione anche negli ambienti più aggressivi.

Valvola di espansione elettronica

L'utilizzo della valvola di espansione elettronica, apporta notevoli benefici in particolar modo quando il refrigeratore si trova a lavorare ai carichi parziali a vantaggio dell'efficienza energetica stagionale dell'unità.

Opzione kit idronico integrato

Possibilità del kit idronico integrato che racchiude in sé i principali componenti idraulici, per avere anche una soluzione che dia un risparmio economico e che faciliti l'installazione finale.
È disponibile in diverse configurazioni con accumulo o con pompe.

CONTROLLO PCO5

Le unità dalla taglia 0800 alla 2400 montano n°.1 scheda di controllo, mentre le unità dalla taglia 2600 alla 3600 montano n°.2 schede di controllo.
Regolazione a microprocessore completa di una tastiera Touch screen da 7" per navigare in modo semplice e intuitivo fra le varie schermate, permettendo di modificare i parametri operativi e di visualizzare in forma grafica l'andamento in tempo reale di alcune grandezze, e una completa gestione degli allarmi e il loro storico.

- La presenza di un orologio programmatore permette d'impostare delle fasce orarie di funzionamento ed un eventuale secondo set-point
- La termoregolazione avviene con la logica proporzionale integrale, in base alla temperatura di uscita dell'acqua.
- **Controllo HP flottante:** funzione attivabile con ventilatori inverter o con DCPX che permette di ottimizzare il funzionamento dell'unità in qualsiasi punto di lavoro tramite modulazione continua della velocità dei ventilatori. Inoltre l'impiego dei ventilatori inverter consente un incremento dell'efficienza energetica ai carichi parziali.
- **Modalità night mode:** solo nelle versioni **non silenziate con il ventilatore che deve essere, inverter o con il taglio di fase o con l'accessorio DCPX** è possibile impostare un profilo di funzionamento silenziato, utile ad esempio nelle ore notturne per un maggior comfort acustico, ma che garantisce sempre le prestazioni anche nelle ore di maggior carico.

— La possibilità di controllare due unità in parallelo Master - Slave (dalla taglia 0800 alla 2400).

INTEGRATED SOLUTION (2600 ÷ 3600)

Nell'architettura di sistema si è implementato il concetto di **"integrated solution"**, che consiste in un controllo integrato e ottimizzato di compressori e valvola elettronica.
Questa soluzione ha consentito l'implementazione di una serie di nuove funzionalità, tra le quali:

— **Controllo Low Superheat**: Progressiva riduzione del surriscaldamento in condizioni di stabilità. Questo consente un incremento delle prestazioni energetiche sia in modulazione sia in condizioni di pieno carico;
— **Controllo DLT**: Controllo della valvola elettronica sulla temperatura di scarico in determinate condizioni operative. Questo si riflette in un incremento dell'affidabilità del controllo e in un notevole ampliamento del range di funzionamento della macchina.

ACCESSORI

AER485P1: Interfaccia RS-485 per sistemi di supervisione con protocollo MODBUS. È previsto n°. 1 accessorio per ogni scheda di controllo dell'unità.
AERBACP: Interfaccia di comunicazione Ethernet per protocolli Bacnet/IP, Modbus TCP/IP, SNMP. È previsto n°. 1 accessorio per ogni scheda di controllo dell'unità.
AERLINK: Aerlink è un gateway WiFi con porta seriale RS485 che permette, ad una vasta gamma di prodotti Aermec (pompe di calore/chillers/controllori di impianto) dotati di questa interfaccia, di connettersi in modo semplice e sicuro ad una rete wifi. Funziona sia come punto di accesso (AP access point) che come client (WiFi Station), può essere connesso ad un solo generatore o centralizzatore di impianto, permettendo a chiunque di poterli integrare facilmente in qualsiasi rete. Grazie alle apps AerApp e AerPlants, utilizzabili su piattaforme Android e iOS, è possibile rendere intuitiva e semplice la gestione da remoto dei sistemi di condizionamento sviluppati da Aermec.
AERNET: Il dispositivo permette il controllo, la gestione ed il monitoraggio remoto di un refrigeratore con un PC, smartphone o tablet tramite collegamento Cloud. AERNET svolge la funzione di Master mentre ogni unità collegata viene configurata come Slave fino ad un massimo di 6 schede di controllo. È inoltre possibile con un semplice click salvare sul proprio terminale un file log con tutti i dati delle unità collegate per eventuali post analisi.
FL: Flussostato.
MULTICHILLER-EVO: Sistema di controllo per il comando, l'accensione e lo spegnimento dei singoli refrigeratori in un impianto in cui siano installati più apparecchi in parallelo (max. n° 9) assicurando sempre la portata costante agli evaporatori.
PGD1: Consente di eseguire a distanza le operazioni di comando dell'unità.
PR4: Pannello remoto con display LCD e tastiera touch che consente di eseguire i controlli base, la programmazione delle fasce orarie e la segnalazione degli allarmi di una sola unità.

L'accessorio PR4 deve essere abbinato all'interfaccia di comunicazione RS485 solo quando la porta seriale è occupata da un altro dispositivo.

AVX: Supporti antivibranti a molla.
DCPX: Dispositivo per il controllo della temperatura di condensazione, con modulazione continua della velocità dei ventilatori mediante trasduttore di pressione.

ACCESSORI MONTATI IN FABBRICA

DRE: Dispositivo elettronico di riduzione della corrente di spunto.
RIF: Rifasatore di corrente. Collegato in parallelo al motore, permette una riduzione della corrente assorbita (circa il 10%)
GP_: Kit griglie anti intrusione
T6: Doppia valvola sicurezza con rubinetto di scambio, sia sul ramo di alta che sul ramo di bassa pressione.

COMPATIBILITÀ ACCESSORI

Modello	Ver	0800	0900	1000	1100	1200	1400	1600	1800	2000	2200	2400	2600	2800	3000	3200	3400	3600
AER485P1	°,A,E,L,N,U	•	•	•	•	•	•	•	•	•	•	•						
AER485P1 x n° 2	°,A,E,L,N,U												•	•	•	•	•	•
AERBACP	°,A,E,L,N,U	•	•	•	•	•	•	•	•	•	•	•						
AERBACP x n° 2	°,A,E,L,N,U												•	•	•	•	•	•
AERLINK	°,A,E,L,N,U	•	•	•	•	•	•	•	•	•	•	•	•	•	•	•	•	•
AERNET	°,A,E,L,N,U	•	•	•	•	•	•	•	•	•	•	•	•	•	•	•	•	•
FL	°,A,E,L,N,U	•	•	•	•	•	•	•	•	•	•	•	•	•	•	•	•	•
MULTICHILLER-EVO	°,A,E,L,N,U	•	•	•	•	•	•	•	•	•	•	•	•	•	•	•	•	•
PGD1	°,A,E,L,N,U	•	•	•	•	•	•	•	•	•	•	•	•	•	•	•	•	•

Pannello remoto

Modello	Ver	0800	0900	1000	1100	1200	1400	1600	1800	2000	2200	2400	2600	2800	3000	3200	3400	3600
PR4	°,A,E,L,N,U	•	•	•	•	•	•	•	•	•	•	•	•	•	•	•	•	•

L'accessorio PR4 deve essere abbinato all'interfaccia di comunicazione RS485 solo quando la porta seriale è occupata da un altro dispositivo.

Antivibranti

Ver	0800	0900	1000	1100	1200	1400	1600	1800	2000
Kit idronico integrato: 00									
°	AVX1125	AVX1125	AVX1125	AVX1125	AVX1127	AVX1127	AVX1127	AVX1129	AVX1130
A, L	AVX1125	AVX1125	AVX1127	AVX1127	AVX1127	AVX1143	AVX1143	AVX1138	AVX1138
E, U	AVX1127	AVX1127	AVX1127	AVX1143	AVX1143	AVX1148	AVX1148	AVX1136	AVX1139
N	AVX1143	AVX1143	AVX1143	AVX1148	AVX1148	AVX1148	AVX1136	AVX1139	AVX1141
Kit idronico integrato: AA, AB, AC, AD, AE, AF, AG, AH, AI, AJ, BA, BB, BC, BD, BE, BF, BG, BH, BI, BJ, CA, CB, CC, CD, CE, CF, CG, CH, CI, CJ, KA, KB, KC, KD, KE, KF, KG, KH, KI, KJ									
°	AVX1126	AVX1126	AVX1126	AVX1126	AVX1128	AVX1128	AVX1128	AVX1131	AVX1131
A, L	AVX1126	AVX1126	AVX1128	AVX1128	AVX1128	AVX1147	AVX1147	AVX1135	AVX1135
E, U	AVX1128	AVX1128	AVX1128	AVX1147	AVX1147	AVX1135	AVX1135	AVX1137	AVX1140
N	AVX1147	AVX1147	AVX1147	AVX1135	AVX1135	AVX1135	AVX1137	AVX1140	AVX1142
Kit idronico integrato: DA, DB, DC, DD, DE, DF, DG, DH, DI, DJ, IA, IB, IC, ID, IE, IF, IG, IH, II, IJ, JA, JB, JC, JD, JE, JF, JG, JH, JI, JJ, PA, PB, PC, PD, PE, PF, PG, PH, PI, PJ									
°	AVX1125	AVX1125	AVX1125	AVX1125	AVX1126	AVX1126	AVX1126	AVX1132	AVX1132
A, L	AVX1125	AVX1125	AVX1126	AVX1126	AVX1126	AVX1144	AVX1144	AVX1134	AVX1138
E, U	AVX1126	AVX1126	AVX1126	AVX1144	AVX1144	AVX1149	AVX1149	AVX1136	AVX1139
N	AVX1144	AVX1144	AVX1144	AVX1149	AVX1149	AVX1149	AVX1136	AVX1139	AVX1141

Ver	2200	2400	2600	2800	3000	3200	3400	3600
Kit idronico integrato: 00								
°	AVX1130	AVX1138	AVX1167	AVX1167	AVX1167	AVX1167	AVX1168	AVX1168
A, L	AVX1150	AVX1150	AVX1171	AVX1171	AVX1171	AVX1172	AVX1172	AVX1250
E, U	AVX1139	AVX1141	AVX1251	AVX1170	AVX1170	AVX1253	AVX1253	AVX1253
N	AVX1141	AVX1145	AVX1174	AVX1254	AVX1254	AVX1254	AVX1254	AVX1176
Kit idronico integrato: AA, AB, AC, AD, AE, AF, AG, AH, AI, AJ, BA, BB, BC, BD, BE, BF, BG, BH, BI, BJ, CA, CB, CC, CD, CE, CF, CG, CH, CI, CJ, KA, KB, KC, KD, KE, KF, KG, KH, KI, KJ								
°	AVX1131	AVX1135	AVX1167	AVX1167	AVX1167	AVX1167	AVX1168	AVX1168
A, L	AVX1137	AVX1137	AVX1171	AVX1171	AVX1172	AVX1172	AVX1250	AVX1251
E, U	AVX1140	AVX1142	AVX1251	AVX1170	AVX1252	AVX1253	AVX1253	AVX1174
N	AVX1142	AVX1146	AVX1174	AVX1254	AVX1254	AVX1254	AVX1176	AVX1176
Kit idronico integrato: DA, DB, DC, DD, DE, DF, DG, DH, DI, DJ, IA, IB, IC, ID, IE, IF, IG, IH, II, IJ, JA, JB, JC, JD, JE, JF, JG, JH, JI, JJ, PA, PB, PC, PD, PE, PF, PG, PH, PI, PJ								
°	AVX1132	AVX1133	AVX1167	AVX1167	AVX1167	AVX1167	AVX1168	AVX1168
A, L	AVX1150	AVX1150	AVX1171	AVX1171	AVX1171	AVX1172	AVX1250	AVX1250
E, U	AVX1139	AVX1141	AVX1251	AVX1170	AVX1252	AVX1253	AVX1253	AVX1253
N	AVX1141	AVX1145	AVX1174	AVX1254	AVX1254	AVX1254	AVX1176	AVX1176

Controllo della temperatura di condensazione

Ver	0800	0900	1000	1100	1200	1400	1600	1800	2000
Ventilatori: M									
°	DCPX161	DCPX161	DCPX161	DCPX161	DCPX163	DCPX163	DCPX163	DCPX165	DCPX165
A	DCPX161	DCPX161	DCPX163	DCPX163	DCPX163	DCPX165	DCPX165	DCPX167	DCPX167
E, L, N	Di Serie	Di Serie	Di Serie	Di Serie	Di Serie	Di Serie	Di Serie	Di Serie	Di Serie
U	DCPX163	DCPX163	DCPX163	DCPX165	DCPX165	DCPX167	DCPX167	DCPX169	DCPX171

Ver	2200	2400	2600	2800	3000	3200	3400	3600
Ventilatori: M								
°	DCPX165	DCPX167	Di Serie	Di Serie	Di Serie	Di Serie	Di Serie	Di Serie
A	DCPX169	DCPX169	Di Serie	Di Serie	Di Serie	Di Serie	Di Serie	Di Serie
E, L, N	Di Serie	Di Serie	Di Serie	Di Serie	Di Serie	Di Serie	Di Serie	Di Serie
U	DCPX171	DCPX172	Di Serie	Di Serie	Di Serie	Di Serie	Di Serie	Di Serie

Dispositivo di riduzione della corrente di spunto

Ver	0800	0900	1000	1100	1200	1400	1600	1800	2000
°, A, E, L, N, U	DRENRG0800	DRENRG0900	DRENRG1000	DRENRG1100	DRENRG1200	DRENRG1400	DRENRG1600	DRENRG1800	DRENRG2000

Il fondino grigio indica gli accessori montati in fabbrica

Ver	2200	2400	2600	2800	3000	3200	3400	3600
°, A, E, L, N, U	DRENRG2200	DRENRG2400	DRENRG2600	DRENRG2800	DRENRG3000	DRENRG3200	DRENRG3400	DRENRG3600

Il fondino grigio indica gli accessori montati in fabbrica

Rifasatori di corrente

Ver	0800	0900	1000	1100	1200	1400	1600	1800	2000
°, A, E, L, N, U	RIFNRG0800	RIFNRG0900	RIFNRG1000	RIFNRG1100	RIFNRG1200	RIFNRG1400	RIFNRG1600	RIFNRG1800	RIFNRG2000

Il fondino grigio indica gli accessori montati in fabbrica

Ver	2200	2400	2600	2800	3000	3200	3400	3600
°, A, E, L, N, U	RIFNRG2200	RIFNRG2400	RIFNRG2600	RIFNRG2800	RIFNRG3000	RIFNRG3200	RIFNRG3400	RIFNRG3600

Il fondino grigio indica gli accessori montati in fabbrica

Griglie di protezione

Ver	0800	0900	1000	1100	1200	1400	1600	1800	2000
°	GP2VN	GP2VN	GP2VN	GP2VN	GP3G	GP3G	GP3G	GP4G	GP4G
A, L	GP2VN	GP2VN	GP3G	GP3G	GP3G	GP4GM	GP4GM	GP5G	GP5G
E, U	GP3G	GP3G	GP3G	GP4GM	GP4GM	GP5GM	GP5GM	GP6G	GP7G
N	GP4GM	GP4GM	GP4GM	GP5GM	GP5GM	GP5GM	GP6G	GP7G	GP8G

Il fondino grigio indica gli accessori montati in fabbrica

Ver	2200	2400	2600	2800	3000	3200	3400	3600
°	GP4G	GP5G	GP11G	GP11G	GP11G	GP11G	GP11G	GP12G
A, L	GP6G	GP6G	GP11G	GP12G	GP12G	GP12G	GP13G	GP13G
E, U	GP7G	GP8G	GP12G	GP13G	GP14G	GP14G	GP14G	GP15G
N	GP8G	GP9G	GP13G	GP14G	GP15G	GP15G	GP15G	GP15G

Il fondino grigio indica gli accessori montati in fabbrica

■ *GP2VN diventa GP2VNA in caso di configurazione con kit idronico tipo A e B*

Doppie valvole di sicurezza

Ver	0800	0900	1000	1100	1200	1400	1600	1800	2000
°, A, E, L, N, U	T6NRGLS1	T6NRGLS1	T6NRGLS1	T6NRGLS1	T6NRGLS1	T6NRGLS1	T6NRGLS1	T6NRGLS2	T6NRGLS3

Il fondino grigio indica gli accessori montati in fabbrica

Ver	2200	2400	2600	2800	3000	3200	3400	3600
°, A, E, L, N, U	T6NRGLS3	T6NRGLS3	T6NRGLS3	T6NRGLS4	T6NRGLS5	T6NRGLS5	T6NRGLS5	T6NRGLS5

Il fondino grigio indica gli accessori montati in fabbrica

CONFIGURATORE

Campo		Descrizione
1,2,3		**NRG**
4,5,6,7		**Taglia** 0800, 0900, 1000, 1100, 1200, 1400, 1600, 1800, 2000, 2200, 2400, 2600, 2800, 3000, 3200, 3400, 3600
8		**Campo d'impiego**
	X	Valvola termostatica elettronica (1)
	Z	Valvola termostatica elettronica per bassa temperatura (2)
9		**Modello**
	°	Solo freddo
10		**Recupero di calore**
	D	Con desurriscaldatore (3)
	T	Con recupero totale (4)
	°	Senza recupero di calore
11		**Versione**
	°	Standard
	A	Alta efficienza
	E	Alta efficienza silenziata
	L	Standard silenziata
	N	Altissima efficienza silenziata
	U	Altissima efficienza
12		**Batterie**
	I	Rame-alluminio
	O	Alluminio microcanale verniciata
	R	Rame-rame
	S	Rame stagnata
	V	Rame-alluminio verniciato
	°	Alluminio microcanale
13		**Ventilatori**
	J	Inverter
	M	Maggiorati (5)
14		**Alimentazione**
	°	400V ~ 3 50Hz con magnetotermici
15,16		**Kit idronico integrato**
	00	Senza kit idronico
		Kit con n° 1 pompa
	PA	Pompa A
	PB	Pompa B
	PC	Pompa C
	PD	Pompa D
	PE	Pompa E
	PF	Pompa F
	PG	Pompa G
	PH	Pompa H
	PI	Pompa I
	PJ	Pompa J (6)
		Kit con n° 1 pompa + riserva
	DA	Pompa A + riserva
	DB	Pompa B + riserva
	DC	Pompa C + riserva
	DD	Pompa D + riserva
	DE	Pompa E + riserva
	DF	Pompa F + riserva
	DG	Pompa G + riserva
	DH	Pompa H + riserva
	DI	Pompa I + riserva
	DJ	Pompa J + riserva (6)
		Kit con accumulo e n° 1 pompa
	AA	Accumulo con pompa A
	AB	Accumulo con pompa B
	AC	Accumulo con pompa C
	AD	Accumulo con pompa D
	AE	Accumulo con pompa E
	AF	Accumulo con pompa F
	AG	Accumulo con pompa G
	AH	Accumulo con pompa H
	AI	Accumulo con pompa I
	AJ	Accumulo con pompa J (6)

Campo		Descrizione
		Kit con accumulo e n° 1 pompa + riserva
	BA	Accumulo con pompa A + riserva
	BB	Accumulo con pompa B + riserva
	BC	Accumulo con pompa C + riserva
	BD	Accumulo con pompa D + riserva
	BE	Accumulo con pompa E + riserva
	BF	Accumulo con pompa F + riserva
	BG	Accumulo con pompa G + riserva
	BH	Accumulo con pompa H + riserva
	BI	Accumulo con pompa I + riserva
	BJ	Accumulo con pompa J + riserva (6)
		Kit con n° 1 pompa con inverter velocità fissa
	IA	Pompa A con inverter a velocità fissa
	IB	Pompa B con inverter a velocità fissa
	IC	Pompa C con inverter a velocità fissa
	ID	Pompa D con inverter a velocità fissa
	IE	Pompa E con inverter a velocità fissa
	IF	Pompa F con inverter a velocità fissa (7)
	IG	Pompa G con inverter a velocità fissa (7)
	IH	Pompa H con inverter a velocità fissa (7)
	II	Pompa I con inverter a velocità fissa (7)
	IJ	Pompa J con inverter a velocità fissa (8)
		Kit con n° 1 pompa + riserva con inverter velocità fissa
	JA	Pompa A + riserva, entrambe con inverter a velocità fissa
	JB	Pompa B + riserva, entrambe con inverter a velocità fissa
	JC	Pompa C + riserva, entrambe con inverter a velocità fissa
	JD	Pompa D + riserva, entrambe con inverter a velocità fissa
	JE	Pompa E + riserva, entrambe con inverter a velocità fissa
	JF	Pompa F + riserva, entrambe con inverter a velocità fissa (7)
	JG	Pompa G + riserva, entrambe con inverter a velocità fissa (7)
	JH	Pompa H + riserva, entrambe con inverter a velocità fissa (7)
	JI	Pompa I + riserva, entrambe con inverter a velocità fissa (7)
	JJ	Pompa J + riserva, entrambe con inverter a velocità fissa (8)
		Kit con accumulo e n° 1 pompa con inverter velocità fissa
	CA	Accumulo e pompa A, con inverter a velocità fissa
	CB	Accumulo e pompa B, con inverter a velocità fissa
	CC	Accumulo e pompa C, con inverter a velocità fissa
	CD	Accumulo e pompa D, con inverter a velocità fissa
	CE	Accumulo e pompa E, con inverter a velocità fissa
	CF	Accumulo e pompa F, con inverter a velocità fissa (7)
	CG	Accumulo e pompa G, con inverter a velocità fissa (7)
	CH	Accumulo e pompa H, con inverter a velocità fissa (7)
	CI	Accumulo e pompa I, con inverter a velocità fissa (7)
	CJ	Accumulo e pompa J, con inverter a velocità fissa (7)
		Kit con accumulo e n° 1 pompa + riserva con inverter velocità fissa
	KA	Accumulo e pompa A + riserva, entrambe con inverter a velocità fissa
	KB	Accumulo e pompa B + riserva, entrambe con inverter a velocità fissa
	KC	Accumulo e pompa C + riserva, entrambe con inverter a velocità fissa
	KD	Accumulo e pompa D + riserva, entrambe con inverter a velocità fissa
	KE	Accumulo e pompa E + riserva, entrambe con inverter a velocità fissa
	KF	Accumulo e pompa F + riserva, entrambe con inverter a velocità fissa (7)
	KG	Accumulo e pompa G + riserva, entrambe con inverter a velocità fissa (7)
	KH	Accumulo e pompa H + riserva, entrambe con inverter a velocità fissa (7)
	KI	Accumulo e pompa I + riserva, entrambe con inverter a velocità fissa (7)
	KJ	Accumulo e pompa J + riserva, entrambe con inverter a velocità fissa (8)

(1) Acqua prodotta da 4 °C ÷ 20 °C
(2) Acqua prodotta da 8 °C ÷ -10 °C
(3) Attenzione: lato recupero è necessario garantire sempre una temperatura minima d'ingresso allo scambiatore di 35 °C. Per maggiori informazioni sul campo di funzionamento dell'unità, fare riferimento al programma di selezione Magellano
(4) Tutti i kit idronici (dal PA al KJ) non sono compatibili per le seguenti taglie e versioni con il recupero di calore T: 0800 - 0900 - 1000 - 1100 versione °; 0800 - 0900 versione A; 0800 - 0900 versione L. Tutti i kit idronici con pompa/e e accumulo (AA - AJ, BA-BJ, CA-CJ, KA-KJ) non sono compatibili per tutte le taglie e versioni con il recupero di calore T. Recupero totale non compatibile con le taglie dalla 2600 alla 3600.
(5) Di serie sulle taglie dalla 0800 alla 2400. DCPX di serie sulle taglie dalla 2600 alla 3600.
(6) Per tutte le combinazioni con la pompa J vi chiediamo di contattare la sede.
(7) Kit idronico non compatibile sulle macchine 0800 versione °/L/A, 0900 versione °/L/A, 1000 versione °, 1100 versione °.
(8) Per tutte le combinazioni con la pompa J vi chiediamo di contattare la sede. Kit idronico non compatibile sulle macchine 0800 versione °/L/A, 0900 versione °/L/A, 1000 versione °, 1100 versione °.

DATI PRESTAZIONALI

NRG - °

Taglia		0800	0900	1000	1100	1200	1400	1600	1800	2000	2200	2400	2600	2800	3000	3200	3400	3600
Ventilatori: J, M																		
Prestazioni in raffreddamento 12 °C / 7 °C (1)																		
Potenza frigorifera	kW	229,0	251,4	278,2	314,5	372,4	399,7	459,4	532,8	593,5	635,8	698,1	742,2	792,8	849,5	890,4	929,9	988,3
Potenza assorbita	kW	70,6	80,3	90,1	107,8	118,6	129,5	152,5	170,8	197,3	212,9	226,5	237,4	260,6	286,7	302,3	318,7	329,5
Corrente assorbita totale a freddo	A	121,9	138,4	155,6	182,3	197,6	222,2	248,5	282,0	325,0	353,5	366,3	399,8	449,0	492,2	512,4	547,7	550,4
EER	W/W	3,24	3,13	3,09	2,92	3,14	3,09	3,01	3,12	3,01	2,99	3,08	3,13	3,04	2,96	2,94	2,92	3,00
Portata acqua utenza	l/h	39392	43247	47863	54104	64061	68767	79015	91640	102081	109354	120062	127638	136347	146093	153120	159916	169959
Perdita di carico lato utenza	kPa	36	44	54	51	60	62	42	57	62	62	64	64	73	80	83	85	93

(1) Dati EN 14511:2022; Acqua scambiatore lato utenza 12 °C / 7 °C; Aria esterna 35 °C

NRG - L

Taglia		0800	0900	1000	1100	1200	1400	1600	1800	2000	2200	2400	2600	2800	3000	3200	3400	3600
Ventilatori: J, M																		
Prestazioni in raffreddamento 12 °C / 7 °C (1)																		
Potenza frigorifera	kW	225,7	247,6	279,0	317,6	360,5	410,2	451,3	526,9	590,3	640,5	679,3	730,9	800,5	861,6	899,4	951,1	987,3
Potenza assorbita	kW	70,6	80,3	88,3	106,0	121,5	133,0	151,3	171,3	200,0	209,3	224,5	239,4	260,0	286,0	302,8	314,0	330,1
Corrente assorbita totale a freddo	A	121,4	138,2	148,4	174,4	201,5	215,7	242,7	276,7	323,2	337,2	364,0	394,9	431,3	474,5	494,3	508,7	532,6
EER	W/W	3,20	3,09	3,16	3,00	2,97	3,08	2,98	3,08	2,95	3,06	3,03	3,05	3,08	3,01	2,97	3,03	2,99
Portata acqua utenza	l/h	38832	42603	47996	54644	62004	70568	77616	90617	101513	110161	116806	125699	137666	148170	154674	163553	169784
Perdita di carico lato utenza	kPa	36	43	42	48	47	53	41	49	53	62	39	59	67	73	78	86	80

(1) Dati EN 14511:2022; Acqua scambiatore lato utenza 12 °C / 7 °C; Aria esterna 35 °C

NRG - A

Taglia		0800	0900	1000	1100	1200	1400	1600	1800	2000	2200	2400	2600	2800	3000	3200	3400	3600
Ventilatori: J, M																		
Prestazioni in raffreddamento 12 °C / 7 °C (1)																		
Potenza frigorifera	kW	230,4	253,6	287,0	328,9	374,1	424,3	468,8	542,9	608,8	663,3	702,9	746,1	816,2	880,4	920,3	971,2	1009,6
Potenza assorbita	kW	69,3	78,3	86,3	100,7	116,2	127,9	144,7	163,4	187,9	202,4	217,9	234,1	256,3	277,8	293,3	308,5	323,4
Corrente assorbita totale a freddo	A	123,4	139,3	150,6	173,7	197,3	214,7	238,4	274,6	316,8	334,0	357,6	399,8	438,4	479,1	497,8	515,6	537,7
EER	W/W	3,33	3,24	3,33	3,27	3,22	3,32	3,24	3,32	3,24	3,28	3,23	3,19	3,18	3,17	3,14	3,15	3,12
Portata acqua utenza	l/h	39642	43624	49381	56584	64350	72980	80631	93379	104697	114081	120866	128314	140372	151403	158257	167010	173615
Perdita di carico lato utenza	kPa	37	45	44	52	52	56	44	53	58	67	42	61	70	77	81	90	84

(1) Dati EN 14511:2022; Acqua scambiatore lato utenza 12 °C / 7 °C; Aria esterna 35 °C

NRG - E

Taglia		0800	0900	1000	1100	1200	1400	1600	1800	2000	2200	2400	2600	2800	3000	3200	3400	3600
Ventilatori: J, M																		
Prestazioni in raffreddamento 12 °C / 7 °C (1)																		
Potenza frigorifera	kW	229,7	256,5	280,7	330,9	378,2	424,6	466,3	542,7	617,8	652,1	705,8	746,7	822,8	892,1	930,9	968,4	1019,2
Potenza assorbita	kW	68,3	77,4	86,8	100,0	116,7	128,4	144,7	165,0	186,7	203,2	214,1	234,1	256,2	278,2	294,6	306,7	322,4
Corrente assorbita totale a freddo	A	116,2	132,1	148,6	167,0	190,7	208,2	231,2	268,2	302,4	326,9	343,4	385,3	425,5	457,4	475,2	501,3	515,7
EER	W/W	3,37	3,32	3,24	3,31	3,24	3,31	3,22	3,29	3,31	3,21	3,30	3,19	3,21	3,21	3,16	3,16	3,16
Portata acqua utenza	l/h	39530	44119	48278	56919	65043	73027	80200	93338	106248	112132	121358	128409	141496	153408	160081	166526	175267
Perdita di carico lato utenza	kPa	38	35	38	48	39	38	44	47	59	45	37	62	67	78	83	78	82

(1) Dati EN 14511:2022; Acqua scambiatore lato utenza 12 °C / 7 °C; Aria esterna 35 °C

NRG - U

Taglia		0800	0900	1000	1100	1200	1400	1600	1800	2000	2200	2400	2600	2800	3000	3200	3400	3600
Ventilatori: J, M																		
Prestazioni in raffreddamento 12 °C / 7 °C (1)																		
Potenza frigorifera	kW	234,8	263,0	288,8	339,2	389,3	435,6	479,7	558,1	634,0	671,3	725,0	756,9	834,1	903,8	943,7	982,9	1033,7
Potenza assorbita	kW	68,2	76,5	85,2	99,1	114,3	126,8	142,5	163,7	185,1	200,1	212,0	231,3	253,6	274,6	290,0	304,2	319,2
Corrente assorbita totale a freddo	A	120,5	135,5	150,8	171,3	192,6	212,3	233,1	271,5	307,9	329,7	348,7	392,9	434,6	469,5	486,6	510,4	528,3
EER	W/W	3,44	3,44	3,39	3,42	3,41	3,44	3,37	3,41	3,43	3,35	3,42	3,27	3,29	3,29	3,25	3,23	3,24
Portata acqua utenza	l/h	40397	45241	49677	58351	66957	74921	82502	95984	109036	115443	124657	130163	143439	155430	162284	169028	177747
Perdita di carico lato utenza	kPa	40	36	41	50	40	39	47	49	62	48	39	57	69	81	82	80	85

(1) Dati EN 14511:2022; Acqua scambiatore lato utenza 12 °C / 7 °C; Aria esterna 35 °C

NRG - N

Taglia		0800	0900	1000	1100	1200	1400	1600	1800	2000	2200	2400	2600	2800	3000	3200	3400	3600
Ventilatori: J, M																		
Prestazioni in raffreddamento 12 °C / 7 °C (1)																		
Potenza frigorifera	kW	235,0	262,1	290,7	339,2	389,2	430,7	481,8	556,2	627,9	670,3	719,8	759,5	831,3	900,0	938,8	977,7	1019,2
Potenza assorbita	kW	67,2	76,1	85,1	98,7	113,4	126,5	141,8	163,9	184,6	198,3	212,1	231,2	253,1	273,9	290,2	304,4	317,8
Corrente assorbita totale a freddo	A	114,7	129,5	144,6	163,8	185,1	208,2	225,3	262,3	297,3	320,1	337,6	379,3	419,5	452,9	470,1	494,4	515,7
EER	W/W	3,50	3,44	3,42	3,44	3,43	3,40	3,40	3,39	3,40	3,38	3,39	3,29	3,28	3,29	3,24	3,21	3,21
Portata acqua utenza	l/h	40430	45090	50006	58350	66941	74070	82857	95663	107988	115265	123768	130611	142953	154767	161439	168129	175265
Perdita di carico lato utenza	kPa	41	38	41	50	41	38	42	49	61	47	39	61	69	80	85	79	82

(1) Dati EN 14511:2022; Acqua scambiatore lato utenza 12 °C / 7 °C; Aria esterna 35 °C

INDICI ENERGETICI (REG. 2016/2281 UE)

Taglia			0800	0900	1000	1100	1200	1400	1600	1800	2000	2200	2400	2600	2800	3000	3200	3400	3600
Ventilatori: J																			
SEER - 12/7 (EN 14825: 2018) (1)																			
SEER	°	W/W	4,60	4,60	4,51	4,53	4,68	4,61	4,75	4,72	4,67	4,72	4,66	4,92	5,04	5,03	4,98	4,93	4,96
	A	W/W	4,82	4,85	4,82	4,84	4,85	4,85	4,87	4,92	4,91	4,90	4,85	5,01	5,15	5,19	5,14	5,08	5,04
	E	W/W	4,93	4,97	4,90	4,95	4,95	5,06	5,03	5,14	5,09	4,99	4,97	5,03	5,13	5,12	5,08	5,10	5,04
	L	W/W	4,74	4,74	4,81	4,80	4,79	4,99	4,84	4,98	4,97	4,96	4,93	4,94	5,07	5,10	5,07	5,04	5,01
	N	W/W	5,01	5,03	5,05	5,08	5,06	5,17	5,14	5,19	5,14	5,06	5,01	5,10	5,19	5,16	5,12	5,13	5,11
	U	W/W	4,88	4,89	4,91	4,94	4,93	4,87	4,95	4,96	4,87	4,84	4,84	5,11	5,25	5,25	5,14	5,12	5,10
Efficienza stagionale	°	%	181,20	180,81	177,55	178,19	184,10	181,33	187,11	185,77	183,62	185,93	183,49	193,99	198,74	198,31	196,15	194,31	195,23
	A	%	189,63	191,00	189,65	190,48	191,13	191,01	191,98	193,63	193,20	192,83	191,19	197,45	203,06	204,69	202,63	200,04	198,74
	E	%	194,09	195,85	192,97	195,14	195,09	199,22	198,28	202,75	200,40	196,73	195,73	198,31	202,20	201,77	200,04	200,90	198,74
	L	%	186,54	186,65	189,26	188,90	188,53	196,47	190,41	196,04	195,71	195,37	194,18	194,42	199,96	200,82	199,61	198,74	197,45
	N	%	197,31	198,10	199,16	200,08	199,21	203,95	202,63	204,40	202,46	199,48	197,51	200,90	204,54	203,58	201,92	202,36	201,34
	U	%	192,19	192,79	193,28	194,65	194,13	191,62	194,98	195,59	191,72	190,54	190,68	201,34	206,95	207,06	202,63	201,77	200,98
SEER - 23/18 (EN 14825: 2018) (1)																			
SEER	°	W/W	5,47	5,43	5,32	5,34	5,61	5,49	5,60	5,61	5,55	5,57	5,56	5,81	5,97	5,97	5,90	5,85	5,86
	A	W/W	5,77	5,79	5,79	5,78	5,74	5,78	5,72	5,84	5,84	5,84	5,80	6,00	6,17	6,22	6,15	6,07	6,03
	E	W/W	5,91	5,94	5,80	5,90	5,83	6,01	5,91	6,08	6,01	5,92	5,92	5,96	6,08	6,06	6,01	6,04	5,97
	L	W/W	5,69	5,66	5,69	5,66	5,59	5,88	5,64	5,82	5,80	5,81	5,77	5,78	5,95	5,97	5,94	5,91	5,87
	N	W/W	6,04	6,05	6,05	6,11	6,03	6,11	6,07	6,16	6,10	6,02	5,99	6,07	6,18	6,14	6,09	6,11	6,08
	U	W/W	5,93	5,92	5,90	5,96	5,89	5,80	5,87	5,93	5,86	5,85	5,86	6,18	6,35	6,35	6,21	6,19	6,16
Efficienza stagionale	°	%	215,77	214,03	209,84	210,78	221,22	216,68	221,00	221,39	218,97	219,81	219,27	229,30	235,87	235,76	233,09	230,91	231,55
	A	%	227,94	228,49	228,46	228,12	226,73	228,27	225,89	230,58	230,52	230,72	229,10	236,89	243,65	245,61	243,10	239,80	238,34
	E	%	233,50	234,52	229,14	233,17	230,29	237,47	233,26	240,04	237,31	233,77	233,69	235,56	240,22	239,55	237,47	238,59	235,95
	L	%	224,54	223,48	224,79	223,35	220,60	232,13	222,79	229,99	229,03	229,46	227,62	228,35	234,91	235,86	234,41	233,25	231,69
	N	%	238,70	239,11	239,16	241,55	238,13	241,52	239,72	243,56	240,96	237,95	236,49	239,74	244,07	242,76	240,75	241,39	240,13
	U	%	234,19	233,99	232,90	235,60	232,79	228,85	231,88	234,26	231,29	230,89	231,57	244,25	250,90	250,85	245,47	244,48	243,44
SEPR - (EN 14825: 2018) (2)																			
SEPR	°	W/W	5,84	5,73	5,82	5,67	5,95	6,14	6,27	6,31	6,09	6,12	6,30	6,38	6,60	6,61	6,53	6,47	6,47
	A	W/W	6,12	6,09	6,21	6,13	6,12	6,35	6,41	6,46	6,38	6,45	6,48	6,68	6,89	6,96	6,89	6,78	6,74
	E	W/W	6,24	6,26	6,28	6,23	6,14	6,72	6,72	6,78	6,73	6,64	6,62	6,70	6,84	6,82	6,77	6,80	6,72
	L	W/W	6,10	6,05	6,16	6,08	5,87	6,54	6,44	6,56	6,54	6,50	6,43	6,47	6,67	6,73	6,70	6,64	6,69
	N	W/W	6,36	6,35	6,37	6,38	6,43	6,82	6,80	6,93	6,85	6,78	6,71	6,85	6,99	6,95	6,89	6,92	6,88
	U	W/W	6,38	6,36	6,36	6,25	6,30	6,55	6,63	6,55	6,50	6,59	6,64	7,01	7,21	7,21	7,05	7,02	6,98

(1) Calcolo eseguito con portata d'acqua VARIABILE
(2) Calcolo eseguito con portata d'acqua FISSA

Taglia			0800	0900	1000	1100	1200	1400	1600	1800	2000	2200	2400	2600	2800	3000	3200	3400	3600
Ventilatori: M																			
SEER - 12/7 (EN 14825: 2018) (1)																			
SEER	°	W/W	4,49	4,48	4,42	4,45	4,34	4,42	4,56	4,59	4,55	4,62	4,57	4,60	4,62	4,64	4,65	4,67	4,63
	A	W/W	4,57	4,61	4,59	4,64	4,66	4,81	4,78	4,81	4,82	4,77	4,73	4,63	4,66	4,69	4,71	4,69	4,69
	E	W/W	4,66	4,72	4,70	4,75	4,74	4,81	4,83	4,88	4,86	4,81	4,82	4,69	4,68	4,69	4,67	4,67	4,69
	L	W/W	4,52	4,54	4,61	4,61	4,60	4,81	4,74	4,81	4,80	4,80	4,78	4,63	4,65	4,65	4,65	4,64	4,65
	N	W/W	4,74	4,77	4,84	4,86	4,84	4,93	4,93	4,92	4,91	4,88	4,87	4,72	4,70	4,72	4,72	4,70	4,72
	U	W/W	4,63	4,66	4,68	4,74	4,73	4,82	4,86	4,86	4,78	4,72	4,73	4,67	4,71	4,73	4,72	4,73	4,71
Efficienza stagionale	°	%	176,62	176,29	173,89	175,16	170,44	173,62	179,47	180,79	179,09	181,96	179,69	180,94	181,88	182,75	183,18	183,61	182,32
	A	%	179,65	181,43	180,66	182,42	183,41	189,30	188,26	189,31	189,61	187,82	186,31	182,32	183,56	184,74	185,26	184,44	184,41
	E	%	183,47	185,88	184,93	186,81	186,78	189,58	190,12	192,35	191,44	189,50	189,92	184,46	184,04	184,46	183,61	183,98	184,46
	L	%	177,91	178,50	181,50	181,45	181,06	189,43	186,65	189,36	188,92	189,17	188,22	182,32	183,14	183,10	183,14	182,71	183,14
	N	%	186,42	187,94	190,76	191,43	190,66	194,09	194,23	193,86	193,28	192,09	191,66	185,75	184,92	185,77	185,78	184,89	185,68
	U	%	182,14	183,35	184,17	186,53	186,34	189,96	191,23	191,32	188,27	185,91	186,04	183,61	185,32	186,18	185,78	186,18	185,32
SEER - 23/18 (EN 14825: 2018) (1)																			
SEER	°	W/W	5,33	5,29	5,21	5,25	5,17	5,26	5,21	5,46	5,41	5,44	5,38	5,39	5,43	5,47	5,49	5,51	5,45
	A	W/W	5,47	5,50	5,51	5,53	5,49	5,73	5,61	5,71	5,72	5,69	5,65	5,53	5,56	5,60	5,61	5,59	5,59
	E	W/W	5,59	5,64	5,56	5,65	5,56	5,72	5,67	5,77	5,74	5,70	5,73	5,54	5,52	5,53	5,51	5,52	5,53
	L	W/W	5,43	5,42	5,46	5,43	5,37	5,67	5,53	5,63	5,59	5,62	5,59	5,41	5,43	5,44	5,44	5,42	5,44
	N	W/W	5,71	5,75	5,80	5,84	5,76	5,82	5,82	5,85	5,82	5,80	5,80	5,60	5,58	5,60	5,60	5,58	5,60
	U	W/W	5,62	5,64	5,62	5,71	5,65	5,75	5,76	5,80	5,75	5,70	5,71	5,63	5,68	5,70	5,69	5,71	5,68
Efficienza stagionale	°	%	210,28	208,66	205,52	207,05	203,71	207,46	205,26	215,21	213,44	214,60	212,06	212,65	214,00	215,76	216,46	217,23	214,80
	A	%	215,89	217,00	217,57	218,29	216,47	226,19	221,50	225,43	225,87	224,50	222,82	218,02	219,42	220,85	221,58	220,41	220,54
	E	%	220,65	222,52	219,54	223,14	219,44	225,89	223,61	227,72	226,58	224,85	226,30	218,58	217,96	218,35	217,34	217,87	218,39
	L	%	214,09	213,68	215,50	214,23	211,81	223,78	218,35	222,16	220,51	221,80	220,63	213,52	214,37	214,43	214,59	213,78	214,59
	N	%	225,54	226,84	229,06	230,70	227,28	229,69	229,77	230,98	229,93	228,93	229,01	221,18	220,09	220,95	220,99	220,05	220,96
	U	%	221,93	222,50	221,86	225,46	222,97	226,86	227,42	229,11	227,10	225,09	225,49	222,28	224,20	225,07	224,68	225,27	224,11

(1) Calcolo eseguito con portata d'acqua VARIABILE
(2) Calcolo eseguito con portata d'acqua FISSA

Taglia			0800	0900	1000	1100	1200	1400	1600	1800	2000	2200	2400	2600	2800	3000	3200	3400	3600
SEPR - (EN 14825: 2018) (2)																			
SEPR	°	W/W	5,68	5,58	5,70	5,58	5,60	5,96	5,95	6,10	5,92	5,97	6,07	5,91	5,95	6,01	6,03	6,05	5,97
	A	W/W	5,79	5,78	5,93	5,95	5,87	6,34	6,27	6,33	6,32	6,30	6,31	6,11	6,16	6,20	6,23	6,19	6,20
	E	W/W	5,94	5,94	6,04	6,00	5,89	6,41	6,41	6,47	6,44	6,36	6,42	6,18	6,16	6,17	6,15	6,16	6,18
	L	W/W	5,85	5,77	5,93	5,84	5,63	6,29	6,29	6,35	6,28	6,26	6,21	6,01	6,03	6,04	6,06	6,02	6,13
	N	W/W	6,03	6,02	6,12	6,13	6,17	6,49	6,50	6,60	6,52	6,50	6,49	6,28	6,25	6,27	6,28	6,26	6,28
	U	W/W	6,04	6,05	6,04	6,02	6,07	6,49	6,50	6,41	6,37	6,42	6,46	6,34	6,39	6,42	6,41	6,43	6,40

(1) Calcolo eseguito con portata d'acqua VARIABILE
(2) Calcolo eseguito con portata d'acqua FISSA

DATI ELETTRICI

Taglia			0800	0900	1000	1100	1200	1400	1600	1800	2000	2200	2400	2600	2800	3000	3200	3400	3600
Dati elettrici																			
Corrente massima (FLA)	°	A	158,2	176,5	198,8	226,7	262,4	290,3	318,1	371,7	417,5	445,4	481,1	542,5	588,3	634,1	662,0	689,9	725,5
	A,L	A	162,2	180,5	200,6	228,5	256,4	290,1	317,9	369,5	415,3	449,0	476,9	542,5	596,1	641,9	669,8	705,5	733,3
	E,U	A	164,0	182,3	200,6	234,3	262,2	295,9	323,7	375,3	426,9	454,8	488,5	550,3	603,9	657,5	685,4	713,3	748,9
	N	A	169,8	188,1	206,4	240,1	268,0	295,9	329,5	381,1	432,7	460,6	494,3	558,1	611,7	665,3	693,2	721,1	748,9
Corrente di spunto (LRA)	°	A	361,6	417,7	440,0	689,0	724,7	752,6	780,4	834,1	879,9	907,7	943,4	1004,8	1050,6	1096,4	1124,3	1152,2	1187,8
	A,L	A	365,6	421,7	441,8	690,8	718,7	752,4	780,2	831,9	877,7	911,3	939,2	1004,8	1058,4	1104,2	1132,1	1167,8	1195,6
	E,U	A	367,4	423,5	441,8	696,6	724,5	758,2	786,0	837,7	889,3	917,1	950,8	1012,6	1066,2	1119,8	1147,7	1175,6	1211,2
	N	A	373,2	429,3	447,6	702,4	730,3	758,2	791,8	843,5	895,1	922,9	956,6	1020,4	1074,0	1127,6	1155,5	1183,4	1211,2

■ *Dati calcolati senza kit idronico e accessori.*

DATI TECNICI GENERALI

Compressori

Taglia			0800	0900	1000	1100	1200	1400	1600	1800	2000	2200	2400	2600	2800	3000	3200	3400	3600
Compressore																			
Tipo	°,A,E,L,N,U	tipo	Scroll																
Regolazione compressore	°,A,E,L,N,U	Tipo	On/Off																
Numero	°,A,E,L,N,U	n°	4	4	4	4	4	4	4	5	6	6	6	7	8	9	9	9	9
Circuiti	°,A,E,L,N,U	n°	2	2	2	2	2	2	2	2	2	2	2	3	3	3	3	3	3
Refrigerante	°,A,E,L,N,U	tipo	R32																
Carica refrigerante circuito 1 (1)	°	kg	10,5	10,9	11,3	14,0	15,0	15,0	15,8	20,6	20,6	24,1	29,0	21,0	20,5	21,6	21,6	24,6	29,0
	A,L	kg	11,3	10,9	11,0	15,0	15,8	18,0	18,0	20,6	24,0	24,4	26,3	21,0	24,0	24,0	24,0	24,4	26,3
	E,U	kg	15,4	15,0	16,1	19,9	19,9	24,0	23,3	25,9	28,1	33,8	30,8	23,3	25,9	28,1	28,1	33,8	30,8
	N	kg	16,0	16,0	17,3	24,2	26,3	26,3	30,8	30,0	37,5	34,1	34,1	30,8	30,0	37,5	37,5	34,1	34,1
Carica refrigerante circuito 2 (1)	°	kg	10,5	10,9	11,3	14,0	15,0	15,0	15,8	20,6	20,6	25,6	29,0	22,5	20,5	23,6	23,6	26,0	29,0
	A,L	kg	11,3	10,9	11,0	15,0	15,8	20,5	20,5	20,6	24,0	24,4	26,3	22,5	28,0	24,0	24,0	24,4	26,3
	E,U	kg	15,4	15,0	16,1	19,9	19,9	25,5	23,3	25,9	28,1	33,8	30,8	23,3	25,9	28,1	28,1	33,8	30,8
	N	kg	16,0	16,0	18,8	25,4	26,3	26,3	30,8	30,0	37,5	34,1	34,1	30,8	30,0	37,5	37,5	34,1	30,8
Carica refrigerante circuito 3 (1)	°,A,E,L,N,U	kg	-	-	-	-	-	-	-	-	-	-	-	30,0	30,0	30,0	30,0	30,0	30,0
Potenziale riscaldamento globale	°,A,E,L,N,U	GWP	675kgCO$_2$eq																

(1) La carica riportata in tabella è un valore stimato e preliminare. Il valore finale della carica di refrigerante è riportato nella targhetta tecnica dell'unità. Per maggiori informazioni contattare sede.

Scambiatore lato utenza

Taglia			0800	0900	1000	1100	1200	1400	1600	1800	2000	2200	2400	2600	2800	3000	3200	3400	3600
Scambiatore lato utenza																			
Tipo	°,A,E,L,N,U	tipo	Piastre	Piastre	Piastre	Piastre	Piastre	Piastre	Piastre	Piastre	Piastre	Piastre	Piastre	Piastre	Piastre	Piastre	Piastre	Piastre	Piastre
Numero	°,A,E,L,N,U	n°	1	1	1	1	1	1	1	1	1	1	1	2	2	2	2	2	2

Taglia			0800	0900	1000	1100	1200	1400	1600	1800	2000	2200	2400	2600	2800	3000	3200	3400	3600
Kit idronico integrato: 00																			
Attacchi idraulici																			
Attacchi (in/out)	°,A,E,L,N,U	Tipo	Giunti scanalati																
Diametro (in/out)	°	Ø	3"	3"	3"	3"	3"	4"	4"	4"	4"	4"	5"	5"	5"	5"	5"	5"	5"
	A,L	Ø	3"	3"	3"	3"	3"	4"	4"	4"	4"	5"	5"	5"	5"	5"	5"	5"	5"
	E,N,U	Ø	3"	3"	3"	3"	4"	4"	4"	4"	4"	5"	5"	5"	5"	5"	5"	5"	5"

Nelle versioni senza kit idronico il filtro acqua viene fornito a corredo con un tronchetto per il collegamento, viene fornito montato nelle versioni con il kit idronico.

Ventilatori

Taglia			0800	0900	1000	1100	1200	1400	1600	1800	2000	2200	2400	2600	2800	3000	3200	3400	3600
Ventilatori: J																			
Ventilatore inverter																			
Tipo	°,A,E,L,N,U	tipo	Assiale																
Motore ventilatore	°,A,E,L,N,U	tipo	Inverter																

(1) Potenza sonora: calcolata sulla base di misure effettuate in accordo con la normativa UNI EN ISO 9614-2, nel rispetto di quanto richiesto dalla certificazione Eurovent. Pressione sonora misurata in campo libero (in accordo con la UNI EN ISO 3744).

Taglia			0800	0900	1000	1100	1200	1400	1600	1800	2000	2200	2400	2600	2800	3000	3200	3400	3600
Numero	°	n°	4	4	4	4	6	6	6	8	8	8	10	14	14	14	14	14	16
	A,L	n°	4	4	6	6	6	8	8	10	10	12	12	14	16	16	16	18	18
	E,U	n°	6	6	6	8	8	10	10	12	14	14	16	16	18	20	20	20	22
	N	n°	8	8	8	10	10	10	12	14	16	16	18	18	20	22	22	22	22
Portata aria	°	m^3/h	65555	65555	76744	76744	115121	115121	115121	153480	153480	153480	191819	262339	262339	262339	262339	262339	299816
	A	m^3/h	76743	76743	98321	98321	98321	131111	131087	163789	163789	196572	196572	262339	299816	299816	299816	337293	337293
	E	m^3/h	74973	74973	74973	99978	99978	124970	124970	149950	174934	174934	199932	254531	285031	315528	315528	315528	346030
	L	m^3/h	62605	62605	74978	74978	74978	99996	99996	124953	124953	149882	149882	213489	243988	243988	243988	274487	274487
	N	m^3/h	99973	99973	99973	124966	124966	124966	149960	174953	199946	199946	224939	285030	315528	346027	346027	346027	346027
	U	m^3/h	98320	98320	98320	131139	131139	163815	163815	196680	229462	229462	262164	299816	337293	374770	374770	374770	412247
Dati sonori calcolati durante il funzionamento a freddo (1)																			
Livello di potenza sonora	°	dB(A)	87,1	87,1	90,5	90,6	92,4	92,5	92,6	93,8	93,8	93,9	94,8	96,5	96,6	96,6	96,6	96,7	97,3
	A	dB(A)	90,5	90,5	88,1	88,7	89,2	89,9	90,2	90,9	91,5	92,3	92,5	96,5	97,1	97,1	97,1	97,6	97,7
	E	dB(A)	84,4	84,5	84,5	85,8	86,5	87,6	88,1	88,6	89,0	89,7	90,2	93,4	93,9	94,3	94,4	94,4	94,9
	L	dB(A)	85,1	85,1	84,5	85,1	85,4	86,6	87,2	87,7	88,4	89,1	89,5	89,8	90,1	90,2	90,5	91,0	91,2
	N	dB(A)	85,3	85,4	85,4	86,9	87,6	88,1	89,0	89,4	89,8	90,5	91,0	93,8	94,2	94,6	94,7	94,8	94,9
	U	dB(A)	88,6	88,6	88,6	90,1	90,5	91,6	91,9	92,5	93,0	93,2	93,8	97,0	97,5	97,9	98,0	98,0	98,5

(1) Potenza sonora: calcolata sulla base di misure effettuate in accordo con la normativa UNI EN ISO 9614-2, nel rispetto di quanto richiesto dalla certificazione Eurovent. Pressione sonora misurata in campo libero (in accordo con la UNI EN ISO 3744).

Taglia			0800	0900	1000	1100	1200	1400	1600	1800	2000
Ventilatori: M											
Ventilatore maggiorato											
Tipo	°,A,E,L,N,U	tipo	Assiale	Assiale	Assiale	Assiale	Assiale	Assiale	Assiale	Assiale	Assiale
Motore ventilatore	°,A,U	tipo	- (1)	- (1)	- (1)	- (1)	- (1)	- (1)	- (1)	- (1)	- (1)
	E,L,N	tipo	- (2)	- (2)	- (2)	- (2)	- (2)	- (2)	- (2)	- (2)	- (2)
Numero	°	n°	4	4	4	4	6	6	6	8	8
	A,L	n°	4	4	6	6	6	8	8	10	10
	E,U	n°	6	6	6	8	8	10	10	12	14
	N	n°	8	8	8	10	10	10	12	14	16
Senza prevalenza											
Portata aria	°	m^3/h	76740	76740	76744	76744	115121	115121	115121	153480	153480
	A	m^3/h	76743	76743	115110	115110	115110	153480	153480	191850	191850
	E	m^3/h	74973	74973	74973	99978	99978	124970	124970	149950	174934
	L	m^3/h	62605	62605	74978	74978	74978	99996	99996	124953	124953
	N	m^3/h	99973	99973	99973	124966	124966	124966	149960	174953	199946
	U	m^3/h	115110	115110	115110	153480	153480	191850	191850	230220	268590
Livello di potenza sonora	°	dB(A)	89,2	89,2	90,5	90,6	92,4	92,5	92,6	93,8	93,8
	A	dB(A)	90,5	90,5	90,5	90,8	91,1	92,1	92,3	93,1	93,4
	E	dB(A)	84,4	84,5	84,5	85,8	86,5	87,6	88,1	88,6	89,0
	L	dB(A)	85,1	85,1	84,5	85,1	85,4	86,6	87,2	87,7	88,4
	N	dB(A)	85,3	85,4	85,4	86,9	87,6	88,1	89,0	89,4	89,8
	U	dB(A)	90,8	90,8	90,8	92,2	92,5	93,5	93,6	94,3	94,9

(1) Asincrono
(2) Asincrono con taglio di fase

Taglia			2200	2400	2600	2800	3000	3200	3400	3600
Ventilatori: M										
Ventilatore maggiorato										
Tipo	°,A,E,L,N,U	tipo	Assiale	Assiale	Assiale	Assiale	Assiale	Assiale	Assiale	Assiale
Motore ventilatore	°,A,U	tipo	- (1)	- (1)	- (2)	- (2)	- (2)	- (2)	- (2)	- (2)
	E,L,N	tipo	- (2)	- (2)	- (2)	- (2)	- (2)	- (2)	- (2)	- (2)
Numero	°	n°	8	10	14	14	14	14	14	16
	A,L	n°	12	12	14	16	16	16	18	18
	E,U	n°	14	16	16	18	20	20	20	22
	N	n°	16	18	18	20	22	22	22	22
Senza prevalenza										
Portata aria	°	m^3/h	153480	191819	268597	268600	268600	268600	268600	307026
	A	m^3/h	230220	230220	268597	306979	306979	306979	345327	345327
	E	m^3/h	174934	199932	259432	290737	322041	322041	322041	353346
	L	m^3/h	149882	149882	219126	250455	250455	250455	281706	281706
	N	m^3/h	199946	224939	290848	322029	353368	353368	353368	353368
	U	m^3/h	268590	306960	306970	345339	383716	383711	383711	422082
Livello di potenza sonora	°	dB(A)	93,9	94,8	96,5	96,6	96,6	96,6	96,7	97,3
	A	dB(A)	94,2	94,3	96,5	97,1	97,1	97,1	97,6	97,7
	E	dB(A)	89,7	90,2	93,4	93,9	94,3	94,4	94,4	94,9
	L	dB(A)	89,1	89,5	89,8	90,1	90,2	90,5	91,0	91,2
	N	dB(A)	90,5	91,0	93,8	94,2	94,6	94,7	94,8	94,9
	U	dB(A)	95,0	95,6	97,0	97,5	97,9	98,0	98,0	98,5

(1) Asincrono
(2) Asincrono con taglio di fase

DIMENSIONI

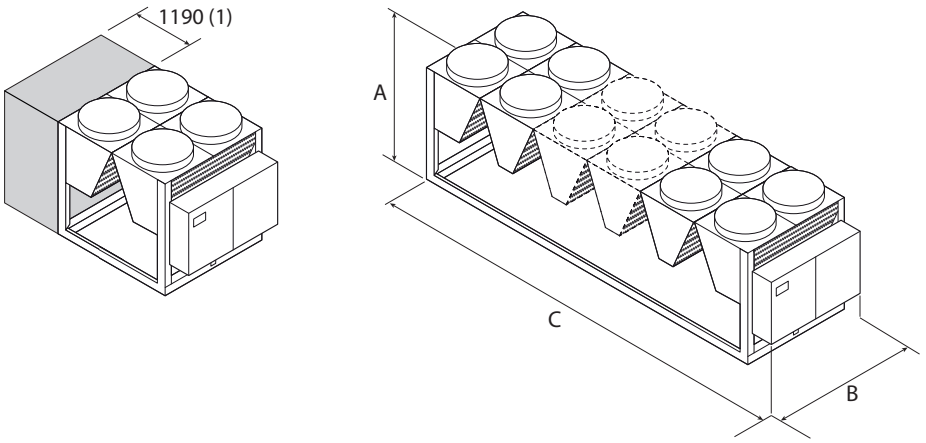

(1) Modulo aggiuntivo necessario per contenere il kit idronico con l'opzione "accumulo" nelle taglie:
NRG 0800°, 0900°, 1000°, 1100°
NRG 0800L, 0900L
NRG 0800A, 0900A

Taglia			0800	0900	1000	1100	1200	1400	1600	1800	2000	2200	2400	2600	2800	3000	3200	3400	3600
Kit idronico integrato: 00																			
Dimensioni e pesi																			
A	°,A,E,L,N,U	mm	2450	2450	2450	2450	2450	2450	2450	2450	2450	2450	2450	2450	2450	2450	2450	2450	2450
B	°,A,E,L,N,U	mm	2200	2200	2200	2200	2200	2200	2200	2200	2200	2200	2200	2200	2200	2200	2200	2200	2200
C	°	mm	2780	2780	2780	2780	3970	3970	3970	5160	5160	5160	6350	8730	8730	8730	8730	8730	9920
	A,L	mm	2780	2780	3970	3970	3970	5160	5160	6350	6350	7540	7540	8730	9920	9920	9920	11110	11110
	E,U	mm	3970	3970	3970	5160	5160	6350	6350	7540	8730	8730	9920	9920	11110	12300	12300	12300	13490
	N	mm	5160	5160	5160	6350	6350	6350	7540	8730	9920	9920	11110	11110	12300	13490	13490	13490	13490

■ *Le unità 0800°, 0900°, 1000°, 1100°; 0800L, 0900L; 0800A, 0900A con l'opzione "accumulo" hanno una lunghezza di 3970 mm.*

Taglia			0800	0900	1000	1100	1200	1400	1600	1800	2000	2200	2400	2600	2800	3000	3200	3400	3600
Kit idronico integrato: 00																			
Pesi																			
Peso a vuoto	°	kg	2140	2140	2150	2310	2850	2960	3180	3830	4030	4210	4740	6280	6515	6810	6930	7135	7655
	A,L	kg	2160	2160	2580	2730	2870	3440	3650	4250	4460	4960	5070	6300	6960	7265	7380	7925	8015
	E,U	kg	2580	2590	2600	3220	3430	3930	4070	4660	5270	5400	5990	6755	7390	8120	8230	8390	8925
	N	kg	3050	3070	3080	3630	3850	3990	4470	5110	5750	5880	6370	7155	7870	8565	8675	8830	8955

Aermec si riserva la facoltà di apportare in qualsiasi momento tutte le modifiche ritenute necessarie per il miglioramento del prodotto con eventuale modifica dei relativi dati tecnici.

Aermec S.p.A.
Via Roma, 996 - 37040 Bevilacqua (VR) - Italia
Tel. 0442633111 - Telefax 044293577
www.aermec.com

Numero Verde
800-843085

NRG 0800H-3600H

Pompa di calore reversibile condensata ad aria

Potenza frigorifera 194,9 ÷ 962,3 kW –
Potenza termica 209,6 ÷ 991,9 kW

- **Elevate efficienze ai carichi parziali**
- **Ridotte quantità di refrigerante**
- **Modalità night mode**



EUROVENT CERTIFIED PERFORMANCE
www.eurovent-certification.com

DESCRIZIONE

Pompe di calore reversibili da esterno per la produzione di acqua refrigerata/riscaldata progettate per soddisfare le esigenze dei complessi residenziali e commerciali, o per applicazioni industriali.
Il basamento, la struttura e la pannellatura sono in acciaio zincato trattato con vernici poliestere RAL 9003.

VERSIONI

° Standard
A Alta efficienza
E Alta efficienza silenziata
L Standard silenziata

CARATTERISTICHE

Campo di funzionamento

Funzionamento a pieno carico fino a -15°C di temperatura aria esterna nella stagione invernale, fino a 49°C nella stagione estiva. Produzione di acqua calda fino a 60°C (per maggiori dettagli fare riferimento alla documentazione tecnica).

Unità con 2 / 3 circuiti frigoriferi

La gamma è composta da unità equipaggiate con 2–3 circuiti frigoriferi, progettata per fornire il massimo rendimento anche ai carichi parziali e garantire la continuità di esercizio in caso di fermata di uno dei circuiti.

Refrigerante HFC R32

Grazie al refrigerante di nuova generazione R32, l'impatto ambientale delle unità si reduce notevolmente.
Combinando una ridotta carica di refrigerante con un basso potenziale di riscaldamento globale (GWP), queste unità vantano bassi valori di CO_2 equivalente.

■ *Il rilevatore di gas refrigerante è di serie.*

Impiega il fluido refrigerante R32, la cui classificazione secondo ISO 817 è A2L (refrigerante non tossico, inodore e leggermente infiammabile).

Nuove Batterie di condensazione

Tutta la gamma utilizza batterie di condensazione rame - alluminio con tubi a diametro ridotto, che consentono d'utilizzare una minore quantità di gas rispetto alle tradizionali batterie.

Valvola di espansione elettronica

L'utilizzo della valvola di espansione elettronica, apporta notevoli benefici in particolar modo quando il refrigeratore si trova a lavorare ai carichi parziali a vantaggio dell'efficienza energetica stagionale dell'unità.

Opzione kit idronico integrato

Possibilità del kit idronico integrato che racchiude in sé i principali componenti idraulici, per avere anche una soluzione che dia un risparmio economico e che faciliti l'installazione finale.
È disponibile in diverse configurazioni con accumulo o con pompe anche inverter con velocità fissa.

CONTROLLO PCO5

Le unità dalla taglia 0800 alla 2400 montano n°.1 scheda di controllo, mentre le unità dalla taglia 2600 alla 3600 montano n°.2 schede di controllo.
Regolazione a microprocessore completa di una tastiera Touch screen da 7" per navigare in modo semplice e intuitivo fra le varie schermate, permettendo di modificare i parametri operativi e di visualizzare in forma grafica l'andamento in tempo reale di alcune grandezze, e una completa gestione degli allarmi e il loro storico.

- La presenza di un orologio programmatore permette d'impostare delle fasce orarie di funzionamento ed un eventuale secondo set-point
- La termoregolazione avviene con la logica proporzionale integrale, in base alla temperatura di uscita dell'acqua.
- **Controllo HP flottante:** disponibile per tutti i modelli con ventilatore inverter o con DCPX. Permette, con la modulazione continua dei ventilatori, di ottimizzare il funzionamento dell'unità in qualsiasi punto di lavoro nel funzionamento a freddo. Ne consegue un incremento dell'efficienza energetica della macchina ai carichi parziali.
- **Data Logger "EASYLOG" di serie:** permette di memorizzare tutti i dati di funzionamento letti dalla pCO5 su SD card.
- **Modalità night mode:** solo nelle versioni **non silenziate con il ventilatore che deve essere, inverter o con il taglio di fase o con l'accessorio DCPX** è possibile impostare un profilo di funzionamento silenziato, utile ad esempio nelle ore notturne per un maggior comfort acustico, ma che garantisce sempre le prestazioni anche nelle ore di maggior carico.
- La possibilità di controllare due unità in parallelo Master - Slave (dalla taglia 0800 alla 2400).

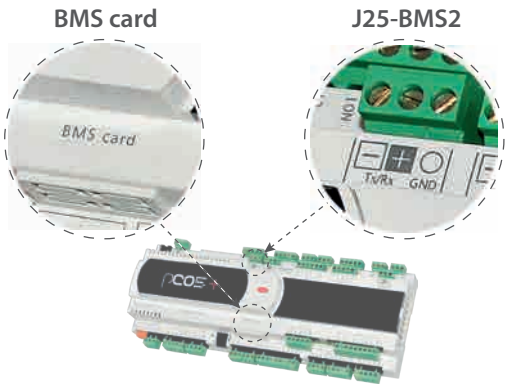

Nella porta "BMS card", gli accessori compatibili sono:

— AER485P1
— AERBACP
— MULTICHILLER-EVO + AER485P1

Nella porta "J25-BMS2", gli accessori compatibili sono:

— AERNET

Note:

— "BMS card" e "J25-BMS2" sono due porte presenti nella scheda di controllo dell'unità. In ciascuna porta è possibile collegarci un solo accessorio.
— Nella porta "J25-BMS2" può essere presente un dispositivo diagnostico "EASYLOG", eventualmente scollegarlo per collegare l'accessorio AERNET.
— **Per esigenze diverse, contattare sede.**

INTEGRATED SOLUTION

Nell'architettura di sistema si è implementato il concetto di **"integrated solution"**, che consiste in un controllo integrato e ottimizzato di compressori e valvola elettronica.
Questa soluzione ha consentito l'implementazione di una serie di nuove funzionalità, tra le quali:

— **Controllo Low Superheat**: Progressiva riduzione del surriscaldamento in condizioni di stabilità. Questo consente un incremento delle prestazioni energetiche sia in modulazione sia in condizioni di pieno carico;
— **Controllo DLT**: Controllo della valvola elettronica sulla temperatura di scarico in determinate condizioni operative. Questo si riflette in un incremento dell'affidabilità del controllo e in un notevole ampliamento del range di funzionamento della macchina, specialmente nel funzionamento a caldo.

ACCESSORI

AER485P1: Interfaccia RS-485 per sistemi di supervisione con protocollo MODBUS. È previsto n°. 1 accessorio per ogni scheda di controllo dell'unità.
AERBACP: Interfaccia di comunicazione Ethernet per protocolli Bacnet/IP, Modbus TCP/IP, SNMP. È previsto n°. 1 accessorio per ogni scheda di controllo dell'unità.
AERLINK: Aerlink è un gateway WiFi con porta seriale RS485 che permette, ad una vasta gamma di prodotti Aermec (pompe di calore/chillers/controllori di impianto) dotati di questa interfaccia, di connettersi in modo semplice e sicuro ad una rete wifi. Funziona sia come punto di accesso (AP access point) che come client (WiFi Station), può essere connesso ad un solo generatore o centralizzatore di impianto, permettendo a chiunque di poterli integrare facilmente in qualsiasi rete. Grazie alle apps AerApp e AerPlants, utilizzabili su piattaforme Android e iOS, è possibile rendere intuitiva e semplice la gestione da remoto dei sistemi di condizionamento sviluppati da Aermec.
AERNET: Il dispositivo permette il controllo, la gestione ed il monitoraggio remoto di un refrigeratore con un PC, smartphone o tablet tramite collegamento Cloud. AERNET svolge la funzione di Master mentre ogni unità collegata viene configurata come Slave fino ad un massimo di 6 schede di controllo. È inoltre possibile con un semplice click salvare sul proprio terminale un file log con tutti i dati delle unità collegate per eventuali post analisi.
FL: Flussostato.
MULTICHILLER-EVO: Sistema di controllo per il comando, l'accensione e lo spegnimento dei singoli refrigeratori in un impianto in cui siano installati più apparecchi in parallelo (max. n° 9) assicurando sempre la portata costante agli evaporatori.
PGD1: Consente di eseguire a distanza le operazioni di comando dell'unità.
PR4: Pannello remoto con display LCD e tastiera touch che consente di eseguire i controlli base, la programmazione delle fasce orarie e la segnalazione degli allarmi di una sola unità.

L'accessorio PR4 deve essere abbinato all'interfaccia di comunicazione RS485 solo quando la porta seriale è occupata da un altro dispositivo.

AVX: Supporti antivibranti a molla.
DCPX: Dispositivo per il controllo della temperatura di condensazione, con modulazione continua della velocità dei ventilatori mediante trasduttore di pressione.

ACCESSORI MONTATI IN FABBRICA

DRE: Dispositivo elettronico di riduzione della corrente di spunto.
RIF: Rifasatore di corrente. Collegato in parallelo al motore, permette una riduzione della corrente assorbita (circa il 10%)
GP_: Kit griglie anti intrusione
T6: Doppia valvola sicurezza con rubinetto di scambio, sia sul ramo di alta che sul ramo di bassa pressione.
BRC1: Bacinella di raccolta condensa. Prevederne n°1 per V-block.

COMPATIBILITÀ ACCESSORI

Modello	Ver	0800	0900	1000	1100	1200	1400	1600	1800	2000	2200	2400	2600	2800	3000	3200	3400	3600
AER485P1	°,A,E,L	•	•	•	•	•	•	•	•	•	•	•						
AER485P1 x n° 2	°,A,E,L												•	•	•	•	•	•
AERBACP	°,A,E,L	•	•	•	•	•	•	•	•	•	•	•						
AERBACP x n° 2	°,A,E,L												•	•	•	•	•	•
AERLINK	°,A,E,L	•	•	•	•	•	•	•	•	•	•	•	•	•	•	•	•	•
AERNET	°,A,E,L	•	•	•	•	•	•	•	•	•	•	•	•	•	•	•	•	•
FL	°,A,E,L	•	•	•	•	•	•	•	•	•	•	•	•	•	•	•	•	•
MULTICHILLER-EVO	°,A,E,L	•	•	•	•	•	•	•	•	•	•	•	•	•	•	•	•	•
PGD1	°,A,E,L	•	•	•	•	•	•	•	•	•	•	•	•	•	•	•	•	•

Pannello remoto

Modello	Ver	0800	0900	1000	1100	1200	1400	1600	1800	2000	2200	2400	2600	2800	3000	3200	3400	3600
PR4	°,A,E,L	•	•	•	•	•	•	•	•	•	•	•	•	•	•	•	•	•

L'accessorio PR4 deve essere abbinato all'interfaccia di comunicazione RS485 solo quando la porta seriale è occupata da un altro dispositivo.

Controllo della temperatura di condensazione

Ver	0800	0900	1000	1100	1200	1400	1600	1800	2000
°	DCPX161	DCPX161	DCPX161	DCPX163	DCPX163	DCPX163	DCPX163	DCPX165	DCPX167
A	DCPX161	DCPX163	DCPX163	DCPX163	DCPX165	DCPX165	DCPX165	DCPX167	DCPX167
E, L	Di Serie	Di Serie	Di Serie	Di Serie	Di Serie	Di Serie	Di Serie	Di Serie	Di Serie

Ver	2200	2400	2600	2800	3000	3200	3400	3600
°	DCPX167	DCPX167	DCPX174	DCPX174	DCPX175	DCPX175	DCPX175	DCPX175
A	DCPX169	DCPX169	DCPX174	DCPX175	DCPX175	DCPX175	DCPX176	DCPX176
E, L	Di Serie	Di Serie	Di Serie	Di Serie	Di Serie	Di Serie	Di Serie	Di Serie

Antivibranti

Ver	0800	0900	1000	1100	1200	1400	1600	1800	2000	2200	2400	2600	2800	3000	3200	3400	3600
Kit idronico integrato: 00																	
°,	AVX1151	AVX1151	AVX1151	AVX1153	AVX1153	AVX1153	AVX1153	AVX1154	AVX1163	AVX1163	AVX1163	AVX1167	AVX1167	AVX1171	AVX1171	AVX1171	AVX1171
A, L	AVX1151	AVX1153	AVX1153	AVX1153	AVX1154	AVX1154	AVX1154	AVX1156	AVX1156	AVX1159	AVX1159	AVX1167	AVX1171	AVX1171	AVX1171	AVX1169	AVX1169
E	AVX1153	AVX1154	AVX1154	AVX1154	AVX1156	AVX1156	AVX1159	AVX1161	AVX1161	AVX1165	AVX1165	AVX1169	AVX1173	AVX1173	AVX1173	AVX1175	AVX1175
Kit idronico integrato: AA, AB, AC, AD, AE, AF, AG, AH, AI, AJ, BA, BB, BC, BD, BE, BF, BG, BH, BI, BJ, CA, CB, CC, CD, CE, CF, CG, CH, CI, CJ, KA, KB, KC, KD, KE, KF, KG, KH, KI, KJ																	
°,	AVX1152	AVX1152	AVX1152	AVX1152	AVX1152	AVX1152	AVX1152	AVX1155	AVX1157	AVX1157	AVX1157	AVX1168	AVX1168	AVX1172	AVX1172	AVX1172	AVX1172
A, L	AVX1152	AVX1152	AVX1152	AVX1152	AVX1155	AVX1155	AVX1155	AVX1157	AVX1157	AVX1160	AVX1160	AVX1168	AVX1172	AVX1172	AVX1172	AVX1170	AVX1170
E	AVX1152	AVX1155	AVX1155	AVX1155	AVX1157	AVX1157	AVX1160	AVX1162	AVX1162	AVX1166	AVX1166	AVX1170	AVX1174	AVX1174	AVX1174	AVX1176	AVX1176
Kit idronico integrato: DA, DB, DC, DD, DE, DF, DG, DH, DI, DJ, IA, IB, IC, ID, IE, IF, IG, IH, II, IJ, JA, JB, JC, JD, JE, JF, JG, JH, JI, JJ, PA, PB, PC, PD, PE, PF, PG, PH, PI, PJ																	
°,	AVX1151	AVX1151	AVX1151	AVX1153	AVX1153	AVX1153	AVX1153	AVX1154	AVX1163	AVX1163	AVX1163	AVX1167	AVX1167	AVX1171	AVX1171	AVX1171	AVX1171
A, L	AVX1151	AVX1153	AVX1153	AVX1153	AVX1154	AVX1154	AVX1158	AVX1156	AVX1156	AVX1164	AVX1164	AVX1167	AVX1171	AVX1171	AVX1171	AVX1169	AVX1169
E	AVX1153	AVX1154	AVX1154	AVX1154	AVX1156	AVX1156	AVX1159	AVX1161	AVX1161	AVX1165	AVX1165	AVX1169	AVX1173	AVX1173	AVX1173	AVX1175	AVX1175

Dispositivo di riduzione della corrente di spunto

Ver	0800	0900	1000	1100	1200	1400	1600	1800	2000
°, A, E, L	DRENRG0800	DRENRG0900	DRENRG1000	DRENRG1100	DRENRG1200	DRENRG1400	DRENRG1600	DRENRG1800	DRENRG2000

Il fondino grigio indica gli accessori montati in fabbrica

Ver	2200	2400	2600	2800	3000	3200	3400	3600
°, A, E, L	DRENRG2200	DRENRG2400	DRENRG2600	DRENRG2800	DRENRG3000	DRENRG3200	DRENRG3400	DRENRG3600

Il fondino grigio indica gli accessori montati in fabbrica

Rifasatori di corrente

Ver	0800	0900	1000	1100	1200	1400	1600	1800	2000
°, A, E, L	RIFNRG0800	RIFNRG0900	RIFNRG1000	RIFNRG1100	RIFNRG1200	RIFNRG1400	RIFNRG1600	RIFNRG1800	RIFNRG2000

Il fondino grigio indica gli accessori montati in fabbrica

Ver	2200	2400	2600	2800	3000	3200	3400	3600
°, A, E, L	RIFNRG2200	RIFNRG2400	RIFNRG2600	RIFNRG2800	RIFNRG3000	RIFNRG3200	RIFNRG3400	RIFNRG3600

Il fondino grigio indica gli accessori montati in fabbrica

Griglie di protezione

Ver	0800	0900	1000	1100	1200	1400	1600	1800	2000	2200	2400	2600	2800	3000	3200	3400	3600
°	GP2VN	GP2VN	GP2VN	GP3G	GP3G	GP3G	GP3G	GP4G	GP5G	GP5G	GP5G	GP11G	GP10G	GP12G	GP12G	GP12G	GP12G
A, L	GP2VN	GP3G	GP3G	GP3G	GP4GM	GP4GM	GP4GM	GP5G	GP5G	GP6G	GP6G	GP11G	GP12G	GP12G	GP12G	GP13G	GP13G
E	GP3G	GP4GM	GP4GM	GP4GM	GP5GM	GP5GM	GP6G	GP7G	GP7G	GP8G	GP8G	GP13G	GP14G	GP14G	GP14G	GP15G	GP15G

Il fondino grigio indica gli accessori montati in fabbrica

■ *GP2VN diventa GP2VNA in caso di configurazione con kit idronico tipo A e B*

Doppie valvole di sicurezza

Ver	0800	0900	1000	1100	1200	1400	1600	1800	2000	2200	2400	2600	2800	3000	3200	3400	3600
°, A, E, L	T6NRGLS1	T6NRGLS1	T6NRGLS1	T6NRGLS1	T6NRGLS1	T6NRGLS1	T6NRGLS1	T6NRGLS2	T6NRGLS3	T6NRGLS3	T6NRGLS3	T6NRGLS3	T6NRGLS4	T6NRGLS5	T6NRGLS5	T6NRGLS5	T6NRGLS5

Il fondino grigio indica gli accessori montati in fabbrica

Bacinella di raccolta condensa.

Ver	0800	0900	1000	1100	1200	1400	1600	1800	2000
°	BRC1 x 2 (1)	BRC1 x 2 (1)	BRC1 x 2 (1)	BRC1 x 3 (1)	BRC1 x 3 (1)	BRC1 x 3 (1)	BRC1 x 3 (1)	BRC1 x 4 (1)	BRC1 x 5 (1)
A, L	BRC1 x 2 (1)	BRC1 x 3 (1)	BRC1 x 3 (1)	BRC1 x 3 (1)	BRC1 x 4 (1)	BRC1 x 4 (1)	BRC1 x 4 (1)	BRC1 x 5 (1)	BRC1 x 5 (1)
E	BRC1 x 3 (1)	BRC1 x 4 (1)	BRC1 x 4 (1)	BRC1 x 4 (1)	BRC1 x 5 (1)	BRC1 x 5 (1)	BRC1 x 6 (1)	BRC1 x 7 (1)	BRC1 x 7 (1)

(1) Bacinella di raccolta condensa. Prevederne n°1 per V-block.
Il fondino grigio indica gli accessori montati in fabbrica

Ver	2200	2400	2600	2800	3000	3200	3400	3600
°	BRC1 x 5 (1)	BRC1 x 5 (1)	BRC1 x 7 (1)	BRC1 x 7 (1)	BRC1 x 8 (1)	BRC1 x 8 (1)	BRC1 x 8 (1)	BRC1 x 8 (1)
A, L	BRC1 x 6 (1)	BRC1 x 6 (1)	BRC1 x 7 (1)	BRC1 x 8 (1)	BRC1 x 8 (1)	BRC1 x 8 (1)	BRC1 x 9 (1)	BRC1 x 9 (1)
E	BRC1 x 8 (1)	BRC1 x 8 (1)	BRC1 x 9 (1)	BRC1 x 10 (1)	BRC1 x 10 (1)	BRC1 x 10 (1)	BRC1 x 11 (1)	BRC1 x 11 (1)

(1) Bacinella di raccolta condensa. Prevederne n°1 per V-block.
Il fondino grigio indica gli accessori montati in fabbrica

CONFIGURATORE

Campo		Descrizione
1,2,3		**NRG**
4,5,6,7		**Taglia** 0800, 0900, 1000, 1100, 1200, 1400, 1600, 1800, 2000, 2200, 2400, 2600, 2800, 3000, 3200, 3400, 3600
8		**Campo d'impiego**
	X	Valvola termostatica elettronica (1)
	Z	Valvola termostatica elettronica per bassa temperatura (2)
9		**Modello**
	H	Pompa di calore
10		**Recupero di calore**
	D	Con desurriscaldatore (3)
	°	Senza recupero di calore
11		**Versione**
	°	Standard
	A	Alta efficienza
	E	Alta efficienza silenziata
	L	Standard silenziata
12		**Batterie**
	R	Rame - rame
	S	Rame - rame stagnato
	V	Rame - alluminio verniciato
	°	Rame - alluminio
13		**Ventilatori**
	J	Inverter
	°	Standard
14		**Alimentazione**
	°	400V ~ 3 50Hz con magnetotermici
15,16		**Kit idronico integrato**
	00	Senza kit idronico
		Kit con n° 1 pompa
	PA	Pompa A
	PB	Pompa B
	PC	Pompa C
	PD	Pompa D
	PE	Pompa E
	PF	Pompa F
	PG	Pompa G
	PH	Pompa H
	PI	Pompa I
	PJ	Pompa J (4)
		Kit con n° 1 pompa + riserva
	DA	Pompa A + riserva
	DB	Pompa B + riserva
	DC	Pompa C + riserva
	DD	Pompa D + riserva
	DE	Pompa E + riserva
	DF	Pompa F + riserva
	DG	Pompa G + riserva
	DH	Pompa H + riserva
	DI	Pompa I + riserva
	DJ	Pompa J + riserva (4)
		Kit con accumulo e n° 1 pompa
	AA	Accumulo con pompa A
	AB	Accumulo con pompa B
	AC	Accumulo con pompa C
	AD	Accumulo con pompa D
	AE	Accumulo con pompa E
	AF	Accumulo con pompa F
	AG	Accumulo con pompa G
	AH	Accumulo con pompa H
	AI	Accumulo con pompa I
	AJ	Accumulo con pompa J (4)

Campo		Descrizione
		Kit con accumulo e n° 1 pompa + riserva
	BA	Accumulo con pompa A + riserva
	BB	Accumulo con pompa B + riserva
	BC	Accumulo con pompa C + riserva
	BD	Accumulo con pompa D + riserva
	BE	Accumulo con pompa E + riserva
	BF	Accumulo con pompa F + riserva
	BG	Accumulo con pompa G + riserva
	BH	Accumulo con pompa H + riserva
	BI	Accumulo con pompa I + riserva
	BJ	Accumulo con pompa J + riserva (4)
		Kit con n° 1 pompa con inverter velocità fissa
	IA	Pompa A con inverter a velocità fissa
	IB	Pompa B con inverter a velocità fissa
	IC	Pompa C con inverter a velocità fissa
	ID	Pompa D con inverter a velocità fissa
	IE	Pompa E con inverter a velocità fissa
	IF	Pompa F con inverter a velocità fissa (5)
	IG	Pompa G con inverter a velocità fissa (5)
	IH	Pompa H con inverter a velocità fissa (5)
	II	Pompa I con inverter a velocità fissa (5)
	IJ	Pompa J con inverter a velocità fissa (6)
		Kit con n° 1 pompa + riserva con inverter velocità fissa
	JA	Pompa A + riserva, entrambe con inverter a velocità fissa
	JB	Pompa B + riserva, entrambe con inverter a velocità fissa
	JC	Pompa C + riserva, entrambe con inverter a velocità fissa
	JD	Pompa D + riserva, entrambe con inverter a velocità fissa
	JE	Pompa E + riserva, entrambe con inverter a velocità fissa
	JF	Pompa F + riserva, entrambe con inverter a velocità fissa (5)
	JG	Pompa G + riserva, entrambe con inverter a velocità fissa (5)
	JH	Pompa H + riserva, entrambe con inverter a velocità fissa (5)
	JI	Pompa I + riserva, entrambe con inverter a velocità fissa (5)
	JJ	Pompa J + riserva, entrambe con inverter a velocità fissa (6)
		Kit con accumulo e n° 1 pompa con inverter velocità fissa
	CA	Accumulo e pompa A, con inverter a velocità fissa
	CB	Accumulo e pompa B, con inverter a velocità fissa
	CC	Accumulo e pompa C, con inverter a velocità fissa
	CD	Accumulo e pompa D, con inverter a velocità fissa
	CE	Accumulo e pompa E, con inverter a velocità fissa
	CF	Accumulo e pompa F, con inverter a velocità fissa (5)
	CG	Accumulo e pompa G, con inverter a velocità fissa (5)
	CH	Accumulo e pompa H, con inverter a velocità fissa (5)
	CI	Accumulo e pompa I, con inverter a velocità fissa (5)
	CJ	Accumulo e pompa J, con inverter a velocità fissa (6)
		Kit con accumulo e n° 1 pompa + riserva con inverter velocità fissa
	KA	Accumulo e pompa A + riserva, entrambe con inverter a velocità fissa
	KB	Accumulo e pompa B + riserva, entrambe con inverter a velocità fissa
	KC	Accumulo e pompa C + riserva, entrambe con inverter a velocità fissa
	KD	Accumulo e pompa D + riserva, entrambe con inverter a velocità fissa
	KE	Accumulo e pompa E + riserva, entrambe con inverter a velocità fissa
	KF	Accumulo e pompa F + riserva, entrambe con inverter a velocità fissa (5)
	KG	Accumulo e pompa G + riserva, entrambe con inverter a velocità fissa (5)
	KH	Accumulo e pompa H + riserva, entrambe con inverter a velocità fissa (5)
	KI	Accumulo e pompa I + riserva, entrambe con inverter a velocità fissa (5)
	KJ	Accumulo e pompa J + riserva, entrambe con inverter a velocità fissa (6)

(1) Acqua prodotta da 4 °C ÷ 20 °C
(2) Acqua prodotta da 8 °C ÷ -10 °C
(3) Opzione non disponibile con il campo d'impiego Z. Il desurriscaldatore deve essere intercettato durante il funzionamento a caldo. Durante il funzionamento a freddo è necessario garantire sempre all'ingresso dello scambiatore una temperatura dell'acqua non inferiore ai 35 °C.
(4) Per tutte le combinazioni con la pompa J vi chiediamo di contattare la sede.
(5) Kit idronico non compatibile sulle macchine 0800 versione °/L/A, 0900 versione °, 1000 versione °, 1800 versione °.
(6) Per tutte le combinazioni con la pompa J vi chiediamo di contattare la sede. Kit idronico non compatibile sulle macchine 0800 versione °/L/A, 0900 versione °, 1000 versione °, 1800 versione °.

DATI PRESTAZIONALI

NRG H°

Taglia		0800	0900	1000	1100	1200	1400	1600	1800	2000	2200	2400	2600	2800	3000	3200	3400	3600
Prestazioni in raffreddamento 12 °C / 7 °C (1)																		
Potenza frigorifera	kW	200,5	220,2	238,5	292,2	325,7	353,6	381,6	456,8	531,9	561,5	591,1	705,6	749,2	824,6	859,3	895,1	925,3
Potenza assorbita	kW	72,8	83,7	95,6	107,5	123,5	144,5	160,8	179,5	199,4	219,3	239,1	249,8	277,9	299,4	317,7	334,1	354,4
Corrente assorbita totale a freddo	A	127,0	144,0	163,0	182,0	207,0	238,0	268,0	300,0	333,0	362,0	391,0	424,0	485,0	506,0	527,0	567,0	597,0
EER	W/W	2,75	2,63	2,49	2,72	2,64	2,45	2,37	2,55	2,67	2,56	2,47	2,83	2,70	2,75	2,70	2,68	2,61
Portata acqua utenza	l/h	34503	37880	41031	50268	56029	60821	65615	78560	91483	96570	101650	121347	128839	141815	147773	153929	159128
Perdita di carico lato utenza	kPa	25	30	35	45	45	47	29	42	50	49	47	53	60	69	73	75	79
Prestazioni in riscaldamento 40 °C / 45 °C (2)																		
Potenza termica	kW	212,2	235,2	256,2	310,2	348,1	384,0	416,2	492,2	568,3	603,5	638,4	729,6	782,6	858,4	896,3	931,7	966,8
Potenza assorbita	kW	66,1	73,5	80,8	98,1	109,5	123,5	129,7	153,3	175,5	186,3	198,1	232,9	252,2	275,3	288,2	299,7	312,5
Corrente assorbita totale a caldo	A	120,0	133,0	145,0	173,0	190,0	210,0	221,0	263,0	303,0	319,0	337,0	395,0	430,0	471,0	490,0	506,0	524,0
COP	W/W	3,21	3,20	3,17	3,16	3,18	3,11	3,21	3,21	3,24	3,24	3,22	3,13	3,10	3,12	3,11	3,11	3,09
Portata acqua utenza	l/h	36823	40823	44470	53838	60421	66654	72264	85444	98663	104778	110847	126695	135884	149044	155628	161773	167874
Perdita di carico lato utenza	kPa	29	36	42	53	54	58	37	52	60	60	58	58	66	76	81	83	88

(1) Dati EN 14511:2022; Acqua scambiatore lato utenza 12 °C / 7 °C; Aria esterna 35 °C
(2) Dati EN 14511:2022; Acqua scambiatore lato utenza 40 °C / 45 °C; Aria esterna 7 °C b.s. / 6 °C b.u.

NRG HL

Taglia		0800	0900	1000	1100	1200	1400	1600	1800	2000	2200	2400	2600	2800	3000	3200	3400	3600
Prestazioni in raffreddamento 12 °C / 7 °C (1)																		
Potenza frigorifera	kW	194,9	231,4	252,7	283,9	335,9	367,7	399,5	467,1	515,0	568,3	599,3	684,6	752,3	804,8	836,8	889,9	919,8
Potenza assorbita	kW	73,7	78,6	88,8	107,7	118,0	136,6	154,7	175,4	203,9	213,7	232,1	255,0	275,5	305,5	325,1	334,6	353,5
Corrente assorbita totale a freddo	A	125,0	136,0	153,0	179,0	196,0	222,0	249,0	285,0	331,0	346,0	374,0	420,0	457,0	506,0	528,0	540,0	568,0
EER	W/W	2,65	2,94	2,85	2,64	2,85	2,69	2,58	2,66	2,53	2,66	2,58	2,69	2,73	2,63	2,57	2,66	2,60
Portata acqua utenza	l/h	33540	39819	43473	48838	57788	63245	68702	80332	88566	97728	103054	117728	129370	138391	143907	153027	158170
Perdita di carico lato utenza	kPa	23	33	34	39	45	47	33	39	41	49	35	51	59	64	67	75	70
Prestazioni in riscaldamento 40 °C / 45 °C (2)																		
Potenza termica	kW	209,6	244,9	268,8	305,3	357,3	394,2	431,7	502,3	558,0	611,4	647,2	717,8	788,1	844,0	880,6	933,5	969,8
Potenza assorbita	kW	64,6	76,2	83,3	95,6	111,1	123,9	131,4	152,8	170,0	186,9	199,5	227,5	249,8	267,9	280,7	297,4	310,8
Corrente assorbita totale a caldo	A	115,0	134,0	147,0	165,0	188,0	207,0	219,0	257,0	288,0	313,0	333,0	378,0	416,0	447,0	466,0	491,0	512,0
COP	W/W	3,24	3,22	3,23	3,19	3,22	3,18	3,29	3,29	3,28	3,27	3,24	3,15	3,16	3,15	3,14	3,14	3,12
Portata acqua utenza	l/h	36369	42513	46657	52988	62021	68420	74962	87217	96884	106143	112386	124645	136849	146552	152908	162100	168406
Perdita di carico lato utenza	kPa	28	39	40	47	53	56	40	47	51	60	42	57	66	71	75	84	80

(1) Dati EN 14511:2022; Acqua scambiatore lato utenza 12 °C / 7 °C; Aria esterna 35 °C
(2) Dati EN 14511:2022; Acqua scambiatore lato utenza 40 °C / 45 °C; Aria esterna 7 °C b.s. / 6 °C b.u.

NRG HA

Taglia		0800	0900	1000	1100	1200	1400	1600	1800	2000	2200	2400	2600	2800	3000	3200	3400	3600
Prestazioni in raffreddamento 12 °C / 7 °C (1)																		
Potenza frigorifera	kW	200,5	236,4	258,7	292,2	344,0	378,0	412,2	480,7	532,0	584,8	618,3	700,8	768,8	824,7	859,0	911,3	943,6
Potenza assorbita	kW	71,4	78,5	88,2	105,8	117,2	134,5	151,4	172,4	196,2	210,0	227,1	245,1	271,0	296,0	314,1	327,9	345,4
Corrente assorbita totale a freddo	A	127,0	141,0	157,0	182,0	201,0	226,0	251,0	289,0	333,0	351,0	377,0	424,0	462,0	509,0	529,0	545,0	571,0
EER	W/W	2,81	3,01	2,93	2,76	2,94	2,81	2,72	2,79	2,71	2,78	2,72	2,86	2,84	2,79	2,73	2,78	2,73
Portata acqua utenza	l/h	34505	40669	44506	50268	59178	65028	70879	82668	91485	100578	106317	120517	132216	141823	147725	156722	162264
Perdita di carico lato utenza	kPa	24	33	34	39	45	47	33	39	42	50	35	53	61	67	70	79	74
Prestazioni in riscaldamento 40 °C / 45 °C (2)																		
Potenza termica	kW	214,2	249,2	273,9	311,8	364,1	404,2	439,5	510,6	568,3	624,2	661,5	726,3	796,9	854,6	892,3	944,8	982,2
Potenza assorbita	kW	65,5	76,7	84,1	96,3	111,6	125,5	132,9	153,9	171,9	189,2	201,7	229,0	250,4	268,2	280,9	299,3	312,3
Corrente assorbita totale a caldo	A	119,0	139,0	152,0	170,0	195,0	215,0	227,0	265,0	298,0	325,0	344,0	389,0	428,0	458,0	477,0	506,0	526,0
COP	W/W	3,27	3,25	3,25	3,24	3,26	3,22	3,31	3,32	3,31	3,30	3,28	3,17	3,18	3,19	3,18	3,16	3,15
Portata acqua utenza	l/h	37179	43255	47538	54127	63192	70158	76308	88642	98663	108366	114875	126116	138372	148390	154943	164062	170550
Perdita di carico lato utenza	kPa	29	40	41	49	55	58	41	49	53	62	44	58	67	73	77	86	82

(1) Dati EN 14511:2022; Acqua scambiatore lato utenza 12 °C / 7 °C; Aria esterna 35 °C
(2) Dati EN 14511:2022; Acqua scambiatore lato utenza 40 °C / 45 °C; Aria esterna 7 °C b.s. / 6 °C b.u.

NRG HE

Taglia		0800	0900	1000	1100	1200	1400	1600	1800	2000	2200	2400	2600	2800	3000	3200	3400	3600
Prestazioni in raffreddamento 12 °C / 7 °C (1)																		
Potenza frigorifera	kW	210,2	241,4	265,0	301,3	349,5	385,3	433,9	499,0	555,3	602,8	639,1	718,4	790,6	846,2	879,4	924,9	962,3
Potenza assorbita	kW	68,8	76,7	85,7	101,9	115,0	130,8	142,8	165,0	189,0	202,2	217,7	241,7	264,6	289,3	308,3	320,7	337,3
Corrente assorbita totale a freddo	A	120,0	135,0	150,0	173,0	192,0	215,0	234,0	272,0	312,0	332,0	355,0	390,0	433,0	474,0	493,0	512,0	536,0
EER	W/W	3,05	3,15	3,09	2,96	3,04	2,94	3,04	3,02	2,94	2,98	2,94	2,97	2,99	2,93	2,85	2,88	2,85
Portata acqua utenza	l/h	36167	41535	45585	51820	60126	66279	74616	85811	95491	103665	109890	123535	135965	145529	151221	159049	165476
Perdita di carico lato utenza	kPa	24	33	34	40	45	47	33	40	42	50	35	56	62	70	74	71	74
Prestazioni in riscaldamento 40 °C / 45 °C (2)																		
Potenza termica	kW	220,6	251,8	277,3	320,3	367,5	407,1	456,1	525,1	586,9	634,6	674,7	737,8	806,3	867,9	904,3	951,9	991,9
Potenza assorbita	kW	67,2	77,5	84,8	98,3	110,5	122,3	137,5	158,0	176,7	191,9	204,0	230,9	251,4	270,6	283,3	299,9	313,6
Corrente assorbita totale a caldo	A	119,0	137,0	150,0	170,0	189,0	207,0	229,0	266,0	299,0	321,0	340,0	384,0	419,0	452,0	470,0	497,0	516,0
COP	W/W	3,28	3,25	3,27	3,26	3,33	3,33	3,32	3,32	3,32	3,31	3,31	3,20	3,21	3,21	3,19	3,17	3,16
Portata acqua utenza	l/h	38284	43702	48137	55596	63813	70679	79187	91172	101894	110186	117170	128108	140013	150692	157019	165295	172243
Perdita di carico lato utenza	kPa	31	35	39	45	36	35	44	45	55	47	39	60	65	75	79	77	81

(1) Dati EN 14511:2022; Acqua scambiatore lato utenza 12 °C / 7 °C; Aria esterna 35 °C
(2) Dati EN 14511:2022; Acqua scambiatore lato utenza 40 °C / 45 °C; Aria esterna 7 °C b.s. / 6 °C b.u.

INDICI ENERGETICI

Taglia			0800	0900	1000	1100	1200	1400	1600	1800	2000	2200	2400	2600	2800	3000	3200	3400	3600
Ventilatori: J																			
SEER - 12/7 (EN14825: 2018) (1)																			
SEER	°	W/W	3,91	4,03	3,76	4,01	3,91	3,74	3,72	3,92	4,10	-	-	-	-	-	-	-	-
	A	W/W	4,13	4,47	4,22	4,21	4,48	4,13	4,21	4,29	4,27	4,57	4,58	4,56	4,55	4,56	4,55	4,55	4,55
	E	W/W	4,48	4,70	4,65	4,49	4,69	4,49	4,73	4,76	4,56	4,68	4,65	4,76	4,76	4,74	4,68	4,69	4,64
	L	W/W	4,08	4,38	4,31	4,23	4,49	4,33	4,17	4,32	4,24	4,57	4,57	4,58	4,61	4,56	4,56	4,57	4,56
Efficienza stagionale	°	%	153,54	158,21	147,58	157,44	153,60	146,56	145,75	153,87	160,99	-	-	-	-	-	-	-	-
	A	%	162,28	175,77	165,92	165,53	176,30	162,21	165,54	168,43	167,63	179,84	180,02	179,30	179,05	179,25	179,11	179,12	179,03
	E	%	176,01	184,84	182,87	176,49	184,43	176,41	186,08	187,33	179,21	184,21	182,92	187,25	187,42	186,77	184,02	184,64	182,40
	L	%	160,02	172,22	169,30	166,37	176,46	170,12	163,61	169,99	166,45	179,96	179,77	180,32	181,27	179,57	179,44	179,67	179,24
SEER - 23/18 (EN14825: 2018) (2)																			
SEER	°	W/W	4,53	4,62	4,30	4,53	4,48	4,26	4,26	4,36	4,53	4,68	4,67	5,20	5,04	5,05	4,95	5,04	4,89
	A	W/W	4,82	5,14	4,88	4,83	5,05	4,68	4,77	4,78	4,70	4,74	4,81	5,32	5,32	5,33	5,34	5,33	5,33
	E	W/W	5,22	5,39	5,29	5,11	5,24	5,05	5,33	5,29	5,01	5,07	5,11	5,49	5,49	5,47	5,39	5,40	5,34
	L	W/W	4,86	5,04	4,92	4,80	5,00	4,85	4,70	4,80	4,72	4,81	4,84	5,12	5,16	5,10	5,09	5,10	5,09
Efficienza stagionale	°	%	178,23	181,99	169,18	178,03	176,17	167,49	167,32	171,54	178,15	184,08	183,60	205,12	198,46	198,95	195,09	198,65	192,44
	A	%	189,87	202,58	192,30	190,02	199,05	184,16	187,89	188,04	185,13	186,42	189,27	209,91	209,61	210,19	210,50	210,33	210,27
	E	%	205,68	212,67	208,75	201,59	206,78	199,04	210,37	208,55	197,30	199,90	201,24	216,49	216,66	215,99	212,50	213,20	210,64
	L	%	191,27	198,67	193,92	188,82	196,81	191,05	185,11	189,15	185,81	189,25	190,57	201,98	203,21	201,03	200,73	201,14	200,54
UE 813/2013 prestazioni in condizioni climatiche medie (average) - 35 °C - Pdesignh ≤ 400 kW (3)																			
SCOP	°	W/W	3,75	3,72	3,74	3,65	3,72	3,69	3,84	3,87	3,90	3,92	3,98	3,85	3,79	3,79	3,78	3,78	3,76
	A	W/W	3,98	3,87	3,91	3,92	3,89	3,93	4,04	4,03	4,08	4,08	4,13	4,01	4,00	3,98	3,95	3,93	3,90
	E	W/W	3,94	3,86	3,89	3,90	3,88	4,00	4,05	4,08	4,09	4,09	4,13	3,97	3,96	3,93	3,90	3,88	3,86
	L	W/W	3,85	3,81	3,86	3,82	3,85	3,87	3,94	3,98	4,02	3,99	4,06	3,91	3,90	3,89	3,87	3,85	3,84
ηsh	°	%	147,19	145,69	146,78	143,12	145,88	144,64	150,61	151,86	152,83	153,82	156,25	151,09	148,73	148,69	148,14	148,30	147,30
	A	%	156,18	151,63	153,29	153,96	152,61	154,02	158,78	158,12	160,03	160,11	162,27	157,54	157,00	156,15	155,07	154,33	152,86
	E	%	154,67	151,25	152,53	152,86	152,04	156,84	159,16	160,06	160,74	160,54	162,33	155,93	155,35	154,31	152,99	152,26	151,57
	L	%	151,15	149,30	151,53	149,80	151,00	151,92	154,77	156,17	157,80	156,44	159,42	153,41	152,88	152,46	151,65	151,15	150,49
UE 813/2013 prestazioni in condizioni climatiche medie (average) - 55 °C - Pdesignh ≤ 400 kW (4)																			
SCOP	°	W/W	3,13	3,11	3,12	3,08	3,11	3,05	3,08	3,15	3,26	3,26	3,29	3,18	3,15	3,17	3,17	3,17	3,12
	A	W/W	3,30	3,26	3,28	3,28	3,25	3,24	3,24	3,26	3,36	3,37	3,35	3,30	3,31	3,30	3,29	3,29	3,20
	E	W/W	3,31	3,25	3,27	3,26	3,22	3,28	3,29	3,33	3,42	3,38	3,37	3,30	3,30	3,30	3,28	3,26	3,21
	L	W/W	3,19	3,20	3,23	3,18	3,20	3,19	3,15	3,22	3,31	3,28	3,28	3,20	3,21	3,21	3,20	3,21	3,18
ηsh	°	%	122,27	121,29	121,95	120,26	121,59	119,01	120,35	122,90	127,46	127,29	128,67	124,30	123,00	123,82	123,69	123,98	121,67
	A	%	129,05	127,35	128,02	128,24	126,95	126,45	126,66	127,60	131,34	131,91	130,84	128,88	129,31	129,14	128,59	128,77	125,11
	E	%	129,38	127,17	127,67	127,41	125,90	128,13	128,78	130,27	133,70	132,16	131,79	129,12	129,08	129,12	128,32	127,41	125,24
	L	%	124,44	124,94	126,12	124,20	125,05	124,58	123,06	125,71	129,24	128,27	128,14	124,91	125,29	125,42	125,07	125,42	124,38
SEPR - (EN 14825: 2018) (2)																			
SEPR	°	W/W	5,05	5,15	4,98	5,20	5,21	5,23	5,12	5,31	5,49	5,45	5,37	5,51	5,52	5,52	5,51	5,51	5,51
	A	W/W	5,34	5,76	5,59	5,54	5,85	5,69	5,67	5,79	5,66	5,85	5,87	5,52	5,53	5,53	5,53	5,53	5,52
	E	W/W	5,91	6,15	6,16	5,82	6,03	6,22	6,44	6,48	6,24	6,31	6,25	5,56	5,57	5,57	5,56	5,56	5,56
	L	W/W	5,38	5,72	5,70	5,51	5,69	5,87	5,66	5,85	5,69	5,96	5,88	5,51	5,52	5,52	5,51	5,51	5,51

(1) Calcolo eseguito con portata d'acqua FISSA e temperatura d'uscita VARIABILE.
(2) Calcolo eseguito con portata d'acqua FISSA.
(3) Efficienze in applicazioni per bassa temperatura (35°C)
(4) Efficienze in applicazioni per media temperatura (55°C)

Taglia			0800	0900	1000	1100	1200	1400	1600	1800	2000	2200	2400	2600	2800	3000	3200	3400	3600
Ventilatori: °																			
SEER - 12/7 (EN14825: 2018) (1)																			
SEER	°	W/W	3,82	3,93	3,69	3,95	3,76	3,66	3,63	3,77	3,94	-	-	-	-	-	-	-	-
	A	W/W	3,92	4,26	4,03	4,04	4,31	4,05	4,14	4,16	4,14	-	-	-	-	-	-	-	-
	E	W/W	4,24	4,47	4,46	4,30	4,49	4,23	4,54	4,48	4,30	-	-	-	-	-	-	-	-
	L	W/W	3,89	4,20	4,14	4,07	4,32	4,14	4,09	4,16	4,05	-	-	-	-	-	-	-	-
Efficienza stagionale	°	%	149,69	154,31	144,66	154,85	147,58	143,34	142,18	147,82	154,74	-	-	-	-	-	-	-	-
	A	%	153,94	167,22	158,24	158,70	169,32	159,16	162,42	163,51	162,60	-	-	-	-	-	-	-	-
	E	%	166,62	175,64	175,43	169,12	176,71	166,29	178,62	176,32	169,05	-	-	-	-	-	-	-	-
	L	%	152,78	164,88	162,52	159,98	169,62	162,45	160,44	163,31	158,98	-	-	-	-	-	-	-	-
SEER - 23/18 (EN14825: 2018) (2)																			
SEER	°	W/W	4,42	4,52	4,23	4,46	4,31	4,17	4,16	4,25	4,43	4,56	4,55	4,84	4,69	4,70	4,61	4,69	4,57
	A	W/W	4,58	4,90	4,67	4,63	4,86	4,60	4,69	4,68	4,62	4,60	4,67	4,94	4,94	4,95	4,95	4,95	4,95
	E	W/W	4,95	5,13	5,09	4,90	5,03	4,78	5,13	5,04	4,80	4,95	5,00	5,15	5,16	5,15	5,07	5,09	5,03
	L	W/W	4,65	4,84	4,73	4,62	4,81	4,64	4,62	4,66	4,56	4,64	4,67	4,81	4,84	4,80	4,79	4,81	4,79
Efficienza stagionale	°	%	173,96	177,67	166,01	175,30	169,38	163,98	163,39	167,16	174,39	179,50	179,00	190,59	184,41	185,05	181,49	184,72	179,79
	A	%	180,39	193,01	183,69	182,32	191,25	180,93	184,52	184,13	181,81	180,84	183,73	194,77	194,67	194,96	194,98	195,10	194,96
	E	%	194,99	202,37	200,52	193,16	198,13	188,06	202,21	198,68	189,12	194,99	196,98	203,18	203,49	202,94	199,98	200,57	198,18
	L	%	182,93	190,46	186,38	181,81	189,53	182,80	181,68	183,24	179,38	182,56	183,91	189,59	190,78	188,98	188,76	189,33	188,66
UE 813/2013 prestazioni in condizioni climatiche medie (average) - 35 °C - Pdesignh ≤ 400 kW (3)																			
SCOP	°	W/W	3,70	3,66	3,70	3,62	3,63	3,64	3,78	3,78	3,84	3,84	3,87	3,78	3,72	3,72	3,70	3,71	3,68
	A	W/W	3,86	3,75	3,80	3,83	3,80	3,84	3,96	3,92	4,00	3,97	4,03	3,93	3,92	3,90	3,87	3,86	3,82
	E	W/W	3,82	3,74	3,79	3,80	3,78	3,86	3,96	3,93	3,99	3,96	4,02	3,90	3,88	3,86	3,82	3,81	3,79
	L	W/W	3,75	3,71	3,77	3,73	3,72	3,81	3,90	3,89	3,95	3,88	3,95	3,83	3,82	3,81	3,79	3,78	3,76
ηsh	°	%	144,95	143,51	145,03	141,70	142,39	142,72	148,37	148,22	150,74	150,57	151,99	148,07	145,75	145,71	145,18	145,33	144,35
	A	%	151,26	147,10	148,95	150,09	148,92	150,73	155,38	153,74	157,11	156,00	158,37	154,40	153,86	153,03	151,98	151,25	149,80
	E	%	149,60	146,63	148,74	148,95	148,14	151,30	155,26	154,27	156,73	155,51	157,88	152,82	152,24	151,22	149,93	149,22	148,54
	L	%	146,96	145,41	147,82	146,29	145,93	149,25	152,96	152,42	155,05	152,28	154,95	150,34	149,82	149,41	148,61	148,12	147,48
UE 813/2013 prestazioni in condizioni climatiche medie (average) - 55 °C - Pdesignh ≤ 400 kW (4)																			
SCOP	°	W/W	3,08	3,05	3,08	3,05	3,03	3,00	3,03	3,06	3,21	3,18	3,18	3,12	3,09	3,11	3,11	3,11	3,06
	A	W/W	3,18	3,15	3,17	3,19	3,16	3,16	3,17	3,17	3,29	3,27	3,25	3,23	3,24	3,24	3,23	3,23	3,14
	E	W/W	3,19	3,14	3,17	3,17	3,13	3,15	3,20	3,19	3,32	3,26	3,26	3,24	3,24	3,24	3,22	3,20	3,14
	L	W/W	3,09	3,10	3,14	3,10	3,08	3,12	3,11	3,13	3,23	3,18	3,17	3,14	3,14	3,15	3,14	3,15	3,12
ηsh	°	%	120,10	119,16	120,24	118,86	118,20	117,16	118,26	119,46	125,22	124,15	124,36	121,80	120,53	121,33	121,20	121,49	119,23
	A	%	124,31	122,92	123,79	124,47	123,37	123,50	123,70	123,68	128,55	127,96	127,17	126,29	126,72	126,55	126,01	126,19	122,60
	E	%	124,44	122,64	123,96	123,61	122,14	122,87	125,09	124,79	129,60	127,34	127,57	126,53	126,49	126,53	125,75	124,86	122,72
	L	%	120,43	121,14	122,52	120,80	120,36	121,82	121,38	122,19	126,39	124,30	123,94	122,40	122,78	122,90	122,56	122,90	121,88
SEPR - (EN 14825: 2018) (2)																			
SEPR	°	W/W	4,93	5,03	4,88	5,11	5,01	5,11	5,00	5,11	5,29	5,27	5,11	5,51	5,52	5,52	5,51	5,51	5,51
	A	W/W	5,07	5,49	5,34	5,31	5,63	5,58	5,57	5,62	5,49	5,55	5,58	5,52	5,53	5,53	5,53	5,53	5,52
	E	W/W	5,60	5,85	5,91	5,58	5,78	5,87	6,19	6,11	5,89	6,09	6,03	5,56	5,57	5,57	5,56	5,56	5,56
	L	W/W	5,14	5,48	5,47	5,31	5,48	5,61	5,55	5,63	5,44	5,65	5,56	5,51	5,52	5,52	5,51	5,51	5,51

(1) Calcolo eseguito con portata d'acqua FISSA e temperatura d'uscita VARIABILE.
(2) Calcolo eseguito con portata d'acqua FISSA.
(3) Efficienze in applicazioni per bassa temperatura (35°C)
(4) Efficienze in applicazioni per media temperatura (55°C)

DATI ELETTRICI

Taglia			0800	0900	1000	1100	1200	1400	1600	1800	2000	2200	2400	2600	2800	3000	3200	3400	3600
Dati elettrici																			
Corrente massima (FLA)	°	A	162,2	180,5	198,8	234,5	262,4	290,3	318,1	371,7	425,3	453,2	481,1	542,5	588,3	641,9	669,8	697,7	725,5
	A,L	A	162,2	188,3	206,6	234,5	270,2	298,1	325,9	379,5	425,3	461,0	488,9	542,5	596,1	641,9	669,8	705,5	733,3
	E	A	170,0	196,1	214,4	242,3	278,0	305,9	341,5	395,1	440,9	476,6	504,5	558,1	611,7	657,5	685,4	721,1	748,9
Corrente di spunto (LRA)	°	A	365,6	421,7	440,0	696,8	724,7	752,6	780,4	834,1	887,7	915,5	943,4	1004,8	1050,6	1104,2	1132,1	1160,0	1187,8
	A,L	A	365,6	429,5	447,8	696,8	732,5	760,4	788,2	841,9	887,7	923,3	951,2	1004,8	1058,4	1104,2	1132,1	1167,8	1195,6
	E	A	373,4	437,3	455,6	704,6	740,3	768,2	803,8	857,5	903,3	938,9	966,8	1020,4	1074,0	1119,8	1147,7	1183,4	1211,2

Dati calcolati senza kit idronico e accessori.

DATI TECNICI GENERALI

Compressori

Taglia			0800	0900	1000	1100	1200	1400	1600	1800	2000	2200	2400	2600	2800	3000	3200	3400	3600
Compressore																			
Tipo	°,A,E,L	tipo	Scroll																
Regolazione compressore	°,A,E,L	Tipo	On-Off																
Numero	°,A,E,L	n°	4	4	4	4	4	4	4	5	6	6	6	7	8	9	9	9	9
Circuiti	°,A,E,L	n°	2	2	2	2	2	2	2	2	2	2	2	3	3	3	3	3	3
Refrigerante	°,A,E,L	tipo	R32																
Carica refrigerante circuito 1 (1)	°	kg	16,5	16,5	22,5	23,3	23,3	22,5	22,5	30,4	30,8	36,0	36,0	34,4	35,1	35,4	35,4	38,9	38,9
	A,L	kg	13,0	22,0	20,0	20,0	28,0	28,0	29,3	33,0	43,9	40,0	41,0	34,4	39,6	44,1	44,1	44,1	44,6
	E	kg	21,8	28,5	29,3	27,5	29,3	34,9	42,0	51,0	53,6	56,3	51,8	48,9	48,9	50,6	50,6	52,4	53,4
Carica refrigerante circuito 2 (1)	°	kg	16,5	16,5	22,5	23,3	23,3	22,5	22,5	30,4	30,8	36,0	36,0	34,4	35,1	35,4	35,4	38,9	38,9
	A,L	kg	13,0	22,0	22,0	20,0	28,0	28,0	29,3	33,0	43,9	40,0	41,0	34,4	39,6	44,1	44,1	44,1	44,6
	E	kg	21,8	28,5	29,3	27,5	29,3	34,9	42,0	51,0	53,6	56,3	51,8	48,9	48,9	50,6	50,6	52,4	53,4
Carica refrigerante circuito 3 (1)	°	kg	-	-	-	-	-	-	-	-	-	-	-	34,4	35,1	35,4	35,4	38,9	38,9
	A,L	kg	-	-	-	-	-	-	-	-	-	-	-	34,4	39,6	44,1	44,1	44,1	44,6
	E	kg	-	-	-	-	-	-	-	-	-	-	-	48,9	48,9	50,6	50,6	52,4	53,4
Potenziale riscaldamento globale	°,A,E,L	GWP	675kgCO_2eq																

(1) La carica riportata in tabella è un valore stimato e preliminare. Il valore finale della carica di refrigerante è riportato nella targhetta tecnica dell'unità. Per maggiori informazioni contattare sede.

Scambiatore lato utenza

Taglia			0800	0900	1000	1100	1200	1400	1600	1800	2000	2200	2400	2600	2800	3000	3200	3400	3600
Scambiatore lato utenza																			
Tipo	°,A,E,L	tipo	Piastre																
Numero	°,A,E,L	n°	1	1	1	1	1	1	1	1	1	1	1	2	2	2	2	2	2

Taglia			0800	0900	1000	1100	1200	1400	1600	1800	2000	2200	2400	2600	2800	3000	3200	3400	3600
Kit idronico integrato: 00																			
Attacchi idraulici																			
Attacchi (in/out)	°,A,E,L	Tipo	Giunti scanalati																
Diametro (in/out)	°	Ø	3″	3″	3″	3″	3″	4″	4″	4″	4″	4″	5″	5″	5″	5″	5″	5″	5″
	A,L	Ø	3″	3″	3″	3″	3″	4″	4″	4″	4″	5″	5″	5″	5″	5″	5″	5″	5″
	E	Ø	3″	3″	3″	3″	4″	4″	4″	4″	4″	5″	5″	5″	5″	5″	5″	5″	5″

Ventilatori

Taglia			0800	0900	1000	1100	1200	1400	1600	1800	2000	2200	2400	2600	2800	3000	3200	3400	3600
Ventilatori: °																			
Ventilatore																			
Tipo	°,A,E,L	tipo	Assiale																
Numero	°	n°	4	4	4	6	6	6	6	8	10	10	10	14	14	16	16	16	16
	A,L	n°	4	6	6	6	8	8	8	10	10	12	12	14	16	16	16	18	18
	E	n°	6	8	8	8	10	10	12	14	14	16	16	18	20	20	20	22	22
Motore ventilatore	°,A	tipo	Asincrono																
	E,L	tipo	Asincrono con taglio di fase																
Portata aria	°	m^3/h	82398	82398	82424	123596	123596	123561	123561	164866	205969	205969	205969	288399	288399	329594	329594	329598	329598
	A	m^3/h	82403	123609	123609	123605	164779	164779	164779	205996	205998	247152	247152	288414	329556	329556	329556	370819	370819
	E	m^3/h	102378	136491	136491	136491	170613	170613	204757	238871	238871	272982	272982	315634	349835	349835	349835	383943	383943
	L	m^3/h	68237	102348	102348	102356	136528	136528	136528	170617	170614	204825	204825	238801	273004	273004	273004	307010	307010

Dati sonori

Taglia			0800	0900	1000	1100	1200	1400	1600	1800	2000	2200	2400	2600	2800	3000	3200	3400	3600
Dati sonori calcolati in funzionamento a freddo (1)																			
Livello di potenza sonora	°	dB(A)	90,5	90,5	90,5	92,3	92,4	92,5	92,6	93,8	94,7	94,7	94,8	96,5	96,6	97,1	97,1	97,2	97,3
	A	dB(A)	90,5	92,2	92,2	92,3	93,6	93,6	93,7	94,6	94,7	95,4	95,5	96,5	97,1	97,1	97,1	97,6	97,7
	E	dB(A)	85,2	86,2	86,2	87,0	88,3	88,8	89,7	90,1	90,2	90,9	91,2	92,2	92,5	92,6	92,8	93,3	93,5
	L	dB(A)	83,5	84,7	84,8	85,8	87,2	87,8	88,3	88,9	89,0	89,8	90,1	91,0	91,3	91,4	91,7	92,2	92,4
Livello di pressione sonora (10 m)	°	dB(A)	58,4	58,4	58,4	60,0	60,1	60,2	60,4	61,3	62,1	62,2	62,2	63,7	63,7	64,1	64,2	64,3	64,3
	A	dB(A)	58,4	59,9	59,9	60,0	61,2	61,2	61,3	62,1	62,1	62,8	62,8	63,7	64,1	64,1	64,2	64,6	64,6
	E	dB(A)	52,9	53,8	53,8	54,6	55,7	56,3	57,0	57,3	57,4	57,9	58,2	59,1	59,3	59,4	59,7	60,0	60,2
	L	dB(A)	51,4	52,5	52,5	53,5	54,8	55,4	55,9	56,4	56,5	57,1	57,4	58,2	58,4	58,5	58,8	59,1	59,4

(1) Potenza sonora: calcolata sulla base di misure effettuate in accordo con la normativa UNI EN ISO 9614-2, nel rispetto di quanto richiesto dalla certificazione Eurovent.; Pressione sonora misurata in campo libero, a 10 m di distanza dalla superficie esterna dell'unità (in accordo con la UNI EN ISO 3744).

DIMENSIONI

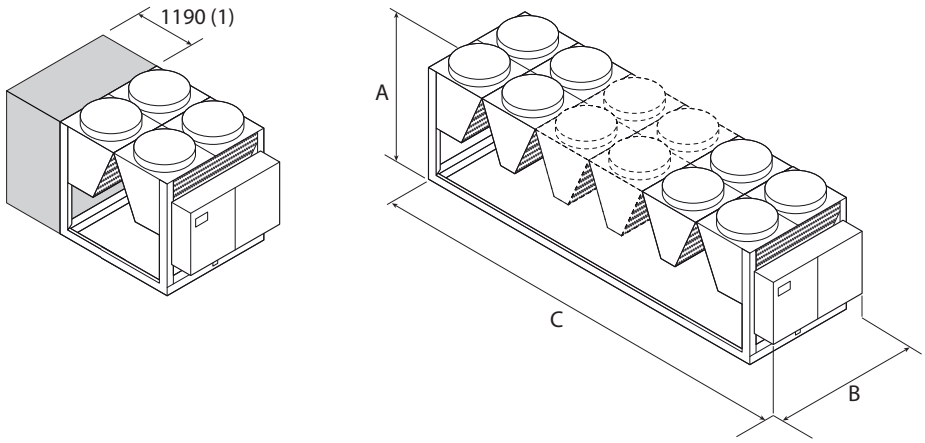

(1) Modulo aggiuntivo necessario per contenere il kit idronico con l'opzione "accumulo" nelle taglie:
NRG 0800H°, 0900H°, 1000H°
NRG 0800HL
NRG 0800HA

Taglia			0800	0900	1000	1100	1200	1400	1600	1800	2000	2200	2400	2600	2800	3000	3200	3400	3600
Kit idronico integrato: 00, DA, DB, DC, DD, DE, DF, DG, DH, DI, DJ, IA, IB, IC, ID, IE, IF, IG, IH, II, IJ, JA, JB, JC, JD, JE, JF, JG, JH, JI, JJ, PA, PB, PC, PD, PE, PF, PG, PH, PI, PJ																			
Dimensioni e pesi																			
A	°,A,E,L	mm	2450	2450	2450	2450	2450	2450	2450	2450	2450	2450	2450	2450	2450	2450	2450	2450	2450
B	°,A,E,L	mm	2200	2200	2200	2200	2200	2200	2200	2200	2200	2200	2200	2200	2200	2200	2200	2200	2200
C	°	mm	2780	2780	2780	3970	3970	3970	3970	5160	6350	6350	6350	8730	8730	9920	9920	9920	9920
	A,L	mm	2780	3970	3970	3970	5160	5160	5160	6350	6350	7540	7540	8730	9920	9920	9920	11110	11110
	E	mm	3970	5160	5160	5160	6350	6350	7540	8730	8730	9920	9920	11110	12300	12300	12300	13490	13490

Taglia			0800	0900	1000	1100	1200	1400	1600	1800	2000	2200	2400	2600	2800	3000	3200	3400	3600
Kit idronico integrato: AA, AB, AC, AD, AE, AF, AG, AH, AI, AJ, BA, BB, BC, BD, BE, BF, BG, BH, BI, BJ, CA, CB, CC, CD, CE, CF, CG, CH, CI, CJ, KA, KB, KC, KD, KE, KF, KG, KH, KI, KJ																			
Dimensioni e pesi																			
A	°,A,E,L	mm	2450	2450	2450	2450	2450	2450	2450	2450	2450	2450	2450	2450	2450	2450	2450	2450	2450
B	°,A,E,L	mm	2200	2200	2200	2200	2200	2200	2200	2200	2200	2200	2200	2200	2200	2200	2200	2200	2200
C	°	mm	3970	3970	3970	3970	3970	3970	3970	5160	6350	6350	6350	8730	8730	9920	9920	9920	9920
	A,L	mm	3970	3970	3970	3970	5160	5160	5160	6350	6350	7540	7540	8730	9920	9920	9920	11110	11110
	E	mm	3970	5160	5160	5160	6350	6350	7540	8730	8730	9920	9920	11110	12300	12300	12300	13490	13490

Taglia			0800	0900	1000	1100	1200	1400	1600	1800	2000	2200	2400	2600	2800	3000	3200	3400	3600
Kit idronico integrato: 00																			
Pesi																			
Peso a vuoto	°	kg	2375	2405	2405	3065	3215	3365	3635	4480	5260	5505	5620	7035	7310	8070	8185	8410	8520
	A,L	kg	2375	2875	2885	3050	3805	3965	4225	4970	5305	5930	5965	7035	7800	8105	8220	8840	8930
	E	kg	2860	3485	3495	3685	4460	4460	5050	5875	6180	6880	7010	7980	8810	9090	9200	9845	9970
Peso in funzione	°	kg	2397	2427	2427	3090	3244	3396	3688	4533	5321	5577	5697	7114	7392	8160	8278	8514	8627
	A,L	kg	2397	2897	2910	3077	3838	3999	4278	5031	5377	6005	6048	7117	7890	8206	8324	8947	9043
	E	kg	2882	3510	3522	3714	4511	4513	5103	5947	6255	6961	7101	8062	8911	9194	9307	9958	10091

Aermec si riserva la facoltà di apportare in qualsiasi momento tutte le modifiche ritenute necessarie per il miglioramento del prodotto con eventuale modifica dei relativi dati tecnici.

Aermec S.p.A.
Via Roma, 996 - 37040 Bevilacqua (VR) - Italia
Tel. 0442633111 - Telefax 044293577
www.aermec.com

Numero Verde
800-843085

NRB 0800-2406

Refrigeratore condensato ad aria

Potenza frigorifera 216,9 ÷ 716,9 kW

- **Batteria a microcanali**
- **Modalità night mode**
- **Funzionamento fino a 50 °C aria esterna**
- **Regolazione HP flottante ESEER +7% con ventilatori inverter**



DESCRIZIONE

Refrigeratori, progettati e realizzati per soddisfare le esigenze di climatizzazione nei complessi residenziali / commerciali, o di refrigerazione nei complessi industriali.
Sono unità da esterno con compressori scroll ventilatori assiali, batterie a microcanale e scambiatori a piastre.
Nelle unità con il desurriscaldatore, si ha inoltre la possibilità di produrre acqua calda gratuitamente.
Il basamento, la struttura e la pannellatura sono in acciaio zincato trattato con vernici poliestere RAL 9003.

VERSIONI

° Standard
A Alta efficienza
E Alta efficienza silenziata
L Standard silenziata
N Altissima efficienza silenziata
U Altissima efficienza

CARATTERISTICHE

Campo di funzionamento

Il funzionamento a pieno carico è garantito fino a 51 °C di temperatura di aria esterna. L'unità può produrre acqua refrigerata a temperatura negativa (fino a −10 °C di acqua prodotta in alcune versioni).

Unità bicircuito

La gamma è composta da unità equipaggiate con due 2 circuiti frigoriferi progettata per fornire il massimo rendimento anche ai carichi parziali e garantire la continuità di esercizio in caso di fermata di uno dei circuiti.

Batterie a microcanali in alluminio

Le batterie di condensazione a microcanale in alluminio assicurano elevati livelli di efficienza, ridotte quantità di refrigerante e un minor peso dell'unità. Il trattamento "O" disponibile a configuratore assicura elevate resistenze alla corrosione anche negli ambienti più aggressivi.

Valvola di espansione elettronica

L'utilizzo della valvola di espansione elettronica apporta notevoli benefici in particolar modo quando il refrigeratore si trova a lavorare ai carichi parziali a vantaggio dell'efficienza energetica dell'unità.
E' standard in tutte le taglie dalla 1805 alla 2406.

Kit idronico integrato

Il gruppo idronico integrato opzionale racchiude in sé i principali componenti idraulici; è disponibile in diverse configurazioni con una o due pompe, alta o bassa prevalenza ed accumulo inerziale, per avere anche una soluzione che dia un risparmio economico e che faciliti l'installazione finale.

CONTROLLO PCO[5]

Regolazione a microprocessore completa di una tastiera Touch screen da 7" per navigare in modo semplice e intuitivo fra le varie schermate, permettendo di modificare i parametri operativi e di visualizzare in forma grafica l'andamento in tempo reale di alcune grandezze, e una completa gestione degli allarmi e il loro storico.

- La possibilità di controllare due unità in parallelo Master - Slave
- La presenza di un orologio programmatore permette d'impostare delle fasce orarie di funzionamento ed un eventuale secondo set-point.
- La termoregolazione avviene con la logica proporzionale integrale, in base alla temperatura di uscita dell'acqua.
- **Controllo HP flottante:** disponibile per tutti i modelli con i ventilatori inverter o con DCPX. Permette con la modulazione continua dei ventilatori di ottimizzare il funzionamento dell'unità in qualsiasi punto di lavoro, garantendo un incremento dell'efficienza energetica ai carichi parziali. **ESEER fino a +7% con ventilatori inverter.**
- **Modalità night mode:** solo nelle versioni **non silenziate con il ventilatore che deve essere, inverter o con il taglio di fase o con l'accessorio DCPX** è possibile impostare un profilo di funzionamento silenziato, utile ad esempio nelle ore notturne per un maggior comfort acustico, ma che garantisce sempre le prestazioni anche nelle ore di maggior carico.

CONFIGURATORE

Opzioni di configurazione

Campo		Descrizione
1,2,3		**NRB**
4,5,6,7		**Taglia** 0800, 0900, 1000, 1100, 1200, 1400, 1600, 1805, 2006, 2206, 2406
8		**Campo d'impiego**
	X	Valvola termostatica elettronica (1)
	Y	Valvola termostatica meccanica per bassa temperatura (2)
	Z	Valvola termostatica elettronica per bassa temperatura (2)
	°	Valvola termostatica meccanica standard (1)
9		**Modello**
	C	Motocondensante (3)
	°	Solo freddo
10		**Recupero di calore**
	D	Con desurriscaldatore (4)
	T	Con recupero totale (5)
	°	Senza recupero di calore
11		**Versione**
	°	Standard
	A	Alta efficienza
	E	Alta efficienza silenziata
	L	Standard silenziata
	N	Altissima efficienza silenziata
	U	Altissima efficienza
12		**Batterie**
	I	Rame-alluminio
	O	Alluminio microcanale verniciata
	R	Rame-rame
	S	Rame stagnata
	V	Rame-alluminio verniciato
	°	Alluminio microcanale
13		**Ventilatori**
	J	Inverter
	M	Maggiorati
14		**Alimentazione**
	°	400V ~ 3 50Hz con magnetotermici
15,16		**Kit idronico integrato**
		Senza kit idronico
	00	Senza kit idronico
		Kit con n° 1 pompa
	PA	Pompa A
	PB	Pompa B
	PC	Pompa C
	PD	Pompa D
	PE	Pompa E
	PF	Pompa F
	PG	Pompa G
	PH	Pompa H
	PI	Pompa I
	PJ	Pompa J (6)
		Kit con n° 1 pompa + riserva
	DA	Pompa A + riserva (7)
	DB	Pompa B + riserva (7)
	DC	Pompa C + riserva (7)
	DD	Pompa D + riserva (7)
	DE	Pompa E + riserva (7)
	DF	Pompa F + riserva (7)
	DG	Pompa G + riserva (7)
	DH	Pompa H + riserva (7)
	DI	Pompa I + riserva (7)
	DJ	Pompa J + riserva (8)
		Kit con accumulo e n° 1 pompa
	AA	Accumulo con pompa A
	AB	Accumulo con pompa B
	AC	Accumulo con pompa C
	AD	Accumulo con pompa D
	AE	Accumulo con pompa E
	AF	Accumulo con pompa F
	AG	Accumulo con pompa G
	AH	Accumulo con pompa H
	AI	Accumulo con pompa I
	AJ	Accumulo con pompa J (6)
		Kit con accumulo e n° 1 pompa + riserva
	BA	Accumulo con pompa A + riserva (7)
	BB	Accumulo con pompa B + riserva (7)
	BC	Accumulo con pompa C + riserva (7)
	BD	Accumulo con pompa D + riserva (7)
	BE	Accumulo con pompa E + riserva (7)
	BF	Accumulo con pompa F + riserva (7)
	BG	Accumulo con pompa G + riserva (7)
	BH	Accumulo con pompa H + riserva (7)
	BI	Accumulo con pompa I + riserva (7)
	BJ	Accumulo con pompa J + riserva (8)

(1) Acqua prodotta da 4 °C ÷ 18 °C
(2) Acqua prodotta da 4 °C ÷ -8 °C per le versioni ° - L, da 4 °C ÷ -10 °C per le versioni A - E - U - N
(3) Le motocondensanti "C" non sono compatibili con l'opzione Y/X/Z/T/D
(4) È necessario garantire sempre all'ingresso dello scambiatore una temperatura dell'acqua non inferiore ai 35 °C.
(5) Tutti i kit idronici (dal PA al BJ) non sono compatibili per le seguenti taglie e versioni con il recupero di calore T: 0800 - 0900 - 1000 - 1100 versione °; 0800 - 0900 versione A; 0800 - 0900 versione L. Tutti i kit idronici con pompa/e e accumulo (dal AA al BJ) non sono compatibili per tutte le taglie e versioni con il recupero di calore T
(6) Per tutte le combinazioni con la pompa J vi chiediamo di contattare la sede.
(7) Tutti i kit idronici con doppia pompa (dal DA al DJ e dal BA al BJ) non sono compatibili per le seguenti taglie e versioni con il desurriscaldatore D: 1805 versioni °-L-A, 2006-2206 versione °.
(8) Per tutte le combinazioni con la pompa J vi chiediamo di contattare la sede. Tutti i kit idronici con doppia pompa (dal DA al DJ e dal BA al BJ) non sono compatibili per le seguenti taglie e versioni con il desurriscaldatore D: 1805 versioni °-L-A, 2006-2206 versione °.

ACCESSORI

AER485P1: Interfaccia RS-485 per sistemi di supervisione con protocollo MODBUS. È previsto n°. 1 accessorio per ogni scheda di controllo dell'unità.

AERBACP: Interfaccia di comunicazione Ethernet per protocolli Bacnet/IP, Modbus TCP/IP, SNMP. È previsto n°. 1 accessorio per ogni scheda di controllo dell'unità.

AERLINK: Aerlink è un gateway WiFi con porta seriale RS485 che permette, ad una vasta gamma di prodotti Aermec (pompe di calore/chillers/controllori di impianto) dotati di questa interfaccia, di connettersi in modo semplice e sicuro ad una rete wifi. Funziona sia come punto di accesso (AP access point) che come client (WiFi Station), può essere connesso ad un solo generatore o centralizzatore di impianto, permettendo a chiunque di poterli integrare facilmente in qualsiasi rete. Grazie alle apps AerApp e AerPlants, utilizzabili su piattaforme Android e iOS, è possibile rendere intuitiva e semplice la gestione da remoto dei sistemi di condizionamento sviluppati da Aermec.

AERNET: Il dispositivo permette il controllo, la gestione ed il monitoraggio remoto di un refrigeratore con un PC, smartphone o tablet tramite collegamento Cloud. AERNET svolge la funzione di Master mentre ogni unità collegata viene configurata come Slave fino ad un massimo di 6 schede di controllo. È inoltre possibile con un semplice click salvare sul proprio terminale un file log con tutti i dati delle unità collegate per eventuali post analisi.

FL: Flussostato.

MULTICHILLER-EVO: Sistema di controllo per il comando, l'accensione e lo spegnimento dei singoli refrigeratori in un impianto in cui siano installati più apparecchi in parallelo (max. n° 9) assicurando sempre la portata costante agli evaporatori.

PGD1: Consente di eseguire a distanza le operazioni di comando dell'unità.

PR4: Pannello remoto con display LCD e tastiera touch che consente di eseguire i controlli base, la programmazione delle fasce orarie e la segnalazione degli allarmi di una sola unità.

L'accessorio PR4 deve essere abbinato all'interfaccia di comunicazione RS485 solo quando la porta seriale è occupata da un altro dispositivo.

AVX: Supporti antivibranti a molla.

DCPX: Dispositivo per il controllo della temperatura di condensazione, con modulazione continua della velocità dei ventilatori mediante trasduttore di pressione.

ACCESSORI MONTATI IN FABBRICA

DRE: Dispositivo elettronico di riduzione della corrente di spunto.

RIF: Rifasatore di corrente. Collegato in parallelo al motore, permette una riduzione della corrente assorbita (circa il 10%)

GP_: Kit griglie anti intrusione

T6: Doppia valvola sicurezza con rubinetto di scambio, sia sul ramo di alta che sul ramo di bassa pressione.

XLA: Il Kit composto da resistenze per il quadro elettrico e ventilatori inverter "J", permette l'estensione del campo di funzionamento da -10°C fino a -20°C di aria esterna.

COMPATIBILITÀ ACCESSORI

Modello	Ver	0800	0900	1000	1100	1200	1400	1600	1805	2006	2206	2406
AER485P1	°,A,E,L,N,U	•	•	•	•	•	•	•	•	•	•	•
AERBACP	°,A,E,L,N,U	•	•	•	•	•	•	•	•	•	•	•
AERLINK	°,A,E,L,N,U	•	•	•	•	•	•	•	•	•	•	•
AERNET	°,A,E,L,N,U	•	•	•	•	•	•	•	•	•	•	•
FL	°,A,E,L,N,U	•	•	•	•	•	•	•	•	•	•	•
MULTICHILLER-EVO	°,A,E,L,N,U	•	•	•	•	•	•	•	•	•	•	•
PGD1	°,A,E,L,N,U	•	•	•	•	•	•	•	•	•	•	•

Pannello remoto

Modello	Ver	0800	0900	1000	1100	1200	1400	1600	1805	2006	2206	2406
PR4	°,A,E,L,N,U	•	•	•	•	•	•	•	•	•	•	•

L'accessorio PR4 deve essere abbinato all'interfaccia di comunicazione RS485 solo quando la porta seriale è occupata da un altro dispositivo.

Controllo della temperatura di condensazione

Ver	0800	0900	1000	1100	1200	1400
Ventilatori: M						
°	DCPX130	DCPX130	DCPX130	DCPX130	DCPX131	DCPX131
A	DCPX130	DCPX130	DCPX131	DCPX131	DCPX131	DCPX131
E, L, N	Di Serie	Di Serie	Di Serie	Di Serie	Di Serie	Di Serie
U	DCPX131	DCPX131	DCPX131	DCPX132	DCPX132	DCPX132

Ver	1600	1805	2006	2206	2406
Ventilatori: M					
°	DCPX131	DCPX155	DCPX155	DCPX155	DCPX156
A	DCPX132	DCPX155	DCPX156	DCPX156	DCPX134
E, L, N	Di Serie	Di Serie	Di Serie	Di Serie	Di Serie
U	DCPX133	DCPX134	DCPX134	DCPX135	DCPX135

Antivibranti

Ver	0800	0900	1000	1100	1200	1400	1600	1805	2006	2206	2406
Kit idronico integrato: 00											
°	AVX805	AVX805	AVX805	AVX805	AVX808	AVX808	AVX808	AVX810	AVX810	AVX810	AVX809
A, L	AVX805	AVX805	AVX806	AVX808	AVX808	AVX808	AVX810	AVX810	AVX809	AVX809	AVX863
E, U	AVX806	AVX806	AVX808	AVX807	AVX807	AVX810	AVX809	AVX863	AVX863	AVX813	AVX813
N	AVX807	AVX807	AVX807	AVX809	AVX809	AVX809	AVX863	AVX812	AVX812	AVX814	AVX814
Kit idronico integrato: AA, AB, AC, AD, AE, AF, AG, AH, AI, AJ, BA, BB, BC, BD, BE, BF, BG, BH											
°	AVX844	AVX844	AVX844	AVX844	AVX844	AVX848	AVX848	AVX845	AVX845	AVX845	AVX847
A, L	AVX844	AVX844	AVX844	AVX844	AVX844	AVX848	AVX845	AVX845	AVX847	AVX847	AVX849
E, U	AVX844	AVX844	AVX844	AVX845	AVX845	AVX845	AVX847	AVX849	AVX849	AVX851	AVX851
N	AVX845	AVX845	AVX845	AVX847	AVX847	AVX847	AVX849	AVX850	AVX851	AVX852	AVX852
Kit idronico integrato: BI, BJ											
°	AVX844	AVX844	AVX844	AVX844	AVX846	AVX848	AVX848	AVX845	AVX845	AVX845	AVX847
A, L	AVX844	AVX844	AVX846	AVX846	AVX846	AVX848	AVX845	AVX845	AVX847	AVX847	AVX849
E, U	AVX844	AVX844	AVX846	AVX845	AVX845	AVX845	AVX847	AVX849	AVX849	AVX851	AVX851
N	AVX845	AVX845	AVX845	AVX847	AVX847	AVX847	AVX849	AVX850	AVX851	AVX852	AVX852
Kit idronico integrato: DA, DB, DC, PA, PB, PC, PD, PE, PF, PG, PH											
°	AVX822	AVX822	AVX822	AVX822	AVX825	AVX825	AVX825	AVX826	AVX826	AVX826	AVX828

Ver	0800	0900	1000	1100	1200	1400	1600	1805	2006	2206	2406
A, L	AVX822	AVX822	AVX825	AVX825	AVX825	AVX825	AVX826	AVX826	AVX828	AVX828	AVX830
E, U	AVX825	AVX825	AVX825	AVX826	AVX826	AVX826	AVX828	AVX830	AVX830	AVX832	AVX832
N	AVX826	AVX826	AVX826	AVX828	AVX828	AVX828	AVX830	AVX831	AVX831	AVX833	AVX833
Kit idronico integrato: DD, DE, DF, DG, DH, PI, PJ											
°	AVX823	AVX823	AVX823	AVX823	AVX825	AVX825	AVX825	AVX826	AVX826	AVX826	AVX829
A, L	AVX823	AVX823	AVX825	AVX825	AVX825	AVX825	AVX826	AVX826	AVX829	AVX829	AVX830
E, U	AVX825	AVX825	AVX825	AVX826	AVX826	AVX826	AVX829	AVX830	AVX830	AVX832	AVX832
N	AVX826	AVX826	AVX826	AVX829	AVX829	AVX829	AVX830	AVX831	AVX831	AVX833	AVX833
Kit idronico integrato: DI, DJ											
°	AVX864	AVX864	AVX829	AVX864	AVX825	AVX825	AVX827	AVX827	AVX827	AVX827	AVX829
A, L	AVX864	AVX864	AVX825	AVX825	AVX825	AVX825	AVX827	AVX827	AVX829	AVX829	AVX830
E, U	AVX825	AVX825	AVX825	AVX827	AVX827	AVX827	AVX829	AVX830	AVX830	AVX832	AVX832
N	AVX827	AVX827	AVX827	AVX829	AVX829	AVX829	AVX830	AVX831	AVX831	AVX833	AVX833

Dispositivo di riduzione della corrente di spunto

Ver	0800	0900	1000	1100	1200	1400
°, A, E, L, N, U	DRENRB0800 (1)	DRENRB0900 (1)	DRENRB1000 (1)	DRENRB1100 (1)	DRENRB1200 (1)	DRENRB1400 (1)

(1) Solo per alimentazioni 400V 3N ~ 50Hz e 400V 3 ~ 50Hz. Se è presente la dicitura x 2 o x 3 indica la quantità da ordinare.
Il fondino grigio indica gli accessori montati in fabbrica

Ver	1600	1805	2006	2206	2406
°, A, E, L, N, U	DRENRB1600 (1)	DRENRB1805 (1)	DRENRB2006 (1)	DRENRB2206 (1)	DRENRB2406 (1)

(1) Solo per alimentazioni 400V 3N ~ 50Hz e 400V 3 ~ 50Hz. Se è presente la dicitura x 2 o x 3 indica la quantità da ordinare.
Il fondino grigio indica gli accessori montati in fabbrica

Rifasatori di corrente

Ver	0800	0900	1000	1100	1200	1400
°, A, L	RIFNRB0800	RIFNRB0900	RIFNRB1000	RIFNRB1100	RIFNRB1200	RIFNRB1400
E, U	RIFNRB0800	RIFNRB0900	RIFNRB1000	RIFNRB1101	RIFNRB1201	RIFNRB1401
N	RIFNRB0801	RIFNRB0901	RIFNRB1001	RIFNRB1101	RIFNRB1201	RIFNRB1401

Il fondino grigio indica gli accessori montati in fabbrica

Ver	1600	1805	2006	2206	2406
°	RIFNRB1600	RIFNRB1805	RIFNRB2006	RIFNRB2206	RIFNRB2406
A, L	RIFNRB1601	RIFNRB1805	RIFNRB2006	RIFNRB2206	RIFNRB2416
E, N, U	RIFNRB1601	RIFNRB1815	RIFNRB2016	RIFNRB2216	RIFNRB2416

Il fondino grigio indica gli accessori montati in fabbrica

Griglie di protezione

Ver	0800	0900	1000	1100	1200	1400	1600	1805	2006	2206	2406
°	GP2VN	GP2VN	GP2VN	GP2VN	GP3VN	GP3VN	GP3VN	GP4G	GP4G	GP4G	GP5G
A, L	GP2VN	GP2VN	GP3VN	GP3VN	GP3VN	GP3VN	GP4VN	GP4G	GP5G	GP5G	GP6V
E, U	GP3VN	GP3VN	GP3VN	GP4VN	GP4VN	GP4VN	GP5VN	GP6V	GP6V	GP7V	GP7V
N	GP4VN	GP4VN	GP4VN	GP5VN	GP5VN	GP5VN	GP6V	GP7V	GP7V	GP8V	GP8V

Il fondino grigio indica gli accessori montati in fabbrica

■ *GP2VN diventa GP2VNA in caso di configurazione con kit idronico tipo A e B*

Doppie valvole di sicurezza

Ver	0800	0900	1000	1100	1200	1400	1600	1805	2006	2206	2406
°	T6NRB13	T6NRB13	T6NRB13	T6NRB13	T6NRB15	T6NRB15	T6NRB15	T6NRB15	T6NRB15	T6NRB15	T6NRB15
A, L	T6NRB13	T6NRB13	T6NRB14	T6NRB14	T6NRB15	T6NRB15	T6NRB15	T6NRB15	T6NRB15	T6NRB15	T6NRB16
E, U	T6NRB14	T6NRB14	T6NRB14	T6NRB14	T6NRB15	T6NRB15	T6NRB15	T6NRB17	T6NRB16	T6NRB19	T6NRB19
N	T6NRB14	T6NRB14	T6NRB14	T6NRB14	T6NRB15	T6NRB15	T6NRB18	T6NRB19	T6NRB19	T6NRB20	T6NRB20

Il fondino grigio indica gli accessori montati in fabbrica

Kit per basse temperature

Ver	0800	0900	1000	1100	1200	1400	1600	1805	2006	2206	2406
°	-	-	-	-	-	-	-	XLA (1)	XLA (1)	XLA (1)	XLA (1)
A, L	-	-	-	-	-	-	XLA (1)	XLA (1)	XLA (1)	XLA (1)	XLA (1)
E, U	-	-	-	XLA (1)	XLA (1)	XLA (1)	XLA (1)	XLA (1)	XLA (1)	XLA (1)	XLA (1)
N	XLA (1)	XLA (1)	XLA (1)	XLA (1)	XLA (1)	XLA (1)	XLA (1)	XLA (1)	XLA (1)	XLA (1)	XLA (1)

(1) Con l'accessorio XLA non serve il DCPX.
L'accessorio non può essere montato sulle configurazioni indicate con -
Il fondino grigio indica gli accessori montati in fabbrica

DATI PRESTAZIONALI

NRB - °

Taglia		0800	0900	1000	1100	1200	1400	1600	1805	2006	2206	2406
Prestazioni in raffreddamento 12 °C / 7 °C (1)												
Potenza frigorifera	kW	221,5	244,5	270,3	299,7	353,1	404,9	439,0	511,2	560,9	598,2	675,8
Potenza assorbita	kW	73,3	83,1	94,1	110,3	117,5	135,4	155,1	175,7	194,0	216,6	236,5
Corrente assorbita totale a freddo	A	128,3	143,1	160,0	185,5	201,6	229,9	260,8	299,7	329,8	366,5	404,6
EER	W/W	3,02	2,94	2,87	2,72	3,00	2,99	2,83	2,91	2,89	2,76	2,86
Portata acqua utenza	l/h	38117	42077	46498	51565	60733	69640	75512	87913	96469	102883	116222
Perdita di carico lato utenza	kPa	46	55	38	45	44	39	46	40	47	53	52

(1) Dati EN 14511:2022; Acqua scambiatore lato utenza 12 °C / 7 °C; Aria esterna 35 °C

NRB - L

Taglia		0800	0900	1000	1100	1200	1400	1600	1805	2006	2206	2406
Prestazioni in raffreddamento 12 °C / 7 °C (1)												
Potenza frigorifera	kW	216,9	237,7	272,7	307,7	343,9	391,0	438,4	498,2	555,4	608,2	666,2
Potenza assorbita	kW	73,0	85,9	92,0	107,4	122,7	139,0	151,9	173,3	191,6	213,6	233,8
Corrente assorbita totale a freddo	A	122,8	142,3	154,5	179,0	203,4	231,8	250,8	289,7	318,6	359,2	390,2
EER	W/W	2,97	2,77	2,97	2,87	2,80	2,81	2,89	2,87	2,90	2,85	2,85
Portata acqua utenza	l/h	37323	40891	46905	52926	59137	67243	75381	85669	95498	104586	114564
Perdita di carico lato utenza	kPa	25	20	27	24	29	23	30	28	37	36	44

(1) Dati EN 14511:2022; Acqua scambiatore lato utenza 12 °C / 7 °C; Aria esterna 35 °C

NRB - A

Taglia		0800	0900	1000	1100	1200	1400	1600	1805	2006	2206	2406
Prestazioni in raffreddamento 12 °C / 7 °C (1)												
Potenza frigorifera	kW	224,1	252,2	283,7	326,1	361,2	411,7	462,2	519,2	576,0	633,3	697,6
Potenza assorbita	kW	70,6	80,9	90,2	104,7	115,3	131,8	147,6	166,3	183,5	203,1	223,3
Corrente assorbita totale a freddo	A	123,9	139,9	158,8	181,8	198,2	224,1	252,4	283,8	316,2	348,7	386,3
EER	W/W	3,17	3,12	3,15	3,12	3,13	3,12	3,13	3,12	3,14	3,12	3,12
Portata acqua utenza	l/h	38561	43394	48802	56076	62118	70789	79487	89271	99048	108894	119965
Perdita di carico lato utenza	kPa	27	22	30	27	32	25	34	30	39	39	48

(1) Dati EN 14511:2022; Acqua scambiatore lato utenza 12 °C / 7 °C; Aria esterna 35 °C

NRB - E

Taglia		0800	0900	1000	1100	1200	1400	1600	1805	2006	2206	2406
Prestazioni in raffreddamento 12 °C / 7 °C (1)												
Potenza frigorifera	kW	219,2	248,3	275,0	321,4	358,7	403,2	455,0	514,5	569,0	637,2	688,3
Potenza assorbita	kW	69,6	79,4	88,5	102,2	114,9	129,8	144,5	164,7	183,0	203,4	221,4
Corrente assorbita totale a freddo	A	119,5	134,7	148,8	172,1	192,6	215,7	240,1	275,1	306,1	342,6	372,8
EER	W/W	3,15	3,13	3,11	3,15	3,12	3,11	3,15	3,12	3,11	3,13	3,11
Portata acqua utenza	l/h	37710	42726	47303	55271	61679	69338	78240	88465	97841	109550	118323
Perdita di carico lato utenza	kPa	19	23	20	27	21	27	26	33	33	22	25

(1) Dati EN 14511:2022; Acqua scambiatore lato utenza 12 °C / 7 °C; Aria esterna 35 °C

NRB - U

Taglia		0800	0900	1000	1100	1200	1400	1600	1805	2006	2206	2406
Prestazioni in raffreddamento 12 °C / 7 °C (1)												
Potenza frigorifera	kW	227,6	257,6	286,5	329,6	369,8	414,6	466,9	529,2	594,0	655,1	716,9
Potenza assorbita	kW	68,8	77,7	86,8	99,5	111,7	126,1	140,9	159,5	179,0	197,8	215,3
Corrente assorbita totale a freddo	A	124,3	138,5	152,9	176,0	195,6	218,0	244,0	278,3	311,7	347,7	377,4
EER	W/W	3,30	3,31	3,30	3,31	3,31	3,28	3,31	3,32	3,32	3,31	3,33
Portata acqua utenza	l/h	39151	44308	49294	56689	63596	71302	80286	91003	102137	112618	123250
Perdita di carico lato utenza	kPa	20	25	21	29	23	28	27	35	36	23	27

(1) Dati EN 14511:2022; Acqua scambiatore lato utenza 12 °C / 7 °C; Aria esterna 35 °C

NRB - N

Taglia		0800	0900	1000	1100	1200	1400	1600	1805	2006	2206	2406
Prestazioni in raffreddamento 12 °C / 7 °C (1)												
Potenza frigorifera	kW	227,7	260,4	284,7	327,7	367,7	412,3	466,1	521,6	579,1	645,7	702,6
Potenza assorbita	kW	68,5	78,9	86,4	98,5	111,9	125,4	140,4	157,8	176,0	194,6	212,9
Corrente assorbita totale a freddo	A	118,2	135,1	146,9	166,9	188,6	209,4	234,0	264,2	295,4	328,9	360,0
EER	W/W	3,32	3,30	3,30	3,33	3,29	3,29	3,32	3,31	3,29	3,32	3,30
Portata acqua utenza	l/h	39166	44792	48972	56365	63234	70905	80151	89691	99569	111009	120789
Perdita di carico lato utenza	kPa	20	25	21	28	23	28	27	34	34	23	26

(1) Dati EN 14511:2022; Acqua scambiatore lato utenza 12 °C / 7 °C; Aria esterna 35 °C

INDICI ENERGETICI (REG. 2016/2281 UE)

Taglia			0800	0900	1000	1100	1200	1400	1600	1805	2006	2206	2406
Ventilatori: J													
SEER - 12/7 (EN14825: 2018) (1)													
SEER	°	W/W	4,44	4,33	4,27	4,25	4,39	- (2)	- (2)	- (2)	- (2)	- (2)	- (2)
	A	W/W	4,65	4,55	4,66	4,70	4,69	4,73	4,76	4,64	4,64	4,62	4,61
	E	W/W	4,75	4,67	4,63	4,81	4,82	4,76	4,88	4,73	4,67	4,70	4,74
	L	W/W	4,56	4,42	4,50	4,51	4,58	4,59	4,67	4,56	4,56	4,58	4,57
	N	W/W	4,85	4,79	4,83	4,96	4,93	4,97	5,03	4,93	4,82	4,89	4,83
	U	W/W	4,76	4,75	4,71	4,89	4,85	4,86	4,91	4,84	4,77	4,82	4,78
Efficienza stagionale	°	%	174,60	170,10	167,60	167,10	172,70	- (2)	- (2)	- (2)	- (2)	- (2)	- (2)
	A	%	182,80	179,10	183,40	185,00	184,70	186,20	187,30	182,70	182,40	181,70	181,50
	E	%	187,00	183,70	182,00	189,30	189,60	187,50	192,30	186,20	183,90	184,80	186,40
	L	%	179,20	173,80	177,00	177,50	180,10	180,40	183,90	179,50	179,40	180,10	179,60
	N	%	191,10	188,40	190,30	195,40	194,20	195,90	198,10	194,10	189,90	192,40	190,00
	U	%	187,40	187,10	185,20	192,50	191,00	191,30	193,30	190,70	187,70	189,60	188,10
SEER - 23/18 (EN14825: 2018) (3)													
SEER	°	W/W	5,28	5,16	5,07	4,96	5,40	5,44	5,18	5,07	5,13	4,77	5,07
	A	W/W	5,50	5,35	5,50	5,51	5,55	5,55	5,63	5,34	5,44	5,30	5,42
	E	W/W	5,62	5,53	5,46	5,70	5,69	5,63	5,77	5,50	5,52	5,48	5,59
	L	W/W	5,34	5,14	5,35	5,33	5,37	5,34	5,47	5,26	5,32	5,20	5,26
	N	W/W	5,92	5,71	5,76	5,91	5,88	5,91	5,99	5,75	5,74	5,71	5,75
	U	W/W	5,65	5,67	5,59	5,82	5,76	5,80	5,83	5,67	5,69	5,61	5,68
Efficienza stagionale	°	%	208,10	203,40	199,80	195,40	212,90	214,50	204,10	199,90	202,10	187,80	199,60
	A	%	217,00	210,90	217,00	217,50	219,10	219,10	222,10	210,50	214,60	209,10	213,60
	E	%	221,90	218,30	215,30	224,90	224,50	222,20	227,70	216,80	217,70	216,00	220,60
	L	%	210,40	202,70	211,00	210,20	211,60	210,40	215,80	207,40	209,70	205,10	207,50
	N	%	229,90	225,30	227,50	233,50	232,10	233,40	236,40	226,80	226,40	225,50	227,10
	U	%	222,80	223,70	220,70	229,90	227,50	228,80	230,20	223,80	224,50	221,50	224,00
SEPR - (EN 14825: 2018) (3)													
SEPR	°	W/W	5,39	5,22	5,17	5,03	5,36	5,51	5,52	5,58	5,52	5,51	5,51
	A	W/W	5,64	5,29	5,58	5,30	5,55	5,52	5,56	5,56	5,57	5,55	5,55
	E	W/W	5,56	5,22	5,47	5,25	5,52	5,56	5,58	5,54	5,53	5,55	5,55
	L	W/W	5,32	5,05	5,31	5,04	5,18	5,05	5,53	5,53	5,53	5,52	5,54
	N	W/W	5,69	5,55	5,67	5,60	5,64	5,62	5,66	5,57	5,67	5,60	5,64
	U	W/W	5,67	5,54	5,66	5,54	5,68	5,59	5,69	5,55	5,55	5,58	5,72

(1) Calcolo eseguito con portata d'acqua FISSA e temperatura d'uscita VARIABILE.
(2) Non conformi al regolamento 2016/2281 UE per applicazioni di comfort 12°C / 7°C
(3) Calcolo eseguito con portata d'acqua FISSA.

Taglia			0800	0900	1000	1100	1200	1400	1600	1805	2006	2206	2406
Ventilatori: M													
SEER - 12/7 (EN14825: 2018) (1)													
SEER	°	W/W	4,23	4,13	4,10	4,11	4,19	- (2)	- (2)	- (2)	- (2)	- (2)	- (2)
	A	W/W	4,41	4,34	4,39	4,45	4,48	- (2)	- (2)	- (2)	- (2)	- (2)	- (2)
	E	W/W	4,47	4,40	4,40	4,54	4,54	- (2)	- (2)	- (2)	- (2)	- (2)	- (2)
	L	W/W	4,31	4,17	4,25	4,27	4,31	- (2)	- (2)	- (2)	- (2)	- (2)	- (2)
	N	W/W	4,61	4,56	4,58	4,72	4,68	4,72	4,78	4,66	4,58	4,61	4,62
	U	W/W	4,51	4,51	4,51	4,63	4,64	4,65	4,70	4,61	4,56	4,57	4,59
Efficienza stagionale	°	%	166,00	162,30	161,00	161,20	164,70	- (2)	- (2)	- (2)	- (2)	- (2)	- (2)
	A	%	173,50	170,60	172,40	174,90	176,00	- (2)	- (2)	- (2)	- (2)	- (2)	- (2)
	E	%	175,60	173,10	173,10	178,70	178,50	- (2)	- (2)	- (2)	- (2)	- (2)	- (2)
	L	%	169,40	163,60	166,80	167,60	169,20	- (2)	- (2)	- (2)	- (2)	- (2)	- (2)
	N	%	181,30	179,30	180,00	185,70	184,10	185,90	188,20	183,40	180,30	181,50	181,60
	U	%	177,20	177,40	177,20	182,10	182,50	183,10	184,80	181,40	179,20	179,90	180,50
SEER - 23/18 (EN14825: 2018) (3)													
SEER	°	W/W	5,08	4,98	4,92	4,82	5,20	5,26	5,03	4,91	4,97	4,63	4,91
	A	W/W	5,29	5,15	5,25	5,28	5,35	5,37	5,42	5,15	5,22	5,09	5,22
	E	W/W	5,36	5,24	5,28	5,40	5,43	5,37	5,54	5,21	5,22	5,21	5,30
	L	W/W	5,06	4,87	5,07	5,08	5,05	5,10	5,19	5,02	5,02	4,92	4,99
	N	W/W	5,57	5,47	5,50	5,66	5,61	5,65	5,73	5,48	5,48	5,44	5,54
	U	W/W	5,41	5,44	5,41	5,58	5,56	5,60	5,63	5,46	5,49	5,39	5,50
Efficienza stagionale	°	%	200,10	196,00	193,60	189,90	205,10	207,30	198,30	193,30	195,70	182,00	193,50
	A	%	208,40	203,00	206,80	208,00	211,10	211,60	213,60	203,10	205,70	200,60	205,60
	E	%	211,40	206,40	208,30	213,00	214,00	211,80	218,50	205,50	205,70	205,30	208,90
	L	%	199,40	191,90	199,70	200,10	199,10	200,80	204,40	197,70	197,60	193,90	196,40
	N	%	219,70	215,80	216,80	223,40	221,50	223,00	226,20	216,00	216,30	214,60	218,40
	U	%	213,40	214,40	213,30	220,00	219,50	221,00	222,20	215,30	216,40	212,50	216,90

(1) Calcolo eseguito con portata d'acqua FISSA e temperatura d'uscita VARIABILE.
(2) Non conformi al regolamento 2016/2281 UE per applicazioni di comfort 12°C / 7°C
(3) Calcolo eseguito con portata d'acqua FISSA.

Taglia			0800	0900	1000	1100	1200	1400	1600	1805	2006	2206	2406
SEPR - (EN 14825: 2018) (3)													
SEPR	°	W/W	5,39	5,22	5,17	5,03	5,36	5,51	5,52	5,58	5,52	5,51	5,51
	A	W/W	5,64	5,29	5,58	5,30	5,55	5,52	5,56	5,56	5,57	5,55	5,55
	E	W/W	5,56	5,22	5,47	5,25	5,52	5,56	5,58	5,54	5,53	5,55	5,55
	L	W/W	5,32	5,05	5,31	5,04	5,18	5,05	5,53	5,53	5,53	5,52	5,54
	N	W/W	5,69	5,55	5,67	5,60	5,64	5,62	5,66	5,57	5,63	5,60	5,64
	U	W/W	5,67	5,54	5,66	5,54	5,68	5,59	5,69	5,55	5,55	5,58	5,72

(1) Calcolo eseguito con portata d'acqua FISSA e temperatura d'uscita VARIABILE.
(2) Non conformi al regolamento 2016/2281 UE per applicazioni di comfort 12°C / 7°C
(3) Calcolo eseguito con portata d'acqua FISSA.

DATI ELETTRICI

Taglia			0800	0900	1000	1100	1200	1400	1600	1805	2006	2206	2406
Dati elettrici													
Corrente massima (FLA)	°	A	164,3	180,7	197,0	226,4	262,1	291,1	320,1	371,3	416,0	445,0	480,4
	A,L	A	177,1	193,4	222,5	251,8	281,2	310,2	351,9	396,7	454,2	483,2	530,8
	E,U	A	189,8	206,1	222,5	264,5	293,9	322,9	364,6	428,0	472,8	514,5	543,5
	N	A	202,5	218,8	235,2	277,3	306,6	335,6	383,2	440,7	485,5	527,2	556,2
Corrente di spunto (LRA)	°	A	352,9	408,1	424,4	477,1	512,8	625,3	654,3	705,5	750,3	779,3	814,6
	A,L	A	365,6	420,8	449,9	502,5	531,9	644,4	686,1	730,9	788,4	817,4	865,0
	E,U	A	378,3	433,5	449,9	515,3	544,6	657,1	698,8	762,2	807,0	848,7	877,7
	N	A	391,1	446,2	462,6	528,0	557,3	669,8	717,4	774,9	819,7	861,4	890,4

DATI TECNICI GENERALI

Taglia			0800	0900	1000	1100	1200	1400	1600	1805	2006	2206	2406
Compressore													
Tipo	°,A,E,L,N,U	tipo	Scroll										
Regolazione compressore	°,A,E,L,N,U	Tipo	Asincrono										
Numero	°,A,E,L,N,U	n°	4	4	4	4	4	4	4	5	6	6	6
Circuiti	°,A,E,L,N,U	n°	2	2	2	2	2	2	2	2	2	2	2
Refrigerante	°,A,E,L,N,U	tipo	R410A										
Carica refrigerante circuito 1 (1)	°	kg	14,0	14,5	15,0	16,0	20,5	21,0	21,0	26,0	26,0	26,0	31,0
	A,L	kg	15,0	16,0	20,0	22,0	21,0	22,5	23,5	25,0	30,0	31,0	32,5
	E,U	kg	20,5	20,0	21,5	26,0	25,0	26,0	30,0	32,0	36,0	44,5	56,0
	N	kg	25,0	26,5	26,5	29,0	28,0	35,0	42,0	38,0	43,0	62,0	42,0
Carica refrigerante circuito 2 (1)	°	kg	14,0	14,5	15,0	16,0	20,5	21,0	21,0	29,0	29,0	29,0	34,0
	A,L	kg	15,0	16,0	20,0	22,0	21,0	22,5	25,5	30,0	34,0	34,0	37,5
	E,U	kg	20,5	20,0	21,5	27,0	28,0	27,0	32,0	37,0	39,0	45,5	56,0
	N	kg	25,0	26,5	26,5	30,0	31,0	35,0	42,0	42,0	47,0	62,0	49,0
Potenziale riscaldamento globale	°,A,E,L,N,U	GWP	2088kgCO_2eq										
Scambiatore lato utenza													
Tipo	°,A,E,L,N,U	tipo	Piastre										
Numero	°,A,E,L,N,U	n°	1	1	1	1	1	1	1	1	1	1	1
Attacchi idraulici													
Attacchi (in/out)	°,A,E,L,N,U	Tipo	Giunti scanalati										
Attacchi idraulici senza kit idronico													
Diametro (in/out)	°,A,E,L,N,U	Ø	3″	3″	3″	3″	3″	3″	4″	4″	4″	4″	4″
Attacchi idraulici con kit idronico													
Diametro (in/out)	°,A,E,L,N,U	Ø	3″	3″	3″	3″	3″	3″	4″	4″	4″	4″	4″

(1) La carica riportata in tabella è un valore stimato e preliminare. Il valore finale della carica di refrigerante è riportato nella targhetta tecnica dell'unità. Per maggiori informazioni contattare sede.

Nelle versioni senza kit idronico il filtro acqua viene fornito a corredo con un tronchetto per il collegamento, viene fornito montato nelle versioni con il kit idronico.

Ventilatori

Taglia			0800	0900	1000	1100	1200	1400	1600	1805	2006	2206	2406
Ventilatori: M													
Ventilatore													
Tipo	°,A,E,L,N,U	tipo	Assiale										
Motore ventilatore	°,A,U	tipo	Asincrono										
	E,L,N	tipo	Asincrono con taglio di fase										
Numero	°	n°	4	4	4	4	6	6	6	8	8	8	10
	A,L	n°	4	4	6	6	6	6	8	8	10	10	12
	E,U	n°	6	6	6	8	8	8	10	12	12	14	14
	N	n°	8	8	8	10	10	10	12	14	14	16	16
Con prevalenza													
Portata aria	°	m^3/h	64000	64000	64000	64000	96000	96000	96000	128000	128000	128000	160000
	A	m^3/h	64000	64000	96000	96000	96000	96000	128000	128000	160000	160000	192000
	E	m^3/h	69000	69000	69000	92000	92000	92000	115000	138000	138000	161000	161000
	L	m^3/h	46000	46000	69000	69000	69000	69000	92000	92000	115000	115000	138000
	N	m^3/h	92000	92000	92000	115000	115000	115000	138000	161000	161000	184000	184000
	U	m^3/h	96000	96000	96000	128000	128000	128000	160000	192000	192000	224000	224000
Pressione statica utile	°,A,U	Pa	50	50	50	50	50	50	50	50	50	50	50
	E,L,N	Pa	120	120	120	120	120	120	120	120	120	120	120
Senza prevalenza													
Portata aria	°	m^3/h	72000	72000	72000	72000	108000	108000	108000	144000	144000	144000	180000
	A	m^3/h	72000	72000	108000	108000	108000	108000	144000	144000	180000	180000	216000
	E	m^3/h	69000	69000	69000	92000	92000	92000	115000	138000	138000	161000	161000
	L	m^3/h	46000	46000	69000	69000	69000	69000	92000	92000	115000	115000	138000
	N	m^3/h	92000	92000	92000	115000	115000	115000	138000	161000	161000	184000	184000
	U	m^3/h	108000	108000	108000	144000	144000	144000	180000	216000	216000	252000	252000
Pressione statica utile	°,A,E,L,N,U	Pa	0	0	0	0	0	0	0	0	0	0	0
Con prevalenza													
Livello di potenza sonora	°	dB(A)	87,8	87,8	87,8	87,8	90,0	90,0	90,0	92,0	92,5	93,0	94,7
	A	dB(A)	87,8	87,8	90,0	90,0	90,0	90,0	91,5	92,0	93,7	94,2	95,6
	E	dB(A)	84,8	84,8	84,8	86,3	86,3	86,3	87,5	89,0	89,5	90,8	91,3
	L	dB(A)	82,7	82,7	84,8	84,8	84,8	85,6	86,3	87,7	88,5	89,8	90,5
	N	dB(A)	86,3	86,3	86,3	87,5	87,5	87,5	88,5	89,8	90,3	91,5	92,0
	U	dB(A)	90,0	90,0	90,0	91,5	91,5	91,5	92,7	94,2	94,7	96,0	96,5
Senza prevalenza													
Livello di potenza sonora	°	dB(A)	89,7	89,7	89,7	89,7	91,7	91,7	91,7	93,4	93,2	93,5	94,9
	A	dB(A)	89,7	89,7	91,7	91,7	91,7	91,7	93,1	93,4	94,3	94,6	95,8
	E	dB(A)	84,8	84,8	84,8	86,3	86,3	86,3	87,5	89,0	89,5	90,8	91,3
	L	dB(A)	82,7	82,7	84,8	84,8	84,8	85,6	86,3	87,7	88,5	89,8	90,5
	N	dB(A)	86,3	86,3	86,3	87,5	87,5	87,5	88,5	89,8	90,3	91,5	92,0
	U	dB(A)	92,3	92,3	92,3	93,6	93,6	93,6	94,6	95,7	95,5	96,5	96,8

Taglia			0800	0900	1000	1100	1200	1400	1600	1805	2006	2206	2406
Ventilatori: J													
Ventilatore													
Tipo	°,A,E,L,N,U	tipo	Assiale										
Motore ventilatore	°,A,E,L,N,U	tipo	Inverter										
Numero	°	n°	4	4	4	4	6	6	6	8	8	8	10
	A,L	n°	4	4	6	6	6	6	8	8	10	10	12
	E,U	n°	6	6	6	8	8	8	10	12	12	14	14
	N	n°	8	8	8	10	10	10	12	14	14	16	16
Ventilatore inverter													
Portata aria	°	m^3/h	64000	64000	64000	64000	96000	96000	96000	128000	128000	128000	160000
	A	m^3/h	64000	64000	96000	96000	96000	96000	128000	128000	160000	160000	192000
	E	m^3/h	69000	69000	69000	92000	92000	92000	115000	138000	138000	161000	161000
	L	m^3/h	46000	46000	69000	69000	69000	69000	92000	92000	115000	115000	138000
	N	m^3/h	92000	92000	92000	115000	115000	115000	138000	161000	161000	184000	184000
	U	m^3/h	96000	96000	96000	128000	128000	128000	160000	192000	192000	224000	224000
Pressione statica utile	°	Pa	120	120	120	120	120	120	120	75	75	75	75
	A,U	Pa	120	120	120	120	120	120	120	120	120	120	120
	E,L,N	Pa	200	200	200	200	200	200	200	200	200	200	200
Dati sonori calcolati durante il funzionamento a freddo (1)													
Livello di potenza sonora	°	dB(A)	87,8	87,8	87,8	87,8	90,0	90,0	90,0	92,0	92,5	93,0	94,7
	A	dB(A)	87,8	87,8	90,0	90,0	90,0	90,0	91,5	92,0	93,7	94,2	95,6
	E	dB(A)	84,8	84,8	84,8	86,3	86,3	86,3	87,5	89,0	89,5	90,8	91,3
	L	dB(A)	82,7	82,7	84,8	84,8	84,8	85,6	86,3	87,7	88,5	89,8	90,5
	N	dB(A)	86,3	86,3	86,3	87,5	87,5	87,5	88,5	89,8	90,3	91,5	92,0
	U	dB(A)	90,0	90,0	90,0	91,5	91,5	91,5	92,7	94,2	94,7	96,0	96,5

(1) Potenza sonora: calcolata sulla base di misure effettuate in accordo con la normativa UNI EN ISO 9614-2, nel rispetto di quanto richiesto dalla certificazione Eurovent. Pressione sonora misurata in campo libero (in accordo con la UNI EN ISO 3744).

DIMENSIONI

NRB 0800 - 1100 ° (1)
NRB 0800 - 0900 L/A (1)

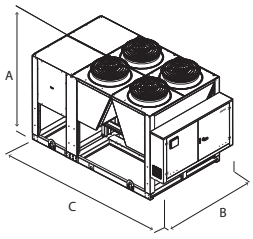

NRB 0800 - 1100 °
NRB 0800 - 0900 L/A

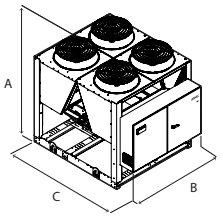

NRB 1200 - 1600 °
NRB 1000 - 1400 L/A
NRB 0800 -1000 E/U

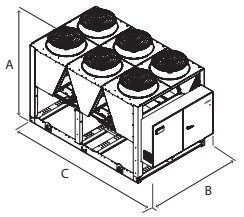

NRB 1805 - 2406 °
NRB 1805 - 2206 L/A

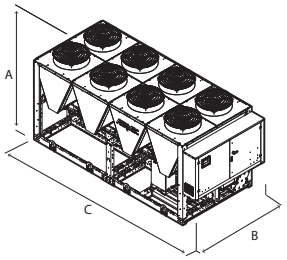

NRB 2406 L/A
NRB 1100 - 2406 E/U
NRB 0800 - 2406 N

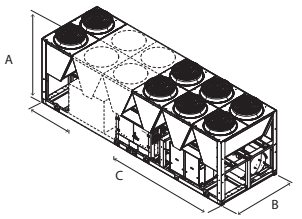

(1) Modulo aggiuntivo necessario per contenere il kit idronico con opzione "accumulo" nelle taglie:
0800°, 0900°, 1000°, 1100°
0800L, 0900L
0800A, 0900A

Taglia			0800	0900	1000	1100	1200	1400	1600	1805	2006	2206	2406
Dimensioni e pesi													
A	°,A,E,L,N,U	mm	2450	2450	2450	2450	2450	2450	2450	2450	2450	2450	2450
B	°,A,E,L,N,U	mm	2200	2200	2200	2200	2200	2200	2200	2200	2200	2200	2200
C	°	mm	2780	2780	2780	2780	3970	3970	3970	5160	5160	5160	6350
	A,L	mm	2780	2780	3970	3970	3970	3970	4760	5160	6350	6350	7140
	E,U	mm	3970	3970	3970	4760	4760	4760	5950	7140	7140	8330	8330
	N	mm	4760	4760	4760	5950	5950	5950	7140	8330	8330	9520	9520

Le unità 0800°, 0900°, 1000°, 1100°; 0800L, 0900L; 0800A, 0900A con l'opzione "accumulo" hanno una lunghezza di 3970 mm.

Taglia			0800	0900	1000	1100	1200	1400	1600	1805	2006	2206	2406
Kit idronico integrato: 00													
Pesi													
Peso a vuoto	°	kg	2240	2280	2350	2390	2880	2930	2960	3660	3830	3870	4360
	A,L	kg	2260	2320	2800	2870	2910	2970	3490	3710	4280	4360	4780
	E,U	kg	2720	2760	2840	3370	3440	3460	3940	4490	4700	5350	5390
	N	kg	3220	3270	3340	3770	3840	3870	4290	4940	5160	5750	5790

I pesi sono delle unità standard con gli scambiatori a piastre e senza nessun kit idronico.

Aermec si riserva la facoltà di apportare in qualsiasi momento tutte le modifiche ritenute necessarie per il miglioramento del prodotto con eventuale modifica dei relativi dati tecnici.

Aermec S.p.A.
Via Roma, 996 - 37040 Bevilacqua (VR) - Italia
Tel. 0442633111 - Telefax 044293577
www.aermec.com

Numero Verde
800-843085

NRB 0800-2406 Q

Refrigeratore condensato ad aria con scambiatore a fascio tubiero

Potenza frigorifera 216,9 ÷ 716,9 kW

- **Batteria a microcanali**
- **Scambiatore a fascio tubiero**
- **Modalità night mode**
- **Funzionamento fino a 50 °C aria esterna**
- **Regolazione HP flottante ESEER +7% con ventilatori inverter**



EUROVENT CERTIFIED PERFORMANCE
www.eurovent-certification.com

DESCRIZIONE

Refrigeratori, progettati e realizzati per soddisfare le esigenze di climatizzazione nei complessi residenziali / commerciali, o di refrigerazione nei complessi industriali.
Sono unità da esterno con compressori scroll ventilatori assiali, batterie a microcanale e scambiatori a fascio tubiero.
Nelle unità con il desurriscaldatore, si ha inoltre la possibilità di produrre acqua calda gratuitamente.
Il basamento, la struttura e la pannellatura sono in acciaio zincato trattato con vernici poliestere RAL 9003.

VERSIONI

° Standard
A Alta efficienza
E Alta efficienza silenziata
L Standard silenziata
N Altissima efficienza silenziata
U Altissima efficienza

CARATTERISTICHE

Campo di funzionamento

Il funzionamento a pieno carico è garantito fino a 50 °C di temperatura di aria esterna. L'unità può produrre acqua refrigerata a temperatura negativa (fino a −10 °C di acqua prodotta in alcune versioni).

Unità bicircuito

La gamma è composta da unità equipaggiate con due 2 circuiti frigoriferi progettata per fornire il massimo rendimento anche ai carichi parziali e garantire la continuità di esercizio in caso di fermata di uno dei circuiti.

Batterie a microcanali in alluminio

Le batterie di condensazione a microcanale in alluminio assicurano elevati livelli di efficienza, ridotte quantità di refrigerante e un minor peso dell'unità. Il trattamento "O" disponibile a configuratore assicura elevate resistenze alla corrosione anche negli ambienti più aggressivi.

Valvola di espansione elettronica

L'utilizzo della valvola di espansione elettronica apporta notevoli benefici in particolar modo quando il refrigeratore si trova a lavorare ai carichi parziali a vantaggio dell'efficienza energetica dell'unità.
E' standard in tutte le taglie dalla 1805 alla 2406.

Opzione kit idronico integrato

Il gruppo idronico integrato opzionale racchiude in sé i principali componenti idraulici; è disponibile in diverse configurazioni con una o due pompe, alta o bassa prevalenza, per avere anche una soluzione che dia un risparmio economico e che faciliti l'installazione finale.

CONTROLLO PCO[5]

Regolazione a microprocessore completa di una tastiera Touch screen da 7" per navigare in modo semplice e intuitivo fra le varie schermate, permettendo di modificare i parametri operativi e di visualizzare in forma grafica l'andamento in tempo reale di alcune grandezze, e una completa gestione degli allarmi e il loro storico.

- La possibilità di controllare due unità in parallelo Master - Slave
- La presenza di un orologio programmatore permette d'impostare delle fasce orarie di funzionamento ed un eventuale secondo set-point.
- La termoregolazione avviene con la logica proporzionale integrale, in base alla temperatura di uscita dell'acqua.
- **Controllo HP flottante:** disponibile per tutti i modelli con i ventilatori inverter o con DCPX. Permette con la modulazione continua dei ventilatori di ottimizzare il funzionamento dell'unità in qualsiasi punto di lavoro, garantendo un incremento dell'efficienza energetica ai carichi parziali. **ESEER fino a +7% con ventilatori inverter.**
- **Modalità night mode:** solo nelle versioni **non silenziate con il ventilatore che deve essere, inverter o con il taglio di fase o con l'accessorio DCPX** è possibile impostare un profilo di funzionamento silenziato, utile ad esempio nelle ore notturne per un maggior comfort acustico, ma che garantisce sempre le prestazioni anche nelle ore di maggior carico.

CONFIGURATORE

Campo		Descrizione
1,2,3		**NRB**
4,5,6,7		**Taglia** 0800, 0900, 1000, 1100, 1200, 1400, 1600, 1805, 2006, 2206, 2406
8		**Campo d'impiego**
	X	Valvola termostatica elettronica (1)
	Y	Valvola termostatica meccanica per bassa temperatura (2)
	Z	Valvola termostatica elettronica per bassa temperatura (2)
	°	Valvola termostatica meccanica standard (1)
9		**Modello**
	Q	Solo freddo con scambiatore a fascio tubiero
10		**Recupero di calore**
	D	Con desurriscaldatore (3)
	T	Con recupero totale (4)
	°	Senza recupero di calore
11		**Versione**
	°	Standard
	A	Alta efficienza
	E	Alta efficienza silenziata
	L	Standard silenziata
	N	Altissima efficienza silenziata
	U	Altissima efficienza
12		**Batterie**
	I	Rame - alluminio
	O	Alluminio microcanale verniciata
	R	Rame - rame
	S	Rame - rame stagnato
	V	Rame - alluminio verniciato
	°	Alluminio microcanale
13		**Ventilatori**
	J	Inverter
	M	Maggiorati

Campo		Descrizione
14		**Alimentazione**
	°	400V ~ 3 50Hz con magnetotermici
15,16		**Kit idronico integrato**
		Senza kit idronico (5)
	00	Senza kit idronico
		Kit con n° 1 pompa
	PA	Pompa A
	PB	Pompa B
	PC	Pompa C
	PD	Pompa D
	PE	Pompa E
	PF	Pompa F
	PG	Pompa G
	PH	Pompa H
	PI	Pompa I
	PJ	Pompa J
		Kit con n° 1 pompa + riserva
	DA	Pompa A + riserva
	DB	Pompa B + riserva
	DC	Pompa C + riserva
	DD	Pompa D + riserva
	DE	Pompa E + riserva
	DF	Pompa F + riserva
	DG	Pompa G + riserva
	DH	Pompa H + riserva
	DI	Pompa I + riserva
	DJ	Pompa J + riserva

(1) Acqua prodotta da 4 °C ÷ 18 °C
(2) Acqua prodotta da 4 °C ÷ -8 °C per le versioni ° - L, da 4 °C ÷ -10 °C per le versioni A - E - U - N
(3) È necessario garantire sempre all'ingresso dello scambiatore una temperatura dell'acqua non inferiore ai 35 °C.
(4) Per la compatibilità con il recupero totale vedi tabella.
(5) Per la compatibilità con il kit idronico, vedi tabella.

Compatibilità con recupero totale

Versione		800	900	1000	1100	1200	1400	1600	1805	2006	2206	2406
standard	°	-	-	-	-	-	-	-	-	-	-	•
Standard silenziata	L	-	-	-	-	-	-	-	-	•	•	•
Alta efficienza	A	-	-	-	-	-	-	-	-	•	•	•
Alta efficienza silenziata	E	-	-	-	-	-	-	•	•	•	•	•
Altissima efficienza	U	-	-	-	-	-	-	•	•	•	•	•
Altissima efficienza silenziata	N	-	-	-	•	•	•	•	•	•	•	•

Compatibilità con i gruppi idronici disponibili a configuratore

Versione		0800	0900	1000	1100	1200	1400	1600	1805	2006	2206	2406
standard	°	-	-	-	-	•	-	-	•	•	•	•
Standard silenziata	L	-	-	•	-	-	-	•	•	•	•	•
Alta efficienza	A	-	-	•	-	-	-	•	•	•	•	•
Alta efficienza silenziata	E	•	•	-	•	•	•	•	•	•	•	•
Altissima efficienza	U	•	•	-	•	•	•	•	•	•	•	•
Altissima efficienza silenziata	N	•	•	•	•	•	•	•	•	•	•	•

ACCESSORI

AER485P1: Interfaccia RS-485 per sistemi di supervisione con protocollo MODBUS. È previsto n°. 1 accessorio per ogni scheda di controllo dell'unità.
AERBACP: Interfaccia di comunicazione Ethernet per protocolli Bacnet/IP, Modbus TCP/IP, SNMP. È previsto n°. 1 accessorio per ogni scheda di controllo dell'unità.
AERLINK: Aerlink è un gateway WiFi con porta seriale RS485 che permette, ad una vasta gamma di prodotti Aermec (pompe di calore/chillers/controllori di impianto) dotati di questa interfaccia, di connettersi in modo semplice e sicuro ad una rete wifi. Funziona sia come punto di accesso (AP access point) che come client (WiFi Station), può essere connesso ad un solo generatore o centralizzatore di impianto, permettendo a chiunque di poterli integrare facilmente in qualsiasi rete. Grazie alle apps AerApp e AerPlants, utilizzabili su piattaforme Android e iOS, è possibile rendere intuitiva e semplice la gestione da remoto dei sistemi di condizionamento sviluppati da Aermec.
AERNET: Il dispositivo permette il controllo, la gestione ed il monitoraggio remoto di un refrigeratore con un PC, smartphone o tablet tramite collegamento Cloud. AERNET svolge la funzione di Master mentre ogni unità collegata viene configurata come Slave fino ad un massimo di 6 schede di controllo. È inoltre possibile con un semplice click salvare sul proprio terminale un file log con tutti i dati delle unità collegate per eventuali post analisi.
FL: Flussostato.
MULTICHILLER-EVO: Sistema di controllo per il comando, l'accensione e lo spegnimento dei singoli refrigeratori in un impianto in cui siano installati più apparecchi in parallelo (max. n° 9) assicurando sempre la portata costante agli evaporatori.
PGD1: Consente di eseguire a distanza le operazioni di comando dell'unità.
PR4: Pannello remoto con display LCD e tastiera touch che consente di eseguire i controlli base, la programmazione delle fasce orarie e la segnalazione degli allarmi di una sola unità.

L'accessorio PR4 deve essere abbinato all'interfaccia di comunicazione RS485 solo quando la porta seriale è occupata da un altro dispositivo.

AVX: Supporti antivibranti a molla.
DCPX: Dispositivo per il controllo della temperatura di condensazione, con modulazione continua della velocità dei ventilatori mediante trasduttore di pressione.

ACCESSORI MONTATI IN FABBRICA

DRE: Dispositivo elettronico di riduzione della corrente di spunto.
RIF: Rifasatore di corrente. Collegato in parallelo al motore, permette una riduzione della corrente assorbita (circa il 10%)

GP_: Kit griglie anti intrusione

KRS: Resistenza elettrica scambiatori

COMPATIBILITÀ ACCESSORI

Modello	Ver	0800	0900	1000	1100	1200	1400	1600	1805	2006	2206	2406
AER485P1	°,A,E,L,N,U	•	•	•	•	•	•	•	•	•	•	•
AERBACP	°,A,E,L,N,U	•	•	•	•	•	•	•	•	•	•	•
AERNET	°,A,E,L,N,U	•	•	•	•	•	•	•	•	•	•	•
FL	°,A,E,L,N,U	•	•	•	•	•	•	•	•	•	•	•
MULTICHILLER-EVO	°,A,E,L,N,U	•	•	•	•	•	•	•	•	•	•	•
PGD1	°,A,E,L,N,U	•	•	•	•	•	•	•	•	•	•	•

Pannello remoto

Modello	Ver	0800	0900	1000	1100	1200	1400	1600	1805	2006	2206	2406
PR4	°,A,E,L,N,U	•	•	•	•	•	•	•	•	•	•	•

L'accessorio PR4 deve essere abbinato all'interfaccia di comunicazione RS485 solo quando la porta seriale è occupata da un altro dispositivo.

Controllo della temperatura di condensazione

Ver	0800	0900	1000	1100	1200	1400
Ventilatori: M						
°	DCPX130	DCPX130	DCPX130	DCPX130	DCPX131	DCPX131
A	DCPX130	DCPX130	DCPX131	DCPX131	DCPX131	DCPX131
E, L, N	Di Serie	Di Serie	Di Serie	Di Serie	Di Serie	Di Serie
U	DCPX131	DCPX131	DCPX131	DCPX132	DCPX132	DCPX132

Ver	1600	1805	2006	2206	2406
Ventilatori: M					
°	DCPX131	DCPX155	DCPX155	DCPX155	DCPX156
A	DCPX132	DCPX155	DCPX156	DCPX156	DCPX134
E, L, N	Di Serie	Di Serie	Di Serie	Di Serie	Di Serie
U	DCPX133	DCPX134	DCPX134	DCPX135	DCPX135

Antivibranti

Ver	0800	0900	1000	1100	1200	1400	1600	1805	2006	2206	2406
Kit idronico integrato: 00											
°	AVX1107	AVX1107	AVX1107	AVX1107	AVX1108	AVX1108	AVX1108	AVX1109	AVX1109	AVX1109	AVX1110
A, L	AVX1107	AVX1107	AVX1108	AVX1108	AVX1108	AVX1108	AVX1109	AVX1109	AVX1110	AVX1110	AVX1111
E, U	AVX1108	AVX1108	AVX1108	AVX1109	AVX1109	AVX1109	AVX1110	AVX1111	AVX1111	AVX1105	AVX1105
N	AVX1109	AVX1109	AVX1109	AVX1110	AVX1110	AVX1110	AVX1111	AVX1105	AVX1105	AVX1102	AVX1102
Kit idronico integrato: DA, DB, DC, DD, DE, DF, DG, DH, DI, DJ, PA, PB, PC, PD, PE, PF, PG, PH, PI, PJ											
°	-	-	-	-	AVX1108	-	-	AVX1109	AVX1109	AVX1109	AVX1110
A, L	-	-	AVX1108	-	-	-	AVX1109	AVX1109	AVX1110	AVX1110	AVX1111
E, U	AVX1108	AVX1108	-	AVX1109	AVX1109	AVX1109	AVX1110	AVX1111	AVX1111	AVX1105	AVX1105
N	AVX1109	AVX1109	AVX1109	AVX1110	AVX1110	AVX1110	AVX1111	AVX1105	AVX1105	AVX1102	AVX1102

Dispositivo di riduzione della corrente di spunto

Ver	0800	0900	1000	1100	1200	1400
°, A, E, L, N, U	DRENRB0800 (1)	DRENRB0900 (1)	DRENRB1000 (1)	DRENRB1100 (1)	DRENRB1200 (1)	DRENRB1400 (1)

(1) Solo per alimentazioni 400V 3N ~ 50Hz e 400V 3 ~ 50Hz. Se è presente la dicitura x 2 o x 3 indica la quantità da ordinare.
Il fondino grigio indica gli accessori montati in fabbrica

Ver	1600	1805	2006	2206	2406
°, A, E, L, N, U	DRENRB1600 (1)	DRENRB1805 (1)	DRENRB2006 (1)	DRENRB2206 (1)	DRENRB2406 (1)

(1) Solo per alimentazioni 400V 3N ~ 50Hz e 400V 3 ~ 50Hz. Se è presente la dicitura x 2 o x 3 indica la quantità da ordinare.
Il fondino grigio indica gli accessori montati in fabbrica

Rifasatori di corrente

Ver	0800	0900	1000	1100	1200	1400
°, A, L	RIFNRB0800	RIFNRB0900	RIFNRB1000	RIFNRB1100	RIFNRB1200	RIFNRB1400
E, U	RIFNRB0800	RIFNRB0900	RIFNRB1000	RIFNRB1101	RIFNRB1201	RIFNRB1401
N	RIFNRB0801	RIFNRB0901	RIFNRB1001	RIFNRB1101	RIFNRB1201	RIFNRB1401

Il fondino grigio indica gli accessori montati in fabbrica

Ver	1600	1805	2006	2206	2406
°	RIFNRB1600	RIFNRB1805	RIFNRB2006	RIFNRB2206	RIFNRB2406
A, L	RIFNRB1601	RIFNRB1805	RIFNRB2006	RIFNRB2206	RIFNRB2416
E, N, U	RIFNRB1601	RIFNRB1815	RIFNRB2016	RIFNRB2216	RIFNRB2416

Il fondino grigio indica gli accessori montati in fabbrica

Griglie di protezione

Ver	0800	0900	1000	1100	1200	1400	1600	1805	2006	2206	2406
Kit idronico integrato: 00											
°	GP2VN	GP2VN	GP2VN	GP2VN	GP3VN	GP3VN	GP3VN	GP4VN	GP4VN	GP4VN	GP5VN
A, L	GP2VN	GP2VN	GP3VN	GP3VN	GP3VN	GP3VN	GP4VN	GP4VN	GP5VN	GP5VN	GP5VN
E, U	GP3VN	GP3VN	GP3VN	GP4VN	GP4VN	GP4VN	GP5VN	GP6V	GP6V	GP7V	GP7V
N	GP4VN	GP4VN	GP4VN	GP5VN	GP5VN	GP5VN	GP6V	GP7V	GP7V	GP8V	GP4VN
Kit idronico integrato: DA, DB, DC, DD, DE, DF, DG, DH, DI, DJ, PA, PB, PC, PD, PE, PF, PG, PH, PI, PJ											
°	-	-	-	-	GP3VN	-	-	GP4VN	GP4VN	GP4VN	GP5VN
A, L	-	-	GP3VN	-	-	-	GP4VN	GP4VN	GP5VN	GP5VN	GP5VN
E, U	GP3VN	GP3VN	-	GP4VN	GP4VN	GP4VN	GP5VN	GP6V	GP6V	GP7V	GP7V
N	GP4VN	GP4VN	GP4VN	GP5VN	GP5VN	GP5VN	GP6V	GP7V	GP7V	GP8V	GP4VN

Il fondino grigio indica gli accessori montati in fabbrica

Kit per basse temperature

Ver	0800	0900	1000	1100	1200	1400	1600	1805	2006	2206	2406
°	-	-	-	-	-	-	-	XLA (1)	XLA (1)	XLA (1)	XLA (1)
A, L	-	-	-	-	-	-	XLA (1)	XLA (1)	XLA (1)	XLA (1)	XLA (1)
E, U	-	-	-	XLA (1)	XLA (1)	XLA (1)	XLA (1)	XLA (1)	XLA (1)	XLA (1)	XLA (1)
N	XLA (1)	XLA (1)	XLA (1)	XLA (1)	XLA (1)	XLA (1)	XLA (1)	XLA (1)	XLA (1)	XLA (1)	XLA (1)

(1) Con l'accessorio XLA non serve il DCPX.
L'accessorio non può essere montato sulle configurazioni indicate con -
Il fondino grigio indica gli accessori montati in fabbrica

DATI PRESTAZIONALI

NRB - °

Taglia		0800	0900	1000	1100	1200	1400	1600	1805	2006	2206	2406
Prestazioni in raffreddamento 12 °C / 7 °C (1)												
Potenza frigorifera	kW	221,5	244,5	270,3	299,7	353,1	404,9	439,0	511,2	560,9	598,2	675,8
Potenza assorbita	kW	73,3	83,1	94,1	110,3	117,5	135,4	155,1	175,7	194,0	216,6	236,5
Corrente assorbita totale a freddo	A	128,3	143,1	160,0	185,5	201,6	229,9	260,8	299,7	329,8	366,5	404,6
EER	W/W	3,02	2,94	2,87	2,72	3,00	2,99	2,83	2,91	2,89	2,76	2,86
Portata acqua utenza	l/h	38117	42077	46498	51565	60733	69640	75512	87913	96469	102883	116222
Perdita di carico lato utenza	kPa	46	55	38	45	44	39	46	40	47	53	52

(1) Dati EN 14511:2022; Acqua scambiatore lato utenza 12 °C / 7 °C; Aria esterna 35 °C

NRB - L

Taglia		0800	0900	1000	1100	1200	1400	1600	1805	2006	2206	2406
Prestazioni in raffreddamento 12 °C / 7 °C (1)												
Potenza frigorifera	kW	216,9	237,7	272,7	307,7	343,9	391,0	438,4	498,2	555,4	608,2	666,2
Potenza assorbita	kW	73,0	85,9	92,0	107,4	122,7	139,0	151,9	173,3	191,6	213,6	233,8
Corrente assorbita totale a freddo	A	122,8	142,3	154,5	179,0	203,4	231,8	250,8	289,7	318,6	359,2	390,2
EER	W/W	2,97	2,77	2,97	2,87	2,80	2,81	2,89	2,87	2,90	2,85	2,85
Portata acqua utenza	l/h	37323	40891	46905	52926	59137	67243	75381	85669	95498	104586	114564
Perdita di carico lato utenza	kPa	25	20	27	24	29	23	30	28	37	36	44

(1) Dati EN 14511:2022; Acqua scambiatore lato utenza 12 °C / 7 °C; Aria esterna 35 °C

NRB - A

Taglia		0800	0900	1000	1100	1200	1400	1600	1805	2006	2206	2406
Prestazioni in raffreddamento 12 °C / 7 °C (1)												
Potenza frigorifera	kW	224,1	252,2	283,7	326,1	361,2	411,7	462,2	519,2	576,0	633,3	697,6
Potenza assorbita	kW	70,6	80,9	90,2	104,7	115,3	131,8	147,6	166,3	183,5	203,1	223,3
Corrente assorbita totale a freddo	A	123,9	139,9	158,8	181,8	198,2	224,1	252,4	283,8	316,2	348,7	386,3
EER	W/W	3,17	3,12	3,15	3,12	3,13	3,12	3,13	3,12	3,14	3,12	3,12
Portata acqua utenza	l/h	38561	43394	48802	56076	62118	70789	79487	89271	99048	108894	119965
Perdita di carico lato utenza	kPa	27	22	30	27	32	25	34	30	39	39	48

(1) Dati EN 14511:2022; Acqua scambiatore lato utenza 12 °C / 7 °C; Aria esterna 35 °C

NRB - E

Taglia		0800	0900	1000	1100	1200	1400	1600	1805	2006	2206	2406
Prestazioni in raffreddamento 12 °C / 7 °C (1)												
Potenza frigorifera	kW	219,2	248,3	275,0	321,4	358,7	403,2	455,0	514,5	569,0	637,2	688,3
Potenza assorbita	kW	69,6	79,4	88,5	102,2	114,9	129,8	144,5	164,7	183,0	203,4	221,4
Corrente assorbita totale a freddo	A	119,5	134,7	148,8	172,1	192,6	215,7	240,1	275,1	306,1	342,6	372,8
EER	W/W	3,15	3,13	3,11	3,15	3,12	3,11	3,15	3,12	3,11	3,13	3,11
Portata acqua utenza	l/h	37710	42726	47303	55271	61679	69338	78240	88465	97841	109550	118323
Perdita di carico lato utenza	kPa	19	23	20	27	21	27	26	33	33	22	25

(1) Dati EN 14511:2022; Acqua scambiatore lato utenza 12 °C / 7 °C; Aria esterna 35 °C

NRB - U

Taglia		0800	0900	1000	1100	1200	1400	1600	1805	2006	2206	2406
Prestazioni in raffreddamento 12 °C / 7 °C (1)												
Potenza frigorifera	kW	227,6	257,6	286,5	329,6	369,8	414,6	466,9	529,2	594,0	655,1	716,9
Potenza assorbita	kW	68,8	77,7	86,8	99,5	111,7	126,1	140,9	159,5	179,0	197,8	215,3
Corrente assorbita totale a freddo	A	124,3	138,5	152,9	176,0	195,6	218,0	244,0	278,3	311,7	347,7	377,4
EER	W/W	3,30	3,31	3,30	3,31	3,31	3,28	3,31	3,32	3,32	3,31	3,33
Portata acqua utenza	l/h	39151	44308	49294	56689	63596	71302	80286	91003	102137	112618	123250
Perdita di carico lato utenza	kPa	20	25	21	29	23	28	27	35	36	23	27

(1) Dati EN 14511:2022; Acqua scambiatore lato utenza 12 °C / 7 °C; Aria esterna 35 °C

NRB - N

Taglia		0800	0900	1000	1100	1200	1400	1600	1805	2006	2206	2406
Prestazioni in raffreddamento 12 °C / 7 °C (1)												
Potenza frigorifera	kW	227,7	260,4	284,7	327,7	367,7	412,3	466,1	521,6	579,1	645,7	702,6
Potenza assorbita	kW	68,5	78,9	86,4	98,5	111,9	125,4	140,4	157,8	176,0	194,6	212,9
Corrente assorbita totale a freddo	A	118,2	135,1	146,9	166,9	188,6	209,4	234,0	264,2	295,4	328,9	360,0
EER	W/W	3,32	3,30	3,30	3,33	3,29	3,29	3,32	3,31	3,29	3,32	3,30
Portata acqua utenza	l/h	39166	44792	48972	56365	63234	70905	80151	89691	99569	111009	120789
Perdita di carico lato utenza	kPa	20	25	21	28	23	28	27	34	34	23	26

(1) Dati EN 14511:2022; Acqua scambiatore lato utenza 12 °C / 7 °C; Aria esterna 35 °C

INDICI ENERGETICI (REG. 2016/2281 UE)

Taglia			0800	0900	1000	1100	1200	1400	1600	1805	2006	2206	2406
Ventilatori: J													
SEER - 12/7 (EN14825: 2018) (1)													
SEER	°	W/W	4,44	4,33	4,27	4,25	4,39	- (2)	- (2)	- (2)	- (2)	- (2)	- (2)
	A	W/W	4,65	4,55	4,66	4,70	4,69	4,73	4,76	4,64	4,64	4,62	4,61
	E	W/W	4,75	4,67	4,63	4,81	4,82	4,76	4,88	4,73	4,67	4,70	4,74
	L	W/W	4,56	4,42	4,50	4,51	4,58	4,59	4,67	4,56	4,56	4,58	4,57
	N	W/W	4,85	4,79	4,83	4,96	4,93	4,97	5,03	4,93	4,82	4,89	4,83
	U	W/W	4,76	4,75	4,71	4,89	4,85	4,86	4,91	4,84	4,77	4,82	4,78
Efficienza stagionale	°	%	174,60	170,10	167,60	167,10	172,70	- (2)	- (2)	- (2)	- (2)	- (2)	- (2)
	A	%	182,80	179,10	183,40	185,00	184,70	186,20	187,30	182,70	182,40	181,70	181,50
	E	%	187,00	183,70	182,00	189,30	189,60	187,50	192,30	186,20	183,90	184,80	186,40
	L	%	179,20	173,80	177,00	177,50	180,10	180,40	183,90	179,50	179,40	180,10	179,60
	N	%	191,10	188,40	190,30	195,40	194,20	195,90	198,10	194,10	189,90	192,40	190,00
	U	%	187,40	187,10	185,20	192,50	191,00	191,30	193,30	190,70	187,70	189,60	188,10
SEER - 23/18 (EN14825: 2018) (3)													
SEER	°	W/W	5,28	5,16	5,07	4,96	5,40	5,44	5,18	5,07	5,13	4,77	5,07
	A	W/W	5,50	5,35	5,50	5,51	5,55	5,55	5,63	5,34	5,44	5,30	5,42
	E	W/W	5,62	5,53	5,46	5,70	5,69	5,63	5,77	5,50	5,52	5,48	5,59
	L	W/W	5,34	5,14	5,35	5,33	5,37	5,34	5,47	5,26	5,32	5,20	5,26
	N	W/W	5,92	5,71	5,76	5,91	5,88	5,91	5,99	5,75	5,74	5,71	5,75
	U	W/W	5,65	5,67	5,59	5,82	5,76	5,80	5,83	5,67	5,69	5,61	5,68
Efficienza stagionale	°	%	208,10	203,40	199,80	195,40	212,90	214,50	204,10	199,90	202,10	187,80	199,60
	A	%	217,00	210,90	217,00	217,50	219,10	219,10	222,10	210,50	214,60	209,10	213,60
	E	%	221,90	218,30	215,30	224,90	224,50	222,20	227,70	216,80	217,70	216,00	220,60
	L	%	210,40	202,70	211,00	210,20	211,60	210,40	215,80	207,40	209,70	205,10	207,50
	N	%	229,90	225,30	227,50	233,50	232,10	233,40	236,40	226,80	226,40	225,50	227,10
	U	%	222,80	223,70	220,70	229,90	227,50	228,80	230,20	223,80	224,50	221,50	224,00
SEPR - (EN 14825: 2018) (3)													
SEPR	°	W/W	5,39	5,22	5,17	5,03	5,36	5,51	5,52	5,58	5,52	5,51	5,51
	A	W/W	5,64	5,29	5,58	5,30	5,55	5,52	5,56	5,56	5,57	5,55	5,55
	E	W/W	5,56	5,22	5,47	5,25	5,52	5,56	5,58	5,54	5,53	5,55	5,55
	L	W/W	5,32	5,05	5,31	5,04	5,18	5,05	5,53	5,53	5,53	5,52	5,54
	N	W/W	5,69	5,55	5,67	5,60	5,64	5,62	5,66	5,57	5,67	5,60	5,64
	U	W/W	5,67	5,54	5,66	5,54	5,68	5,59	5,69	5,55	5,55	5,58	5,72

(1) Calcolo eseguito con portata d'acqua FISSA e temperatura d'uscita VARIABILE.
(2) Non conformi al regolamento 2016/2281 UE per applicazioni di comfort 12°C / 7°C
(3) Calcolo eseguito con portata d'acqua FISSA.

Taglia			0800	0900	1000	1100	1200	1400	1600	1805	2006	2206	2406
Ventilatori: M													
SEER - 12/7 (EN14825: 2018) (1)													
SEER	°	W/W	4,23	4,13	4,10	4,11	4,19	- (2)	- (2)	- (2)	- (2)	- (2)	- (2)
	A	W/W	4,41	4,34	4,39	4,45	4,48	- (2)	- (2)	- (2)	- (2)	- (2)	- (2)
	E	W/W	4,47	4,40	4,40	4,54	4,54	- (2)	- (2)	- (2)	- (2)	- (2)	- (2)
	L	W/W	4,31	4,17	4,25	4,27	4,31	- (2)	- (2)	- (2)	- (2)	- (2)	- (2)
	N	W/W	4,61	4,56	4,58	4,72	4,68	4,72	4,78	4,66	4,58	4,61	4,62
	U	W/W	4,51	4,51	4,51	4,63	4,64	4,65	4,70	4,61	4,56	4,57	4,59
Efficienza stagionale	°	%	166,00	162,30	161,00	161,20	164,70	- (2)	- (2)	- (2)	- (2)	- (2)	- (2)
	A	%	173,50	170,60	172,40	174,90	176,00	- (2)	- (2)	- (2)	- (2)	- (2)	- (2)
	E	%	175,60	173,10	173,10	178,70	178,50	- (2)	- (2)	- (2)	- (2)	- (2)	- (2)
	L	%	169,40	163,60	166,80	167,60	169,20	- (2)	- (2)	- (2)	- (2)	- (2)	- (2)
	N	%	181,30	179,30	180,00	185,70	184,10	185,90	188,20	183,40	180,30	181,50	181,60
	U	%	177,20	177,40	177,20	182,10	182,50	183,10	184,80	181,40	179,20	179,90	180,50
SEER - 23/18 (EN14825: 2018) (3)													
SEER	°	W/W	5,08	4,98	4,92	4,82	5,20	5,26	5,03	4,91	4,97	4,63	4,91
	A	W/W	5,29	5,15	5,25	5,28	5,35	5,37	5,42	5,15	5,22	5,09	5,22
	E	W/W	5,36	5,24	5,28	5,40	5,43	5,37	5,54	5,21	5,22	5,21	5,30
	L	W/W	5,06	4,87	5,07	5,08	5,05	5,10	5,19	5,02	5,02	4,92	4,99
	N	W/W	5,57	5,47	5,50	5,66	5,61	5,65	5,73	5,48	5,48	5,44	5,54
	U	W/W	5,41	5,44	5,41	5,58	5,56	5,60	5,63	5,46	5,49	5,39	5,50
Efficienza stagionale	°	%	200,10	196,00	193,60	189,90	205,10	207,30	198,30	193,30	195,70	182,00	193,50
	A	%	208,40	203,00	206,80	208,00	211,10	211,60	213,60	203,10	205,70	200,60	205,60
	E	%	211,40	206,40	208,30	213,00	214,00	211,80	218,50	205,50	205,70	205,30	208,90
	L	%	199,40	191,90	199,70	200,10	199,10	200,80	204,40	197,70	197,60	193,90	196,40
	N	%	219,70	215,80	216,80	223,40	221,50	223,00	226,20	216,00	216,30	214,60	218,40
	U	%	213,40	214,40	213,30	220,00	219,50	221,00	222,20	215,30	216,40	212,50	216,90
SEPR - (EN 14825: 2018) (3)													
SEPR	°	W/W	5,39	5,22	5,17	5,03	5,36	5,51	5,52	5,58	5,52	5,51	5,51
	A	W/W	5,64	5,29	5,58	5,30	5,55	5,52	5,56	5,56	5,57	5,55	5,55
	E	W/W	5,56	5,22	5,47	5,25	5,52	5,56	5,58	5,54	5,53	5,55	5,55
	L	W/W	5,32	5,05	5,31	5,04	5,18	5,05	5,53	5,53	5,53	5,52	5,54
	N	W/W	5,69	5,55	5,67	5,60	5,64	5,62	5,66	5,57	5,63	5,60	5,64
	U	W/W	5,67	5,54	5,66	5,54	5,68	5,59	5,69	5,55	5,55	5,58	5,72

(1) Calcolo eseguito con portata d'acqua FISSA e temperatura d'uscita VARIABILE.
(2) Non conformi al regolamento 2016/2281 UE per applicazioni di comfort 12°C / 7°C
(3) Calcolo eseguito con portata d'acqua FISSA.

DATI ELETTRICI

Taglia			0800	0900	1000	1100	1200	1400	1600	1805	2006	2206	2406
Dati elettrici													
Corrente massima (FLA)	°	A	164,3	180,7	197,0	226,4	262,1	291,1	320,1	371,3	416,0	445,0	480,4
	A,L	A	177,1	193,4	222,5	251,8	281,2	310,2	351,9	396,7	454,2	483,2	530,8
	E,U	A	189,8	206,1	222,5	264,5	293,9	322,9	364,6	428,0	472,8	514,5	543,5
	N	A	202,5	218,8	235,2	277,3	306,6	335,6	383,2	440,7	485,5	527,2	556,2
Corrente di spunto (LRA)	°	A	352,9	408,1	424,4	477,1	512,8	625,3	654,3	705,5	750,3	779,3	814,6
	A,L	A	365,6	420,8	449,9	502,5	531,9	644,4	686,1	730,9	788,4	817,4	865,0
	E,U	A	378,3	433,5	449,9	515,3	544,6	657,1	698,8	762,2	807,0	848,7	877,7
	N	A	391,1	446,2	462,6	528,0	557,3	669,8	717,4	774,9	819,7	861,4	890,4

DATI TECNICI GENERALI

Taglia			0800	0900	1000	1100	1200	1400	1600	1805	2006	2206	2406
Compressore													
Tipo	°,A,E,L,N,U	tipo						Scroll					
Regolazione compressore	°,A,E,L,N,U	Tipo						On/Off					
Numero	°,A,E,L,N,U	n°	4	4	4	4	4	4	4	5	6	6	6
Circuiti	°,A,E,L,N,U	n°	2	2	2	2	2	2	2	2	2	2	2
Parzializzazione dell'unità con valvola termostatica meccanica	°,A,E,L,N,U	%	25%	25%	25%	25%	25%	25%	25%	17%	17%	17%	17%
Parzializzazione dell'unità con valvola termostatica elettronica	°,A,E,L,N,U	%	25%	25%	25%	25%	25%	25%	25%	17%	17%	17%	17%
Refrigerante	°,A,E,L,N,U	tipo						R410A					
Carica refrigerante (1)	°	kg	28,0	29,0	30,0	32,0	41,0	42,0	42,0	55,0	55,0	55,0	65,0
	A,L	kg	30,0	32,0	40,0	44,0	42,0	45,0	49,0	55,0	64,0	65,0	70,0
	E,U	kg	41,0	40,0	43,0	53,0	53,0	53,0	62,0	69,0	75,0	90,0	112,0
	N	kg	50,0	53,0	53,0	59,0	59,0	70,0	84,0	80,0	90,0	124,0	91,0
Olio	°,A,E,L,N,U	Tipo											
Carica olio circuito 1	°,A,E,L,N,U	kg	9,3	11,5	13,6	13,1	12,6	12,6	12,6	16,6	24,9	24,9	12,6
Carica olio circuito 2	°,A,E,L,N,U	kg	9,3	11,5	13,6	13,1	12,6	12,6	12,6	24,9	24,9	24,9	24,9
Scambiatore lato utenza													
Tipo	°,A,E,L,N,U	tipo						Fascio tubiero					
Numero	°,A,E,L,N,U	n°	1	1	1	1	1	1	1	1	1	1	1
Attacchi idraulici													
Attacchi (in/out)	°,A,E,L,N,U	Tipo						Giunti scanalati					
Attacchi idraulici senza kit idronico													
Diametro (in/out)	°	Ø	5″	5″	5″	5″	5″	5″	5″	6″	6″	6″	6″
	A,L	Ø	5″	5″	5″	5″	5″	6″	6″	6″	6″	6″	6″
	E,N,U	Ø	5″	5″	5″	5″	6″	6″	6″	6″	6″	6″	6″
Attacchi idraulici con kit idronico													
Diametro (in/out)	°	Ø	-	-	-	-	3″	-	-	4″	4″	4″	4″
	A,L	Ø	-	-	3″	-	-	-	4″	4″	4″	4″	4″
	E,U	Ø	3″	3″	-	3″	3″	3″	4″	4″	4″	4″	4″
	N	Ø	3″	3″	3″	3″	3″	3″	4″	4″	4″	4″	4″

(1) La carica riportata in tabella è un valore stimato e preliminare. Il valore finale della carica di refrigerante è riportato nella targhetta tecnica dell'unità. Per maggiori informazioni contattare sede.

Filtro acqua non fornito. Installazione obbligatoria pena decadenza della garanzia.

Ventilatori

Taglia			0800	0900	1000	1100	1200	1400	1600	1805	2006	2206	2406
Ventilatori: M													
Ventilatore													
Tipo	°,A,E,L,N,U	tipo	Assiale										
Motore ventilatore	°,A,U	tipo	Asincrono										
	E,L,N	tipo	Asincrono con taglio di fase										
Numero	°	n°	4	4	4	4	6	6	6	8	8	8	10
	A,L	n°	4	4	6	6	6	6	8	8	10	10	12
	E,U	n°	6	6	6	8	8	8	10	12	12	14	14
	N	n°	8	8	8	10	10	10	12	14	14	16	16
Con prevalenza													
Portata aria	°	m^3/h	64000	64000	64000	64000	96000	96000	96000	128000	128000	128000	160000
	A	m^3/h	64000	64000	96000	96000	96000	96000	128000	128000	160000	160000	192000
	E	m^3/h	69000	69000	69000	92000	92000	92000	115000	138000	138000	161000	161000
	L	m^3/h	46000	46000	69000	69000	69000	69000	92000	92000	115000	115000	138000
	N	m^3/h	92000	92000	92000	115000	115000	115000	138000	161000	161000	184000	184000
	U	m^3/h	96000	96000	96000	128000	128000	128000	160000	192000	192000	224000	224000
Pressione statica utile	°,A,U	Pa	50	50	50	50	50	50	50	50	50	50	50
	E,L,N	Pa	120	120	120	120	120	120	120	120	120	120	120
Senza prevalenza													
Portata aria	°	m^3/h	72000	72000	72000	72000	108000	108000	108000	144000	144000	144000	180000
	A	m^3/h	72000	72000	108000	108000	108000	108000	144000	144000	180000	180000	216000
	E	m^3/h	69000	69000	69000	92000	92000	92000	115000	138000	138000	161000	161000
	L	m^3/h	46000	46000	69000	69000	69000	69000	92000	92000	115000	115000	138000
	N	m^3/h	92000	92000	92000	115000	115000	115000	138000	161000	161000	184000	184000
	U	m^3/h	108000	108000	108000	144000	144000	144000	180000	216000	216000	252000	252000
Pressione statica utile	°,A,E,L,N,U	Pa	0	0	0	0	0	0	0	0	0	0	0
Con prevalenza													
Livello di potenza sonora	°	dB(A)	87,8	87,8	87,8	87,8	90,0	90,0	90,0	92,0	92,5	93,0	94,7
	A	dB(A)	87,8	87,8	90,0	90,0	90,0	90,0	91,5	92,0	93,7	94,2	95,6
	E	dB(A)	84,8	84,8	84,8	86,3	86,3	86,3	87,5	89,0	89,5	90,8	91,3
	L	dB(A)	82,7	82,7	84,8	84,8	84,8	85,6	86,3	87,7	88,5	89,8	90,5
	N	dB(A)	86,3	86,3	86,3	87,5	87,5	87,5	88,5	89,8	90,3	91,5	92,0
	U	dB(A)	90,0	90,0	90,0	91,5	91,5	91,5	92,7	94,2	94,7	96,0	96,5
Senza prevalenza													
Livello di potenza sonora	°	dB(A)	89,7	89,7	89,7	89,7	91,7	91,7	91,7	93,4	93,2	93,5	94,9
	A	dB(A)	89,7	89,7	91,7	91,7	91,7	91,7	93,1	93,4	94,3	94,6	95,8
	E	dB(A)	84,8	84,8	84,8	86,3	86,3	86,3	87,5	89,0	89,5	90,8	91,3
	L	dB(A)	82,7	82,7	84,8	84,8	84,8	85,6	86,3	87,7	88,5	89,8	90,5
	N	dB(A)	86,3	86,3	86,3	87,5	87,5	87,5	88,5	89,8	90,3	91,5	92,0
	U	dB(A)	92,3	92,3	92,3	93,6	93,6	93,6	94,6	95,7	95,5	96,5	96,8

Taglia			0800	0900	1000	1100	1200	1400	1600	1805	2006	2206	2406
Ventilatori: J													
Ventilatore													
Tipo	°,A,E,L,N,U	tipo	Assiale										
Motore ventilatore	°,A,E,L,N,U	tipo	Inverter										
Numero	°	n°	4	4	4	4	6	6	6	8	8	8	10
	A,L	n°	4	4	6	6	6	6	8	8	10	10	12
	E,U	n°	6	6	6	8	8	8	10	12	12	14	14
	N	n°	8	8	8	10	10	10	12	14	14	16	16
Ventilatore inverter													
Portata aria	°	m^3/h	64000	64000	64000	64000	96000	96000	96000	128000	128000	128000	160000
	A	m^3/h	64000	64000	96000	96000	96000	96000	128000	128000	160000	160000	192000
	E	m^3/h	69000	69000	69000	92000	92000	92000	115000	138000	138000	161000	161000
	L	m^3/h	46000	46000	69000	69000	69000	69000	92000	92000	115000	115000	138000
	N	m^3/h	92000	92000	92000	115000	115000	115000	138000	161000	161000	184000	184000
	U	m^3/h	96000	96000	96000	128000	128000	128000	160000	192000	192000	224000	224000
Pressione statica utile	°	Pa	120	120	120	120	120	120	120	75	75	75	75
	A,U	Pa	120	120	120	120	120	120	120	120	120	120	120
	E,L,N	Pa	200	200	200	200	200	200	200	200	200	200	200
Dati sonori calcolati durante il funzionamento a freddo (1)													
Livello di potenza sonora	°	dB(A)	87,8	87,8	87,8	87,8	90,0	90,0	90,0	92,0	92,5	93,0	94,7
	A	dB(A)	87,8	87,8	90,0	90,0	90,0	90,0	91,5	92,0	93,7	94,2	95,6
	E	dB(A)	84,8	84,8	84,8	86,3	86,3	86,3	87,5	89,0	89,5	90,8	91,3
	L	dB(A)	82,7	82,7	84,8	84,8	84,8	85,6	86,3	87,7	88,5	89,8	90,5
	N	dB(A)	86,3	86,3	86,3	87,5	87,5	87,5	88,5	89,8	90,3	91,5	92,0
	U	dB(A)	90,0	90,0	90,0	91,5	91,5	91,5	92,7	94,2	94,7	96,0	96,5

(1) Potenza sonora: calcolata sulla base di misure effettuate in accordo con la normativa UNI EN ISO 9614-2, nel rispetto di quanto richiesto dalla certificazione Eurovent. Pressione sonora misurata in campo libero (in accordo con la UNI EN ISO 3744).

DIMENSIONI

NRB 0800 - 1100 °
NRB 0800 - 0900 L/A

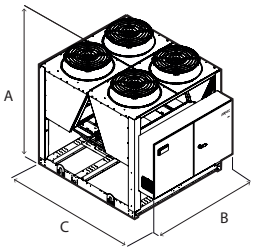

NRB 1200 - 1600 °
NRB 1000 - 1400 L/A
NRB 0800 -1000 E/U

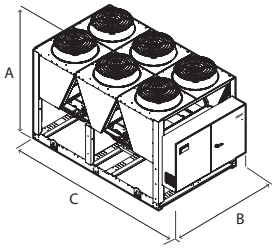

NRB 1805 - 2206 °
NRB 1600 - 1805 L/A
NRB 1200 - 1400 E/U
NRB 0800 - 1000 N

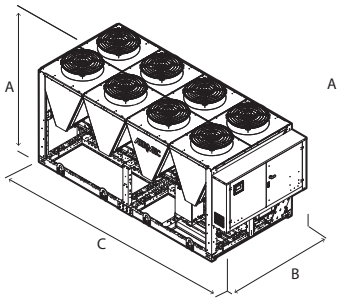

NRB 2406 °
NRB 2006 - 2406 L/A
NRB 1600 - 2406 E/U
NRB 1100 - 2406 N

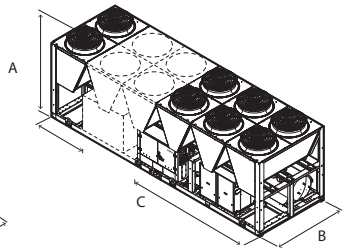

Taglia			0800	0900	1000	1100	1200	1400	1600	1805	2006	2206	2406
Dimensioni e pesi senza kit idronico													
A	°,A,E,L,N,U	mm	2450	2450	2450	2450	2450	2450	2450	2450	2450	2450	2450
B	°,A,E,L,N,U	mm	2200	2200	2200	2200	2200	2200	2200	2200	2200	2200	2200
C	°	mm	2780	2780	2780	2780	3970	3970	3970	5160	5160	5160	6350
	A,L	mm	2780	2780	3970	3970	3970	3970	4760	5160	6350	6350	7140
	E,U	mm	3970	3970	3970	4760	4760	4760	5950	7140	7140	8330	8330
	N	mm	4760	4760	4760	5950	5950	5950	7140	8330	8330	9520	9520
Dimensioni e pesi con pompe													
A	°	mm	-	-	-	-	2450	-	-	2450	2450	2450	2450
	A,L	mm	-	-	2450	-	-	-	2450	2450	2450	2450	2450
	E,U	mm	2450	2450	-	2450	2450	2450	2450	2450	2450	2450	2450
	N	mm	2450	2450	2450	2450	2450	2450	2450	2450	2450	2450	2450
B	°	mm	-	-	-	-	2200	-	-	2200	2200	2200	2200
	A,L	mm	-	-	2200	-	-	-	2200	2200	2200	2200	2200
	E,U	mm	2200	2200	-	2200	2200	2200	2200	2200	2200	2200	2200
	N	mm	2200	2200	2200	2200	2200	2200	2200	2200	2200	2200	2200
C	°	mm	-	-	-	-	3970	-	-	5160	5160	5160	6350
	A,L	mm	-	-	3970	-	-	-	4760	5160	6350	6350	7140
	E,U	mm	3970	3970	-	4760	4760	4760	5950	7140	7140	8330	8330
	N	mm	4760	4760	4760	5950	5950	5950	7140	8330	8330	9520	9520

Taglia			0800	0900	1000	1100	1200	1400	1600	1805	2006	2206	2406
Kit idronico integrato: 00													
Pesi													
Peso a vuoto	°	kg	2390	2430	2500	2540	3030	3080	3110	3810	3980	4020	4560
	A,L	kg	2410	2470	2950	3020	3060	3120	3640	3910	4480	4560	4980
	E,U	kg	2870	2910	2990	3520	3590	3610	4140	4690	4900	5650	5690
	N	kg	3370	3420	3490	3920	3990	4020	4490	5140	5360	6050	6090

Aermec si riserva la facoltà di apportare in qualsiasi momento tutte le modifiche ritenute necessarie per il miglioramento del prodotto con eventuale modifica dei relativi dati tecnici.

Aermec S.p.A.
Via Roma, 996 - 37040 Bevilacqua (VR) - Italia
Tel. 0442633111 - Telefax 044293577
www.aermec.com

Numero Verde
800-843085

NRB 0800H-2406H

Pompa di calore reversibile condensata ad aria

Potenza frigorifera 196,4 ÷ 647,7 kW –
Potenza termica 209,8 ÷ 683,9 kW

- **Elevate efficienze ai carichi parziali**
- **Modalità night mode**
- **Regolazione HP flottante ESEER +7% con ventilatori inverter**
- **Disponibile anche con scambiatore a fascio tubiero**



DESCRIZIONE

Pompe di calore reversibili da esterno per la produzione di acqua refrigerata/riscaldata progettate per soddisfare le esigenze dei complessi residenziali e commerciali, o per applicazioni industriali.
Il basamento, la struttura e la pannellatura sono in acciaio zincato trattato con vernici poliestere RAL 9003.

VERSIONI

° Standard
A Alta efficienza
E Alta efficienza silenziata
L Standard silenziata

CARATTERISTICHE

Campo di funzionamento

Funzionamento a pieno carico fino a -15°C di temperatura aria esterna nella stagione invernale, fino a 50°C nella stagione estiva. Produzione di acqua calda fino a 55°C.
(per maggiori dettagli fare riferimento alla documentazione tecnica).

Unità bicircuito

Le unità sono bicircuito, per assicurare la massima efficienza sia a pieno carico che ai carichi parziali.

Valvola di espansione elettronica

L'utilizzo della valvola di espansione elettronica apporta notevoli benefici in particolar modo quando il refrigeratore si trova a lavorare ai carichi parziali a vantaggio dell'efficienza energetica dell'unità.
E' standard in tutte le taglie dalla 1805 alla 2406.

Opzione kit idronico integrato

Il gruppo idronico integrato opzionale racchiude in sé i principali componenti idraulici; è disponibile in diverse configurazioni con una o due pompe, alta o bassa prevalenza ed accumulo inerziale, per avere anche una soluzione che dia un risparmio economico e che faciliti l'installazione finale.

CONTROLLO

Regolazione a microprocessore completa di una tastiera Touch screen da 7" per navigare in modo semplice e intuitivo fra le varie schermate, permettendo di modificare i parametri operativi e di visualizzare in forma grafica l'andamento in tempo reale di alcune grandezze, e una completa gestione degli allarmi e il loro storico.

— La possibilità di controllare due unità in parallelo Master - Slave
— La presenza di un orologio programmatore permette d'impostare delle fasce orarie di funzionamento ed un eventuale secondo set-point.
— La termoregolazione avviene con la logica proporzionale integrale, in base alla temperatura di uscita dell'acqua.
— **Controllo HP flottante:** disponibile per tutti i modelli con i ventilatori inverter o con DCPX. Permette con la modulazione continua dei ventilatori di ottimizzare il funzionamento dell'unità in qualsiasi punto di lavoro, garantendo un incremento dell'efficienza energetica ai carichi parziali. **ESEER fino a +7% con ventilatori inverter.**
— **Modalità night mode:** solo nelle versioni **non silenziate con il ventilatore che deve essere, inverter o con il taglio di fase o con l'accessorio DCPX** è possibile impostare un profilo di funzionamento silenziato, utile ad esempio nelle ore notturne per un maggior comfort acustico, ma che garantisce sempre le prestazioni anche nelle ore di maggior carico.

ACCESSORI

AER485P1: Interfaccia RS-485 per sistemi di supervisione con protocollo MODBUS. È previsto n°. 1 accessorio per ogni scheda di controllo dell'unità.
AERBACP: Interfaccia di comunicazione Ethernet per protocolli Bacnet/IP, Modbus TCP/IP, SNMP. È previsto n°. 1 accessorio per ogni scheda di controllo dell'unità.
AERLINK: Aerlink è un gateway WiFi con porta seriale RS485 che permette, ad una vasta gamma di prodotti Aermec (pompe di calore/chillers/controllori di impianto) dotati di questa interfaccia, di connettersi in modo semplice e sicuro ad una rete wifi. Funziona sia come punto di accesso (AP access point) che come client (WiFi Station), può essere connesso ad un solo generatore o centralizzatore di impianto, permettendo a chiunque di poterli integrare facilmente in qualsiasi rete. Grazie alle apps AerApp e AerPlants, utilizzabili su piattaforme Android e iOS, è possibile rendere intuitiva e semplice la gestione da remoto dei sistemi di condizionamento sviluppati da Aermec.
AERNET: Il dispositivo permette il controllo, la gestione ed il monitoraggio remoto di un refrigeratore con un PC, smartphone o tablet tramite collegamento Cloud. AERNET svolge la funzione di Master mentre ogni unità collegata viene configurata come Slave fino ad un massimo di 6 schede di controllo. È inoltre possibile con un semplice click salvare sul proprio terminale un file log con tutti i dati delle unità collegate per eventuali post analisi.

FL: Flussostato.
MULTICHILLER-EVO: Sistema di controllo per il comando, l'accensione e lo spegnimento dei singoli refrigeratori in un impianto in cui siano installati più apparecchi in parallelo (max. n° 9) assicurando sempre la portata costante agli evaporatori.
PGD1: Consente di eseguire a distanza le operazioni di comando dell'unità.
PR4: Pannello remoto con display LCD e tastiera touch che consente di eseguire i controlli base, la programmazione delle fasce orarie e la segnalazione degli allarmi di una sola unità.

L'accessorio PR4 deve essere abbinato all'interfaccia di comunicazione RS485 solo quando la porta seriale è occupata da un altro dispositivo.

DCPX: Dispositivo per il controllo della temperatura di condensazione, con modulazione continua della velocità dei ventilatori mediante trasduttore di pressione.

ACCESSORI MONTATI IN FABBRICA

DRE: Dispositivo elettronico di riduzione della corrente di spunto.
RIF: Rifasatore di corrente. Collegato in parallelo al motore, permette una riduzione della corrente assorbita (circa il 10%)
GP_: Kit griglie anti intrusione
BRC1: Bacinella di raccolta condensa. Prevederne n°1 per V-block.

COMPATIBILITÀ CON IL SISTEMA VMF

Per maggiori informazioni sul sistema VMF fare riferimento alla documentazione dedicata.

COMPATIBILITÀ ACCESSORI

Modello	Ver	0800	0900	1000	1100	1200	1400	1600	1805	2006	2206	2406
AER485P1	°,A,E,L	•	•	•	•	•	•	•	•	•	•	•
AERBACP	°,A,E,L	•	•	•	•	•	•	•	•	•	•	•
AERLINK	°,A,E,L	•	•	•	•	•	•	•	•	•	•	•
AERNET	°,A,E,L	•	•	•	•	•	•	•	•	•	•	•
FL	°,A,E,L	•	•	•	•	•	•	•	•	•	•	•
MULTICHILLER-EVO	°,A,E,L	•	•	•	•	•	•	•	•	•	•	•
PGD1	°,A,E,L	•	•	•	•	•	•	•	•	•	•	•

Pannello remoto

Modello	Ver	0800	0900	1000	1100	1200	1400	1600	1805	2006	2206	2406
PR4	°,A,E,L	•	•	•	•	•	•	•	•	•	•	•

L'accessorio PR4 deve essere abbinato all'interfaccia di comunicazione RS485 solo quando la porta seriale è occupata da un altro dispositivo.

Antivibranti

Ver	0800	0900	1000	1100	1200	1400	1600	1805	2006	2206	2406
Kit idronico integrato: 00											
°	AVX1000	AVX1000	AVX1004	AVX1004	AVX1004	AVX1004	AVX1004	AVX1006	AVX1006	AVX1010	AVX1010
A, L	AVX1000	AVX1004	AVX1004	AVX1004	AVX1004	AVX1006	AVX1006	AVX1010	AVX1010	AVX1016	AVX1016
E	AVX1004	AVX1006	AVX1006	AVX1006	AVX1006	AVX1010	AVX1013	AVX1024	AVX1024	AVX1033	AVX1033
Kit idronico integrato: AA, AB, AC, AD, AE, AF, AG, AH, BA, BB, BC											
°	AVX1003	AVX1003	AVX1005	AVX1005	AVX1005	AVX1005	AVX1005	AVX1005	AVX1008	AVX1012	AVX1012
A, L	AVX1003	AVX1005	AVX1005	AVX1005	AVX1005	AVX1008	AVX1008	AVX1008	AVX1012	AVX1017	AVX1017
E	AVX1005	AVX1008	AVX1008	AVX1008	AVX1008	AVX1012	AVX1015	AVX1025	AVX1025	AVX1035	AVX1035
Kit idronico integrato: AI, AJ, BD, BE, BF, BG, BH, BI, BJ											
°	AVX1003	AVX1005	AVX1005	AVX1005	AVX1005	AVX1005	AVX1008	AVX1008	AVX1012	AVX1012	
A, L	AVX1003	AVX1005	AVX1005	AVX1005	AVX1005	AVX1008	AVX1008	AVX1012	AVX1012	AVX1017	AVX1017
E	AVX1005	AVX1008	AVX1008	AVX1008	AVX1008	AVX1012	AVX1015	AVX1025	AVX1025	AVX1035	AVX1035
Kit idronico integrato: DA, DB, DC, PA, PB, PC, PD, PE, PF, PG, PH											
°	AVX1001	AVX1001	AVX1004	AVX1004	AVX1004	AVX1004	AVX1004	AVX1009	AVX1009	AVX1010	AVX1010
A, L	AVX1001	AVX1004	AVX1004	AVX1004	AVX1004	AVX1009	AVX1009	AVX1010	AVX1010	AVX1016	AVX1016
E	AVX1004	AVX1006	AVX1006	AVX1006	AVX1009	AVX1010	AVX1013	AVX1024	AVX1024	AVX1034	AVX1034
Kit idronico integrato: DD, DE, DF, DG, DH, PI, PJ											
°	AVX1001	AVX1001	AVX1004	AVX1004	AVX1004	AVX1004	AVX1004	AVX1009	AVX1009	AVX1011	AVX1011
A, L	AVX1001	AVX1004	AVX1004	AVX1004	AVX1004	AVX1009	AVX1009	AVX1011	AVX1011	AVX1016	AVX1016
E	AVX1004	AVX1007	AVX1007	AVX1007	AVX1009	AVX1011	AVX1014	AVX1024	AVX1024	AVX1034	AVX1034
Kit idronico integrato: DI, DJ											
°	AVX1002	AVX1002	AVX1004	AVX1004	AVX1004	AVX1004	AVX1004	AVX1007	AVX1007	AVX1011	AVX1011
A, L	AVX1002	AVX1004	AVX1004	AVX1004	AVX1004	AVX1007	AVX1007	AVX1011	AVX1011	AVX1016	AVX1016
E	AVX1004	AVX1007	AVX1007	AVX1007	AVX1007	AVX1011	AVX1014	AVX1024	AVX1024	AVX1034	AVX1034

Controllo della temperatura di condensazione

Ver	0800	0900	1000	1100	1200	1400
Ventilatori: °						
°	DCPX130	DCPX130	DCPX131	DCPX131	DCPX131	DCPX131
A	DCPX130	DCPX131	DCPX131	DCPX131	DCPX131	DCPX132
E, L	Di Serie	Di Serie	Di Serie	Di Serie	Di Serie	Di Serie

Ver	1600	1805	2006	2206	2406
Ventilatori: °					
°	DCPX131	DCPX155	DCPX155	DCPX156	DCPX156
A	DCPX132	DCPX156	DCPX156	DCPX134	DCPX134
E, L	Di Serie	Di Serie	Di Serie	Di Serie	Di Serie

Dispositivo di riduzione della corrente di spunto

Ver	0800	0900	1000	1100	1200	1400
°, A, E, L	DRENRB0800 (1)	DRENRB0900 (1)	DRENRB1000 (1)	DRENRB1100 (1)	DRENRB1200 (1)	DRENRB1400 (1)

(1) Solo per alimentazioni 400V 3N ~ 50Hz e 400V 3 ~ 50Hz. Se è presente la dicitura x 2 o x 3 indica la quantità da ordinare.
Il fondino grigio indica gli accessori montati in fabbrica

Ver	1600	1805	2006	2206	2406
°, A, E, L	DRENRB1600 (1)	DRENRB1805 (1)	DRENRB2006 (1)	DRENRB2206 (1)	DRENRB2406 (1)

(1) Solo per alimentazioni 400V 3N ~ 50Hz e 400V 3 ~ 50Hz. Se è presente la dicitura x 2 o x 3 indica la quantità da ordinare.
Il fondino grigio indica gli accessori montati in fabbrica

Rifasatori

Ver	0800	0900	1000	1100	1200	1400
°	RIFNRB0800	RIFNRB0900	RIFNRB1000	RIFNRB1100	RIFNRB1200	RIFNRB1400
A, L	RIFNRB0800	RIFNRB0900	RIFNRB1000	RIFNRB1100	RIFNRB1200	RIFNRB1401
E	RIFNRB0800	RIFNRB0901	RIFNRB1001	RIFNRB1001	RIFNRB1201	RIFNRB1401

Il fondino grigio indica gli accessori montati in fabbrica

Ver	1600	1805	2006	2206	2406
°	RIFNRB1600	RIFNRB1805	RIFNRB2006	RIFNRB2206	RIFNRB2406
A, L	RIFNRB1601	RIFNRB1805	RIFNRB2006	RIFNRB2216	RIFNRB2416
E	RIFNRB1601	RIFNRB1815	RIFNRB2016	RIFNRB2216	RIFNRB2416

Il fondino grigio indica gli accessori montati in fabbrica

Griglie di protezione

Ver	0800	0900	1000	1100	1200	1400	1600	1805	2006	2206	2406
°	GP2VN	GP2VN	GP3VN	GP3VN	GP3VN	GP3VN	GP3VN	GP4G	GP4G	GP5G	GP5G
A, L	GP2VN	GP3VN	GP3VN	GP3VN	GP3VN	GP4VN	GP4VN	GP5G	GP5G	GP6V	GP6V
E	GP3VN	GP4VN	GP4VN	GP4VN	GP4VN	GP5VN	GP6V	GP7V	GP7V	GP8V	GP8V

Il fondino grigio indica gli accessori montati in fabbrica

Le unità 0800-0900 H°, 0800 HL/HA con l'opzione "accumulo" hanno una lunghezza di 3970 mm, e devono montare le griglie GP2VNA.

Bacinella raccolta condensa

Ver	0800	0900	1000	1100	1200	1400
°	BRC1x2 (1)	BRC1x2 (1)	BRC1x3 (1)	BRC1x3 (1)	BRC1x3 (1)	BRC1x3 (1)
A, L	BRC1x2 (1)	BRC1x3 (1)	BRC1x3 (1)	BRC1x3 (1)	BRC1x3 (1)	BRC1x4 (1)
E	BRC1x3 (1)	BRC1x4 (1)	BRC1x4 (1)	BRC1x4 (1)	BRC1x4 (1)	BRC1x5 (1)

(1) Bacinella di raccolta condensa. Prevederne n°1 per V-block.
Il fondino grigio indica gli accessori montati in fabbrica

Ver	1600	1805	2006	2206	2406
°	BRC1x3 (1)	BRC1x4 (1)	BRC1x4 (1)	BRC1x5 (1)	BRC1x5 (1)
A, L	BRC1x4 (1)	BRC1x5 (1)	BRC1x5 (1)	BRC1x6 (1)	BRC1x6 (1)
E	BRC1x6 (1)	BRC1x7 (1)	BRC1x7 (1)	BRC1x8 (1)	BRC1x8 (1)

(1) Bacinella di raccolta condensa. Prevederne n°1 per V-block.
Il fondino grigio indica gli accessori montati in fabbrica

CONFIGURATORE

Campo		Descrizione
1,2,3		**NRB**
4,5,6,7		**Taglia** 0800, 0900, 1000, 1100, 1200, 1400, 1600, 1805, 2006, 2206, 2406
8		**Campo d'impiego**
	X	Valvola termostatica elettronica (1)
	°	Valvola termostatica meccanica standard
9		**Modello**
	H	Pompa di calore
10		**Recupero di calore**
	D	Con desurriscaldatore (2)
	°	Senza recupero di calore
11		**Versione**
	°	Standard
	A	Alta efficienza
	E	Alta efficienza silenziata
	L	Standard silenziata
12		**Batterie**
	R	Rame - rame
	S	Rame - rame stagnato
	V	Rame - alluminio verniciato
	°	Rame - alluminio
13		**Ventilatori**
	J	Inverter
	°	Standard
14		**Alimentazione**
	°	400V ~ 3 50Hz con magnetotermici
15,16		**Kit idronico integrato**
	00	Senza kit idronico
		Kit con n° 1 pompa
	PA	Pompa A
	PB	Pompa B
	PC	Pompa C
	PD	Pompa D
	PE	Pompa E
	PF	Pompa F
	PG	Pompa G
	PH	Pompa H
	PI	Pompa I
	PJ	Pompa J (3)
		Kit con n° 1 pompa + riserva
	DA	Pompa A + riserva (4)
	DB	Pompa B + riserva (4)
	DC	Pompa C + riserva (4)
	DD	Pompa D + riserva (4)
	DE	Pompa E + riserva (4)
	DF	Pompa F + riserva (4)
	DG	Pompa G + riserva (4)
	DH	Pompa H + riserva (4)
	DI	Pompa I + riserva (4)
	DJ	Pompa J + riserva (5)
		Kit con accumulo e n° 1 pompa
	AA	Accumulo con pompa A
	AB	Accumulo con pompa B
	AC	Accumulo con pompa C
	AD	Accumulo con pompa D
	AE	Accumulo con pompa E
	AF	Accumulo con pompa F
	AG	Accumulo con pompa G
	AH	Accumulo con pompa H
	AI	Accumulo con pompa I
	AJ	Accumulo con pompa J (3)
		Kit con accumulo e n° 1 pompa + riserva
	BA	Accumulo con pompa A + riserva (4)
	BB	Accumulo con pompa B + riserva (4)
	BC	Accumulo con pompa C + riserva (4)
	BD	Accumulo con pompa D + riserva (4)
	BE	Accumulo con pompa E + riserva (4)
	BF	Accumulo con pompa F + riserva (4)
	BG	Accumulo con pompa G + riserva (4)
	BH	Accumulo con pompa H + riserva (4)
	BI	Accumulo con pompa I + riserva (4)
	BJ	Accumulo con pompa J + riserva (5)

(1) le taglie dalla 1805 ÷ 2406 hanno la valvola termostatica elettronica di serie
(2) Il desurriscaldatore deve essere intercettato durante il funzionamento a caldo. Durante il funzionamento a freddo è necessario garantire sempre all'ingresso dello scambiatore una temperatura dell'acqua non inferiore ai 35 °C.
(3) Per tutte le combinazioni con la pompa J vi chiediamo di contattare la sede.
(4) Tutti i kit idronici con doppia pompa (dal DA al DJ e dal BA al BJ) non sono compatibili per le seguenti taglie e versioni con il desurriscaldatore D: 1805-2006 versione °.
(5) Per tutte le combinazioni con la pompa J vi chiediamo di contattare la sede. Tutti i kit idronici con doppia pompa (dal DA al DJ e dal BA al BJ) non sono compatibili per le seguenti taglie e versioni con il desurriscaldatore D: 1805-2006 versione °.

DATI PRESTAZIONALI

NRB H°

Taglia		0800	0900	1000	1100	1200	1400	1600	1805	2006	2206	2406
Prestazioni in raffreddamento 12 °C / 7 °C (1)												
Potenza frigorifera	kW	196,4	218,0	251,8	279,2	314,2	353,8	389,0	456,7	501,9	568,7	616,1
Potenza assorbita	kW	74,1	86,1	91,7	107,9	119,5	141,6	155,6	172,6	193,2	211,2	231,1
Corrente assorbita totale a freddo	A	131,0	150,0	163,0	189,0	207,0	242,0	263,0	296,0	331,0	365,0	398,0
EER	W/W	2,65	2,53	2,74	2,59	2,63	2,50	2,50	2,65	2,60	2,69	2,67
Portata acqua utenza	l/h	33794	37515	43314	48020	54046	60853	66910	78531	86311	97783	105939
Perdita di carico lato utenza	kPa	34	24	32	26	33	31	37	32	38	37	42
Prestazioni in riscaldamento 40 °C / 45 °C (2)												
Potenza termica	kW	215,0	237,4	275,0	306,0	343,9	366,2	412,6	478,4	527,7	592,0	643,2
Potenza assorbita	kW	70,2	77,7	89,6	99,8	112,3	121,7	137,0	157,3	174,3	193,9	210,7
Corrente assorbita totale a caldo	A	125,0	138,0	158,0	175,0	195,0	212,0	236,0	274,0	304,0	340,0	369,0
COP	W/W	3,06	3,06	3,07	3,07	3,06	3,01	3,01	3,04	3,03	3,05	3,05
Portata acqua utenza	l/h	37311	41207	47745	53116	59705	63585	71640	83071	91620	102803	111681
Perdita di carico lato utenza	kPa	42	28	38	32	40	34	42	36	42	40	46

(1) Dati EN 14511:2022; Acqua scambiatore lato utenza 12 °C / 7 °C; Aria esterna 35 °C
(2) Dati EN 14511:2022; Acqua scambiatore lato utenza 40 °C / 45 °C; Aria esterna 7 °C b.s. / 6 °C b.u.

NRB HL

Taglia		0800	0900	1000	1100	1200	1400	1600	1805	2006	2206	2406
Prestazioni in raffreddamento 12 °C / 7 °C (1)												
Potenza frigorifera	kW	197,9	227,9	247,7	275,2	301,1	359,1	392,2	453,8	495,0	552,5	592,9
Potenza assorbita	kW	75,3	78,6	89,8	106,2	123,2	133,0	153,4	169,0	193,9	208,9	234,1
Corrente assorbita totale a freddo	A	126,0	133,0	150,0	176,0	203,0	220,0	252,0	280,0	321,0	347,0	390,0
EER	W/W	2,63	2,90	2,76	2,59	2,44	2,70	2,56	2,69	2,55	2,64	2,53
Portata acqua utenza	l/h	34040	39194	42596	47339	51779	61758	67431	78030	85114	95003	101921
Perdita di carico lato utenza	kPa	14	18	15	19	14	20	18	23	23	29	17
Prestazioni in riscaldamento 40 °C / 45 °C (2)												
Potenza termica	kW	209,8	250,3	274,3	304,8	334,3	394,3	431,0	497,4	543,0	609,3	654,3
Potenza assorbita	kW	67,1	79,5	87,1	98,9	108,2	126,2	136,7	158,3	173,1	194,8	208,8
Corrente assorbita totale a caldo	A	119,0	139,0	152,0	171,0	187,0	216,0	234,0	272,0	299,0	336,0	363,0
COP	W/W	3,13	3,15	3,15	3,08	3,09	3,12	3,15	3,14	3,14	3,13	3,13
Portata acqua utenza	l/h	36429	43447	47619	52924	58032	68469	74854	86379	94306	105817	113644
Perdita di carico lato utenza	kPa	15	22	19	23	17	24	21	28	28	35	21

(1) Dati EN 14511:2022; Acqua scambiatore lato utenza 12 °C / 7 °C; Aria esterna 35 °C
(2) Dati EN 14511:2022; Acqua scambiatore lato utenza 40 °C / 45 °C; Aria esterna 7 °C b.s. / 6 °C b.u.

NRB HA

Taglia		0800	0900	1000	1100	1200	1400	1600	1805	2006	2206	2406
Prestazioni in raffreddamento 12 °C / 7 °C (1)												
Potenza frigorifera	kW	206,2	243,8	266,9	297,0	329,2	385,5	425,3	488,4	538,3	601,4	651,3
Potenza assorbita	kW	71,8	78,2	88,1	102,2	117,2	129,2	147,2	163,7	184,8	201,3	222,3
Corrente assorbita totale a freddo	A	127,0	141,0	157,0	179,0	203,0	225,0	254,0	285,0	321,0	352,0	389,0
EER	W/W	2,87	3,12	3,03	2,91	2,81	2,98	2,89	2,98	2,91	2,99	2,93
Portata acqua utenza	l/h	35459	41942	45909	51076	56619	66291	73125	83982	92547	103407	111966
Perdita di carico lato utenza	kPa	15	21	18	22	17	23	21	27	27	34	21
Prestazioni in riscaldamento 40 °C / 45 °C (2)												
Potenza termica	kW	214,3	254,4	279,0	310,5	341,2	400,9	438,9	506,0	553,2	620,0	666,5
Potenza assorbita	kW	66,6	79,3	86,7	97,1	106,2	124,8	137,1	157,5	171,8	193,5	207,0
Corrente assorbita totale a caldo	A	120,0	142,0	155,0	172,0	187,0	219,0	240,0	277,0	303,0	342,0	368,0
COP	W/W	3,22	3,21	3,22	3,20	3,21	3,21	3,20	3,21	3,22	3,20	3,22
Portata acqua utenza	l/h	37204	44148	48436	53909	59226	69618	76226	87877	96076	107669	115772
Perdita di carico lato utenza	kPa	16	23	20	24	18	25	22	29	29	36	22

(1) Dati EN 14511:2022; Acqua scambiatore lato utenza 12 °C / 7 °C; Aria esterna 35 °C
(2) Dati EN 14511:2022; Acqua scambiatore lato utenza 40 °C / 45 °C; Aria esterna 7 °C b.s. / 6 °C b.u.

NRB HE

Taglia		0800	0900	1000	1100	1200	1400	1600	1805	2006	2206	2406
Prestazioni in raffreddamento 12 °C / 7 °C (1)												
Potenza frigorifera	kW	209,6	241,7	264,7	294,5	326,7	377,8	432,4	489,4	540,5	597,8	647,7
Potenza assorbita	kW	67,3	77,4	85,0	98,1	112,4	125,3	139,1	157,0	177,4	192,3	215,2
Corrente assorbita totale a freddo	A	115,0	132,0	144,0	164,0	187,0	208,0	230,0	261,0	296,0	322,0	362,0
EER	W/W	3,12	3,12	3,11	3,00	2,91	3,02	3,11	3,12	3,05	3,11	3,01
Portata acqua utenza	l/h	36053	41586	45538	50642	56185	64960	74341	84155	92932	102793	111352
Perdita di carico lato utenza	kPa	15	20	18	22	16	22	21	27	27	33	21
Prestazioni in riscaldamento 40 °C / 45 °C (2)												
Potenza termica	kW	223,4	258,1	283,7	316,7	349,3	403,2	458,7	520,7	571,9	634,1	683,9
Potenza assorbita	kW	69,3	80,5	87,9	98,5	109,0	126,1	143,1	162,7	177,1	198,2	211,7
Corrente assorbita totale a caldo	A	122,0	140,0	153,0	170,0	188,0	216,0	244,0	278,0	305,0	341,0	367,0
COP	W/W	3,22	3,21	3,23	3,22	3,20	3,20	3,21	3,20	3,23	3,20	3,23
Portata acqua utenza	l/h	38791	44787	49248	54989	60660	70010	79655	90422	99327	110122	118791
Perdita di carico lato utenza	kPa	17	23	20	25	19	25	24	31	31	38	23

(1) Dati EN 14511:2022; Acqua scambiatore lato utenza 12 °C / 7 °C; Aria esterna 35 °C
(2) Dati EN 14511:2022; Acqua scambiatore lato utenza 40 °C / 45 °C; Aria esterna 7 °C b.s. / 6 °C b.u.

DATI ELETTRICI

Taglia			0800	0900	1000	1100	1200	1400	1600	1805	2006	2206	2406
Dati elettrici													
	°	A	168,6	185,0	209,8	239,2	268,5	297,5	326,5	379,8	424,6	462,1	491,1
Corrente massima (FLA)	A,L	A	168,6	193,5	209,8	239,2	268,5	306,0	335,0	388,3	433,1	470,6	499,6
	E	A	177,1	202,0	218,3	247,7	277,0	314,5	352,0	405,3	450,1	487,6	516,6
	°	A	357,2	412,4	437,2	489,9	519,2	631,7	660,7	714,0	758,8	796,3	825,3
Corrente di spunto (LRA)	A,L	A	357,2	420,9	437,2	489,9	519,2	640,2	669,2	722,5	767,3	804,8	833,8
	E	A	365,7	429,4	445,7	498,4	527,7	648,7	686,2	739,5	784,3	821,8	850,8

INDICI ENERGETICI (REG. 2016/2281 UE)

NRB H°

Taglia		0800	0900	1000	1100	1200	1400	1600	1805	2006	2206	2406
UE 813/2013 prestazioni in condizioni climatiche medie (average) - 35 °C - Pdesignh ≤ 400 kW (1)												
Pdesignh	kW	203	224	260	289	325	346	296	343	379	425	462
SCOP	W/W	3,65	3,65	3,65	3,68	3,65	3,60	3,73	3,73	3,80	3,73	3,80
ηsh	%	143,00	143,00	143,00	144,00	143,00	141,00	146,00	143,00	149,00	146,00	149,00
SEER - 12/7 (EN14825: 2018) con ventilatori standard (2)												
SEER	W/W	3,79	3,66	3,88	3,81	3,91	3,80	3,89	3,92	3,80	- (3)	- (3)
Efficienza stagionale	%	148,40	143,50	152,20	149,50	153,20	149,10	152,70	153,80	149,00	- (3)	- (3)
SEER - 12/7 (EN14825: 2018) con ventilatori inverter (2)												
SEER	W/W	-	-	-	-	-	-	-	-	-	- (3)	- (3)
Efficienza stagionale	%	-	-	-	-	-	-	-	-	-	- (3)	- (3)
SEER - 23/18 (EN14825: 2018) con ventilatori standard (4)												
SEER	W/W	-	-	-	-	-	-	-	-	-	4,67	4,76
Efficienza stagionale	%	-	-	-	-	-	-	-	-	-	183,90	187,30
SEER - 23/18 (EN14825: 2018) con ventilatori inverter												
SEER	W/W	-	-	-	-	-	-	-	-	-	4,88	5,02
Efficienza stagionale	%	-	-	-	-	-	-	-	-	-	192,30	197,70
SEPR - (EN 14825: 2018) Alta temperatura con ventilatori inverter (4)												
SEPR	W/W	-	-	-	-	-	-	-	-	-	5,53	5,54
SEPR - (EN 14825: 2018) Alta temperatura con ventilatori standard (4)												
SEPR	W/W	-	-	-	-	-	-	-	-	-	5,53	5,54

(1) Efficienze in applicazioni per bassa temperatura (35°C)
(2) Calcolo eseguito con portata d'acqua FISSA e temperatura d'uscita VARIABILE.
(3) Non conformi al regolamento 2016/2281 UE per applicazioni di comfort 12°C / 7°C
(4) Calcolo eseguito con portata d'acqua FISSA.

NRB HL

Taglia		0800	0900	1000	1100	1200	1400	1600	1805	2006	2206	2406
UE 813/2013 prestazioni in condizioni climatiche medie (average) - 35 °C - Pdesignh ≤ 400 kW (1)												
Pdesignh	kW	197	235	258	286	314	370	306	353	385	433	464
SCOP	W/W	3,73	3,75	3,75	3,68	3,68	3,73	3,93	3,83	3,95	3,83	3,93
ηsh	%	146,00	147,00	147,00	144,00	144,00	146,00	154,00	150,00	155,00	150,00	154,00
SEER - 12/7 (EN14825: 2018) con ventilatori standard (2)												
SEER	W/W	3,83	4,01	3,92	3,90	3,82	4,05	3,99	4,04	3,87	- (3)	- (3)
Efficienza stagionale	%	150,30	157,20	153,90	149,60	159,00	156,40	156,60	158,60	151,80	- (3)	- (3)
SEER - 12/7 (EN14825: 2018) con ventilatori inverter (2)												
SEER	W/W	-	-	-	-	-	-	-	-	-	- (3)	- (3)
Efficienza stagionale	%	-	-	-	-	-	-	-	-	-	- (3)	- (3)
SEER - 23/18 (EN14825: 2018) con ventilatori standard (4)												
SEER	W/W	-	-	-	-	-	-	-	-	-	4,72	4,67
Efficienza stagionale	%	-	-	-	-	-	-	-	-	-	185,70	183,60
SEER - 23/18 (EN14825: 2018) con ventilatori inverter												
SEER	W/W	-	-	-	-	-	-	-	-	-	5,08	5,11
Efficienza stagionale	%	-	-	-	-	-	-	-	-	-	200,30	201,20
SEPR - (EN 14825: 2018) Alta temperatura con ventilatori standard (4)												
SEPR	W/W	-	-	-	-	-	-	-	-	-	5,51	5,51
SEPR - (EN 14825: 2018) Alta temperatura con ventilatori inverter (4)												
SEPR	W/W	-	-	-	-	-	-	-	-	-	5,51	5,51

(1) Efficienze in applicazioni per bassa temperatura (35°C)
(2) Calcolo eseguito con portata d'acqua FISSA e temperatura d'uscita VARIABILE.
(3) Non conformi al regolamento 2016/2281 UE per applicazioni di comfort 12°C / 7°C
(4) Calcolo eseguito con portata d'acqua FISSA.

NRB HA

Taglia		0800	0900	1000	1100	1200	1400	1600	1805	2006	2206	2406
UE 813/2013 prestazioni in condizioni climatiche medie (average) - 55 °C - Pdesignh ≤ 400 kW (1)												
Pdesignh	kW	196	233	255	284	312	367	304	351	384	430	462
SCOP	W/W	3,03	3,08	3,03	3,08	3,03	3,10	3,13	3,08	3,30	3,08	3,15
ηsh	%	118,00	120,00	118,00	120,00	118,00	121,00	122,00	120,00	129,00	120,00	123,00
SEER - 12/7 (EN14825: 2018) con ventilatori standard (2)												
SEER	W/W	3,96	4,13	4,09	4,09	4,07	4,23	4,22	4,22	4,10	- (3)	- (3)
Efficienza stagionale	%	155,40	162,10	160,40	160,60	159,70	166,10	165,60	165,80	161,0	- (3)	- (3)
SEER - 12/7 (EN14825: 2018) con ventilatori inverter (2)												
SEER	W/W	-	-	-	-	-	-	-	-	-	4,58	4,57
Efficienza stagionale	%	-	-	-	-	-	-	-	-	-	180,3%	179,6%
Efficienza stagionale	%	-	-	-	-	-	-	-	-	-	-	-
SEER - 23/18 (EN14825: 2018) con ventilatori standard (4)												
SEER	W/W	-	-	-	-	-	-	-	-	-	4,96	5,01
Efficienza stagionale	%	-	-	-	-	-	-	-	-	-	195,30	197,40
SEER - 23/18 (EN14825: 2018) con ventilatori inverter												
SEER	W/W	-	-	-	-	-	-	-	-	-	4,58	4,57
Efficienza stagionale	%	-	-	-	-	-	-	-	-	-	-	-
Efficienza stagionale	%	-	-	-	-	-	-	-	-	-	180,30	179,60
SEPR - (EN 14825: 2018) Alta temperatura con ventilatori standard (4)												
SEPR	W/W	-	-	-	-	-	-	-	-	-	5,52	5,52
SEPR - (EN 14825: 2018) Alta temperatura con ventilatori inverter (4)												
SEPR	W/W	-	-	-	-	-	-	-	-	-	5,52	5,52

(1) Efficienze in applicazioni per media temperatura (55°C)
(2) Calcolo eseguito con portata d'acqua FISSA e temperatura d'uscita VARIABILE.
(3) Non conformi al regolamento 2016/2281 UE per applicazioni di comfort 12°C / 7°C
(4) Calcolo eseguito con portata d'acqua FISSA.

NRB HE

Taglia		0800	0900	1000	1100	1200	1400	1600	1805	2006	2206	2406
UE 813/2013 prestazioni in condizioni climatiche medie (average) - 55 °C - Pdesignh ≤ 400 kW (1)												
Pdesignh	kW	204	236	259	290	320	369	318	361	397	440	474
SCOP	W/W	3,05	3,08	3,05	3,10	3,03	3,08	3,13	3,05	3,30	3,08	3,15
ηsh	%	119,00	120,00	119,00	121,00	118,00	120,00	122,00	119,00	129,00	120,00	123,00
SEER - 12/7 (EN14825: 2018) con ventilatori standard (2)												
SEER	W/W	4,16	4,15	4,18	4,19	4,16	4,27	4,39	4,36	4,22	- (3)	- (3)
Efficienza stagionale	%	163,40	163,00	164,10	164,70	163,40	167,90	172,70	171,40	165,80	- (3)	- (3)
SEER - 12/7 (EN14825: 2018) con ventilatori inverter (2)												
SEER	W/W	-	-	-	-	-	-	-	-	-	4,71	4,67
Efficienza stagionale	%	-	-	-	-	-	-	-	-	-	185,4%	183,7%
SEER - 23/18 (EN14825: 2018) con ventilatori standard (4)												
SEER	W/W	-	-	-	-	-	-	-	-	-	5,17	5,20
Efficienza stagionale	%	-	-	-	-	-	-	-	-	-	203,60	204,90
SEER - 23/18 (EN14825: 2018) con ventilatori inverter												
SEER	W/W	-	-	-	-	-	-	-	-	-	4,71	4,67
Efficienza stagionale	%	-	-	-	-	-	-	-	-	-	-	-
SEPR - (EN 14825: 2018) Alta temperatura con ventilatori standard (4)												
SEPR	W/W	-	-	-	-	-	-	-	-	-	5,52	5,54
SEPR - (EN 14825: 2018) Alta temperatura con ventilatori inverter (4)												
SEPR	W/W	-	-	-	-	-	-	-	-	-	5,52	5,54

(1) Efficienze in applicazioni per media temperatura (55°C)
(2) Calcolo eseguito con portata d'acqua FISSA e temperatura d'uscita VARIABILE.
(3) Non conformi al regolamento 2016/2281 UE per applicazioni di comfort 12°C / 7°C
(4) Calcolo eseguito con portata d'acqua FISSA.

VENTILATORI

Taglia			0800	0900	1000	1100	1200	1400	1600	1805	2006	2206	2406
Ventilatori: °													
Ventilatore													
Tipo	°,A,E,L	tipo	Assiale										
Motore ventilatore	°,A	tipo	Asincrono										
	E,L	tipo	Asincrono con taglio di fase										
Numero	°	n°	4	4	6	6	6	6	6	8	8	10	10
	A,L	n°	4	6	6	6	6	8	8	10	10	12	12
	E	n°	6	8	8	8	8	10	12	14	14	16	16
Portata aria	°	m^3/h	80000	80000	120000	120000	120000	120000	120000	160000	160000	200000	200000
	A	m^3/h	80000	120000	120000	120000	120000	160000	160000	200000	200000	240000	240000
	E	m^3/h	90000	120000	120000	120000	120000	150000	180000	210000	210000	240000	240000
	L	m^3/h	60000	90000	90000	90000	90000	120000	120000	150000	150000	180000	180000

DATI TECNICI GENERALI

Taglia			0800	0900	1000	1100	1200	1400	1600	1805	2006	2206	2406
Compressore													
Tipo	°,A,E,L	tipo	Scroll										
Regolazione compressore	°,A,E,L	Tipo	On-Off										
Numero	°,A,E,L	n°	4	4	4	4	4	4	4	5	6	6	6
Circuiti	°,A,E,L	n°	2	2	2	2	2	2	2	2	2	2	2
Refrigerante	°,A,E,L	tipo	R410A										
Carica refrigerante (1)	°	kg	44,0	44,0	54,0	62,0	62,0	60,0	60,0	81,0	82,0	100,0	95,0
	A	kg	44,0	60,0	64,0	62,0	66,0	81,0	78,0	99,0	102,0	117,0	119,0
	E	kg	58,0	76,5	78,0	76,0	78,0	93,0	112,0	136,0	143,0	152,0	152,0
	L	kg	44,0	60,0	64,0	62,0	66,0	78,0	78,0	104,0	102,0	117,0	117,0
Scambiatore lato utenza													
Tipo	°,A,E,L	tipo	Piastre										
Attacchi idraulici													
Attacchi (in/out)	°,A,E,L	Tipo	Giunti scanalati										
Attacchi idraulici senza kit idronico													
Diametro (in/out)	°,A,E,L	Ø	3″	3″	3″	3″	3″	3″	4″	4″	4″	4″	4″
Attacchi idraulici con kit idronico													
Diametro (in/out)	°,A,E,L	Ø	3″	3″	3″	3″	3″	3″	4″	4″	4″	4″	4″
Dati sonori calcolati in funzionamento a freddo (2)													
Livello di potenza sonora	°	dB(A)	89,5	89,5	91,6	91,6	91,6	91,6	91,6	93,1	93,1	94,2	94,2
	A	dB(A)	89,5	91,6	91,6	91,6	91,6	93,1	93,1	94,2	94,2	95,1	95,1
	E	dB(A)	84,6	86,1	86,1	86,1	86,1	87,2	88,2	89,4	89,9	91,1	91,6
	L	dB(A)	82,6	84,6	84,6	84,6	84,6	86,1	86,1	87,7	88,2	89,6	90,1
Livello di pressione sonora (10 m)	°	dB(A)	57,4	57,4	59,3	59,3	59,3	59,3	59,3	60,7	60,7	61,7	61,7
	A	dB(A)	57,4	59,3	59,3	59,3	59,3	60,7	60,7	61,6	61,6	62,5	62,5
	E	dB(A)	52,4	53,7	53,7	53,7	53,7	54,7	55,5	56,7	57,2	58,2	58,7
	L	dB(A)	50,5	52,4	52,4	52,4	52,4	53,8	53,8	55,2	55,7	57,0	57,5

(1) La carica riportata in tabella è un valore stimato e preliminare. Il valore finale della carica di refrigerante è riportato nella targhetta tecnica dell'unità. Per maggiori informazioni contattare sede.
(2) Potenza sonora: calcolata sulla base di misure effettuate in accordo con la normativa UNI EN ISO 9614-2, nel rispetto di quanto richiesto dalla certificazione Eurovent.; Pressione sonora misurata in campo libero, a 10 m di distanza dalla superficie esterna dell'unità (in accordo con la UNI EN ISO 3744).

Nelle versioni senza kit idronico il filtro acqua viene fornito a corredo con un tronchetto per il collegamento, viene fornito montato nelle versioni con il kit idronico.

DIMENSIONI

NRB 0800 H°/HL/HA (1)
NRB 0900 H° (1)

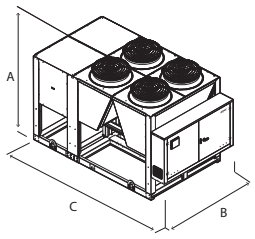

NRB 0800 H°/HL/HA
NRB 0900 H°

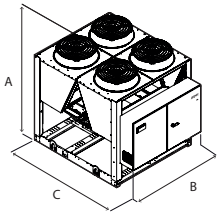

NRB 0800 HE
NRB 0900-1200 HL/HA
NRB 1000-1600 H°

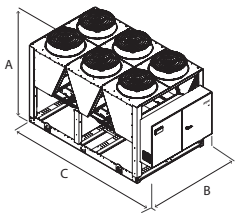

NRB 1805-2406 H°
NRB 1805-2006 HL/HA

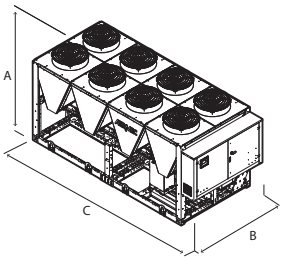

NRB 1400-1600 HL/HA
NRB 2206-2406 HL-HA
NRB 0900-2406 HE

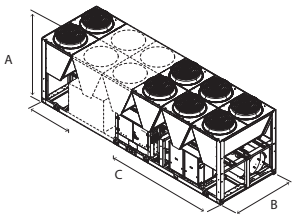

(1) Modulo aggiuntivo necessario per contenere il kit idronico con opzione "accumulo" nelle taglie:
NRB 0800H°, 0900H°
NRB 0800 HL/HA

Taglia			0800	0900	1000	1100	1200	1400	1600	1805	2006	2206	2406
Dimensioni e pesi senza kit idronico													
A	°,A,E,L	mm	2450	2450	2450	2450	2450	2450	2450	2450	2450	2450	2450
B	°,A,E,L	mm	2200	2200	2200	2200	2200	2200	2200	2200	2200	2200	2200
C	°	mm	2780	2780	3970	3970	3970	3970	3970	5160	5160	6350	6350
	A,L	mm	2780	3970	3970	3970	3970	4760	4760	6350	6350	7140	7140
	E	mm	3970	4760	4760	4760	4760	5950	7140	8330	8330	9520	9520

Le unità 0800-0900 H°, 0800 HL/HA con l'opzione "accumulo" hanno una lunghezza di 3970 mm.

Taglia			0800	0900	1000	1100	1200	1400	1600	1805	2006	2206	2406
Kit idronico integrato: 00													
Pesi													
Peso a vuoto	°	kg	2520	2580	3160	3210	3250	3310	3340	4200	4370	4990	5030
	A,L	kg	2550	3130	3200	3240	3320	3970	4040	4780	4990	5490	5730
	E	kg	3080	3770	3840	3870	3950	4510	5020	5860	6080	6610	6800

Aermec si riserva la facoltà di apportare in qualsiasi momento tutte le modifiche ritenute necessarie per il miglioramento del prodotto con eventuale modifica dei relativi dati tecnici.

Aermec S.p.A.
Via Roma, 996 - 37040 Bevilacqua (VR) - Italia
Tel. 0442633111 - Telefax 044293577
www.aermec.com

Numero Verde
800-843085

NRB 0800-2406 W

Pompa di calore reversibile condensata ad aria con scambiatore a fascio tubiero

Potenza frigorifera 196,4 ÷ 647,7 kW –
Potenza termica 209,8 ÷ 683,9 kW

- **Scambiatore a fascio tubiero**
- **Elevate efficienze ai carichi parziali**
- **Modalità night mode**
- **Regolazione HP flottante ESEER +7% con ventilatori inverter**



EUROVENT CERTIFIED PERFORMANCE
www.eurovent-certification.com

DESCRIZIONE

Pompe di calore reversibili da esterno per la produzione di acqua refrigerata/riscaldata progettate per soddisfare le esigenze dei complessi residenziali e commerciali, o per applicazioni industriali.
Sono unità da esterno con compressori scroll ventilatori assiali e scambiatori a fascio tubiero.
Il basamento, la struttura e la pannellatura sono in acciaio zincato trattato con vernici poliestere RAL 9003.

VERSIONI

° Standard
A Alta efficienza
E Alta efficienza silenziata
L Standard silenziata

CARATTERISTICHE

Campo di funzionamento

Funzionamento a pieno carico fino a -10°C di temperatura aria esterna nella stagione invernale, fino a 50°C nella stagione estiva. Produzione di acqua calda fino a 55°C.
(per maggiori dettagli fare riferimento alla documentazione tecnica).

Unità bicircuito

Le unità sono bicircuito, per assicurare la massima efficienza sia a pieno carico che ai carichi parziali.

Valvola di espansione elettronica

L'utilizzo della valvola di espansione elettronica apporta notevoli benefici in particolar modo quando il refrigeratore si trova a lavorare ai carichi parziali a vantaggio dell'efficienza energetica dell'unità.
E' standard in tutte le taglie dalla 1805 alla 2406.

Opzione kit idronico integrato

Il gruppo idronico integrato opzionale racchiude in sé i principali componenti idraulici; è disponibile in diverse configurazioni con una o due pompe, alta o bassa prevalenza, per avere anche una soluzione che dia un risparmio economico e che faciliti l'installazione finale.

CONTROLLO

Regolazione a microprocessore completa di una tastiera Touch screen da 7" per navigare in modo semplice e intuitivo fra le varie schermate, permettendo di modificare i parametri operativi e di visualizzare in forma grafica l'andamento in tempo reale di alcune grandezze, e una completa gestione degli allarmi e il loro storico.

- La possibilità di controllare due unità in parallelo Master - Slave
- La presenza di un orologio programmatore permette d'impostare delle fasce orarie di funzionamento ed un eventuale secondo set-point.
- La termoregolazione avviene con la logica proporzionale integrale, in base alla temperatura di uscita dell'acqua.
- **Controllo HP flottante:** disponibile per tutti i modelli con i ventilatori inverter o con DCPX. Permette con la modulazione continua dei ventilatori di ottimizzare il funzionamento dell'unità in qualsiasi punto di lavoro, garantendo un incremento dell'efficienza energetica ai carichi parziali. **ESEER fino a +7% con ventilatori inverter.**
- **Modalità night mode:** solo nelle versioni **non silenziate con il ventilatore che deve essere, inverter o con il taglio di fase o con l'accessorio DCPX** è possibile impostare un profilo di funzionamento silenziato, utile ad esempio nelle ore notturne per un maggior comfort acustico, ma che garantisce sempre le prestazioni anche nelle ore di maggior carico.

ACCESSORI

AER485P1: Interfaccia RS-485 per sistemi di supervisione con protocollo MODBUS. È previsto n°. 1 accessorio per ogni scheda di controllo dell'unità.
AERBACP: Interfaccia di comunicazione Ethernet per protocolli Bacnet/IP, Modbus TCP/IP, SNMP. È previsto n°. 1 accessorio per ogni scheda di controllo dell'unità.
AERLINK: Aerlink è un gateway WiFi con porta seriale RS485 che permette, ad una vasta gamma di prodotti Aermec (pompe di calore/chillers/controllori di impianto) dotati di questa interfaccia, di connettersi in modo semplice e sicuro ad una rete wifi. Funziona sia come punto di accesso (AP access point) che come client (WiFi Station), può essere connesso ad un solo generatore o centralizzatore di impianto, permettendo a chiunque di poterli integrare facilmente in qualsiasi rete. Grazie alle apps AerApp e AerPlants, utilizzabili su piattaforme Android e iOS, è possibile rendere intuitiva e semplice la gestione da remoto dei sistemi di condizionamento sviluppati da Aermec.

AERNET: Il dispositivo permette il controllo, la gestione ed il monitoraggio remoto di un refrigeratore con un PC, smartphone o tablet tramite collegamento Cloud. AERNET svolge la funzione di Master mentre ogni unità collegata viene configurata come Slave fino ad un massimo di 6 schede di controllo. È inoltre possibile con un semplice click salvare sul proprio terminale un file log con tutti i dati delle unità collegate per eventuali post analisi.
FL: Flussostato.
MULTICHILLER-EVO: Sistema di controllo per il comando, l'accensione e lo spegnimento dei singoli refrigeratori in un impianto in cui siano installati più apparecchi in parallelo (max. n° 9) assicurando sempre la portata costante agli evaporatori.
PGD1: Consente di eseguire a distanza le operazioni di comando dell'unità.
PR4: Pannello remoto con display LCD e tastiera touch che consente di eseguire i controlli base, la programmazione delle fasce orarie e la segnalazione degli allarmi di una sola unità.

L'accessorio PR4 deve essere abbinato all'interfaccia di comunicazione RS485 solo quando la porta seriale è occupata da un altro dispositivo.

AVX: Supporti antivibranti a molla.
DCPX: Dispositivo per il controllo della temperatura di condensazione, con modulazione continua della velocità dei ventilatori mediante trasduttore di pressione.

ACCESSORI MONTATI IN FABBRICA

DRE: Dispositivo elettronico di riduzione della corrente di spunto.
RIF: Rifasatore di corrente. Collegato in parallelo al motore, permette una riduzione della corrente assorbita (circa il 10%)
GP_: Kit griglie anti intrusione
BRC1: Bacinella di raccolta condensa. Prevederne n°1 per V-block.

COMPATIBILITÀ CON IL SISTEMA VMF

Per maggiori informazioni sul sistema VMF fare riferimento alla documentazione dedicata.

COMPATIBILITÀ ACCESSORI

Modello	Ver	0800	0900	1000	1100	1200	1400	1600	1805	2006	2206	2406
AER485P1	°,A,E,L	•	•	•	•	•	•	•	•	•	•	•
AERBACP	°,A,E,L	•	•	•	•	•	•	•	•	•	•	•
AERLINK	°,A,E,L	•	•	•	•	•	•	•	•	•	•	•
AERNET	°,A,E,L	•	•	•	•	•	•	•	•	•	•	•
FL	°,A,E,L	•	•	•	•	•	•	•	•	•	•	•
MULTICHILLER-EVO	°,A,E,L	•	•	•	•	•	•	•	•	•	•	•
PGD1	°,A,E,L	•	•	•	•	•	•	•	•	•	•	•

Pannello remoto

Modello	Ver	0800	0900	1000	1100	1200	1400	1600	1805	2006	2206	2406
PR4	°,A,E,L	•	•	•	•	•	•	•	•	•	•	•

L'accessorio PR4 deve essere abbinato all'interfaccia di comunicazione RS485 solo quando la porta seriale è occupata da un altro dispositivo.

Antivibranti

Ver	0800	0900	1000	1100	1200	1400	1600	1805	2006	2206	2406
Kit idronico integrato: 00											
°	AVX1001	AVX1001	AVX1004	AVX1004	AVX1004	AVX1004	AVX1004	AVX1123	AVX1123	AVX1124	AVX1124
A, L	AVX1001	AVX1004	AVX1004	AVX1004	AVX1004	AVX1123	AVX1123	AVX1124	AVX1124	AVX1115	AVX1115
E	AVX1004	AVX1123	AVX1123	AVX1123	AVX1123	AVX1124	AVX1119	AVX1117	AVX1117	AVX1116	AVX1116
Kit idronico integrato: DA, DB, DC, DD, DE, DF, DG, DH, DI, DJ, PA, PB, PC, PD, PE, PF, PG, PH, PI, PJ											
°	-	-	AVX1004	AVX1004	AVX1004	-	-	AVX1123	AVX1123	AVX1124	AVX1124
A, L	-	AVX1004	-	-	-	AVX1123	AVX1123	AVX1124	AVX1124	AVX1115	AVX1115
E	AVX1004	AVX1123	AVX1123	AVX1123	AVX1123	AVX1124	AVX1119	AVX1117	AVX1117	AVX1116	AVX1116

Dispositivo di riduzione della corrente di spunto

Ver	0800	0900	1000	1100	1200	1400
°, A, E, L	DRENRB0800 (1)	DRENRB0900 (1)	DRENRB1000 (1)	DRENRB1100 (1)	DRENRB1200 (1)	DRENRB1400 (1)

(1) Solo per alimentazioni 400V 3N ~ 50Hz e 400V 3 ~ 50Hz. Se è presente la dicitura x 2 o x 3 indica la quantità da ordinare.
Il fondino grigio indica gli accessori montati in fabbrica

Ver	1600	1805	2006	2206	2406
°, A, E, L	DRENRB1600 (1)	DRENRB1805 (1)	DRENRB2006 (1)	DRENRB2206 (1)	DRENRB2406 (1)

(1) Solo per alimentazioni 400V 3N ~ 50Hz e 400V 3 ~ 50Hz. Se è presente la dicitura x 2 o x 3 indica la quantità da ordinare.
Il fondino grigio indica gli accessori montati in fabbrica

Rifasatori

Ver	0800	0900	1000	1100	1200	1400
°	RIFNRB0800	RIFNRB0900	RIFNRB1000	RIFNRB1100	RIFNRB1200	RIFNRB1400
A, L	RIFNRB0800	RIFNRB0900	RIFNRB1000	RIFNRB1100	RIFNRB1200	RIFNRB1401
E	RIFNRB0800	RIFNRB0901	RIFNRB1001	RIFNRB1101	RIFNRB1201	RIFNRB1401

Il fondino grigio indica gli accessori montati in fabbrica

Ver	1600	1805	2006	2206	2406
°	RIFNRB1600	RIFNRB1805	RIFNRB2006	RIFNRB2206	RIFNRB2406
A, L	RIFNRB1601	RIFNRB1805	RIFNRB2006	RIFNRB2216	RIFNRB2416
E	RIFNRB1601	RIFNRB1815	RIFNRB2016	RIFNRB2216	RIFNRB2416

Il fondino grigio indica gli accessori montati in fabbrica

Griglie di protezione

Ver	0800	0900	1000	1100	1200	1400	1600	1805	2006	2206	2406
Kit idronico integrato: 00											
°	GP2VN	GP2VN	GP3VN	GP3VN	GP3VN	GP3VN	GP3VN	GP4VN	GP4VN	GP5VN	GP5VN
A	GP2VN	GP3VN	GP3VN	GP3VN	GP3VN	GP4VN	GP4VN	GP5VN	GP4VN	GP6V	GP6V
E	GP3VN	GP4VN	GP4VN	GP4VN	GP4VN	GP4VN	GP6V	GP7V	GP7V	GP8V	GP8V
L	GP2VN	GP3VN	GP3VN	GP3VN	GP3VN	GP5VN	GP4VN	GP5VN	GP5VN	GP6V	GP6V
Kit idronico integrato: DA, DB, DC, DD, DE, DF, DG, DH, DI, DJ, PA, PB, PC, PD, PE, PF, PG, PH, PI, PJ											
°	-	-	GP3VN	GP3VN	GP3VN	-	-	GP4VN	GP4VN	GP5VN	GP5VN
A	-	GP3VN	-	-	-	GP4VN	GP4VN	GP5VN	GP4VN	GP6V	GP6V
E	GP3VN	GP4VN	GP4VN	GP4VN	GP4VN	GP4VN	GP6V	GP7V	GP7V	GP8V	GP8V
L	-	GP3VN	-	-	-	GP5VN	GP4VN	GP5VN	GP5VN	GP6V	GP6V

Il fondino grigio indica gli accessori montati in fabbrica

Bacinella raccolta condensa

Ver	0800	0900	1000	1100	1200	1400
°	BRC1x2 (1)	BRC1x2 (1)	BRC1x3 (1)	BRC1x3 (1)	BRC1x3 (1)	BRC1x3 (1)
A, L	BRC1x2 (1)	BRC1x3 (1)	BRC1x3 (1)	BRC1x3 (1)	BRC1x3 (1)	BRC1x4 (1)
E	BRC1x3 (1)	BRC1x4 (1)	BRC1x4 (1)	BRC1x4 (1)	BRC1x4 (1)	BRC1x5 (1)

(1) Bacinella di raccolta condensa. Prevederne n°1 per V-block.
Il fondino grigio indica gli accessori montati in fabbrica

Ver	1600	1805	2006	2206	2406
°	BRC1x3 (1)	BRC1x4 (1)	BRC1x4 (1)	BRC1x5 (1)	BRC1x5 (1)
A, L	BRC1x4 (1)	BRC1x5 (1)	BRC1x5 (1)	BRC1x6 (1)	BRC1x6 (1)
E	BRC1x6 (1)	BRC1x7 (1)	BRC1x7 (1)	BRC1x8 (1)	BRC1x8 (1)

(1) Bacinella di raccolta condensa. Prevederne n°1 per V-block.
Il fondino grigio indica gli accessori montati in fabbrica

CONFIGURATORE

Campo		Descrizione
1,2,3		**NRB**
4,5,6,7		**Taglia** 0800, 0900, 1000, 1100, 1200, 1400, 1600, 1805, 2006, 2206, 2406
8		**Campo d'impiego**
	X	Valvola termostatica elettronica
	°	Valvola termostatica meccanica standard
9		**Modello**
	W	Pompa di calore con scambiatore a fascio tubiero
10		**Recupero di calore**
	D	Con desurriscaldatore (1)
	°	Senza recupero di calore
11		**Versione**
	°	Standard
	A	Alta efficienza
	E	Alta efficienza silenziata
	L	Standard silenziata
12		**Batterie**
	R	Rame - rame
	S	Rame - rame stagnato
	V	Rame - alluminio verniciato
	°	Rame - alluminio
13		**Ventilatori**
	J	Inverter
	°	Standard
14		**Alimentazione**

Campo		Descrizione
	°	400V ~ 3 50Hz con magnetotermici
15,16		**Kit idronico integrato**
	00	Senza kit idronico
	PA	Pompa A
	PB	Pompa B
	PC	Pompa C
	PD	Pompa D
	PE	Pompa E
	PF	Pompa F
	PG	Pompa G
	PH	Pompa H
	PI	Pompa I
	PJ	Pompa J (2)
	DA	Pompa A + riserva
	DB	Pompa B + riserva
	DC	Pompa C + riserva
	DD	Pompa D + riserva
	DE	Pompa E + riserva
	DF	Pompa F + riserva
	DG	Pompa G + riserva
	DH	Pompa H + riserva
	DI	Pompa I + riserva
	DJ	Pompa J + riserva (2)

(1) Il desurriscaldatore può essere usato esclusivamente nel funzionamento a freddo.
(2) Per tutte le combinazioni con la pompa J vi chiediamo di contattare la sede.

Compatibilità con i gruppi idronici disponibili a configuratore

Versione		0800	0900	1000	1100	1200	1400	1600	1805	2006	2206	2406	2600	2800	3000	3200	3400	3600
Standard	H°	-	-	•	•	•	-	-	•	•	•	•	•	•	•	•	•	•
Standard silenziata	HL	-	•	-	-	-	•	•	•	•	•	•	•	•	•	•	•	•
Alta efficienza	HA	-	•	-	-	-	•	•	•	•	•	•	•	•	•	•	•	•
Alta efficienza silenziata	HE	•	•	•	•	•	•	•	•	•	•	•	•	•	•	•	•	•

DATI PRESTAZIONALI

NRB H°

Taglia		0800	0900	1000	1100	1200	1400	1600	1805	2006	2206	2406
Prestazioni in raffreddamento 12 °C / 7 °C (1)												
Potenza frigorifera	kW	196,4	218,0	251,8	279,2	314,2	353,8	389,0	456,7	501,9	568,7	616,1
Potenza assorbita	kW	74,1	86,1	91,7	107,9	119,5	141,6	155,6	172,6	193,2	211,2	231,1
Corrente assorbita totale a freddo	A	131,0	150,0	163,0	189,0	207,0	242,0	263,0	296,0	331,0	365,0	398,0
EER	W/W	2,65	2,53	2,74	2,59	2,63	2,50	2,50	2,65	2,60	2,69	2,67
Portata acqua utenza	l/h	33794	37515	43314	48020	54046	60853	66910	78531	86311	97783	105939
Perdita di carico lato utenza	kPa	34	24	32	26	33	31	37	32	38	37	42
Prestazioni in riscaldamento 40 °C / 45 °C (2)												
Potenza termica	kW	215,0	237,4	275,0	306,0	343,9	366,2	412,6	478,4	527,7	592,0	643,2
Potenza assorbita	kW	70,2	77,7	89,6	99,8	112,3	121,7	137,0	157,3	174,3	193,9	210,7
Corrente assorbita totale a caldo	A	125,0	138,0	158,0	175,0	195,0	212,0	236,0	274,0	304,0	340,0	369,0
COP	W/W	3,06	3,06	3,07	3,07	3,06	3,01	3,01	3,04	3,03	3,05	3,05
Portata acqua utenza	l/h	37311	41207	47745	53116	59705	63585	71640	83071	91620	102803	111681
Perdita di carico lato utenza	kPa	42	28	38	32	40	34	42	36	42	40	46

(1) Dati EN 14511:2022; Acqua scambiatore lato utenza 12 °C / 7 °C; Aria esterna 35 °C
(2) Dati EN 14511:2022; Acqua scambiatore lato utenza 40 °C / 45 °C; Aria esterna 7 °C b.s. / 6 °C b.u.

NRB HL

Taglia		0800	0900	1000	1100	1200	1400	1600	1805	2006	2206	2406
Prestazioni in raffreddamento 12 °C / 7 °C (1)												
Potenza frigorifera	kW	197,9	227,9	247,7	275,2	301,1	359,1	392,2	453,8	495,0	552,5	592,9
Potenza assorbita	kW	75,3	78,6	89,8	106,2	123,2	133,0	153,4	169,0	193,9	208,9	234,1
Corrente assorbita totale a freddo	A	126,0	133,0	150,0	176,0	203,0	220,0	252,0	280,0	321,0	347,0	390,0
EER	W/W	2,63	2,90	2,76	2,59	2,44	2,70	2,56	2,69	2,55	2,64	2,53
Portata acqua utenza	l/h	34040	39194	42596	47339	51779	61758	67431	78030	85114	95003	101921
Perdita di carico lato utenza	kPa	14	18	15	19	14	20	18	23	23	29	17
Prestazioni in riscaldamento 40 °C / 45 °C (2)												
Potenza termica	kW	209,8	250,3	274,3	304,8	334,3	394,3	431,0	497,4	543,0	609,3	654,3
Potenza assorbita	kW	67,1	79,5	87,1	98,9	108,2	126,2	136,7	158,3	173,1	194,8	208,8
Corrente assorbita totale a caldo	A	119,0	139,0	152,0	171,0	187,0	216,0	234,0	272,0	299,0	336,0	363,0
COP	W/W	3,13	3,15	3,15	3,08	3,09	3,12	3,15	3,14	3,14	3,13	3,13
Portata acqua utenza	l/h	36429	43447	47619	52924	58032	68469	74854	86379	94306	105817	113644
Perdita di carico lato utenza	kPa	15	22	19	23	17	24	21	28	28	35	21

(1) Dati EN 14511:2022; Acqua scambiatore lato utenza 12 °C / 7 °C; Aria esterna 35 °C
(2) Dati EN 14511:2022; Acqua scambiatore lato utenza 40 °C / 45 °C; Aria esterna 7 °C b.s. / 6 °C b.u.

NRB HA

Taglia		0800	0900	1000	1100	1200	1400	1600	1805	2006	2206	2406
Prestazioni in raffreddamento 12 °C / 7 °C (1)												
Potenza frigorifera	kW	206,2	243,8	266,9	297,0	329,2	385,5	425,3	488,4	538,3	601,4	651,3
Potenza assorbita	kW	71,8	78,2	88,1	102,2	117,2	129,2	147,2	163,7	184,8	201,3	222,3
Corrente assorbita totale a freddo	A	127,0	141,0	157,0	179,0	203,0	225,0	254,0	285,0	321,0	352,0	389,0
EER	W/W	2,87	3,12	3,03	2,91	2,81	2,98	2,89	2,98	2,91	2,99	2,93
Portata acqua utenza	l/h	35459	41942	45909	51076	56619	66291	73125	83982	92547	103407	111966
Perdita di carico lato utenza	kPa	15	21	18	22	17	23	21	27	27	34	21
Prestazioni in riscaldamento 40 °C / 45 °C (2)												
Potenza termica	kW	214,3	254,4	279,0	310,5	341,2	400,9	438,9	506,0	553,2	620,0	666,5
Potenza assorbita	kW	66,6	79,3	86,7	97,1	106,2	124,8	137,1	157,5	171,8	193,5	207,0
Corrente assorbita totale a caldo	A	120,0	142,0	155,0	172,0	187,0	219,0	240,0	277,0	303,0	342,0	368,0
COP	W/W	3,22	3,21	3,22	3,20	3,21	3,21	3,20	3,21	3,22	3,20	3,22
Portata acqua utenza	l/h	37204	44148	48436	53909	59226	69618	76226	87877	96076	107669	115772
Perdita di carico lato utenza	kPa	16	23	20	24	18	25	22	29	29	36	22

(1) Dati EN 14511:2022; Acqua scambiatore lato utenza 12 °C / 7 °C; Aria esterna 35 °C
(2) Dati EN 14511:2022; Acqua scambiatore lato utenza 40 °C / 45 °C; Aria esterna 7 °C b.s. / 6 °C b.u.

NRB HE

Taglia		0800	0900	1000	1100	1200	1400	1600	1805	2006	2206	2406
Prestazioni in raffreddamento 12 °C / 7 °C (1)												
Potenza frigorifera	kW	209,6	241,7	264,7	294,5	326,7	377,8	432,4	489,4	540,5	597,8	647,7
Potenza assorbita	kW	67,3	77,4	85,0	98,1	112,4	125,3	139,1	157,0	177,4	192,3	215,2
Corrente assorbita totale a freddo	A	115,0	132,0	144,0	164,0	187,0	208,0	230,0	261,0	296,0	322,0	362,0
EER	W/W	3,12	3,12	3,11	3,00	2,91	3,02	3,11	3,12	3,05	3,11	3,01
Portata acqua utenza	l/h	36053	41586	45538	50642	56185	64960	74341	84155	92932	102793	111352
Perdita di carico lato utenza	kPa	15	20	18	22	16	22	21	27	27	33	21
Prestazioni in riscaldamento 40 °C / 45 °C (2)												
Potenza termica	kW	223,4	258,1	283,7	316,7	349,3	403,2	458,7	520,7	571,9	634,1	683,9
Potenza assorbita	kW	69,3	80,5	87,9	98,5	109,0	126,1	143,1	162,7	177,1	198,2	211,7
Corrente assorbita totale a caldo	A	122,0	140,0	153,0	170,0	188,0	216,0	244,0	278,0	305,0	341,0	367,0
COP	W/W	3,22	3,21	3,23	3,22	3,20	3,20	3,21	3,20	3,23	3,20	3,23
Portata acqua utenza	l/h	38791	44787	49248	54989	60660	70010	79655	90422	99327	110122	118791
Perdita di carico lato utenza	kPa	17	23	20	25	19	25	24	31	31	38	23

(1) Dati EN 14511:2022; Acqua scambiatore lato utenza 12 °C / 7 °C; Aria esterna 35 °C
(2) Dati EN 14511:2022; Acqua scambiatore lato utenza 40 °C / 45 °C; Aria esterna 7 °C b.s. / 6 °C b.u.

DATI ELETTRICI

Taglia			0800	0900	1000	1100	1200	1400	1600	1805	2006	2206	2406
Dati elettrici													
Corrente massima (FLA)	°	A	168,6	185,0	209,8	239,2	268,5	297,5	326,5	423,4	487,6	516,6	570,9
	A,L	A	168,6	193,5	209,8	239,2	268,5	306,0	335,0	468,1	512,9	561,3	590,3
	E	A	177,1	202,0	218,3	247,7	277,0	314,5	352,0	487,5	532,3	580,7	609,7
Corrente di spunto (LRA)	°	A	357,2	412,4	437,2	489,9	519,2	631,7	660,7	757,6	821,8	850,8	905,1
	A,L	A	357,2	420,9	437,2	489,9	519,2	640,2	669,2	802,3	847,1	895,5	924,5
	E	A	365,7	429,4	445,7	498,4	527,7	648,7	686,2	821,7	866,5	914,9	943,9

INDICI ENERGETICI (REG. 2016/2281 UE)

NRB H°

Taglia		0800	0900	1000	1100	1200	1400	1600	1805	2006	2206	2406
UE 813/2013 prestazioni in condizioni climatiche medie (average) - 35 °C - Pdesignh ≤ 400 kW (1)												
Pdesignh	kW	203	224	260	289	325	346	296	343	379	425	462
SCOP	W/W	3,65	3,65	3,65	3,68	3,65	3,60	3,73	3,73	3,80	3,73	3,80
ηsh	%	143,00	143,00	143,00	144,00	143,00	141,00	146,00	143,00	149,00	146,00	149,00
SEER - 12/7 (EN14825: 2018) con ventilatori standard (2)												
SEER	W/W	3,79	3,66	3,88	3,81	3,91	3,80	3,89	3,92	3,80	- (3)	- (3)
Efficienza stagionale	%	148,40	143,50	152,20	149,50	153,20	149,10	152,70	153,80	149,00	- (3)	- (3)
SEER - 12/7 (EN14825: 2018) con ventilatori inverter (2)												
SEER	W/W	-	-	-	-	-	-	-	-	-	- (3)	- (3)
Efficienza stagionale	%	-	-	-	-	-	-	-	-	-	- (3)	- (3)
SEER - 23/18 (EN14825: 2018) con ventilatori standard (4)												
SEER	W/W	-	-	-	-	-	-	-	-	-	4,67	4,76
Efficienza stagionale	%	-	-	-	-	-	-	-	-	-	183,90	187,30
SEER - 23/18 (EN14825: 2018) con ventilatori inverter												
SEER	W/W	-	-	-	-	-	-	-	-	-	4,88	5,02
Efficienza stagionale	%	-	-	-	-	-	-	-	-	-	-	-
SEPR - (EN 14825: 2018) Alta temperatura con ventilatori standard (4)												
SEPR	W/W	-	-	-	-	-	-	-	-	-	5,53	5,54
SEPR - (EN 14825: 2018) Alta temperatura con ventilatori inverter (4)												
SEPR	W/W	-	-	-	-	-	-	-	-	-	5,53	5,54

(1) Efficienze in applicazioni per bassa temperatura (35°C)
(2) Calcolo eseguito con portata d'acqua FISSA e temperatura d'uscita VARIABILE.
(3) Non conformi al regolamento 2016/2281 UE per applicazioni di comfort 12°C / 7°C
(4) Calcolo eseguito con portata d'acqua FISSA.

NRB HL

Taglia		0800	0900	1000	1100	1200	1400	1600	1805	2006	2206	2406
UE 813/2013 prestazioni in condizioni climatiche medie (average) - 35 °C - Pdesignh ≤ 400 kW (1)												
Pdesignh	kW	197	235	258	286	314	370	306	353	385	433	464
SCOP	W/W	3,73	3,75	3,75	3,68	3,68	3,73	3,93	3,83	3,95	3,83	3,93
ηsh	%	146,00	147,00	147,00	144,00	144,00	146,00	154,00	150,00	155,00	150,00	154,00
SEER - 12/7 (EN14825: 2018) con ventilatori standard (2)												
SEER	W/W	3,83	4,01	3,92	3,90	3,82	4,05	3,99	4,04	3,87	- (3)	- (3)
Efficienza stagionale	%	150,30	157,20	153,90	149,60	159,00	156,40	156,60	158,60	151,80	- (3)	- (3)
SEER - 12/7 (EN14825: 2018) con ventilatori inverter (2)												
SEER	W/W	-	-	-	-	-	-	-	-	-	- (3)	- (3)
Efficienza stagionale	%	-	-	-	-	-	-	-	-	-	- (3)	- (3)
SEER - 23/18 (EN14825: 2018) con ventilatori standard (4)												
SEER	W/W	-	-	-	-	-	-	-	-	-	4,72	4,67
Efficienza stagionale	%	-	-	-	-	-	-	-	-	-	185,70	183,60
SEER - 23/18 (EN14825: 2018) con ventilatori inverter												
SEER	W/W	-	-	-	-	-	-	-	-	-	5,08	5,11
Efficienza stagionale	%	-	-	-	-	-	-	-	-	-	-	-
SEPR - (EN 14825: 2018) Alta temperatura con ventilatori standard (4)												
SEPR	W/W	-	-	-	-	-	-	-	-	-	5,51	5,51
SEPR - (EN 14825: 2018) Alta temperatura con ventilatori inverter (4)												
SEPR	W/W	-	-	-	-	-	-	-	-	-	5,51	5,51

(1) Efficienze in applicazioni per bassa temperatura (35°C)
(2) Calcolo eseguito con portata d'acqua FISSA e temperatura d'uscita VARIABILE.
(3) Non conformi al regolamento 2016/2281 UE per applicazioni di comfort 12°C / 7°C
(4) Calcolo eseguito con portata d'acqua FISSA.

NRB HA

Taglia		0800	0900	1000	1100	1200	1400	1600	1805	2006	2206	2406
UE 813/2013 prestazioni in condizioni climatiche medie (average) - 55 °C - Pdesignh ≤ 400 kW (1)												
Pdesignh	kW	196	233	255	284	312	367	304	351	384	430	462
SCOP	W/W	3,03	3,08	3,03	3,08	3,03	3,10	3,13	3,08	3,30	3,08	3,15
ηsh	%	118,00	120,00	118,00	120,00	118,00	121,00	122,00	120,00	129,00	120,00	123,00
SEER - 12/7 (EN14825: 2018) con ventilatori standard (2)												
SEER	W/W	3,96	4,13	4,09	4,09	4,07	4,23	4,22	4,22	4,10	- (3)	- (3)
Efficienza stagionale	%	155,40	162,10	160,40	160,60	159,70	166,10	165,60	165,80	161,0	- (3)	- (3)
SEER - 12/7 (EN14825: 2018) con ventilatori inverter (2)												
SEER	W/W	-	-	-	-	-	-	-	-	-	4,58	4,57
Efficienza stagionale	%	-	-	-	-	-	-	-	-	-	180,3%	179,6%
SEER - 23/18 (EN14825: 2018) con ventilatori standard (4)												
SEER	W/W	-	-	-	-	-	-	-	-	-	4,96	5,01
Efficienza stagionale	%	-	-	-	-	-	-	-	-	-	195,30	197,40
SEER - 23/18 (EN14825: 2018) con ventilatori inverter												
SEER	W/W	-	-	-	-	-	-	-	-	-	4,58	4,57
Efficienza stagionale	%	-	-	-	-	-	-	-	-	-	-	-
SEPR - (EN 14825: 2018) Alta temperatura con ventilatori standard (4)												
SEPR	W/W	-	-	-	-	-	-	-	-	-	5,52	5,52
SEPR - (EN 14825: 2018) Alta temperatura con ventilatori inverter (4)												
SEPR	W/W	-	-	-	-	-	-	-	-	-	5,52	5,52

(1) Efficienze in applicazioni per media temperatura (55°C)
(2) Calcolo eseguito con portata d'acqua FISSA e temperatura d'uscita VARIABILE.
(3) Non conformi al regolamento 2016/2281 UE per applicazioni di comfort 12°C / 7°C
(4) Calcolo eseguito con portata d'acqua FISSA.

NRB HE

Taglia		0800	0900	1000	1100	1200	1400	1600	1805	2006	2206	2406
UE 813/2013 prestazioni in condizioni climatiche medie (average) - 55 °C - Pdesignh ≤ 400 kW (1)												
Pdesignh	kW	204	236	259	290	320	369	318	361	397	440	474
SCOP	W/W	3,05	3,08	3,05	3,10	3,03	3,08	3,13	3,05	3,30	3,08	3,15
ηsh	%	119,00	120,00	119,00	121,00	118,00	120,00	122,00	119,00	129,00	120,00	123,00
SEER - 12/7 (EN14825: 2018) con ventilatori standard (2)												
SEER	W/W	4,16	4,15	4,18	4,19	4,16	4,27	4,39	4,36	4,22	- (3)	- (3)
Efficienza stagionale	%	163,40	163,00	164,10	164,70	163,40	167,90	172,70	171,40	165,80	- (3)	- (3)
SEER - 12/7 (EN14825: 2018) con ventilatori inverter (2)												
SEER	W/W	-	-	-	-	-	-	-	-	-	4,71	4,67
Efficienza stagionale	%	-	-	-	-	-	-	-	-	-	185,4%	183,7%
SEER - 23/18 (EN14825: 2018) con ventilatori standard (4)												
SEER	W/W	-	-	-	-	-	-	-	-	-	5,17	5,20
Efficienza stagionale	%	-	-	-	-	-	-	-	-	-	203,60	204,90
SEER - 23/18 (EN14825: 2018) con ventilatori inverter												
SEER	W/W	-	-	-	-	-	-	-	-	-	4,71	4,67
Efficienza stagionale	%	-	-	-	-	-	-	-	-	-	-	-
SEPR - (EN 14825: 2018) Alta temperatura con ventilatori standard (4)												
SEPR	W/W	-	-	-	-	-	-	-	-	-	5,52	5,54
SEPR - (EN 14825: 2018) Alta temperatura con ventilatori inverter (4)												
SEPR	W/W	-	-	-	-	-	-	-	-	-	5,52	5,54

(1) Efficienze in applicazioni per media temperatura (55°C)
(2) Calcolo eseguito con portata d'acqua FISSA e temperatura d'uscita VARIABILE.
(3) Non conformi al regolamento 2016/2281 UE per applicazioni di comfort 12°C / 7°C
(4) Calcolo eseguito con portata d'acqua FISSA.

DATI TECNICI GENERALI

Taglia			0800	0900	1000	1100	1200	1400	1600	1805	2006	2206	2406
Compressore													
Tipo	°,A,E,L	tipo						Scroll					
Regolazione compressore	°,A,E,L	Tipo						On-Off					
Numero	°,A,E,L	n°	4	4	4	4	4	4	4	5	6	6	6
Circuiti	°,A,E,L	n°	2	2	2	2	2	2	2	2	2	2	2
Refrigerante	°,A,L	tipo						R410A					
	E	tipo											
Carica refrigerante (1)	°	kg	41,0	42,0	55,0	56,0	56,0	58,0	58,0	84,0	84,0	100,0	100,0
	A,L	kg	43,0	56,0	58,0	58,0	60,0	84,0	87,0	100,0	103,0	116,0	125,0
	E	kg	56,0	80,0	82,0	82,0	84,0	97,0	113,0	137,0	140,0	153,0	162,0
Scambiatore lato utenza													
Tipo	°,A,E,L	tipo						Fascio tubiero					
Attacchi idraulici													
Attacchi (in/out)	°,A,E,L	Tipo						Giunti scanalati					
Attacchi idraulici senza kit idronico													
Diametro (in/out)	°	Ø	5″	5″	5″	5″	5″	5″	5″	6″	6″	6″	6″
	A,E,L	Ø	5″	5″	5″	5″	6″	6″	6″	6″	6″	6″	6″
Attacchi idraulici con kit idronico													
Diametro (in/out)	°	Ø	-	-	3″	3″	3″	-	-	4″	4″	4″	4″
	A,L	Ø	-	3″	-	-	-	3″	4″	4″	4″	4″	4″
	E	Ø	3″	3″	3″	3″	3″	3″	4″	4″	4″	4″	4″

(1) La carica riportata in tabella è un valore stimato e preliminare. Il valore finale della carica di refrigerante è riportato nella targhetta tecnica dell'unità. Per maggiori informazioni contattare sede.

Filtro acqua non fornito. Installazione obbligatoria pena decadenza della garanzia.

Taglia			0800	0900	1000	1100	1200	1400	1600	1805	2006	2206	2406
Ventilatore													
Tipo	°,A,E,L	tipo	Assiale										
Motore ventilatore	°,A	tipo	Asincrono										
	E,L	tipo	Asincrono con taglio di fase										
Numero	°	n°	4	4	6	6	6	6	6	8	8	10	10
	A,L	n°	4	6	6	6	6	8	8	10	10	12	12
	E	n°	6	8	8	8	8	10	12	14	14	16	16
Portata aria	°	m^3/h	80000	80000	120000	120000	120000	120000	120000	160000	160000	200000	200000
	A	m^3/h	80000	120000	120000	120000	120000	160000	160000	200000	200000	240000	240000
	E	m^3/h	90000	120000	120000	120000	120000	150000	180000	210000	210000	240000	240000
	L	m^3/h	60000	90000	90000	90000	90000	120000	120000	150000	150000	180000	180000
Dati sonori calcolati in funzionamento a freddo (1)													
Livello di potenza sonora	°	dB(A)	89,5	89,5	91,6	91,6	91,6	91,6	91,6	93,1	93,1	94,2	94,2
	A	dB(A)	89,5	91,6	91,6	91,6	91,6	93,1	93,1	94,2	94,2	95,1	95,1
	E	dB(A)	84,6	86,1	86,1	86,1	86,1	87,2	88,2	89,4	89,9	91,1	91,6
	L	dB(A)	82,6	84,6	84,6	84,6	84,6	86,1	86,1	87,7	88,2	89,6	90,1
Livello di pressione sonora (10 m)	°	dB(A)	57,4	57,4	59,3	59,3	59,3	59,3	59,3	60,7	60,7	61,7	61,7
	A	dB(A)	57,4	59,3	59,3	59,3	59,3	60,7	60,7	61,6	61,6	62,5	62,5
	E	dB(A)	52,4	53,7	53,7	53,7	53,7	54,7	55,5	56,7	57,2	58,2	58,7
	L	dB(A)	50,5	52,4	52,4	52,4	52,4	53,8	53,8	55,2	55,7	57,0	57,5

(1) Potenza sonora: calcolata sulla base di misure effettuate in accordo con la normativa UNI EN ISO 9614-2, nel rispetto di quanto richiesto dalla certificazione Eurovent.; Pressione sonora misurata in campo libero, a 10 m di distanza dalla superficie esterna dell'unità (in accordo con la UNI EN ISO 3744).

DIMENSIONI

NRB 0800 - 0900 °
NRB 0800 L/A

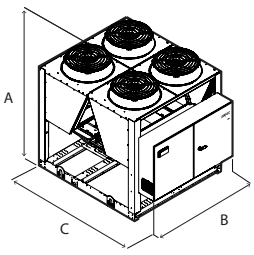

NRB 1000 - 1600 °
NRB 0900 - 1200 L/A
NRB 0800 E

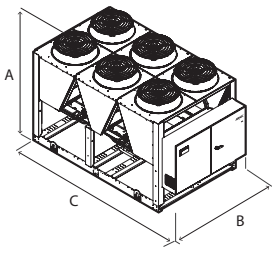

NRB 1805 - 2006 °
NRB 1400 - 1600 L/A
NRB 0900 - 1200 E

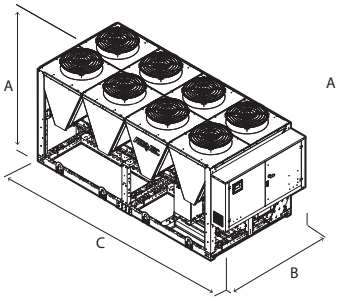

NRB 2206 - 2406 °
NRB 1805 - 2406 L/A
NRB 1400 - 2406 E

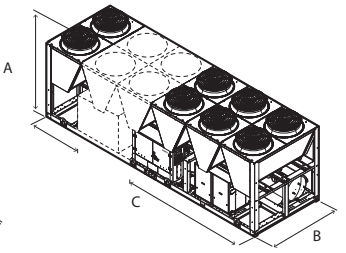

Taglia				0800	0900	1000	1100	1200	1400	1600	1805	2006	2206	2406
Dimensioni e pesi senza kit idronico														
A	°,A,E,L		mm	2450	2450	2450	2450	2450	2450	2450	2450	2450	2450	2450
B	°,A,E,L		mm	2200	2200	2200	2200	2200	2200	2200	2200	2200	2200	2200
C	°		mm	2780	2780	3970	3970	3970	3970	3970	5160	5160	6350	6350
	A,L		mm	2780	3970	3970	3970	3970	4760	4760	6350	6350	7140	7140
	E		mm	3970	4760	4760	4760	4760	5950	7140	8330	8330	9520	9520
Dimensioni e pesi con pompe														
A	°		mm	-	-	2450	2450	2450	-	-	2450	2450	2450	2450
	A,L		mm	-	2450	-	-	-	2450	2450	2450	2450	2450	2450
	E		mm	2450	2450	2450	2450	2450	2450	2450	2450	2450	2450	2450
B	°		mm	-	-	2200	2200	2200	-	-	2200	2200	2200	2200
	A,L		mm	-	2200	-	-	-	2200	2200	2200	2200	2200	2200
	E		mm	2200	2200	2200	2200	2200	2200	2200	2200	2200	2200	2200
C	°		mm	-	-	3970	3970	3970	-	-	5160	5160	6350	6350
	A,L		mm	-	3970	-	-	-	4760	4760	6350	6350	7140	7140
	E		mm	3970	4760	4760	4760	4760	5950	7140	8330	8330	9520	9520

Taglia			0800	0900	1000	1100	1200	1400	1600	1805	2006	2206	2406
Kit idronico integrato: 00													
Pesi													
Peso a vuoto	°	kg	2670	2730	3310	3360	3400	3460	3490	4350	4520	5190	5230
	A,L	kg	2700	3280	3350	3390	3470	4120	4240	4980	5190	5690	6030
	E	kg	3230	3920	3990	4020	4100	4660	5220	6060	6280	6810	7100

Aermec si riserva la facoltà di apportare in qualsiasi momento tutte le modifiche ritenute necessarie per il miglioramento del prodotto con eventuale modifica dei relativi dati tecnici.

Aermec S.p.A.
Via Roma, 996 - 37040 Bevilacqua (VR) - Italia
Tel. 0442633111 - Telefax 044293577
www.aermec.com

Numero Verde
800-843085

CL 025-200

Refrigeratore condensato ad aria

Potenza frigorifera 5,8 ÷ 41 kW

- **Versione standard**
- **Versione con kit idronico integrato lato impianto**
- **Ventilatori Plug-fun**



DESCRIZIONE

Refrigeratori da interno per la produzione di acqua refrigerata con compressori scroll, ventilatori plugfan, batterie esterne in rame con alette in alluminio.
Il basamento, la struttura e la pannellatura sono in acciaio zincato trattato con vernici poliestere RAL 9003.

VERSIONI

° Standard
A Con accumulo e pompa
P Con pompa

CARATTERISTICHE

Campo di funzionamento

Il funzionamento a pieno carico è garantito fino a 46 °C di temperatura aria esterna. L'unità può produrre acqua refrigerata a temperatura negativa (fino a -10 °C).

Ventilatori plug-fan inverter

Le unità sono dotate di ventilatori plug-fan con motore inverter direttamente accoppiato al ventilatore con il controllo elettronico di condensazione di serie che consente di adeguare la portata d'aria all'effettiva richiesta del chiller con vantaggi in termini di riduzione dei consumi e del rumore.
Inoltre rispetto ai tradizionali ventilatori centrifughi non hanno la trasmissione a cinghie e pulegge con conseguente facilità di regolazione della portata, compattezza, versatilità e facilità di manutenzione e assenza di vibrazioni.

Mandata dell'aria

In orizzontale o in verticale, modificabile in fase d'installazione per tutte le taglie.
Convogliatore direzionabile per espulsione aria:
— in materiale plastico per le taglie dalla 050 alla 090
— in acciaio zincato per tutte le altre taglie

Versioni con kit idronico integrato

Il gruppo idronico integrato opzionale racchiude in sé i principali componenti idraulici; è disponibile in diverse configurazioni per avere anche una soluzione che dia un risparmio economico e che faciliti l'installazione finale.

Produzione di acqua calda

Nelle unità con desurriscaldatore, si ha inoltre la possibilità di produrre acqua calda gratuitamente.

CONTROLLO MODUCONTROL

Il pannello comandi dell'unità permette una rapida impostazione dei parametri di funzionamento della macchina e la loro visualizzazione. Il display è costituito da 4 cifre e diversi led per la segnalazione del tipo di funzionamento, la visualizzazione dei parametri impostati e degli eventuali allarmi intervenuti. Nella scheda vengono memorizzate tutte le impostazioni di default ed eventuali modifiche.
La regolazione con l'utilizzo di una sonda di temperatura aria esterna consente un controllo dinamico della temperature dell'acqua prodotta, incrementando l'efficienza energetica del sistema.

ACCESSORI

AERBAC-MODU: Interfaccia di comunicazione Ethernet per protocolli Bacnet/IP, Modbus TCP/IP, SNMP. L'accessorio viene fornito a corredo dell'unità e deve essere installato su quadro elettrico esterno.
AERLINK: Aerlink è un gateway WiFi con porta seriale RS485 che permette, ad una vasta gamma di prodotti Aermec (pompe di calore/chillers/controllori di impianto) dotati di questa interfaccia, di connettersi in modo semplice e sicuro ad una rete wifi. Funziona sia come punto di accesso (AP access point) che come client (WiFi Station), può essere connesso ad un solo generatore o centralizzatore di impianto, permettendo a chiunque di poterli integrare facilmente in qualsiasi rete. Grazie alle apps AerApp e AerPlants, utilizzabili su piattaforme Android e iOS, è possibile rendere intuitiva e semplice la gestione da remoto dei sistemi di condizionamento sviluppati da Aermec.
AERSET: Permette di compensare automaticamente i set di lavoro dell'unità a cui è collegato, basandosi su un segnale 0-10V in MODBUS in ingresso. Accessorio obbligatorio MODU-485BL.
MODU-485BL: Interfaccia RS-485 per sistemi di supervisione con protocollo MODBUS.
MULTICONTROL: Permette la gestione simultanea di più unità (fino a 4), installate in uno stesso impianto.
PR3: Pannello remoto semplificato. Consente di eseguire i controlli base dell'unità con segnalazione degli allarmi. Remotabile con cavo schermato fino a 150 m.
SGD: Espansione elettronica che permette di collegarsi all'impianto fotovoltaico ed alle pompe di calore per accumulare calore nel serbatoio A.C.S., o nell'impianto di riscaldamento, durante la fase di produzione del fotovoltaico e rilasciarla nei momenti di maggior richiesta termica.

SPLW: Sonda acqua per impianto. Nella gran parte dei casi è comunque sufficiente l'utilizzo delle sonde a corredo di ogni singolo refrigeratore/pompa di calore. Nel caso si facesse un collettore unico di partenza /ritorno, si può utilizzare tale sonda per la regolazione della temperatura sull'acqua comune dei chiller collegati al collettore o per semplice lettura dei dati

PR4: Pannello remoto con display LCD e tastiera touch che consente di eseguire i controlli base, la programmazione delle fasce orarie e la segnalazione degli allarmi di una sola unità.

Per l'installazione del pannello remoto PR4 è indispensabile l'interfaccia di comunicazione MODU-485BL.

VT: Supporti anti-vibranti.

CLPA: Plenum in lamiera zincata da applicare sul lato della batteria, per facilitare le operazioni di canalizzazione.

ACCESSORI MONTATI IN FABBRICA

DRE: Dispositivo elettronico di riduzione della corrente di spunto.

KR: Resistenza elettrica antigelo per lo scambiatore di calore a piastre.

GPCL: Griglia di protezione per la batteria di scambio lato sorgente.

COMPATIBILITÀ CON IL SISTEMA VMF

Per maggiori informazioni sul sistema VMF fare riferimento alla documentazione dedicata.

COMPATIBILITÀ ACCESSORI

Accessori

Modello	Ver	025	030	050	070	090	100	150	200
AERBAC-MODU	°,A,P	•	•	•	•	•	•	•	•
AERLINK	°,A,P	•	•	•	•	•	•	•	•
AERSET	°,A,P	•	•	•	•	•	•	•	•
MODU-485BL	°,A,P	•	•	•	•	•	•	•	•
MULTICONTROL	°,A,P	•	•	•	•	•	•	•	•
PR3	°,A,P	•	•	•	•	•	•	•	•
SGD	°,A,P	•	•	•	•	•	•	•	•
SPLW (1)	°,A,P	•	•	•	•	•	•	•	•

(1) Sonda compatibile solo con MULTICONTROL per la gestione nell'impianto del circuito secondario.

Pannello remoto

Modello	Ver	025	030	040	050	070	080	090	100	150	200
PR4	°,A,P	•	•	•	•	•	•	•	•	•	•

Per l'installazione del pannello remoto PR4 è indispensabile l'interfaccia di comunicazione MODU-485BL.

Antivibranti

Ver	025	030	050	070	090	100	150	200
°, P	VT9	VT9	VT9	VT9	VT9	VT15	VT15	VT15
A	VT15A	VT15A	VT15A	VT15A	VT15A	VT15	VT15	VT15

Plenum in lamiera zincata

Ver	025	030	050	070	090	100	150	200
°, A, P	CLPA1 (1)	CLPA1 (1)	CLPA2 (2)	CLPA2 (2)	CLPA2 (2)	CLPA3	CLPA3	CLPA3

(1) Non compatibile con l'accessorio GPCL1
(2) Non compatibile con l'accessorio GPCL2

Dispositivo di riduzione della corrente di spunto

Ver	025	030	050	070	090	100	150	200
°, A, P	DRE5 (1)	DRE5 (1)	DRE5 (1)	DRE5 (1)	DRE5 (1)	DRE5 x 2 (1)	DRE5 x 2 (1)	DRE5 x 2 (1)

(1) Solo per alimentazioni 400V 3N ~ 50Hz e 400V 3 ~ 50Hz. Se è presente la dicitura x 2 o x 3 indica la quantità da ordinare.
Il fondino grigio indica gli accessori montati in fabbrica

Resistenza elettrica antigelo

Ver	025	030	050	070	090	100	150	200
°, A, P	KR2	KR2	KR2	KR2	KR2	KR100	KR100	KR100

Il fondino grigio indica gli accessori montati in fabbrica

Griglia di protezione

Ver	025	030	050	070	090	100	150	200
°, A, P	GPCL1	GPCL1	GPCL2	GPCL2	GPCL2	GPCL3	GPCL3	GPCL3

Il fondino grigio indica gli accessori montati in fabbrica

CONFIGURATORE

Campo	Descrizione
1,2	**CL**
3,4,5	**Taglia** 025, 030, 050, 070, 090, 100, 150, 200
6	**Modello**
°	Solo freddo
7	**Esecuzione**
°	Standard
8	**Versione**
°	Standard
A	Con accumulo e pompa
P	Con pompa
9	**Recupero di calore**
D	Con desurriscaldatore (1)
°	Senza recupero di calore
10	**Batterie**
R	Rame - rame
S	Rame - rame stagnato
V	Rame - alluminio verniciato
°	Rame - alluminio
11	**Campo d'impiego**
Y	Valvola termostatica meccanica per bassa temperatura (2)
Z	Valvola termostatica elettronica per bassa temperatura (3)
°	Valvola termostatica meccanica standard (4)
12	**Evaporatore**
C	Motocondensante
°	Standard
13	**Alimentazione**
M	230V ~ 3 50Hz (5)
°	400V ~ 3N 50Hz con magnetotermici (6)

(1) Solo per le taglie CL 050 ÷ 200; Se nell'unità oltre al desurriscaldatore è previsto anche una delle valvole a bassa temperatura, è necessario garantire sempre all'ingresso del desurriscaldatore una temperatura dell'acqua non inferiore ai 35 °C.
(2) Acqua prodotta da 0 °C ÷ -10 °C
(3) Acqua prodotta da 0 °C ÷ 4 °C
(4) Acqua prodotta da 4 °C ÷ 18 °C
(5) Solo per le taglie CL 025 ÷ 030
(6) Solo per le taglie CL 025 ÷ 200

DATI PRESTAZIONALI

CL ° - (versione °) - (400V 3N ~ 50Hz / 230V ~ 50Hz)

Taglia		025	030	050	070	090	100	150	200
Prestazioni in raffreddamento 12 °C / 7 °C (1)									
Potenza frigorifera	kW	5,8	7,1	12,7	16,3	20,2	26,3	33,0	40,6
Potenza assorbita	kW	2,2	2,6	4,3	5,5	6,8	8,8	11,3	14,4
Corrente assorbita totale a freddo - 400V	A	4,8	5,1	8,4	10,0	13,0	17,0	19,0	25,0
Corrente assorbita totale a freddo - 230V	A	10,0	13,0	-	-	-	-	-	-
EER	W/W	2,70	2,72	2,98	3,00	2,98	2,99	2,91	2,82
Portata acqua utenza	l/h	1008	1233	2189	2817	3484	4533	5695	7001
Perdita di carico lato utenza	kPa	19	26	27	29	29	45	53	72

(1) Dati EN 14511:2022; Acqua scambiatore lato utenza 12 °C / 7 °C; Aria esterna 35 °C

CL ° - (versioni A/P) - (400V 3N ~ 50Hz / 230V ~ 50Hz)

Taglia		025	030	050	070	090	100	150	200
Prestazioni in raffreddamento 12 °C / 7 °C (1)									
Potenza frigorifera	kW	5,9	7,2	12,8	16,5	20,4	26,5	33,4	41,0
Potenza assorbita	kW	2,1	2,6	4,2	5,4	6,8	8,9	11,6	14,6
Corrente assorbita totale a freddo - 400V	A	5,1	5,4	9,0	11,0	13,0	18,0	21,0	27,0
Corrente assorbita totale a freddo - 230V	A	11,0	14,0	-	-	-	-	-	-
EER	W/W	2,76	2,78	3,02	3,04	3,02	2,97	2,87	2,81
Portata acqua utenza	l/h	1008	1233	2189	2817	3484	4533	5695	7001
Prevalenza utile lato utenza	kPa	71	62	73	66	58	83	131	122

(1) Dati EN 14511:2022; Acqua scambiatore lato utenza 12 °C / 7 °C; Aria esterna 35 °C

DATI ENERGETICI

Taglia			025	030	050	070	090	100	150	200
SEER - 12/7 (EN14825: 2018) con ventilatori standard (1)										
SEER	°	W/W	4,11	4,11	4,10	4,11	4,12	4,38	4,32	4,10
	A,P	W/W	4,22	4,22	4,17	4,21	4,22	4,21	4,13	4,12
Efficienza stagionale	°	%	161,3%	161,4%	161,1%	161,3%	161,8%	172,0%	169,7%	161,0%
	A,P	%	165,7%	165,7%	163,8%	165,2%	165,6%	165,5%	162,3%	161,8%
SEER - 23/18 (EN14825: 2018) con ventilatori standard (2)										
SEER	°	W/W	4,72	4,47	4,50	4,44	4,52	5,13	4,99	4,51
	A,P	W/W	4,86	4,62	4,64	4,58	4,72	4,90	4,65	4,36
Efficienza stagionale	°	%	185,9%	175,9%	176,8%	174,7%	177,7%	202,2%	196,6%	177,2%
	A,P	%	191,2%	181,7%	182,6%	180,0%	185,7%	193,1%	183,0%	171,5%
SEPR - (EN 14825: 2018) Alta temperatura con ventilatori standard (2)										
SEPR	°	W/W	5,38	5,10	5,10	5,03	5,04	5,67	5,59	5,30
	A,P	W/W	5,49	5,21	5,18	5,13	5,16	5,56	5,37	5,20

(1) Calcolo eseguito con portata d'acqua FISSA e temperatura d'uscita VARIABILE.
(2) Calcolo eseguito con portata d'acqua FISSA.

DATI ELETTRICI

Taglia			025	030	050	070	090	100	150	200
Alimentazione: °										
Dati elettrici										
Corrente massima (FLA)	°	A	11,0	11,6	13,6	15,4	20,4	27,4	30,8	40,8
	A,P	A	11,4	12,0	14,4	16,1	21,1	29,3	33,8	43,8
Corrente di spunto (LRA)	°	A	44,6	40,6	77,2	77,2	105,2	90,9	92,6	125,6
	A,P	A	45,0	41,0	77,9	77,9	105,9	92,8	95,6	128,6

Taglia			025	030	050	070	090	100	150	200
Alimentazione: M										
Dati elettrici										
Corrente massima (FLA)	°	A	22,0	25,0	-	-	-	-	-	-
	A,P	A	22,6	25,6	-	-	-	-	-	-
Corrente di spunto (LRA)	°	A	67,0	88,0	-	-	-	-	-	-
	A,P	A	67,6	88,6	-	-	-	-	-	-

DATI TECNICI GENERALI

Taglia			025	030	050	070	090	100	150	200
Compressore										
Tipo	°,A,P	tipo	Scroll							
Regolazione compressore	°,A,P	Tipo	On-off							
Numero	°,A,P	n°	1	1	1	1	1	2	2	2
Circuiti	°,A,P	n°	1	1	1	1	1	1	1	1
Refrigerante	°,A,P	tipo	R410A							
Carica refrigerante (1)	°,A,P	kg	1,5	2,7	4,0	4,0	4,0	5,5	7,5	7,5
Scambiatore lato utenza										
Tipo	°,A,P	tipo	Piastre							
Numero	°,A,P	n°	1	1	1	1	1	1	1	1
Attacchi idraulici										
Attacchi (in/out)	°,A,P	Tipo	Gas - F							
Diametro (in)	°,A,P	Ø	1¼							
Diametro (out)	°,A,P	Ø	1¼							
Ventilatore										
Tipo	°,A,P	tipo	Plug-fan							
Motore ventilatore	°,A,P	tipo	Inverter							
Numero	°,A,P	n°	1	1	1	1	1	2	2	2
Portata aria	°,A,P	m^3/h	4000	4000	6500	6500	7500	10000	12000	12000
Pressione statica utile	°,A,P	Pa	50	50	50	50	50	50	50	50
Aspirazione più corpo macchina										
Livello di potenza sonora	°,A,P	dB(A)	78,0	78,0	73,0	73,0	76,0	74,0	79,0	79,0
Livello di pressione sonora in funzionamento a freddo (10 m)	°,A,P	dB(A)	46,0	46,0	41,0	41,0	44,0	42,0	47,0	47,0
Espulsione macchina										
Livello di potenza sonora	°,A,P	dB(A)	78,0	78,0	78,0	78,0	81,0	78,0	83,0	83,0
Livello di pressione sonora in funzionamento a freddo (10 m)	°,A,P	dB(A)	46,0	46,0	46,0	46,0	49,0	47,0	52,0	52,0

(1) La carica riportata in tabella è un valore stimato e preliminare. Il valore finale della carica di refrigerante è riportato nella targhetta tecnica dell'unità. Per maggiori informazioni contattare sede.

POSIZIONAMENTI POSSIBILI DEL CONVOGLIATORE

CL 025 ÷ 090

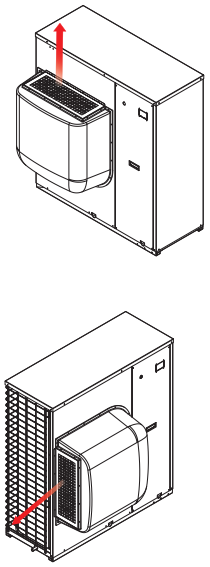

CL 100 ÷ 200

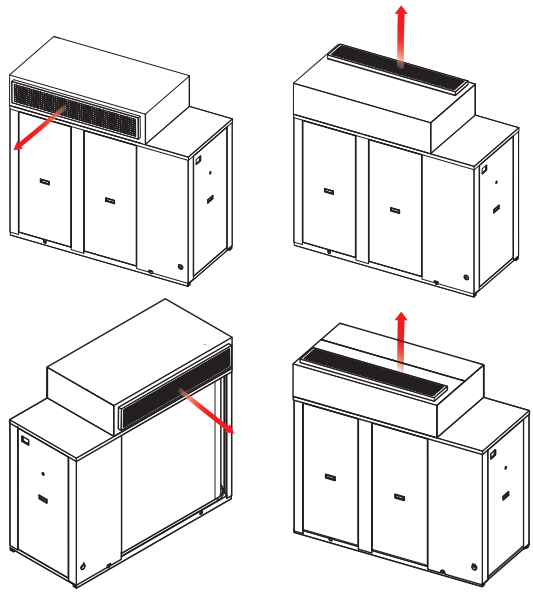

Mandata dell'aria
In orizzontale o in verticale, modificabile in fase d'installazione per tutte le taglie.

Convogliatore direzionabile per espulsione aria:
— in materiale plastico per le taglie dalla 050 alla 090
— in acciaio zincato per tutte le altre taglie

DIMENSIONI

CL 025 ÷ 090

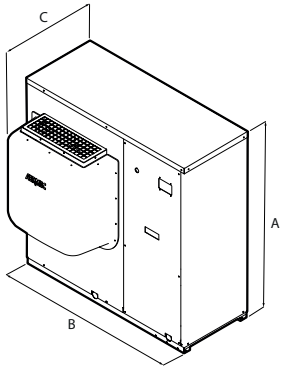

CL 100 ÷ 200

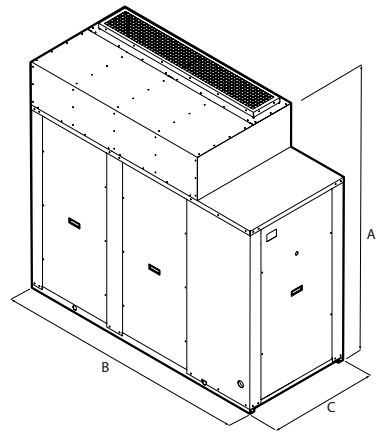

Taglia			025	030	050	070	090	100	150	200
Dimensioni e pesi										
A	°,A,P	mm	1028	1281	1281	1281	1281	1674	1674	1674
B	°,P	mm	1005	1006	1160	1160	1160	1897	1897	1897
	A	mm	1366	1458	1610	1610	1610	1897	1897	1897
C	°,A,P	mm	702	754	798	798	798	801	801	801
Peso a vuoto	°	kg	127	160	208	210	212	469	471	475
	A	kg	157	201	252	260	256	532	537	542
	P	kg	133	166	217	225	221	482	487	492

Aermec si riserva la facoltà di apportare in qualsiasi momento tutte le modifiche ritenute necessarie per il miglioramento del prodotto con eventuale modifica dei relativi dati tecnici.

Aermec S.p.A.
Via Roma, 996 - 37040 Bevilacqua (VR) - Italia
Tel. 0442633111 - Telefax 044293577
www.aermec.com

Numero Verde
800-843085

CL 025H-200H

Pompa di calore reversibile condensata ad aria

Potenza frigorifera 6,5 ÷ 50,9 kW – Potenza termica 7,7 ÷ 44,8 kW

- **Raffreddamento / riscaldamento / produzione di acqua ad alta temperatura anche per eventuale produzione di A.C.S.**
- **Acqua prodotta fino a 60 °C**
- **Funzionamento in riscaldamento fino a -15 °C di aria esterna**
- **Ventilatori Plug-fun**



CONTO TERMICO

Per i modelli che rientrano nelle detrazioni e negli incentivi fare riferimento solo alle liste presenti sul sito www.aermec.it

EUROVENT CERTIFIED PERFORMANCE www.eurovent-certification.com

DESCRIZIONE

Pompa di calore reversibile condensata in aria per impianti di climatizzazione con produzione di acqua refrigerata per il raffrescamento degli ambienti e di acqua calda per i servizi di riscaldamento e/o acqua calda sanitaria, indicata per essere abbinata a piccole o medie utenze.
Il basamento, la struttura e la pannellatura sono in acciaio zincato trattato con vernici poliestere RAL 9003.

VERSIONI

° Standard
A Con accumulo e pompa
P Con pompa

CARATTERISTICHE

Campo di funzionamento

Lavoro a pieno carico fino a -15 °C di temperatura aria esterna nella stagione invernale, fino a 46 °C nella stagione estiva. Produzione di acqua calda fino a 60 °C.

Ventilatori plug-fan inverter

Le unità sono dotate di ventilatori plug-fan con motore inverter direttamente accoppiato al ventilatore con il controllo elettronico di condensazione di serie che consente di adeguare la portata d'aria all'effettiva richiesta del chiller con vantaggi in termini di riduzione dei consumi e del rumore.
Inoltre rispetto ai tradizionali ventilatori centrifughi non hanno la trasmissione a cinghie e pulegge con conseguente facilità di regolazione della portata, compattezza, versatilità e facilità di manutenzione e assenza di vibrazioni.

Mandata dell'aria

In orizzontale o in verticale, modificabile in fase d'installazione per tutte le taglie.
Convogliatore direzionabile per espulsione aria:
— in materiale plastico per le taglie dalla 050 alla 090
— in acciaio zincato per tutte le altre taglie

Versioni con kit idronico integrato

Il gruppo idronico integrato opzionale racchiude in sé i principali componenti idraulici; è disponibile in diverse configurazioni per avere anche una soluzione che dia un risparmio economico e che faciliti l'installazione finale.

Produzione di acqua calda

Particolare attenzione è stata posta al funzionamento invernale, dove grazie a particolari accorgimenti tecnologici si sono estesi i limiti di funzionamento rispetto alle tradizionali pompe di calore.

CONTROLLO MODUCONTROL

Il pannello comandi dell'unità permette una rapida impostazione dei parametri di funzionamento della macchina e la loro visualizzazione. Il display è costituito da 4 cifre e diversi led per la segnalazione del tipo di funzionamento, la visualizzazione dei parametri impostati e degli eventuali allarmi intervenuti. Nella scheda vengono memorizzate tutte le impostazioni di default ed eventuali modifiche.
La regolazione con l'utilizzo di una sonda di temperatura aria esterna consente un controllo dinamico della temperature dell'acqua prodotta, incrementando l'efficienza energetica del sistema.

ACCESSORI

AERBAC-MODU: Interfaccia di comunicazione Ethernet per protocolli Bacnet/IP, Modbus TCP/IP, SNMP. L'accessorio viene fornito a corredo dell'unità e deve essere installato su quadro elettrico esterno.
AERLINK: Aerlink è un gateway WiFi con porta seriale RS485 che permette, ad una vasta gamma di prodotti Aermec (pompe di calore/chillers/controllori di impianto) dotati di questa interfaccia, di connettersi in modo semplice e sicuro ad una rete wifi. Funziona sia come punto di accesso (AP access point) che come client (WiFi Station), può essere connesso ad un solo generatore o centralizzatore di impianto, permettendo a chiunque di poterli integrare facilmente in qualsiasi rete. Grazie alle apps AerApp e AerPlants, utilizzabili su piattaforme Android e iOS, è possibile rendere intuitiva e semplice la gestione da remoto dei sistemi di condizionamento sviluppati da Aermec.
AERSET: Permette di compensare automaticamente i set di lavoro dell'unità a cui è collegato, basandosi su un segnale 0-10V in MODBUS in ingresso. Accessorio obbligatorio MODU-485BL.
MODU-485BL: Interfaccia RS-485 per sistemi di supervisione con protocollo MODBUS.
MULTICONTROL: Permette la gestione simultanea di più unità (fino a 4), installate in uno stesso impianto.
PR3: Pannello remoto semplificato. Consente di eseguire i controlli base dell'unità con segnalazione degli allarmi. Remotabile con cavo schermato fino a 150 m.

SDHW: Sonda acqua sanitaria. Da utilizzare in presenza di serbatoio di accumulo per la regolazione dell'acqua prodotta.
SGD: Espansione elettronica che permette di collegarsi all'impianto fotovoltaico ed alle pompe di calore per accumulare calore nel serbatoio A.C.S., o nell'impianto di riscaldamento, durante la fase di produzione del fotovoltaico e rilasciarla nei momenti di maggior richiesta termica.
SPLW: Sonda acqua per impianto. Nella gran parte dei casi è comunque sufficiente l'utilizzo delle sonde a corredo di ogni singolo refrigeratore/pompa di calore. Nel caso si facesse un collettore unico di partenza /ritorno, si può utilizzare tale sonda per la regolazione della temperatura sull'acqua comune dei chiller collegati al collettore o per semplice lettura dei dati
VT: Supporti anti-vibranti.
CLPA: Plenum in lamiera zincata da applicare sul lato della batteria, per facilitare le operazioni di canalizzazione.
PR4: Pannello remoto con display LCD e tastiera touch che consente di eseguire i controlli base, la programmazione delle fasce orarie e la segnalazione degli allarmi di una sola unità.

■ *Per l'installazione del pannello remoto PR4 è indispensabile l'interfaccia di comunicazione MODU-485BL.*

ACCESSORI MONTATI IN FABBRICA

KRB: Kit resistenza elettrica antigelo per basamento.
GPCL: Griglia di protezione per la batteria di scambio lato sorgente.

COMPATIBILITÀ CON IL SISTEMA VMF

Per maggiori informazioni sul sistema VMF fare riferimento alla documentazione dedicata.

COMPATIBILITÀ ACCESSORI

Accessori

Modello	Ver	025	030	040	050	070	080	090	100	150	200
AERBAC-MODU	°,A,P	•	•	•	•	•	•	•	•	•	•
AERLINK	°,A,P	•	•	•	•	•	•	•	•	•	•
AERSET	°,A,P	•	•	•	•	•	•	•	•	•	•
MODU-485BL	°,A,P	•	•	•	•	•	•	•	•	•	•
MULTICONTROL	°,A,P	•	•	•	•	•	•	•	•	•	•
PR3	°,A,P	•	•	•	•	•	•	•	•	•	•
SDHW (1)	°,A,P	•	•	•	•	•	•	•	•	•	•
SGD	°,A,P	•	•	•	•	•	•	•	•	•	•
SPLW (2)	°,A,P	•	•	•	•	•	•	•	•	•	•

(1) Sonda compatibile solo con MULTICONTROL per la gestione nell'impianto dell'acqua calda sanitaria.
(2) Sonda compatibile solo con MULTICONTROL per la gestione nell'impianto del circuito secondario.

■ *MODU-485BL = Accessorio indispensabile per la produzione di A.C.S.*

Pannello remoto

Modello	Ver	025	030	040	050	070	080	090	100	150	200
PR4	°,A,P	•	•	•	•	•	•	•	•	•	•

Per l'installazione del pannello remoto PR4 è indispensabile l'interfaccia di comunicazione MODU-485BL.

Antivibranti

Ver	025	030	040	050	070	080	090	100	150	200
°, P	VT9	VT9	VT9	VT9	VT9	VT9	VT9	VT15	VT15	VT15
A	VT15A	VT15A	VT15A	VT15A	VT15A	VT15A	VT15A	VT15	VT15	VT15

BSKW: Kit resistenze

Ver	025	030	040	050	070	080	090	100	150	200
Alimentazione: M										
°, A, P	BS4KW230M, BS6KW230M	BS4KW230M, BS6KW230M	BS4KW230M, BS6KW230M	-	-	-	-	-	-	-
Alimentazione: °										
°, A, P	BS6KW400T, BS9KW400T	BS6KW400T, BS9KW400T	BS6KW400T, BS9KW400T	BS6KW400T, BS9KW400T	BS6KW400T, BS9KW400T	BS6KW400T, BS9KW400T	BS6KW400T, BS9KW400T	BS6KW400T, BS9KW400T	BS6KW400T, BS9KW400T	BS6KW400T, BS9KW400T

Plenum in lamiera zincata

Ver	025	030	040	050	070	080	090	100	150	200
°, A, P	CLPA1 (1)	CLPA1 (1)	CLPA2 (2)	CLPA2 (2)	CLPA2 (2)	CLPA2 (2)	CLPA2 (2)	CLPA3	CLPA3	CLPA3

(1) Non compatibile con l'accessorio GPCL1
(2) Non compatibile con l'accessorio GPCL2

Dispositivo di riduzione della corrente di spunto

Ver	025	030	040	050	070	080	090	100	150	200
Alimentazione: °										
°, A, P	DRE5 (1)	DRE5 (1)	DRE5 (1)	DRE5 (1)	DRE5 (1)	DRE5 (1)	DRE5 (1)	DRE5 x 2 (1)	DRE5 x 2 (1)	DRE5 x 2 (1)

(1) Solo per alimentazioni 400V 3N ~ 50Hz e 400V 3 ~ 50Hz. Se è presente la dicitura x 2 o x 3 indica la quantità da ordinare.
Il fondino grigio indica gli accessori montati in fabbrica

Resistenza Elettrica Basamento

Ver	025	030	040	050	070	080	090	100	150	200
°, A, P	KRB4 (1)	KRB4 (1)	KRB5 (1)	KRB5 (1)	KRB5 (1)	KRB5 (1)	KRB5 (1)	KRB6 (1)	KRB6 (1)	KRB6 (1)

(1) Incompatibile con l'accessorio bacinella raccolta condensa con la resistenza integrata.
Il fondino grigio indica gli accessori montati in fabbrica

Griglia di protezione

Ver	025	030	040	050	070	080	090	100	150	200
°, A, P	GPCL1	GPCL1	GPCL2	GPCL2	GPCL2	GPCL2	GPCL2	GPCL3	GPCL3	GPCL3

Il fondino grigio indica gli accessori montati in fabbrica

CONFIGURATORE

Campo		Descrizione
1,2		**CL**
3,4,5		**Taglia** 025, 030, 040, 050, 070, 080, 090, 100, 150, 200
6		**Modello**
	H	Pompa di calore
7		**Esecuzione**
	°	Standard
8		**Versione**
	°	Standard
	A	Con accumulo e pompa (1)
	P	Con pompa
9		**Recupero di calore**
	°	Senza recupero di calore
10		**Batterie**
	R	Rame - rame
	S	Rame - rame stagnato
	V	Rame - alluminio verniciato
	°	Rame - alluminio
11		**Campo d'impiego**
	Y	Valvola termostatica meccanica per bassa temperatura (2)
	Z	Valvola termostatica elettronica per bassa temperatura (3)
	°	Valvola termostatica meccanica standard (4)
12		**Evaporatore**
	°	Standard
13		**Alimentazione**
	M	230V ~ 50Hz (5)
	°	400V 3N ~ 50Hz (6)

(1) La versione con accumulo integrato, non è adatta alla produzione di acqua calda sanitaria (ACS)
(2) Acqua prodotta da 0 °C ÷ -10 °C
(3) Acqua prodotta da 0 °C ÷ 4 °C
(4) Acqua prodotta da 4 °C ÷ 18 °C
(5) Solo per le taglie CL 025 ÷ 040
(6) Solo per le taglie CL 025 ÷ 200

DATI PRESTAZIONALI 12 °C/ 7 °C - 40 °C/ 45 °C

CL - (H°) - (400V 3N ~ 50Hz / 230V ~ 50Hz)

Taglia		025	030	040	050	070	080	090	100	150	200
Prestazioni in raffreddamento 12 °C / 7 °C (1)											
Potenza frigorifera	kW	6,4	8,4	10,4	11,9	14,0	15,5	19,0	23,9	31,3	37,6
Potenza assorbita	kW	2,6	3,1	3,8	4,2	4,8	5,6	6,8	8,2	10,9	14,4
Corrente assorbita totale a freddo - 400V	A	5,5	6,3	6,6	7,5	8,3	9,6	13,0	14,0	21,0	26,0
Corrente assorbita totale a freddo - 230V	A	13,0	15,0	16,0	-	-	-	-	-	-	-
EER	W/W	2,44	2,73	2,74	2,87	2,90	2,77	2,81	2,93	2,86	2,61
Portata acqua utenza	l/h	1104	1441	1785	2054	2411	2676	3272	4122	5388	6477
Perdita di carico lato utenza	kPa	13	12	13	11	15	26	26	34	22	43
Prestazioni in riscaldamento 40 °C / 45 °C (2)											
Potenza termica	kW	7,9	9,8	12,5	14,4	15,9	18,6	21,0	27,8	34,8	43,8
Potenza assorbita	kW	2,3	2,9	3,7	4,1	4,7	5,5	6,5	8,1	10,6	14,4
Corrente assorbita totale a caldo - 400V	A	5,5	6,2	6,4	7,5	8,1	9,2	13,0	14,0	19,0	26,0
Corrente assorbita totale a caldo - 230V	A	12,0	14,0	15,0	-	-	-	-	-	-	-
COP	W/W	3,41	3,32	3,40	3,52	3,36	3,40	3,20	3,44	3,27	3,03
Portata acqua utenza	l/h	1368	1693	2164	2502	2756	3214	3634	4822	6034	7581
Perdita di carico lato utenza	kPa	19	16	18	17	21	32	34	49	30	42

(1) Dati EN 14511:2022; Acqua scambiatore lato utenza 12 °C / 7 °C; Aria esterna 35 °C
(2) Dati EN 14511:2022; Acqua scambiatore lato utenza 40 °C / 45 °C; Aria esterna 7 °C b.s. / 6 °C b.u.

CL - (HP/HA) - (400V 3N ~ 50Hz / 230V ~ 50Hz)

Taglia		025	030	040	050	070	080	090	100	150	200
Prestazioni in raffreddamento 12 °C / 7 °C (1)											
Potenza frigorifera	kW	6,5	8,4	10,5	12,0	14,1	15,7	19,1	24,2	31,6	38,0
Potenza assorbita	kW	2,6	3,0	3,7	4,2	4,8	5,6	6,7	8,3	11,3	14,7
Corrente assorbita totale a freddo - 400V	A	5,8	6,7	7,0	8,1	8,9	10,0	14,0	15,0	23,0	28,0
Corrente assorbita totale a freddo - 230V	A	13,0	16,0	16,0	-	-	-	-	-	-	-
EER	W/W	2,49	2,79	2,79	2,90	2,94	2,82	2,85	2,91	2,81	2,58
Portata acqua utenza	l/h	1104	1441	1785	2054	2411	2676	3272	4122	5388	6477
Prevalenza utile lato utenza	kPa	76	75	69	92	86	80	64	99	158	145
Prestazioni in riscaldamento 40 °C / 45 °C (2)											
Potenza termica	kW	7,8	9,7	12,4	14,3	15,8	18,4	20,8	27,6	34,5	43,4
Potenza assorbita	kW	2,3	2,9	3,6	4,1	4,7	5,4	6,5	8,2	11,0	14,8
Corrente assorbita totale a caldo - 400V	A	5,9	6,6	6,8	8,1	8,7	9,9	13,0	15,0	21,0	28,0
Corrente assorbita totale a caldo - 230V	A	12,0	15,0	16,0	-	-	-	-	-	-	-
COP	W/W	3,42	3,34	3,42	3,50	3,35	3,40	3,21	3,35	3,14	2,92
Portata acqua utenza	l/h	1368	1693	2164	2502	2756	3214	3634	4822	6034	7581
Prevalenza utile lato utenza	kPa	68	67	56	84	78	66	53	72	133	103

(1) Dati EN 14511:2022; Acqua scambiatore lato utenza 12 °C / 7 °C; Aria esterna 35 °C
(2) Dati EN 14511:2022; Acqua scambiatore lato utenza 40 °C / 45 °C; Aria esterna 7 °C b.s. / 6 °C b.u.

DATI PRESTAZIONALI 23 °C/ 18 °C - 30 °C/ 35 °C

CL - (H°) - (400V 3N ~ 50Hz / 230V ~ 50Hz)

Taglia		025	030	040	050	070	080	090	100	150	200
Prestazioni in raffreddamento 23 °C / 18 °C (1)											
Potenza frigorifera	kW	8,5	11,1	13,8	15,8	18,6	20,6	25,2	31,7	41,6	49,9
Potenza assorbita	kW	2,8	3,3	4,0	4,4	5,1	6,0	7,2	8,7	11,6	15,4
Corrente assorbita totale a freddo - 400V	A	5,8	6,6	6,9	8,0	8,7	10,0	14,0	15,0	22,0	27,0
Corrente assorbita totale a freddo - 230V	A	13,0	16,0	17,0	-	-	-	-	-	-	-
EER	W/W	3,05	3,42	3,43	3,59	3,63	3,45	3,50	3,63	3,57	3,24
Portata acqua utenza	l/h	1472	1922	2381	2740	3216	3570	4364	5498	7187	8639
Perdita di carico lato utenza	kPa	23	21	23	20	27	46	46	60	39	77
Prestazioni in riscaldamento 30 °C / 35 °C (2)											
Potenza termica	kW	8,2	10,1	12,9	15,0	16,5	19,2	21,7	28,9	36,1	45,4
Potenza assorbita	kW	2,0	2,5	3,1	3,5	4,0	4,6	5,5	6,8	9,0	12,4
Corrente assorbita totale a caldo - 400V	A	4,7	5,3	5,4	6,4	6,8	7,8	11,0	12,0	16,0	22,0
Corrente assorbita totale a caldo - 230V	A	10,0	12,0	13,0	-	-	-	-	-	-	-
COP	W/W	4,16	4,08	4,15	4,30	4,12	4,17	3,93	4,22	3,99	3,67
Portata acqua utenza	l/h	1413	1749	2235	2585	2846	3320	3754	4981	6233	7832
Perdita di carico lato utenza	kPa	20	17	19	18	22	34	36	52	32	45

(1) Dati EN 14511:2022; Acqua scambiatore lato utenza 23 °C / 18 °C; Aria esterna 35 °C
(2) Dati EN 14511:2022; Acqua scambiatore lato utenza 30 °C / 35 °C; Aria esterna 7 °C b.s. / 6 °C b.u.

CL - (HP/HA) - (400V 3N ~ 50Hz / 230V ~ 50Hz)

Taglia		025	030	040	050	070	080	090	100	150	200
Prestazioni in raffreddamento 23 °C / 18 °C (1)											
Potenza frigorifera	kW	8,6	11,2	13,9	16,0	18,7	20,8	25,4	32,0	41,9	50,3
Potenza assorbita	kW	2,7	3,2	4,0	4,4	5,1	5,9	7,2	8,9	12,1	15,8
Corrente assorbita totale a freddo - 400V	A	6,2	7,0	7,3	8,6	9,4	11,0	15,0	16,0	24,0	30,0
Corrente assorbita totale a freddo - 230V	A	14,0	17,0	17,0	-	-	-	-	-	-	-
EER	W/W	3,13	3,50	3,50	3,64	3,69	3,52	3,55	3,58	3,45	3,18
Portata acqua utenza	l/h	1472	1922	2381	2740	3216	3570	4364	5498	7187	8639
Prevalenza utile lato utenza	kPa	63	59	48	79	66	55	27	41	81	57
Prestazioni in riscaldamento 30 °C / 35 °C (2)											
Potenza termica	kW	8,1	10,0	12,8	14,8	16,3	19,1	21,6	28,6	35,8	45,0
Potenza assorbita	kW	1,9	2,4	3,1	3,4	4,0	4,6	5,5	7,0	9,4	12,8
Corrente assorbita totale a caldo - 400V	A	5,0	5,6	5,8	7,0	7,5	8,5	11,0	13,0	18,0	24,0
Corrente assorbita totale a caldo - 230V	A	11,0	13,0	14,0	-	-	-	-	-	-	-
COP	W/W	4,18	4,11	4,19	4,30	4,13	4,19	3,94	4,09	3,80	3,52
Portata acqua utenza	l/h	1413	1749	2235	2585	2846	3320	3754	4981	6233	7832
Prevalenza utile lato utenza	kPa	66	65	54	82	76	63	49	65	124	93

(1) Dati EN 14511:2022; Acqua scambiatore lato utenza 23 °C / 18 °C; Aria esterna 35 °C
(2) Dati EN 14511:2022; Acqua scambiatore lato utenza 30 °C / 35 °C; Aria esterna 7 °C b.s. / 6 °C b.u.

DATI ENERGETICI

Taglia			025	030	040	050	070	080	090	100	150	200
Prestazioni a freddo per basse temperature (UE n° 2016/2281)												
SEER	°	W/W	2,93	3,27	3,32	3,45	3,43	3,27	3,39	4,06	4,06	3,66
	A,P	W/W	3,11	3,47	3,53	3,62	3,62	3,46	3,60	4,06	3,85	3,60
ηsc	°	%	114,20	127,60	129,60	134,80	134,00	127,80	132,40	159,20	159,20	143,40
	A,P	%	121,40	135,90	138,00	142,00	141,70	135,30	141,00	159,50	150,80	141,10
UE 811/2013 prestazioni in condizioni climatiche medie (average) - 35 °C - Pdesignh ≤ 70 kW (1)												
Pdesignh	°,A,P	kW	-	-	-	-	-	-	-	-	-	-
SCOP	°	W/W	3,35	3,35	3,45	3,58	3,45	3,53	3,30	3,53	3,35	3,23
	A,P	W/W	3,43	3,43	3,53	3,63	3,50	3,58	3,35	3,45	3,23	3,20
ηsh	°	%	131,00	131,00	135,00	140,00	135,00	138,00	129,00	138,00	131,00	126,00
	A,P	%	134,00	134,00	138,00	142,00	137,00	140,00	131,00	135,00	126,00	125,00
Classe efficienza energetica	°,A,P		A+	A+	A+	A+	A+	A+	A+	A+	A+	A+

(1) Efficienze in applicazioni per bassa temperatura (35°C)

DATI ELETTRICI

Taglia			025	030	040	050	070	080	090	100	150	200
Alimentazione: °												
Dati elettrici												
Corrente massima (FLA)	°	A	11,0	11,9	11,9	13,5	14,7	15,2	20,4	27,0	30,3	40,8
	A,P	A	11,4	12,4	12,3	14,3	15,4	15,9	21,1	29,0	33,4	43,8
Corrente di spunto (LRA)	°	A	44,6	44,6	57,1	64,2	74,2	94,2	105,2	77,7	109,3	125,6
	A,P	A	45,0	45,0	57,6	64,9	74,9	94,9	105,9	79,6	112,4	128,6

Taglia			025	030	040	050	070	080	090	100	150	200
Alimentazione: M												
Dati elettrici												
Corrente massima (FLA)	°	A	19,0	24,0	24,0	-	-	-	-	-	-	-
	A,P	A	19,8	24,7	25,0	-	-	-	-	-	-	-
Corrente di spunto (LRA)	°	A	86,0	96,0	96,0	-	-	-	-	-	-	-
	A,P	A	87,1	96,5	97,1	-	-	-	-	-	-	-

DATI TECNICI GENERALI

Taglia			025	030	040	050	070	080	090	100	150	200
Compressore												
Tipo	°,A,P	tipo	Scroll									
Regolazione compressore	°,A,P	Tipo	On-off									
Numero	°,A,P	n°	1	1	1	1	1	1	1	2	2	2
Circuiti	°,A,P	n°	1	1	1	1	1	1	1	1	1	1
Refrigerante	°,A,P	tipo	R410A									
Carica refrigerante (1)	°,A,P	kg	2,7	2,7	4,3	5,6	5,6	5,6	5,7	8,3	8,0	7,5
Scambiatore lato utenza												
Tipo	°,A,P	tipo	Piastre									
Numero	°,A,P	n°	1	1	1	1	1	1	1	1	1	1
Attacchi idraulici												
Attacchi (in/out)	°,A,P	Tipo	Gas - F									
Diametro (in)	°,A,P	Ø	1¼									
Diametro (out)	°,A,P	Ø	1¼									
Ventilatore												
Tipo	°,A,P	tipo	Plug-fan									
Motore ventilatore	°,A,P	tipo	Inverter									
Numero	°,A,P	n°	1	1	1	1	1	1	1	2	2	2
Portata aria	°,A,P	m^3/h	4000	4000	6500	6500	6500	6500	7500	10000	12000	16000
Pressione statica utile	°,A,P	Pa	50	50	50	80	80	80	80	80	100	100
Aspirazione più corpo macchina												
Livello di potenza sonora	°,A,P	dB(A)	78,0	78,0	73,0	73,0	73,0	73,0	76,0	74,0	79,0	80,0
Livello di pressione sonora in funzionamento a freddo (10 m)	°,A,P	dB(A)	46,0	46,0	41,0	41,0	41,0	41,0	44,0	42,0	47,0	48,0
Espulsione macchina												
Livello di potenza sonora	°,A,P	dB(A)	78,0	78,0	78,0	78,0	78,0	78,0	81,0	78,0	83,0	85,0
Livello di pressione sonora in funzionamento a freddo (10 m)	°,A,P	dB(A)	46,0	46,0	46,0	46,0	46,0	46,0	49,0	47,0	52,0	54,0

(1) La carica riportata in tabella è un valore stimato e preliminare. Il valore finale della carica di refrigerante è riportato nella targhetta tecnica dell'unità. Per maggiori informazioni contattare sede.

POSIZIONAMENTI POSSIBILI DEL CONVOGLIATORE

CL 025 ÷ 090

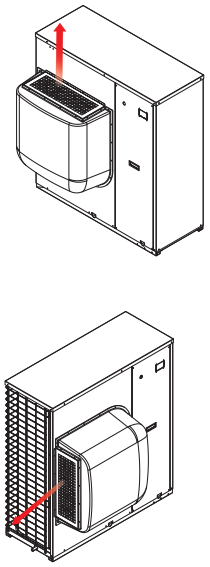

CL 100 ÷ 200

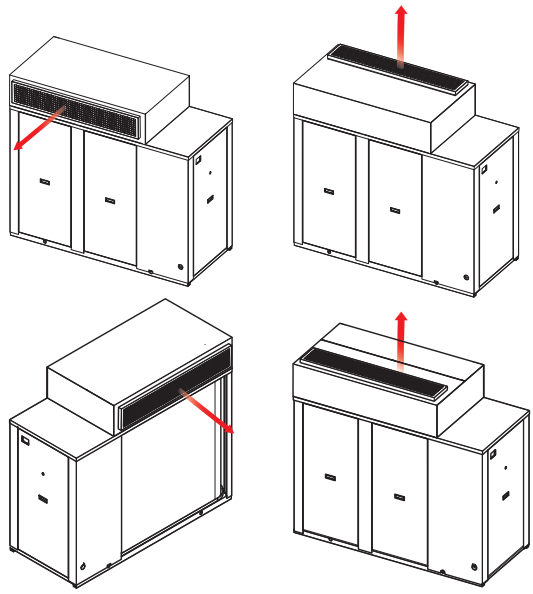

Mandata dell'aria
In orizzontale o in verticale, modificabile in fase d'installazione per tutte le taglie.

Convogliatore direzionabile per espulsione aria:
— in materiale plastico per le taglie dalla 050 alla 090
— in acciaio zincato per tutte le altre taglie

DIMENSIONI

CL 025 ÷ 090

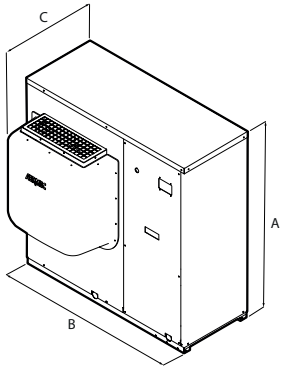

CL 100 ÷ 200

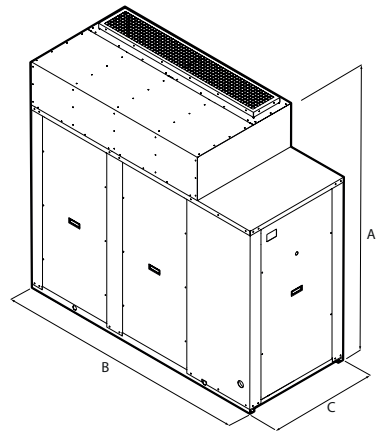

Taglia			025	030	040	050	070	080	090	100	150	200
Dimensioni e pesi												
A	°,A,P	mm	1028	1028	1281	1281	1281	1281	1281	1674	1674	1674
B	°,P	mm	1005	1005	1160	1160	1160	1160	1160	1897	1897	1897
	A	mm	1366	1366	1610	1610	1610	1610	1610	1897	1897	1897
C	°,A,P	mm	702	702	798	798	798	798	798	801	801	801
Peso a vuoto	°	kg	142	142	229	229	240	240	234	504	527	515
	A	kg	172	172	274	274	284	284	279	567	593	581
	P	kg	148	148	239	239	250	250	243	517	543	531

Aermec si riserva la facoltà di apportare in qualsiasi momento tutte le modifiche ritenute necessarie per il miglioramento del prodotto con eventuale modifica dei relativi dati tecnici.

Aermec S.p.A.
Via Roma, 996 - 37040 Bevilacqua (VR) - Italia
Tel. 0442633111 - Telefax 044293577
www.aermec.com

Numero Verde
800-843085

NLC 0280-1250

Refrigeratore condensato ad aria

Potenza frigorifera 53 ÷ 322 kW

- **Elevate efficienze anche ai carichi parziali**
- **Completa versatilità nella mandata aria**
- **Ventilatori plug-fan ad elevate prestazioni**



DESCRIZIONE

Refrigeratore, per la produzione di acqua refrigerata, progettata e realizzata per soddisfare le esigenze di climatizzazione nei complessi residenziali / commerciali, o di refrigerazione nei complessi industriali.
Sono unità da interno con compressori Scroll ventilatori centrifughi e scambiatori a piastre.
Il basamento, la struttura e la pannellatura sono in acciaio zincato trattato con vernici poliestere RAL 9003.

VERSIONI

° Standard
A Alta efficienza
E Alta efficienza silenziata

CARATTERISTICHE

Campo di funzionamento

Il funzionamento a pieno carico è garantito fino a 46 °C di temperatura aria esterna. L'unità può produrre acqua refrigerata a temperatura negativa (fino a -10 °C).

Unità mono - bicircuito

La gamma comprende unità a due compressori monocircuito e unità con quattro compressori suddivisi in due circuiti indipendenti.

Valvola di espansione elettronica

La possibilità di utilizzare la valvola termostatica elettronica, apporta notevoli benefici in particolar modo quando il chiller si trova a lavorare ai carichi parziali a vantaggio dell'efficienza energetica dell'unità.

Ventilatori plug-fan inverter

Le unità sono dotate di ventilatori plug-fan con motore inverter direttamente accoppiato al ventilatore con il controllo elettronico di condensazione di serie che consente di adeguare la portata d'aria all'effettiva richiesta del chiller con vantaggi in termini di riduzione dei consumi e del rumore.
Inoltre rispetto ai tradizionali ventilatori centrifughi non hanno la trasmissione a cinghie e pulegge con conseguente facilità di regolazione della portata, compattezza, versatilità e facilità di manutenzione e assenza di vibrazioni.

Versioni con kit idronico integrato

Il gruppo idronico integrato opzionale racchiude in sé i principali componenti idraulici; è disponibile in diverse configurazioni per avere anche una soluzione che dia un risparmio economico e che faciliti l'installazione finale.

Produzione di acqua calda

Nella configurazione con desurriscaldatore o recupero totale, si ha inoltre la possibilità di produrre acqua calda gratuitamente.

CONTROLLO PCO5

Regolazione a microprocessore, completo di tastiera e display LCD, che permette una facile consultazione e l'intervento sull'unità attraverso un menù disponibile in più lingue.

— La presenza di un orologio programmatore permette d'impostare delle fasce orarie di funzionamento ed un eventuale secondo set-point.
— La termoregolazione avviene con la logica proporzionale integrale, in base alla temperatura di uscita dell'acqua.

ACCESSORI

AER485P1: Interfaccia RS-485 per sistemi di supervisione con protocollo MODBUS. È previsto n°. 1 accessorio per ogni scheda di controllo dell'unità.
AERBACP: Interfaccia di comunicazione Ethernet per protocolli Bacnet/IP, Modbus TCP/IP, SNMP. È previsto n°. 1 accessorio per ogni scheda di controllo dell'unità.
AERLINK: Aerlink è un gateway WiFi con porta seriale RS485 che permette, ad una vasta gamma di prodotti Aermec (pompe di calore/chillers/controllori di impianto) dotati di questa interfaccia, di connettersi in modo semplice e sicuro ad una rete wifi. Funziona sia come punto di accesso (AP access point) che come client (WiFi Station), può essere connesso ad un solo generatore o centralizzatore di impianto, permettendo a chiunque di poterli integrare facilmente in qualsiasi rete. Grazie alle apps AerApp e AerPlants, utilizzabili su piattaforme Android e iOS, è possibile rendere intuitiva e semplice la gestione da remoto dei sistemi di condizionamento sviluppati da Aermec.
AERNET: Il dispositivo permette il controllo, la gestione ed il monitoraggio remoto di un refrigeratore con un PC, smartphone o tablet tramite collegamento Cloud. AERNET svolge la funzione di Master mentre ogni unità collegata viene configurata come Slave fino ad un massimo di 6 schede di controllo. È inoltre possibile con un semplice click salvare sul proprio terminale un file log con tutti i dati delle unità collegate per eventuali post analisi.

FL: Flussostato.
MULTICHILLER-EVO: Sistema di controllo per il comando, l'accensione e lo spegnimento dei singoli refrigeratori in un impianto in cui siano installati più apparecchi in parallelo (max. n° 9) assicurando sempre la portata costante agli evaporatori.
PGD1: Consente di eseguire a distanza le operazioni di comando dell'unità.
SGD: Espansione elettronica che permette di collegarsi all'impianto fotovoltaico ed alle pompe di calore per accumulare calore nel serbatoio A.C.S., o nell'impianto di riscaldamento, durante la fase di produzione del fotovoltaico e rilasciarla nei momenti di maggior richiesta termica.
PR4: Pannello remoto con display LCD e tastiera touch che consente di eseguire i controlli base, la programmazione delle fasce orarie e la segnalazione degli allarmi di una sola unità.

L'accessorio PR4 deve essere abbinato all'interfaccia di comunicazione RS485 solo quando la porta seriale è occupata da un altro dispositivo.

AVX: Supporti antivibranti a molla.
VT: Supporti anti-vibranti.
FLG: Flange per canali.
FILW: Filtro acqua

ACCESSORI MONTATI IN FABBRICA

DRE: Dispositivo elettronico di riduzione della corrente di spunto.
RIF: Rifasatore di corrente. Collegato in parallelo al motore, permette una riduzione della corrente assorbita (circa il 10%)
KRQ: Resistenza elettrica per il quadro elettrico.
KRA: Resistenza elettrica antigelo per il serbatoio d'accumulo.
C-TOUCH: Tastiera di ultima generazione Touch screen 7", che consente di navigare in modo intuitivo fra le diverse schermate, permettendo di modificare i parametri operativi e di visualizzare in forma grafica l'andamento di alcune grandezze in tempo reale.

COMPATIBILITÀ CON IL SISTEMA VMF

Per maggiori informazioni sul sistema VMF fare riferimento alla documentazione dedicata.

COMPATIBILITÀ ACCESSORI

Modello	Ver	0280	0300	0330	0350	0550	0600	0650	0675	0700	0750	0800	0900	1000	1100	1250
AER485P1	°,A,E	•	•	•	•	•	•	•	•	•	•	•	•	•	•	•
AERBACP	°,A,E	•	•	•	•	•	•	•	•	•	•	•	•	•	•	•
AERLINK	°,A,E	•	•	•	•	•	•	•	•	•	•	•	•	•	•	•
AERNET	°,A,E	•	•	•	•	•	•	•	•	•	•	•	•	•	•	•
FL	°,A,E	•	•	•	•	•	•	•	•	•	•	•	•	•	•	•
MULTICHILLER-EVO	°,A,E	•	•	•	•	•	•	•	•	•	•	•	•	•	•	•
PGD1	°,A,E	•	•	•	•	•	•	•	•	•	•	•	•	•	•	•
SGD	°,A,E	•	•	•	•											

Modello	Ver	0280	0300	0330	0350	0550	0600	0650	0675	0700	0750	0800	0900	1000	1100	1250
C-TOUCH	°,A,E	•	•	•	•	•	•	•	•	•	•	•	•	•	•	•

Pannello remoto

Modello	Ver	0280	0300	0330	0350	0550	0600	0650	0675	0700	0750	0800	0900	1000	1100	1250
PR4	°,A,E	•	•	•	•	•	•	•	•	•	•	•	•	•	•	•

L'accessorio PR4 deve essere abbinato all'interfaccia di comunicazione RS485 solo quando la porta seriale è occupata da un altro dispositivo.

FILTROW

Ver	0280	0300	0330	0350	0550	0600	0650	0675
°, A, E	FILTRO W DN50 (1)	FILTRO W DN50 (1)	FILTRO W DN50 (1)	FILTRO W DN50 (1)	FILTRO W DN65 (1)	FILTRO W DN65 (1)	FILTRO W DN65 (1)	FILTRO W DN65 (1)

(1) Installazione obbligatoria, pena decadenza della garanzia.

Ver	0700	0750	0800	0900	1000	1100	1250
°, A, E	FILTRO W DN65 (1)	FILTRO W DN65 (1)	FILTRO W DN80 (1)	FILTRO W DN80 (1)	FILTRO W DN80 (1)	FILTRO W DN80 (1)	FILTRO W DN80 (1)

(1) Installazione obbligatoria, pena decadenza della garanzia.

Flangia per canali

Ver	0280	0300	0330	0350	0550	0600	0650	0675
°	FLG1	FLG1	FLG1	FLG1	FLG1	FLG2 x 2 (1)	FLG2 x 2 (1)	FLG2 x 2 (1)
A, E	FLG1	FLG1	FLG1	FLG1	FLG2 x 2 (1)	FLG2 x 2 (1)	FLG2 x 2 (1)	FLG2 x 2 (1)

(1) x... indica la quantità da ordinare.

Ver	0700	0750	0800	0900	1000	1100	1250
°	FLG1 x 2 (1)	FLG1 + FLG2 x 2 (1)	FLG2 x 4 (1)	FLG1 + FLG2 x 2 (1)	FLG2 x 4 (1)	FLG2 x 4 (1)	FLG2 x 4 (1)
A, E	FLG1 x 2 (1)	FLG1 + FLG2 x 2 (1)	FLG2 x 4 (1)	FLG2 x 4 (1)	FLG2 x 4 (1)	FLG2 x 4 (1)	FLG2 x 4 (1)

(1) x... indica la quantità da ordinare.

Antivibranti

Ver	0280	0300	0330	0350	0550	0600	0650	0675
Kit idronico integrato: 00								
°, A, E	VT17	VT17	VT17	VT17	-	-	-	-
Kit idronico integrato: 01, 02, 03, 04, 05, 06, 07, 08								
°, A, E	VT11	VT11	VT11	VT11	-	-	-	-
Kit idronico integrato: P1, P2, P3, P4, P5, P6, P7, P8								
°, A, E	VT13	VT13	VT13	VT13	-	-	-	-

L'accessorio non può essere montato sulle configurazioni indicate con -

Antivibranti

Ver	0280	0300	0330	0350	0550	0600	0650	0675
Kit idronico integrato: 00								
°	-	-	-	-	AVX437	AVX421	AVX421	AVX421
A, E	-	-	-	-	AVX421	AVX421	AVX421	AVX421

Ver	0280	0300	0330	0350	0550	0600	0650	0675
Kit idronico integrato: 01, 02, 03, 04, 05, 06, 07, 08								
°	-	-	-	-	AVX439	AVX423	AVX423	AVX423
A, E	-	-	-	-	AVX423	AVX423	AVX423	AVX423
Kit idronico integrato: P1, P3, P5, P7								
°	-	-	-	-	AVX438	AVX421	AVX421	AVX421
A, E	-	-	-	-	AVX421	AVX421	AVX421	AVX421
Kit idronico integrato: P2, P4, P6, P8								
°	-	-	-	-	AVX438	AVX422	AVX422	AVX422
A, E	-	-	-	-	AVX422	AVX422	AVX422	AVX422

L'accessorio non può essere montato sulle configurazioni indicate con -

Ver	0700	0750	0800	0900	1000	1100	1250
Kit idronico integrato: 00							
°	AVX424	AVX440	AVX440	AVX444	AVX431	AVX431	AVX431
A, E	AVX424	AVX428	AVX431	AVX431	AVX431	AVX431	AVX431
Kit idronico integrato: 01, 03, 05, 07							
°	AVX427	AVX441	AVX441	AVX446	AVX435	AVX434	AVX434
A, E	AVX427	AVX430	AVX434	AVX434	AVX434	AVX434	AVX434
Kit idronico integrato: 02, 04, 06, 08							
°	AVX427	AVX441	AVX441	AVX446	AVX435	AVX436	AVX436
A, E	AVX427	AVX430	AVX435	AVX435	AVX435	AVX436	AVX436
Kit idronico integrato: P1, P3, P5, P7							
°	AVX425	AVX425	AVX442	AVX445	AVX432	AVX432	AVX432
A, E	AVX425	AVX429	AVX432	AVX432	AVX432	AVX432	AVX432
Kit idronico integrato: P2, P4, P6, P8							
°	AVX426	AVX426	AVX443	AVX445	AVX433	AVX433	AVX433
A, E	AVX426	AVX429	AVX433	AVX433	AVX433	AVX433	AVX433

DRE: Dispositivo di riduzione della corrente di spunto

Ver	0280	0300	0330	0350	0550	0600	0650	0675
°, A, E	DRE275 (1)	DRE275 (1)	DRE300 (1)	DRE350 (1)	DRE552 (1)	DRE602 (1)	DRE652 (1)	DRE675 (1)

(1) Solo per alimentazioni 400V 3N ~ 50Hz e 400V 3 ~ 50Hz. Se è presente la dicitura x 2 o x 3 indica la quantità da ordinare.
Il fondino grigio indica gli accessori montati in fabbrica

Ver	0700	0750	0800	0900	1000	1100	1250
°, A, E	DRE350 x 2	DRE552 x 2	DRE552 x 2	DRE602 x 2	DRE652 x 2	DRE675 x 2	DRE1250 (1)

(1) Solo per alimentazioni 400V 3N ~ 50Hz e 400V 3 ~ 50Hz. Se è presente la dicitura x 2 o x 3 indica la quantità da ordinare.
Il fondino grigio indica gli accessori montati in fabbrica

Rifasatori

Ver	0280	0300	0330	0350	0550	0600	0650	0675
°, A, E	RIFNLC1	RIFNLC1	RIFNLC2	RIFNLC3	RIFNLC1	RIFNLC1	RIFNLC1	RIFNLC4

Il fondino grigio indica gli accessori montati in fabbrica

Ver	0700	0750	0800	0900	1000	1100	1250
°, A, E	RIFNLC3 x 2 (1)	RIFNLC3 + RIFNLC2 (1)	RIFNLC1 x 2 (1)	RIFNLC1 x 2 (1)	RIFNLC1 x 2 (1)	RIFNLC4 x 2 (1)	RIFNLC3 x 2 (1)

(1) x... indica la quantità da acquistare.
Il fondino grigio indica gli accessori montati in fabbrica

Resistenza quadro elettrico

Ver	0280	0300	0330	0350	0550	0600	0650	0675
°, A, E	KRQ	KRQ	KRQ	KRQ	KRQ	KRQ	KRQ	KRQ

Il fondino grigio indica gli accessori montati in fabbrica

Ver	0700	0750	0800	0900	1000	1100	1250
°, A, E	KRQ	KRQ	KRQ	KRQ	KRQ	KRQ	KRQ

Il fondino grigio indica gli accessori montati in fabbrica

Resistenza antigelo accumulo

Ver	0280	0300	0330	0350	0550	0600	0650	0675
Kit idronico integrato: 01, 02, 03, 04, 05, 06, 07, 08								
°, A, E	KRA1	KRA1	KRA1	KRA1	KRA2	KRA2	KRA2	KRA2

Il fondino grigio indica gli accessori montati in fabbrica

Ver	0700	0750	0800	0900	1000	1100	1250
Kit idronico integrato: 01, 02, 03, 04, 05, 06, 07, 08							
°, A, E	KRA2	KRA2	KRA2	KRA2	KRA2	KRA2	KRA2

Il fondino grigio indica gli accessori montati in fabbrica

CONFIGURATORE

Campo	Descrizione
1,2,3	**NLC**
4,5,6,7	**Taglia** 0280, 0300, 0330, 0350, 0550, 0600, 0650, 0675, 0700, 0750, 0800, 0900, 1000, 1100, 1250
8	**Campo d'impiego**
X	Valvola termostatica elettronica (1)
Y	Valvola termostatica meccanica per bassa temperatura (2)
Z	Valvola termostatica elettronica per bassa temperatura (2)
°	Valvola termostatica meccanica standard (1)
9	**Modello**
C	Motocondensante
°	Solo freddo
10	**Recupero di calore**
D	Con desurriscaldatore (3)
T	Con recupero totale (4)
°	Senza recupero di calore
11	**Versione**
°	Standard
A	Alta efficienza
E	Alta efficienza silenziata
12	**Batterie**
R	Rame - rame
S	Rame - rame stagnato
V	Rame - alluminio verniciato
°	Rame - alluminio
13	**Ventilatori**
J	Inverter
14	**Alimentazione**
°	400V ~ 3 50Hz con magnetotermici
15,16	**Kit idronico integrato**
00	Senza kit idronico
	Kit con accumulo e pompa/e
01	Accumulo con pompa bassa prevalenza
02	Accumulo con pompa bassa prevalenza + riserva
03	Accumulo con pompa alta prevalenza
04	Accumulo con pompa alta prevalenza + riserva
	Kit con accumulo e pompa/e inverter
05	Accumulo con pompa inverter bassa prevalenza
06	Accumulo con pompa inverter bassa prevalenza + riserva
07	Accumulo con pompa inverter alta prevalenza
08	Accumulo con pompa inverter alta prevalenza + riserva
	Kit con pompa/e
P1	Pompa singola bassa prevalenza
P2	Pompa bassa prevalenza + riserva
P3	Pompa singola alta prevalenza
P4	Pompa alta prevalenza + riserva
	Kit con pompa/e con inverter
P5	Pompa singola bassa prevalenza con inverter a velocità fissa (5)
P6	Pompa singola bassa prevalenza con inverter a velocità fissa + riserva (5)
P7	Pompa singola alta prevalenza con inverter a velocità fissa (5)
P8	Pompa singola alta prevalenza con inverter a velocità fissa + riserva (5)

(1) Acqua prodotta da 4 °C ÷ 18 °C
(2) Acqua prodotta da 4 °C ÷ -10 °C
(3) È necessario garantire sempre all'ingresso dello scambiatore una temperatura dell'acqua non inferiore ai 35 °C.
(4) Opzione non possibile nelle unità base "°", nelle motocondensanti e con tutti i kit idronici.
(5) La velocità della pompa deve essere fissata al primo avviamento, in base alla prevalenza utile richiesta, una volta fissata, la pompa lavorerà a portata costante.

DATI PRESTAZIONALI

NLC - °

Taglia		0280	0300	0330	0350	0550	0600	0650	0675	0700	0750	0800	0900	1000	1100	1250
Ventilatori: J																
Prestazioni in raffreddamento 12 °C / 7 °C (1)																
Potenza frigorifera	kW	52,1	57,1	62,8	75,4	94,2	112,0	123,0	137,4	151,4	170,2	189,7	220,2	242,6	277,4	306,7
Potenza assorbita	kW	20,4	23,4	24,3	28,9	39,3	44,3	50,1	53,7	58,6	66,6	79,0	86,4	99,8	107,6	121,3
Corrente assorbita totale a freddo	A	38,0	42,0	46,0	57,0	68,0	77,0	85,0	92,0	113,0	121,0	136,0	148,0	169,0	181,0	208,0
EER	W/W	2,56	2,44	2,59	2,61	2,40	2,53	2,45	2,56	2,58	2,56	2,40	2,55	2,43	2,58	2,53
Portata acqua utenza	l/h	8969	9828	10807	12972	16236	19277	21167	23676	26081	29294	32644	37884	41733	47712	52763
Perdita di carico lato utenza	kPa	19	22	28	27	43	27	31	43	37	30	38	35	35	41	48

(1) Dati EN 14511:2022; Acqua scambiatore lato utenza 12 °C / 7 °C; Aria esterna 35 °C

NLC - A

Taglia		0280	0300	0330	0350	0550	0600	0650	0675	0700	0750	0800	0900	1000	1100	1250
Ventilatori: J																
Prestazioni in raffreddamento 12 °C / 7 °C (1)																
Potenza frigorifera	kW	54,0	59,4	66,9	78,6	106,3	119,5	129,2	146,3	157,4	177,9	209,7	233,2	257,6	290,6	319,2
Potenza assorbita	kW	19,5	21,5	23,4	27,7	37,7	42,9	45,0	52,4	55,3	60,3	75,4	84,8	89,6	105,7	115,9
Corrente assorbita totale a freddo	A	36,0	40,0	43,0	53,0	63,0	71,0	73,0	87,0	107,0	113,0	126,0	139,0	146,0	173,0	198,0
EER	W/W	2,77	2,76	2,85	2,84	2,82	2,78	2,87	2,79	2,85	2,95	2,78	2,75	2,88	2,75	2,75
Portata acqua utenza	l/h	9295	10223	11511	13539	18298	20566	22250	25188	27095	30617	36080	40118	44310	49980	54911
Perdita di carico lato utenza	kPa	20	24	22	30	25	30	36	36	25	25	33	33	35	37	43

(1) Dati EN 14511:2022; Acqua scambiatore lato utenza 12 °C / 7 °C; Aria esterna 35 °C

NLC - E

Taglia		0280	0300	0330	0350	0550	0600	0650	0675	0700	0750	0800	0900	1000	1100	1250
Ventilatori: J																
Prestazioni in raffreddamento 12 °C / 7 °C (1)																
Potenza frigorifera	kW	52,2	58,0	64,2	73,4	102,9	115,6	124,5	142,6	151,1	171,3	201,2	224,8	248,0	282,8	310,6
Potenza assorbita	kW	19,3	21,5	23,7	27,4	37,6	42,7	45,9	52,5	55,4	60,1	74,9	85,2	90,6	105,8	116,0
Corrente assorbita totale a freddo	A	36,0	39,0	43,0	53,0	62,0	69,0	73,0	85,0	106,0	112,0	123,0	138,0	146,0	170,0	197,0
EER	W/W	2,70	2,70	2,71	2,67	2,74	2,71	2,71	2,72	2,73	2,85	2,69	2,64	2,74	2,67	2,68
Portata acqua utenza	l/h	8986	9982	11047	12628	17714	19896	21442	24552	25995	29483	34637	38675	42661	48640	53433
Perdita di carico lato utenza	kPa	19	23	20	26	23	29	34	34	23	24	31	30	33	35	41

(1) Dati EN 14511:2022; Acqua scambiatore lato utenza 12 °C / 7 °C; Aria esterna 35 °C

INDICI ENERGETICI (REG. 2016/2281 UE)

Taglia			0280	0300	0330	0350	0550	0600	0650	0675	0700	0750	0800	0900	1000	1100	1250
Ventilatori: J																	
SEER - 12/7 (EN14825: 2018) (1)																	
	°	W/W	5,33	5,02	4,92	4,97	4,25	4,87	4,57	4,73	4,28	4,15	4,10	4,12	4,10	4,15	4,10
SEER	A	W/W	5,79	5,77	5,33	5,34	5,24	5,33	5,15	5,03	4,75	4,93	4,55	4,46	4,63	4,42	4,35
	E	W/W	4,83	4,98	4,74	4,80	4,58	4,70	4,53	4,55	4,48	4,63	4,19	4,14	4,31	4,19	4,12
	°	%	210,30	197,80	193,90	195,80	167,10	191,60	179,60	186,00	168,20	162,80	161,00	161,90	161,10	163,10	161,00
Efficienza stagionale	A	%	228,60	227,60	210,20	210,40	206,70	210,10	202,90	198,30	186,90	194,00	178,80	175,50	182,30	173,90	171,10
	E	%	190,30	196,00	186,70	189,00	180,10	185,00	178,30	179,10	176,20	182,10	164,60	162,70	169,20	164,40	161,90
SEER - 23/18 (EN14825: 2018) (2)																	
	°	W/W	6,25	5,89	5,79	5,84	5,02	5,72	5,37	5,58	5,08	4,91	4,86	4,90	4,86	4,93	4,87
SEER	A	W/W	6,84	6,82	6,27	6,27	6,17	6,27	6,07	5,93	5,62	5,84	5,39	5,29	5,49	5,25	5,16
	E	W/W	5,68	5,85	5,58	5,64	5,39	5,54	5,35	5,37	5,29	5,46	4,96	4,90	5,10	4,95	4,88
	°	%	246,80	232,50	228,50	230,50	197,70	225,80	211,90	220,10	200,00	193,40	191,40	192,80	191,50	194,10	191,60
Efficienza stagionale	A	%	270,60	269,70	247,60	247,70	243,60	247,80	239,80	234,30	221,80	230,40	212,40	208,50	216,60	206,90	203,50
	E	%	224,20	230,80	220,30	222,70	212,70	218,40	211,00	211,80	208,60	215,50	195,30	193,00	200,90	195,00	192,00
SEPR - (EN 14825: 2018) (2)																	
	°	W/W	6,54	6,22	6,12	6,02	5,18	5,73	5,32	5,70	5,45	5,08	5,04	5,25	5,04	5,07	5,03
SEPR	A	W/W	6,87	6,88	6,44	6,47	6,21	6,35	5,98	5,90	5,94	6,32	5,65	5,40	5,72	5,41	5,39
	E	W/W	5,91	5,92	5,65	5,55	5,14	5,36	5,03	5,15	5,12	5,48	5,09	5,01	5,09	5,05	5,03

(1) Calcolo eseguito con portata d'acqua FISSA e temperatura d'uscita VARIABILE.
(2) Calcolo eseguito con portata d'acqua FISSA.

DATI ELETTRICI

Taglia			0280	0300	0330	0350	0550	0600	0650	0675	0700	0750	0800	0900	1000	1100	1250
Dati elettrici																	
Corrente massima (FLA)	°	A	52,0	56,0	62,0	73,0	103,0	111,0	119,0	132,0	146,0	169,0	206,0	222,0	238,0	263,0	289,0
	A,E	A	52,0	56,0	62,0	73,0	92,0	111,0	119,0	132,0	146,0	158,0	183,0	210,0	238,0	263,0	289,0
Corrente di spunto (LRA)	°	A	128,0	130,0	133,0	216,0	261,0	273,0	281,0	358,0	290,0	346,0	353,0	372,0	400,0	489,0	515,0
	A,E	A	128,0	130,0	133,0	216,0	273,0	273,0	281,0	358,0	290,0	357,0	376,0	384,0	400,0	489,0	515,0

DATI TECNICI GENERALI

Taglia			0280	0300	0330	0350	0550	0600	0650	0675	0700	0750	0800	0900	1000	1100	1250
Ventilatori: J																	
Compressore																	
Tipo	°,A,E	tipo								Scroll							
Regolazione compressore	°,A,E	Tipo								On/Off							
Numero	°,A,E	n°	2	2	2	2	2	2	2	2	4	4	4	4	4	4	4
Circuiti	°,A,E	n°	1	1	1	1	1	1	1	1	2	2	2	2	2	2	2
Refrigerante	°,A,E	tipo								R410A							
Carica refrigerante circuito 1 (1)	°	kg	7,0	7,0	8,5	9,0	13,7	15,0	18,0	19,0	9,5	8,3	13,8	13,5	15,0	19,1	19,1
	A	kg	8,7	8,5	9,5	10,0	18,0	18,7	22,0	22,0	10,7	9,5	18,7	19,5	22,0	22,0	22,0
	E	kg	8,7	8,5	9,5	10,0	18,0	18,7	21,0	21,5	10,7	9,5	18,7	19,0	21,1	22,0	22,0
Carica refrigerante circuito 2 (1)	°	kg	-	-	-	-	-	-	-	-	9,5	12,3	13,8	13,5	15,0	19,1	19,1
	A	kg	-	-	-	-	-	-	-	-	10,7	17,0	18,7	19,5	22,0	22,0	22,0
	E	kg	-	-	-	-	-	-	-	-	10,7	17,0	18,7	19,0	20,6	22,0	22,0
Scambiatore lato utenza																	
Tipo	°,A,E	tipo								Piastre							
Numero	°,A,E	n°	1	1	1	1	1	1	1	1	1	1	1	1	1	1	1

(1) La carica riportata in tabella è un valore stimato e preliminare. Il valore finale della carica di refrigerante è riportato nella targhetta tecnica dell'unità. Per maggiori informazioni contattare sede.

Taglia			0280	0300	0330	0350	0550	0600	0650	0675	0700	0750	0800	0900	1000	1100	1250
Kit idronico integrato: 00																	
Attacchi idraulici lato utenza																	
Attacchi (in/out)	°,A,E	Tipo								Giunti scanalati							
Diametro (in/out)	°	Ø	2"	2"	2"	2"	2"	2"1/2	2"1/2	2"1/2	2"1/2	2"1/2	3"	3"	3"	3"	3"
	A,E	Ø	2"	2"	2"	2"	2"1/2	2"1/2	2"1/2	2"1/2	2"1/2	2"1/2	3"	3"	3"	3"	3"

Taglia			0280	0300	0330	0350	0550	0600	0650	0675	0700	0750	0800	0900	1000	1100	1250
Kit idronico integrato: 01, 02, 03, 04, 05, 06, 07, 08, P1, P2, P3, P4, P5, P6, P7, P8																	
Attacchi idraulici lato utenza																	
Attacchi (in/out)	°,A,E	Tipo								Giunti scanalati							
Diametro (in/out)	°,A,E	Ø	2"	2"	2"	2"	2"1/2	2"1/2	2"1/2	2"1/2	2"1/2	2"1/2	3"	3"	3"	3"	3"

Taglia			0280	0300	0330	0350	0550	0600	0650	0675	0700	0750	0800	0900	1000	1100	1250
Ventilatori: J																	
Ventilatore																	
Tipo	°,A,E	tipo								Plug-fun							
Motore ventilatore	°,A,E	tipo								EC inverter							
Numero	°	n°	2	2	2	2	2	4	4	4	4	4	4	6	8	8	8
	A,E	n°	2	2	2	2	4	4	4	4	4	6	8	8	8	8	8
Portata aria	°	m^3/h	21600	24000	21150	23600	23200	34050	34050	38200	47150	46750	46350	62150	68100	66650	71750
	A	m^3/h	21150	23600	19400	22050	27700	33350	27150	32750	44050	57900	55350	55350	54300	65450	65450
	E	m^3/h	15000	18400	14650	16450	14900	22200	14600	21750	32900	41900	29850	29850	29200	43500	43500
Espulsione macchina																	
Livello di potenza sonora	°	dB(A)	83,3	85,6	82,9	85,4	87,5	83,9	83,9	86,1	88,4	89,6	90,5	86,9	86,9	89,1	89,1
	A	dB(A)	83,6	86,1	81,9	84,5	82,9	85,2	82,9	85,1	87,5	85,8	85,9	88,2	85,9	88,1	88,1
	E	dB(A)	76,7	80,1	76,5	78,3	75,2	78,5	75,2	78,4	81,3	80,0	78,2	81,5	78,2	81,4	81,4
Aspirazione più corpo macchina																	
Livello di potenza sonora	°	dB(A)	78,4	80,1	79,2	81,0	83,8	86,4	84,8	85,6	83,9	85,1	86,7	87,7	87,2	89,3	89,3
	A	dB(A)	78,7	80,1	80,0	81,2	86,1	87,4	86,1	87,1	84,0	86,5	89,1	92,5	89,1	90,1	90,4
	E	dB(A)	76,8	76,7	78,6	79,2	84,2	85,1	84,1	84,7	81,0	82,4	86,2	89,7	86,2	86,6	86,8

DIMENSIONI

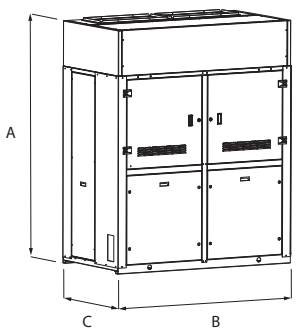

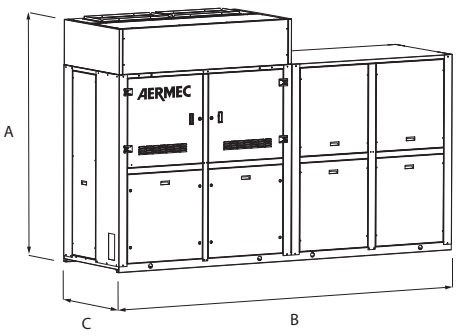

Taglia			0280	0300	0330	0350	0550	0600	0650	0675	0700	0750	0800	0900	1000	1100	1250
Kit idronico integrato: 00																	
Dimensioni e pesi																	
A	°,A,E	mm	2154	2154	2154	2154	2196	2196	2196	2196	2196	2196	2196	2196	2196	2196	2196
B	°	mm	1750	1750	1750	1750	1750	3150	3150	3150	3500	3500	3500	4900	6300	6300	6300
	A,E	mm	1750	1750	1750	1750	3150	3150	3150	3150	3500	4900	6300	6300	6300	6300	6300
C	°,A,E	mm	950	950	950	950	1100	1100	1100	1100	1100	1100	1100	1100	1100	1100	1100
Peso a vuoto	°	kg	759	759	787	798	994	1409	1415	1450	1510	1682	1858	2294	2692	2775	2789
	A,E	kg	775	775	809	813	1432	1436	1470	1485	1553	2156	2728	2744	2818	2844	2858

Taglia			0280	0300	0330	0350	0550	0600	0650	0675	0700	0750	0800	0900	1000	1100	1250
Kit idronico integrato: 01, 03, 05, 07																	
Dimensioni e pesi																	
A	°,A,E	mm	2154	2154	2154	2154	2196	2196	2196	2196	2196	2196	2196	2196	2196	2196	2196
B	°	mm	3400	3400	3400	3400	3500	4150	4150	4150	5250	4900	5250	5900	7300	7300	7300
	A,E	mm	3400	3400	3400	3400	4150	4150	4150	4150	5250	5900	7300	7300	7300	7300	7300
C	°,A,E	mm	950	950	950	950	1100	1100	1100	1100	1100	1100	1100	1100	1100	1100	1100
Peso a vuoto	°	kg	973	973	1001	1022	1479	1691	1707	1741	1889	2061	2259	2599	3018	3101	3115
	A,E	kg	989	989	1023	1038	1715	1719	1761	1777	1931	2438	3035	3050	3144	3170	3184

Taglia			0280	0300	0330	0350	0550	0600	0650	0675	0700	0750	0800	0900	1000	1100	1250
Kit idronico integrato: 02, 04, 06, 08																	
Dimensioni e pesi																	
A	°,A,E	mm	2154	2154	2154	2154	2196	2196	2196	2196	2196	2196	2196	2196	2196	2196	2196
B	°	mm	3400	3400	3400	3400	3500	4150	4150	4150	5250	4900	5250	5900	7300	7300	7300
	A,E	mm	3400	3400	3400	3400	4150	4150	4150	4150	5250	5900	7300	7300	7300	7300	7300
C	°,A,E	mm	950	950	950	950	1100	1100	1100	1100	1100	1100	1100	1100	1100	1100	1100
Peso a vuoto	°	kg	1016	1016	1044	1076	1533	1745	1770	1804	1942	2114	2334	2674	3114	3197	3211
	A,E	kg	1032	1032	1066	1091	1768	1772	1824	1840	1985	2492	3110	3126	3240	3266	3280

Taglia			0280	0300	0330	0350	0550	0600	0650	0675	0700	0750	0800	0900	1000	1100	1250
Kit idronico integrato: P1, P3, P5, P7																	
Dimensioni e pesi																	
A	°,A,E	mm	2154	2154	2154	2154	2196	2196	2196	2196	2196	2196	2196	2196	2196	2196	2196
B	°	mm	2500	2500	2500	2500	2500	3150	3150	3150	4250	4250	7300	4900	6300	6300	6300
	A,E	mm	2500	2500	2500	2500	3150	3150	3150	3150	4250	4900	6300	6300	6300	6300	6300
C	°,A,E	mm	950	950	950	950	1100	1100	1100	1100	1100	1100	1100	1100	1100	1100	1100
Peso a vuoto	°	kg	888	888	916	937	1146	1468	1483	1518	1664	1836	2041	2375	2793	2876	2890
	A,E	kg	904	904	939	953	1491	1495	1538	1554	1707	2215	2809	2825	2919	2945	2959

Taglia			0280	0300	0330	0350	0550	0600	0650	0675	0700	0750	0800	0900	1000	1100	1250
Kit idronico integrato: P2, P4, P6, P8																	
Dimensioni e pesi																	
A	°,A,E	mm	2154	2154	2154	2154	2196	2196	2196	2196	2196	2196	2196	2196	2196	2196	2196
B	°	mm	2500	2500	2500	2500	2500	3150	3150	3150	4250	4250	7300	4900	6300	6300	6300
	A,E	mm	2500	2500	2500	2500	3150	3150	3150	3150	4250	4900	6300	6300	6300	6300	6300
C	°,A,E	mm	950	950	950	950	1100	1100	1100	1100	1100	1100	1100	1100	1100	1100	1100
Peso a vuoto	°	kg	931	960	991	1199	1522	1546	1581	1718	1890	2117	2451	2888	2972	3054	2986
	A	kg	948	948	982	1007	1545	1549	1601	1617	1760	2268	2885	2900	3014	3040	3054
	E	kg	948	948	982	1007	1545	1549	1601	1617	1760	2268	2885	2900	3014	3040	931

Aermec si riserva la facoltà di apportare in qualsiasi momento tutte le modifiche ritenute necessarie per il miglioramento del prodotto con eventuale modifica dei relativi dati tecnici.

Aermec S.p.A.
Via Roma, 996 - 37040 Bevilacqua (VR) - Italia
Tel. 0442633111 - Telefax 044293577
www.aermec.com

Numero Verde
800-843085

NLC 0280H-1250H

Pompa di calore reversibile condensata ad aria

Potenza frigorifera 53 ÷ 322 kW – Potenza termica 55 ÷ 342 kW

- **Elevate efficienze anche ai carichi parziali**
- **Completa versatilità nella mandata aria**
- **Ventilatori plug-fan ad elevate prestazioni**



DESCRIZIONE

Pompe di calore reversibili per la produzione di acqua refrigerata/riscaldata progettate per soddisfare le esigenze dei complessi residenziali e commerciali, o per applicazioni industriali.
Sono unità da interno con compressori Scroll ventilatori centrifughi e scambiatori a piastre.
Il basamento, la struttura e la pannellatura sono in acciaio zincato trattato con vernici poliestere RAL 9003.

VERSIONI

A Alta efficienza
E Alta efficienza silenziata

CARATTERISTICHE

Campo di funzionamento

Lavoro fino a 44°C di temperatura d'aria esterna a seconda della taglia e della versione e del punto di lavoro. Per maggiori dettagli fare riferimento alla documentazione tecnica / software di selezione.

Unità mono - bicircuito

La gamma comprende unità a due compressori monocircuito e unità con quattro compressori suddivisi in due circuiti indipendenti.

Valvola di espansione elettronica

La possibilità di utilizzare la valvola termostatica elettronica, apporta notevoli benefici in particolar modo quando il chiller si trova a lavorare ai carichi parziali a vantaggio dell'efficienza energetica dell'unità.

Ventilatori plug-fan inverter

Le unità sono dotate di ventilatori plug-fan con motore inverter direttamente accoppiato al ventilatore con il controllo elettronico di condensazione di serie che consente di adeguare la portata d'aria all'effettiva richiesta del chiller con vantaggi in termini di riduzione dei consumi e del rumore.
Inoltre rispetto ai tradizionali ventilatori centrifughi non hanno la trasmissione a cinghie e pulegge con conseguente facilità di regolazione della portata, compattezza, versatilità e facilità di manutenzione e assenza di vibrazioni.

Versioni con kit idronico integrato

Il gruppo idronico integrato opzionale racchiude in sé i principali componenti idraulici; è disponibile in diverse configurazioni per avere anche una soluzione che dia un risparmio economico e che faciliti l'installazione finale.

CONTROLLO PCO5

Regolazione a microprocessore, completo di tastiera e display LCD, che permette una facile consultazione e l'intervento sull'unità attraverso un menù disponibile in più lingue.

— La presenza di un orologio programmatore permette d'impostare delle fasce orarie di funzionamento ed un eventuale secondo set-point.
— La termoregolazione avviene con la logica proporzionale integrale, in base alla temperatura di uscita dell'acqua.

ACCESSORI

AER485P1: Interfaccia RS-485 per sistemi di supervisione con protocollo MODBUS. È previsto n°. 1 accessorio per ogni scheda di controllo dell'unità.
AERBACP: Interfaccia di comunicazione Ethernet per protocolli Bacnet/IP, Modbus TCP/IP, SNMP. È previsto n°. 1 accessorio per ogni scheda di controllo dell'unità.
AERLINK: Aerlink è un gateway WiFi con porta seriale RS485 che permette, ad una vasta gamma di prodotti Aermec (pompe di calore/chillers/controllori di impianto) dotati di questa interfaccia, di connettersi in modo semplice e sicuro ad una rete wifi. Funziona sia come punto di accesso (AP access point) che come client (WiFi Station), può essere connesso ad un solo generatore o centralizzatore di impianto, permettendo a chiunque di poterli integrare facilmente in qualsiasi rete. Grazie alle apps AerApp e AerPlants, utilizzabili su piattaforme Android e iOS, è possibile rendere intuitiva e semplice la gestione da remoto dei sistemi di condizionamento sviluppati da Aermec.
AERNET: Il dispositivo permette il controllo, la gestione ed il monitoraggio remoto di un refrigeratore con un PC, smartphone o tablet tramite collegamento Cloud. AERNET svolge la funzione di Master mentre ogni unità collegata viene configurata come Slave fino ad un massimo di 6 schede di controllo. È inoltre possibile con un semplice click salvare sul proprio terminale un file log con tutti i dati delle unità collegate per eventuali post analisi.
FL: Flussostato.
MULTICHILLER-EVO: Sistema di controllo per il comando, l'accensione e lo spegnimento dei singoli refrigeratori in un impianto in cui siano installati più apparecchi in parallelo (max. n° 9) assicurando sempre la portata costante agli evaporatori.
PGD1: Consente di eseguire a distanza le operazioni di comando dell'unità.

SGD: Espansione elettronica che permette di collegarsi all'impianto fotovoltaico ed alle pompe di calore per accumulare calore nel serbatoio A.C.S., o nell'impianto di riscaldamento, durante la fase di produzione del fotovoltaico e rilasciarla nei momenti di maggior richiesta termica.
PR4: Pannello remoto con display LCD e tastiera touch che consente di eseguire i controlli base, la programmazione delle fasce orarie e la segnalazione degli allarmi di una sola unità.

L'accessorio PR4 deve essere abbinato all'interfaccia di comunicazione RS485 solo quando la porta seriale è occupata da un altro dispositivo.

FLG: Flange per canali.
FILW: Filtro acqua

ACCESSORI MONTATI IN FABBRICA

DRE: Dispositivo elettronico di riduzione della corrente di spunto.

RIF: Rifasatore di corrente. Collegato in parallelo al motore, permette una riduzione della corrente assorbita (circa il 10%)
KRB: Kit resistenza elettrica antigelo per basamento.
KRQ: Resistenza elettrica per il quadro elettrico.
KRA: Resistenza elettrica antigelo per il serbatoio d'accumulo.
C-TOUCH: Tastiera di ultima generazione Touch screen 7", che consente di navigare in modo intuitivo fra le diverse schermate, permettendo di modificare i parametri operativi e di visualizzare in forma grafica l'andamento di alcune grandezze in tempo reale.

COMPATIBILITÀ CON IL SISTEMA VMF

Per maggiori informazioni sul sistema VMF fare riferimento alla documentazione dedicata.

COMPATIBILITÀ ACCESSORI

Modello	Ver	0280	0300	0330	0350	0550	0600	0650	0675	0700	0750	0800	0900	1000	1100	1250
AER485P1	A,E	•	•	•	•	•	•	•	•	•	•	•	•	•	•	•
AERBACP	A,E	•	•	•	•	•	•	•	•	•	•	•	•	•	•	•
AERLINK	A,E	•	•	•	•	•	•	•	•	•	•	•	•	•	•	•
AERNET	A,E	•	•	•	•	•	•	•	•	•	•	•	•	•	•	•
FL	A,E	•	•	•	•	•	•	•	•	•	•	•	•	•	•	•
MULTICHILLER-EVO	A,E	•	•	•	•	•	•	•	•	•	•	•	•	•	•	•
PGD1	A,E	•	•	•	•	•	•	•	•	•	•	•	•	•	•	•
SGD	A,E	•	•	•	•											

Pannello remoto

Modello	Ver	0280	0300	0330	0350	0550	0600	0650	0675	0700	0750	0800	0900	1000	1100	1250
PR4	A,E	•	•	•	•	•	•	•	•	•	•	•	•	•	•	•

L'accessorio PR4 deve essere abbinato all'interfaccia di comunicazione RS485 solo quando la porta seriale è occupata da un altro dispositivo.

Filtro acqua

Ver	0280	0300	0330	0350	0550	0600	0650	0675
A, E	FILTRO W DN50 (1)	FILTRO W DN50 (1)	FILTRO W DN50 (1)	FILTRO W DN50 (1)	FILTRO W DN65 (1)	FILTRO W DN65 (1)	FILTRO W DN65 (1)	FILTRO W DN65 (1)

(1) Installazione obbligatoria, pena decadenza della garanzia.

Ver	0700	0750	0800	0900	1000	1100	1250
A, E	FILTRO W DN80 (1)	FILTRO W DN80 (1)	FILTRO W DN80 (1)	FILTRO W DN80 (1)	FILTRO W DN80 (1)	FILTRO W DN80 (1)	FILTRO W DN80 (1)

(1) Installazione obbligatoria, pena decadenza della garanzia.

Flangia per canali

Ver	0280	0300	0330	0350	0550	0600	0650	0675
A, E	FLG1	FLG1	FLG1	FLG1	FLG2 x 2 (1)	FLG2 x 2 (1)	FLG2 x 2 (1)	FLG2 x 2 (1)

(1) x... indica la quantità da ordinare.

Ver	0700	0750	0800	0900	1000	1100	1250
A, E	FLG1 x 2 (1)	FLG1 + FLG2 x 2 (1)	FLG2 x 4 (1)	FLG2 x 4 (1)	FLG2 x 4 (1)	FLG2 x 4 (1)	FLG2 x 4 (1)

(1) x... indica la quantità da ordinare.

Antivibranti

Ver	0280	0300	0330	0350	0550	0600	0650	0675	0700	0750	0800	0900	1000	1100	1250
Kit idronico integrato: 00															
A, E	VT17	VT17	VT17	VT17	-	-	-	-	-	-	-	-	-	-	-
Kit idronico integrato: 01, 02, 03, 04, 05, 06, 07, 08															
A, E	VT11	VT11	VT11	VT11	-	-	-	-	-	-	-	-	-	-	-
Kit idronico integrato: P1, P2, P3, P4, P5, P6, P7, P8															
A, E	VT13	VT13	VT13	VT13	-	-	-	-	-	-	-	-	-	-	-

L'accessorio non può essere montato sulle configurazioni indicate con -

Antivibranti

Ver	0280	0300	0330	0350	0550	0600	0650	0675	0700	0750	0800	0900	1000	1100	1250
Kit idronico integrato: 00															
A, E	-	-	-	-	AVX410	AVX410	AVX410	AVX410	AVX410	AVX416	AVX418	AVX418	AVX420	AVX420	AVX420
Kit idronico integrato: 01, 02, 03, 04															
A, E	-	-	-	-	AVX412	AVX412	AVX412	AVX412	AVX415	AVX417	AVX419	AVX419	AVX419	AVX419	AVX419
Kit idronico integrato: 05, 06, 07, 08															
A	-	-	-	-	AVX423	AVX412	AVX412	AVX412	AVX415	AVX417	AVX419	AVX419	AVX419	AVX419	AVX419
E	-	-	-	-	AVX412	AVX412	AVX412	AVX412	AVX415	AVX417	AVX419	AVX419	AVX419	AVX419	AVX419
Kit idronico integrato: P1, P3, P5, P7															
A, E	-	-	-	-	AVX410	AVX410	AVX410	AVX410	AVX413	AVX416	AVX418	AVX418	AVX420	AVX420	AVX420
Kit idronico integrato: P2, P4, P6, P8															
A, E	-	-	-	-	AVX411	AVX411	AVX411	AVX411	AVX414	AVX416	AVX418	AVX418	AVX420	AVX420	AVX420

L'accessorio non può essere montato sulle configurazioni indicate con -

DRE: Dispositivo di riduzione della corrente di spunto

Ver	0280	0300	0330	0350	0550	0600	0650	0675
A, E	DRE275 (1)	DRE275 (1)	DRE300 (1)	DRE350 (1)	DRE552 (1)	DRE602 (1)	DRE652 (1)	DRE675 (1)

(1) Solo per alimentazioni 400V 3N ~ 50Hz e 400V 3 ~ 50Hz. Se è presente la dicitura x 2 o x 3 indica la quantità da ordinare.
Il fondino grigio indica gli accessori montati in fabbrica

Ver	0700	0750	0800	0900	1000	1100	1250
A, E	DRE350 x 2	DRE552 x 2	DRE552 x 2	DRE602 x 2	DRE652 x 2	DRE675 x 2	DRE1250 (1)

(1) Solo per alimentazioni 400V 3N ~ 50Hz e 400V 3 ~ 50Hz. Se è presente la dicitura x 2 o x 3 indica la quantità da ordinare.
Il fondino grigio indica gli accessori montati in fabbrica

Rifasatori

Ver	0280	0300	0330	0350	0550	0600	0650	0675
A, E	RIFNLC1	RIFNLC1	RIFNLC2	RIFNLC3	RIFNLC1	RIFNLC1	RIFNLC1	RIFNLC4

Il fondino grigio indica gli accessori montati in fabbrica

Ver	0700	0750	0800	0900	1000	1100	1250
A, E	RIFNLC3 x 2 (1)	RIFNLC3 + RIFNLC2 (1)	RIFNLC1 x 2 (1)	RIFNLC1 x 2 (1)	RIFNLC1 x 2 (1)	RIFNLC4 x 2 (1)	RIFNLC3 x 2 (1)

(1) x... indica la quantità da acquistare.
Il fondino grigio indica gli accessori montati in fabbrica

Resistenza quadro elettrico

Ver	0280	0300	0330	0350	0550	0600	0650	0675	0700	0750	0800	0900	1000	1100	1250
A, E	KRQ	KRQ	KRQ	KRQ	KRQ	KRQ	KRQ	KRQ	KRQ	KRQ	KRQ	KRQ	KRQ	KRQ	KRQ

Il fondino grigio indica gli accessori montati in fabbrica

Resistenza antigelo accumulo

Ver	0280	0300	0330	0350	0550	0600	0650	0675	0700	0750	0800	0900	1000	1100	1250
A, E	KRA1	KRA1	KRA1	KRA1	KRA2	KRA2	KRA2	KRA2	KRA2	KRA2	KRA2	KRA2	KRA2	KRA2	KRA2

Il fondino grigio indica gli accessori montati in fabbrica

Resistenza elettrica basamento

Ver	0280	0300	0330	0350	0550	0600	0650	0675	0700	0750	0800	0900	1000	1100	1250
A, E	KRB21 (1)	KRB21 (1)	KRB21 (1)	KRB21 (1)	KRB22 (1)	KRB22 (1)	KRB22 (1)	KRB22 (1)	KRB23 (1)	KRB24 (1)	KRB25 (1)	KRB25 (1)	KRB25 (1)	KRB25 (1)	KRB25 (1)

(1) Incompatibile con l'accessorio bacinella raccolta condensa con la resistenza integrata.
Il fondino grigio indica gli accessori montati in fabbrica

CONFIGURATORE

Campo	Descrizione
1,2,3	**NLC**
4,5,6,7	**Taglia** 0280, 0300, 0330, 0350, 0550, 0600, 0650, 0675, 0700, 0750, 0800, 0900, 1000, 1100, 1250
8	**Campo d'impiego (1)**
X	Valvola termostatica elettronica
°	Valvola termostatica meccanica standard
9	**Modello**
H	Pompa di calore
10	**Recupero di calore**
D	Con desurriscaldatore (2)
°	Senza recupero di calore
11	**Versione**
A	Alta efficienza
E	Alta efficienza silenziata
12	**Batterie**
R	Rame - rame
S	Rame - rame stagnato
V	Rame - alluminio verniciato
°	Rame - alluminio
13	**Ventilatori**
J	Inverter
14	**Alimentazione**
°	400V ~ 3 50Hz con magnetotermici
15,16	**Kit idronico integrato**

Campo	Descrizione
00	Senza kit idronico
	Kit con accumulo e pompa/e
01	Accumulo con pompa bassa prevalenza
02	Accumulo con pompa bassa prevalenza + riserva
03	Accumulo con pompa alta prevalenza
04	Accumulo con pompa alta prevalenza + riserva
	Kit con accumulo e pompa/e inverter
05	Accumulo con pompa inverter bassa prevalenza
06	Accumulo con pompa inverter bassa prevalenza + riserva
07	Accumulo con pompa inverter alta prevalenza
08	Accumulo con pompa inverter alta prevalenza + riserva
	Kit con pompa/e
P1	Pompa singola bassa prevalenza
P2	Pompa bassa prevalenza + riserva
P3	Pompa singola alta prevalenza
P4	Pompa alta prevalenza + riserva
	Kit con pompa/e con inverter
P5	Pompa singola bassa prevalenza con inverter a velocità fissa (3)
P6	Pompa singola bassa prevalenza con inverter a velocità fissa + riserva (3)
P7	Pompa singola alta prevalenza con inverter a velocità fissa (3)
P8	Pompa singola alta prevalenza con inverter a velocità fissa + riserva (3)

(1) Acqua prodotta da 4 °C ÷ 18 °C
(2) Il desurriscaldatore deve essere intercettato durante il funzionamento a caldo. Durante il funzionamento a freddo è necessario garantire sempre all'ingresso dello scambiatore una temperatura dell'acqua non inferiore ai 35 °C.
(3) La velocità della pompa deve essere fissata al primo avviamento, in base alla prevalenza utile richiesta, una volta fissata, la pompa lavorerà a portata costante.

DATI PRESTAZIONALI

NLC - HA / HE

Taglia			0280	0300	0330	0350	0550	0600	0650	0675	0700	0750	0800	0900	1000	1100	1250
Ventilatori: J																	
Prestazioni in raffreddamento 12 °C / 7 °C (1)																	
Potenza frigorifera	A	kW	54,4	60,4	66,7	78,6	102,5	115,3	126,0	143,4	158,1	181,1	202,0	232,5	252,7	287,1	316,5
	E	kW	52,1	58,2	63,5	75,0	97,8	110,6	118,5	136,8	150,2	172,1	192,7	223,8	242,2	273,7	305,0
Potenza assorbita	A	kW	20,0	22,5	24,4	28,6	37,7	43,4	46,9	54,6	57,4	66,3	74,7	87,1	93,6	108,9	127,4
	E	kW	20,4	23,0	25,5	29,4	40,1	46,0	49,1	56,5	58,8	67,2	79,8	90,2	97,1	112,6	128,0
Corrente assorbita totale a freddo	A	A	36,0	41,0	45,0	56,0	68,0	77,0	81,0	96,0	112,0	121,0	136,0	155,0	162,0	192,0	219,0
	E	A	36,0	40,0	45,0	55,0	69,0	77,0	83,0	95,0	111,0	121,0	139,0	153,0	166,0	191,0	218,0
EER	A	W/W	2,72	2,69	2,73	2,75	2,72	2,66	2,69	2,63	2,75	2,73	2,70	2,67	2,70	2,64	2,48
	E	W/W	2,55	2,53	2,49	2,55	2,44	2,40	2,41	2,42	2,55	2,56	2,42	2,48	2,49	2,43	2,38
Portata acqua utenza	A	l/h	9368	10396	11480	13535	17638	19855	21700	24691	27213	31158	34751	40001	43480	49382	54436
	E	l/h	8967	10021	10934	12905	16829	19040	20401	23542	25847	29620	33162	38500	41662	47091	52474
Perdita di carico lato utenza	A	kPa	21	25	23	30	24	29	35	35	26	25	34	34	36	38	44
	E	kPa	20	24	20	27	20	25	29	30	24	25	33	35	38	42	53
Prestazioni in riscaldamento 40 °C / 45 °C (2)																	
Potenza termica	A,E	kW	56,4	63,5	70,7	82,6	109,8	122,4	137,1	156,5	168,5	193,6	218,3	244,7	273,4	312,4	348,1
Potenza assorbita	A,E	kW	19,1	21,9	24,0	27,8	37,0	41,5	46,4	53,7	55,9	65,1	73,6	82,9	91,5	105,2	118,1
Corrente assorbita totale a caldo	A,E	A	36,0	40,0	44,0	54,0	65,0	74,0	78,0	91,0	105,0	114,0	129,0	145,0	153,0	179,0	199,0
COP	A,E	W/W	2,95	2,90	2,95	2,97	2,97	2,95	2,95	2,91	3,01	2,97	2,97	2,95	2,99	2,97	2,95
Portata acqua utenza	A,E	l/h	9781	11023	12266	14321	19050	21235	23760	27154	29225	33591	37889	42470	47456	54236	60425
Perdita di carico lato utenza	A,E	kPa	22	27	25	32	27	32	40	41	29	28	38	37	41	43	52

(1) Dati EN 14511:2022; Acqua scambiatore lato utenza 12 °C / 7 °C; Aria esterna 35 °C
(2) Dati EN 14511:2022; Acqua scambiatore lato utenza 40 °C / 45 °C; Aria esterna 7 °C b.s. / 6 °C b.u.

DATI ENERGETICI

Taglia			0280	0300	0330	0350	0550	0600	0650	0675	0700	0750	0800	0900	1000	1100	1250
Ventilatori: J																	
Prestazioni a freddo per basse temperature (UE n° 2016/2281)																	
SEER	A	W/W	4,48	4,50	4,52	4,71	4,89	4,74	4,65	4,52	4,38	4,33	4,51	4,47	4,36	4,29	4,08
	E	W/W	4,16	4,16	4,08	4,50	4,29	4,23	4,29	4,22	4,20	4,14	3,98	4,21	4,13	3,99	3,86
ηsc	A	%	176,10	177,10	177,80	185,20	192,50	186,40	183,10	177,70	172,20	170,30	177,50	175,80	171,40	168,70	160,00
	E	%	163,20	163,50	160,30	177,10	168,50	166,00	168,40	165,90	165,00	162,60	156,20	165,30	162,20	156,40	151,40
UE 811/2013 prestazioni in condizioni climatiche medie (average) - 35 °C - Pdesignh ≤ 70 kW (1)																	
SCOP	A,E	W/W	3,28	3,20	3,28	-	-	-	-	-	-	-	-	-	-	-	-
ηsh	A,E	%	128,00	125,00	128,00	-	-	-	-	-	-	-	-	-	-	-	-
Classe efficienza energetica	A,E		A+	A+	A+	-	-	-	-	-	-	-	-	-	-	-	-

(1) Efficienze in applicazioni per bassa temperatura (35°C)

DATI ELETTRICI

Taglia			0280	0300	0330	0350	0550	0600	0650	0675	0700	0750	0800	0900	1000	1100	1250
Dati elettrici																	
Corrente massima (FLA)	A,E	A	52,2	55,6	62,0	71,4	103,0	110,9	118,8	131,8	142,8	167,1	206,0	221,8	237,6	263,6	289,6
Corrente di spunto (LRA)	A,E	A	127,9	129,6	132,8	215,4	272,9	272,9	280,8	357,8	286,8	355,6	375,9	383,8	399,6	489,6	515,6

DATI TECNICI GENERALI

Taglia			0280	0300	0330	0350	0550	0600	0650	0675	0700	0750	0800	0900	1000	1100	1250
Ventilatori: J																	
Compressore																	
Tipo	A,E	tipo	Scroll														
Regolazione compressore	A,E	Tipo	On-Off														
Numero	A,E	n°	2	2	2	2	2	2	2	2	4	4	4	4	4	4	4
Circuiti	A,E	n°	1	1	1	1	1	1	1	1	2	2	2	2	2	2	2
Refrigerante	A,E	tipo	R410A														
Carica refrigerante (1)	A,E	kg	9,2	9,5	11,0	11,0	18,5	20,0	25,0	25,0	23,0	32,0	42,0	42,0	50,0	50,0	50,0
Scambiatore lato utenza																	
Tipo	A,E	tipo	Piastre														
Numero	A,E	n°	1	1	1	1	1	1	1	1	1	1	1	1	1	1	1
Attacchi idraulici																	
Attacchi (in/out)	A,E	Tipo	Giunti scanalati														
Diametro (in/out)	A,E	Ø	2"	2"	2"	2"	2" 1/2	2" 1/2	2" 1/2	2" 1/2	2" 1/2	2" 1/2	3"	3"	3"	3"	3"
Ventilatore																	
Tipo	A,E	tipo	Plug-fun														
Motore ventilatore	A,E	tipo	EC inverter														
Numero	A,E	n°	2	2	2	2	4	4	4	4	4	6	8	8	8	8	8
Espulsione macchina																	
Livello di potenza sonora	A	dB(A)	84,1	87,9	86,3	88,9	85,2	87,9	86,4	89,5	91,9	86,7	88,2	90,9	89,4	92,5	92,5
	E	dB(A)	77,3	80,5	77,6	81,5	78,5	81,3	79,4	83,2	84,5	79,4	81,5	84,3	82,4	86,2	86,2

(1) La carica riportata in tabella è un valore stimato e preliminare. Il valore finale della carica di refrigerante è riportato nella targhetta tecnica dell'unità. Per maggiori informazioni contattare sede.

Taglia			0280	0300	0330	0350	0550	0600	0650	0675	0700	0750	0800	0900	1000	1100	1250
Aspirazione più corpo macchina																	
Livello di potenza sonora	A	dB(A)	78,9	81,7	80,6	83,1	83,9	85,1	84,4	85,7	85,3	86,0	87,2	88,2	87,2	88,9	89,3
	E	dB(A)	75,1	78,0	76,0	79,7	82,3	82,8	82,3	84,1	82,7	85,3	85,3	85,8	85,3	87,1	88,2

(1) La carica riportata in tabella è un valore stimato e preliminare. Il valore finale della carica di refrigerante è riportato nella targhetta tecnica dell'unità. Per maggiori informazioni contattare sede.

DIMENSIONI

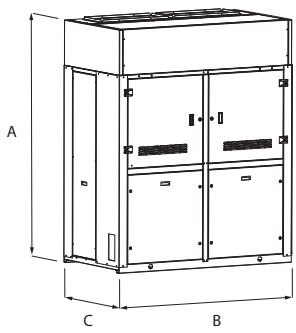

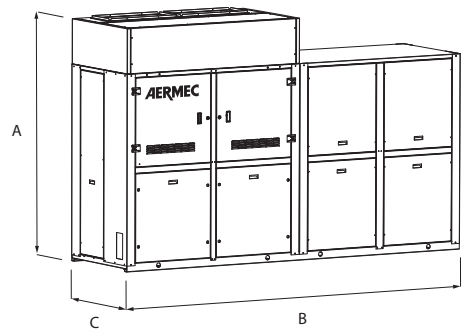

Taglia			0280	0300	0330	0350	0550	0600	0650	0675	0700	0750	0800	0900	1000	1100	1250
Dimensioni e pesi																	
A	A,E	mm	2154	2154	2154	2154	2196	2196	2196	2196	2196	2196	2196	2196	2196	2196	2196
B	A,E	mm	1750	1750	1750	1750	3150	3150	3150	3150	3500	4900	6300	6300	6300	6300	6300
C	A,E	mm	950	950	950	950	1100	1100	1100	1100	1100	1100	1100	1100	1100	1100	1100
Peso a vuoto	A,E	kg	790	790	828	832	1452	1456	1492	1507	1586	2194	2768	2783	2863	2889	2903
Dimensioni e pesi con pompe																	
A	A,E	mm	2154	2154	2154	2154	2196	2196	2196	2196	2196	2196	2196	2196	2196	2196	2196
B	A,E	mm	2500	2500	2500	2500	3150	3150	3150	3150	4250	4900	6300	6300	6300	6300	6300
C	A,E	mm	950	950	950	950	1100	1100	1100	1100	1100	1100	1100	1100	1100	1100	1100
Dimensioni e pesi con accumulo e pompe																	
A	A,E	mm	2154	2154	2154	2154	2196	2196	2196	2196	2196	2196	2196	2196	2196	2196	2196
B	A,E	mm	3400	3400	3400	3400	4150	4150	4150	4150	5250	5900	7300	7300	7300	7300	7300
C	A,E	mm	950	950	950	950	1100	1100	1100	1100	1100	1100	1100	1100	1100	1100	1100

Aermec si riserva la facoltà di apportare in qualsiasi momento tutte le modifiche ritenute necessarie per il miglioramento del prodotto con eventuale modifica dei relativi dati tecnici.

Aermec S.p.A.
Via Roma, 996 - 37040 Bevilacqua (VR) - Italia
Tel. 0442633111 - Telefax 044293577
www.aermec.com

Numero Verde
800-843085

NSM 1402-9603

Refrigeratore condensato ad aria

Potenza frigorifera 302 ÷ 2100 kW

- **Batteria a microcanali**
- **Modalità night mode**
- **Funzionamento fino a 50 °C aria esterna**
- **Regolazione HP flottante ESEER +5% con ventilatori inverter**



EUROVENT CERTIFIED PERFORMANCE
www.eurovent-certification.com

DESCRIZIONE

Refrigeratori, progettati e realizzati per soddisfare le esigenze di climatizzazione nei complessi residenziali / commerciali, o di refrigerazione nei complessi industriali.
Sono unità da esterno con compressori a vite ventilatori assiali, batterie a microcanale e scambiatori a fascio tubiero.
Nelle unità con il desurriscaldatore, si ha inoltre la possibilità di produrre acqua calda gratuitamente.
Il basamento, la struttura e la pannellatura sono in acciaio zincato trattato con vernici poliestere RAL 9003.

VERSIONI

° Standard
A Alta efficienza
E Alta efficienza silenziata
L Standard silenziata
N Altissima efficienza silenziata
U Altissima efficienza

CARATTERISTICHE

Campo di funzionamento

Il funzionamento a pieno carico è garantito fino a 51 °C di temperatura di aria esterna a seconda della taglia e della versione. Per maggiori dettagli fare riferimento alla documentazione tecnica o al sofware di selezione.

Unità con 2 / 3 circuiti frigoriferi

La gamma è composta da unità equipaggiate con 2–3 circuiti frigoriferi, progettata per fornire il massimo rendimento anche ai carichi parziali e garantire la continuità di esercizio in caso di fermata di uno dei circuiti.

Batterie a microcanali in alluminio

Le batterie di condensazione a microcanale in alluminio assicurano elevati livelli di efficienza, ridotte quantità di refrigerante e un minor peso dell'unità. Il trattamento "O" disponibile a configuratore assicura elevate resistenze alla corrosione anche negli ambienti più aggressivi.

Ventilatori inverter

Ventilatore inverter di serie per le sole taglie e versioni standard (°) dalla 2002 alla 9603. Opzionale per tutte le altre configurazioni.

Valvola di espansione elettronica

L'utilizzo della valvola di espansione elettronica apporta notevoli benefici in particolar modo quando il refrigeratore si trova a lavorare ai carichi parziali a vantaggio dell'efficienza energetica dell'unità.

■ *Di serie dalla taglia 5202÷6402 e 8403÷9603, opzionale per tutte le altre taglie.*

Kit idronico integrato

Il gruppo idronico integrato opzionale racchiude in sé i principali componenti idraulici; è disponibile in diverse configurazioni con una o due pompe, alta o bassa prevalenza, per avere anche una soluzione che dia un risparmio economico e che faciliti l'installazione finale.

CONTROLLO PCO5

Le unità montano n°.1 scheda di controllo per ogni compressore.
Regolazione a microprocessore, completo di tastiera e display LCD, che permette una facile consultazione e l'intervento sull'unità attraverso un menù disponibile in più lingue.

— La presenza di un orologio programmatore permette d'impostare delle fasce orarie di funzionamento ed un eventuale secondo set-point.
— La termoregolazione avviene con la logica proporzionale integrale, in base alla temperatura di uscita dell'acqua.
— **Controllo HP flottante:** disponibile per tutti i modelli con i ventilatori inverter o con DCPX. Permette con la modulazione continua dei ventilatori di ottimizzare il funzionamento dell'unità in qualsiasi punto di lavoro, garantendo un incremento dell'efficienza energetica ai carichi parziali. **ESEER fino a +5% con ventilatori inverter.**
— **Modalità night mode:** solo nelle versioni **non silenziate con il ventilatore che deve essere, inverter o con il taglio di fase o con l'accessorio DCPX** è possibile impostare un profilo di funzionamento silenziato, utile ad esempio nelle ore notturne per un maggior comfort acustico, ma che garantisce sempre le prestazioni anche nelle ore di maggior carico.
— La possibilità di controllare due unità in parallelo Master - Slave (dalla taglia 1402 alla 6402).

ACCESSORI

AER485P1: Interfaccia RS-485 per sistemi di supervisione con protocollo MODBUS. È previsto n°. 1 accessorio per ogni scheda di controllo dell'unità.

AERBACP: Interfaccia di comunicazione Ethernet per protocolli Bacnet/IP, Modbus TCP/IP, SNMP. È previsto n°. 1 accessorio per ogni scheda di controllo dell'unità.
AERNET: Il dispositivo permette il controllo, la gestione ed il monitoraggio remoto di un refrigeratore con un PC, smartphone o tablet tramite collegamento Cloud. AERNET svolge la funzione di Master mentre ogni unità collegata viene configurata come Slave fino ad un massimo di 6 schede di controllo. È inoltre possibile con un semplice click salvare sul proprio terminale un file log con tutti i dati delle unità collegate per eventuali post analisi.
DCPX: Dispositivo per il controllo della temperatura di condensazione, con modulazione continua della velocità dei ventilatori mediante trasduttore di pressione.
MULTICHILLER-EVO: Sistema di controllo per il comando, l'accensione e lo spegnimento dei singoli refrigeratori in un impianto in cui siano installati più apparecchi in parallelo (max. n° 9) assicurando sempre la portata costante agli evaporatori.
PRV3: Consente di eseguire a distanza le operazioni di comando del refrigeratore.
DCPX: Dispositivo per il controllo della temperatura di condensazione, con modulazione continua della velocità dei ventilatori mediante trasduttore di pressione.
AVX: Supporti antivibranti a molla.

ACCESSORI MONTATI IN FABBRICA

RIF: Rifasatore di corrente. Collegato in parallelo al motore, permette una riduzione della corrente assorbita (circa il 10%)
GP_: Kit griglie anti intrusione
KRS: Resistenza elettrica scambiatori

COMPATIBILITÀ ACCESSORI

Modello	Ver	1402	1602	1802	2002	2202	2352	2502	2652	2802	3002	3202	3402	3602	3902
AER485P1 x n° 2	°,A,E,L,N,U	•	•	•	•	•	•	•	•	•	•	•	•	•	•
AERBACP x n° 2	°,A,E,L,N,U	•	•	•	•	•	•	•	•	•	•	•	•	•	•
AERNET	°,A,E,L,N,U	•	•	•	•	•	•	•	•	•	•	•	•	•	•
MULTICHILLER-EVO	°,A,E,L,N,U	•	•	•	•	•	•	•	•	•	•	•	•	•	•
PRV3	°,A,E,L,N,U	•	•	•	•	•	•	•	•	•	•	•	•	•	•

Modello	Ver	4202	4502	4802	5202	5602	6002	6402	6503	6703	6903	7203	8403	9603
AER485P1 x n° 2	°,A,E,L,N,U	•	•	•	•	•	•	•						
AER485P1 x n° 3	°,A,L								•	•	•	•	•	•
	E,U								•	•	•	•		
	N								•					
AERBACP x n° 2	°,A,E,L,N,U	•	•	•	•	•	•	•						
AERBACP x n° 3	°,A,L								•	•	•	•	•	•
	E,U								•	•	•	•		
	N								•					
AERNET	°,A,L	•	•	•	•	•	•	•	•	•	•	•	•	•
	E,U	•	•	•	•	•	•	•	•	•	•	•		
	N	•	•	•	•	•	•	•	•					
MULTICHILLER-EVO	°,A,L	•	•	•	•	•	•	•	•	•	•	•	•	•
	E,U	•	•	•	•	•	•	•	•	•	•	•		
	N	•	•	•	•	•	•	•	•					
PRV3	°,A,L	•	•	•	•	•	•	•	•	•	•	•	•	•
	E,U	•	•	•	•	•	•	•	•	•	•	•		
	N	•	•	•	•	•	•	•	•					

Ver	1402	1602	1802	2002	2202	2352	2502	2652	2802	3002
Ventilatori: M										
°	DCPX110	DCPX110	DCPX110	DCPX110	DCPX110	DCPX110	DCPX110	DCPX111	DCPX111	DCPX112
A	DCPX111	DCPX111	DCPX111	DCPX111	DCPX112	DCPX112	DCPX112	DCPX113	DCPX113	DCPX113
E, L, N	Di Serie	Di Serie	Di Serie	Di Serie	Di Serie	Di Serie	Di Serie	Di Serie	Di Serie	Di Serie
U	DCPX111	DCPX111	DCPX112	DCPX112	DCPX113	DCPX113	DCPX114	DCPX114	DCPX114	DCPX114

Ver	3202	3402	3602	3902	4202	4502	4802	5202	5602	6002
Ventilatori: M										
°	DCPX112	DCPX112	DCPX112	DCPX113	DCPX113	DCPX114	DCPX114	DCPX115	DCPX115	DCPX115
A	DCPX113	DCPX114	DCPX114	DCPX115	DCPX115	DCPX116	DCPX116	DCPX116	DCPX117	DCPX118
E, N	Di Serie	Di Serie	Di Serie	Di Serie	Di Serie	Di Serie	Di Serie	Di Serie	Di Serie	Di Serie
L	Di Serie	Di Serie	Di Serie	Di Serie	Di Serie	Di Serie	Di Serie	Di Serie	-	-
U	DCPX114	DCPX115	DCPX115	DCPX116	DCPX117	DCPX117	DCPX118	DCPX119	DCPX130	DCPX131

Ver	6402	6503	6703	6903	7203	8403	9603
Ventilatori: M							
°	DCPX116	DCPX135+DCPX113	DCPX135+DCPX113	DCPX125+DCPX114	DCPX114+DCPX136	DCPX114+DCPX136	DCPX114+DCPX136
A	DCPX118	DCPX115+DCPX136	DCPX115+DCPX136	DCPX116+DCPX136	DCPX116+DCPX136	DCPX117+DCPX136	DCPX118+DCPX137
E	Di Serie	Di Serie	Di Serie	Di Serie	Di Serie	-	-
L	Di Serie	Di Serie	Di Serie	Di Serie	Di Serie	Di Serie	-
N	Di Serie	Di Serie	-	-	-	-	-
U	DCPX132	DCPX116+DCPX137	DCPX117+DCPX137	DCPX117+DCPX137	DCPX118+DCPX137	-	-

Antivibranti

Ver	1402	1602	1802	2002	2202	2352	2502	2652	2802	3002	3202	3402	3602	3902
Kit idronico integrato: 00, DA, DB, DC, DD, DE, DF, DG, DH, DI, DJ, PA, PB, PC, PD, PE, PF, PG, PH, PI, PJ, TF, TG, TH, TI, TJ														
°	AVX900	AVX900	AVX900	AVX904	AVX904	AVX904	AVX904	AVX904	AVX904	AVX959	AVX959	AVX960	AVX960	AVX911
A, L	AVX901	AVX901	AVX901	AVX904	AVX959	AVX959	AVX959	AVX903	AVX903	AVX903	AVX903	AVX909	AVX909	AVX907
E, U	AVX901	AVX901	AVX959	AVX959	AVX959	AVX903	AVX903	AVX906	AVX906	AVX906	AVX906	AVX907	AVX907	AVX912
N	AVX959	AVX959	AVX903	AVX903	AVX903	AVX906	AVX906	AVX907	AVX907	AVX907	AVX907	AVX912	AVX910	AVX913

Ver	4202	4502	4802	5202	5602	6002	6402	6503	6703	6903	7203	8403	9603
Kit idronico integrato: 00, TF, TG, TH, TI, TJ													
°	AVX911	AVX909	AVX909	AVX907	AVX907	AVX907	AVX912	AVX914	AVX914	AVX915	AVX916	AVX916	AVX916
A, L	AVX907	AVX912	AVX912	AVX912	AVX910	AVX913	AVX913	AVX924	AVX924	AVX925	AVX925	AVX927	AVX926
E, U	AVX910	AVX910	AVX913	AVX913	AVX920	AVX917	AVX918	AVX925	AVX927	AVX927	AVX928	-	-
N	AVX913	AVX917	AVX918	AVX919	AVX921	AVX921	AVX921	AVX926	-	-	-	-	-
Kit idronico integrato: DA, DB, DC, DD, DE, PA, PB, PC, PD, PE													
°	AVX911	-	-	-	-	-	-	-	-	-	-	-	-
A, L	AVX907	-	-	-	-	-	-	-	-	-	-	-	-
E, U	AVX910	-	-	-	-	-	-	-	-	-	-	-	-
N	AVX913	-	-	-	-	-	-	-	-	-	-	-	-
Kit idronico integrato: DF, DG, DH, DI, DJ, PF, PG, PH, PI, PJ													
°	AVX911	AVX909	AVX909	AVX907	AVX907	AVX907	AVX912	-	-	-	-	-	-
A, L	AVX907	AVX912	AVX912	AVX912	AVX910	AVX913	AVX913	-	-	-	-	-	-
E, U	AVX910	AVX910	AVX913	AVX913	AVX920	AVX917	AVX918	-	-	-	-	-	-
N	AVX913	AVX917	AVX918	AVX919	AVX921	AVX921	AVX921	-	-	-	-	-	-

Rifasatori

Ver	1402	1602	1802	2002	2202	2352	2502	2652	2802
°	RIFNSM1402Q	RIFNSM1602Q	RIFNSM1802Q	RIFNSM2002Q	RIFNSM2202Q	RIFNSM2352Q	RIFNSM2502Q	RIFNSM2652Q	RIFNSM2802Q
A, L	RIFNSM1402Q	RIFNSM1602Q	RIFNSM1802Q	RIFNSM2002Q	RIFNSM2202Q	RIFNSM2352Q	RIFNSM2502Q	RIFNSM2652Q	RIFNSM2802C
E	RIFNSM1402Q	RIFNSM1602Q	RIFNSM1802Q	RIFNSM2002Q	RIFNSM2202Q	RIFNSM2352C	RIFNSM2502C	RIFNSM2652Q	RIFNSM2802C
N	RIFNSM1402Q	RIFNSM1602Q	RIFNSM1802C	RIFNSM2002Q	RIFNSM2202C	RIFNSM2352C	RIFNSM2502C	RIFNSM2652Q	RIFNSM2802C
U	RIFNSM1402Q	RIFNSM1602Q	RIFNSM1802Q	RIFNSM2002C	RIFNSM2202Q	RIFNSM2352C	RIFNSM2502C	RIFNSM2652Q	RIFNSM2802C

Il fondino grigio indica gli accessori montati in fabbrica

Ver	3002	3202	3402	3602	3902	4202	4502	4802	5202
°	RIFNSM3002Q	RIFNSM3202Q	RIFNSM3402Q	RIFNSM3602Q	RIFNSM3902C	RIFNSM4202C	RIFNSM4502C	RIFNSM4802C	RIFNSM5202C
A, E, L, U	RIFNSM3002C	RIFNSM3202C	RIFNSM3402C	RIFNSM3602C	RIFNSM3902C	RIFNSM4202C	RIFNSM4502C	RIFNSM4802C	RIFNSM5202C
N	RIFNSM3002C	RIFNSM3202C	RIFNSM3402C	RIFNSM3602C	RIFNSM3902C	RIFNSM4202C	-	-	-

L'accessorio non può essere montato sulle configurazioni indicate con -
Il fondino grigio indica gli accessori montati in fabbrica

Ver	5602	6002	6402	6503	6703	6903	7203	8403	9603
°, A, L	RIFNSM5602C	RIFNSM6002C	RIFNSM6402C	-	-	-	-	-	-

L'accessorio non può essere montato sulle configurazioni indicate con -
Il fondino grigio indica gli accessori montati in fabbrica

Griglie

Ver	1402	1602	1802	2002	2202	2352	2502	2652	2802
°	GP3V	GP3V	GP3V	GP4V	GP4V	GP4V	GP4V	GP4V	GP4V
A, L	GP4V	GP4V	GP4VN	GP4V	GP5V	GP5V	GP5V	GP6V	GP6V
E, U	GP4V	GP4V	GP5V	GP5V	GP5V	GP6V	GP6V	GP7V	GP7V
N	GP5V	GP5V	GP6V	GP6V	GP6V	GP7V	GP7V	GP8V	GP8V

Il fondino grigio indica gli accessori montati in fabbrica

Ver	3002	3202	3402	3602	3902	4202	4502	4802	5202
°	GP5V	GP5V	GP5V	GP5V	GP6V	GP6V	GP7V	GP7V	GP8V
A, L	GP6V	GP6V	GP7V	GP7V	GP8V	GP8V	GP9V	GP9V	GP9V
E, U	GP7V	GP7V	GP8V	GP8V	GP9V	GP10V	GP10V	GP11V	GP11V
N	GP8V	GP8V	GP9V	GP10V	GP11V	GP11V	GP6V+GP7V	GP7V+GP7V	GP7V+GP8V

Il fondino grigio indica gli accessori montati in fabbrica

Ver	5602	6002	6402	6503	6703	6903	7203	8403	9603
°	GP8V	GP8V	GP9V	GP9V	GP9V	GP10V	GP11V	GP11V	GP11V
A, L	GP11V	GP11V	GP11V	GP4V+GP8V	GP4V+GP8V	GP5V+GP9V	GP5V+GP9V	GP5V+GP10V	GP6V+GP11V
E, U	GP6V+GP6V	GP6V+GP7V	GP7V+GP7V	GP5V+GP9V	GP5V+GP10V	GP5V+GP10V	GP6V+GP11V	-	-
N	GP8V+GP8V	GP8V+GP8V	GP8V+GP8V	GP6V+GP11V	-	-	-	-	-

Il fondino grigio indica gli accessori montati in fabbrica

Resistenze scambiatori

Ver	1402	1602	1802	2002	2202	2352	2502	2652	2802
°, A, L	KRS22	KRS22	KRS23	KRS23	KRS23	KRS23	KRS23	KRS23	KRS23
E, N, U	KRS23	KRS23	KRS23	KRS23	KRS23	KRS23	KRS23	KRS23	KRS23

Il fondino grigio indica gli accessori montati in fabbrica

Ver	3002	3202	3402	3602	3902	4202	4502	4802	5202
°	KRS23	KRS23	KRS23	KRS23	KRS23	KRS23	KRS23	KRS24	KRS24
A, E, L	KRS23	KRS23	KRS24	KRS24	KRS24	KRS24	KRS24	KRS24	KRS24
N	KRS23	KRS23	KRS24	KRS24	KRS24	KRS24	KRS24	KRS23+KRS23	KRS23+KRS23
U	KRS23	KRS23	KRS24	KRS24	KRS24	KRS24	KRS23+KRS23	KRS24	KRS24

Il fondino grigio indica gli accessori montati in fabbrica

Ver	5602	6002	6402	6503	6703	6903	7203	8403	9603
°	KRS24	KRS24	KRS24	KRS24	KRS24	KRS24	KRS24	KRS24	KRS24
A, L	KRS24	KRS24	KRS24	KRS23+KRS24	KRS23+KRS24	KRS23+KRS24	KRS23+KRS24	KRS23+KRS24	KRS23+KRS24
E, U	KRS23+KRS23	KRS23+KRS23	KRS23+KRS23	KRS23+KRS24	KRS23+KRS24	KRS23+KRS24	KRS23+KRS24	-	-
N	KRS23+KRS23	KRS23+KRS23	KRS23+KRS23	KRS23+KRS24	-	-	-	-	-

Il fondino grigio indica gli accessori montati in fabbrica

CONFIGURATORE

Campo		Descrizione
1,2,3		**NSM**
4,5,6,7		**Taglia** 1402, 1602, 1802, 2002, 2202, 2352, 2502, 2652, 2802, 3002, 3202, 3402, 3602, 3902, 4202, 4502, 4802, 5202, 5602, 6002, 6402, 6503, 6703, 6903, 7203, 8403, 9603
8		**Campo d'impiego**
	X	Valvola termostatica elettronica (1)
	Y	Valvola termostatica meccanica per bassa temperatura (2)
	Z	Valvola termostatica elettronica per bassa temperatura (2)
	°	Valvola termostatica meccanica standard (3)
9		**Modello**
	C	Motocondensante (4)
	°	Solo freddo
10		**Recupero di calore**
	D	Con desurriscaldatore (5)
	T	Con recupero totale (6)
	°	Senza recupero di calore
11		**Versione**
	°	Standard
	A	Alta efficienza
	E	Alta efficienza silenziata
	L	Standard silenziata
	N	Altissima efficienza silenziata
	U	Altissima efficienza
12		**Batterie**
	I	Rame - alluminio
	O	Alluminio microcanale verniciata
	R	Rame - rame
	S	Rame - rame stagnato
	V	Rame - alluminio verniciato
	°	Alluminio microcanale
13		**Ventilatori**
	J	Inverter
	M	Maggiorati
14		**Alimentazione**
	8	400V~3 50Hz con magnetotermici
	°	400V~3 50Hz con fusibili
15,16		**Kit idronico integrato**

Campo		Descrizione
		Senza kit idronico
	00	Senza kit idronico
		Kit con n° 1 pompa
	PA	Pompa A
	PB	Pompa B
	PC	Pompa C
	PD	Pompa D
	PE	Pompa E
	PF	Pompa F
	PG	Pompa G
	PH	Pompa H
	PI	Pompa I
	PJ	Pompa J
		Kit con n° 1 pompa + riserva
	DA	Pompa A + riserva
	DB	Pompa B + riserva
	DC	Pompa C + riserva
	DD	Pompa D + riserva
	DE	Pompa E + riserva
	DF	Pompa F + riserva
	DG	Pompa G + riserva
	DH	Pompa H + riserva
	DI	Pompa I + riserva
	DJ	Pompa J + riserva
		Kit con n° 2 pompe
	TF	Doppia pompa F (7)
	TG	Doppia pompa G (7)
	TH	Doppia pompa H (7)
	TI	Doppia pompa I (7)
	TJ	Doppia pompa J (7)

(1) Acqua prodotta da 4 °C ÷ 18 °C
(2) Acqua prodotta da 4 °C ÷ -8 °C
(3) Acqua prodotta da 4 °C ÷ 15 °C
(4) Le motocondensanti non sono configurabili con l'opzione D, T e con nessun kit idronico integrato
(5) È necessario garantire sempre all'ingresso dello scambiatore una temperatura dell'acqua non inferiore ai 35 °C.
(6) I modelli 1402° - 1602° - 1802° non possono avere il recupero totale, è disponibile per tutte le altre taglie e versioni. Qualora fosse neccessario oltre al recupero totale anche il kit idronico la fattibilità è da valutare in fase d'ordine.
(7) Le taglie dalla 5602 alla 9603 possono avere solo i kit idronici "TF - TG - TH- TI - TJ"

DATI PRESTAZIONALI

NSM - °

Taglia		1402	1602	1802	2002	2202	2352	2502	2652	2802	3002	3202	3402	3602	3902
Prestazioni in raffreddamento 12 °C / 7 °C (1)															
Potenza frigorifera	kW	307,5	348,9	397,0	450,3	489,4	524,7	543,8	577,3	613,8	680,5	725,1	770,1	813,8	906,1
Potenza assorbita	kW	104,8	121,0	139,0	152,8	166,4	180,6	193,9	210,5	226,5	232,7	247,5	272,1	298,3	316,2
Corrente assorbita totale a freddo	A	182,0	207,0	229,0	257,0	281,0	306,0	329,0	356,0	381,0	392,0	414,0	447,0	484,0	520,0
EER	W/W	2,93	2,88	2,86	2,95	2,94	2,91	2,81	2,74	2,71	2,92	2,93	2,83	2,73	2,87
Portata acqua utenza	l/h	52881	59999	68270	77459	84185	90223	93509	99261	105543	117009	124685	132413	139916	155801
Perdita di carico lato utenza	kPa	27	36	38	49	57	26	28	33	35	39	42	47	38	46

(1) Dati EN 14511:2022; Acqua scambiatore lato utenza 12 °C / 7 °C; Aria esterna 35 °C

NSM °

Taglia		4202	4502	4802	5202	5602	6002	6402	6503	6703	6903	7203	8403	9603
Prestazioni in raffreddamento 12 °C / 7 °C (1)														
Potenza frigorifera	kW	958,5	1051,2	1099,1	1168,1	1195,0	1237,7	1327,6	1393,8	1439,8	1578,6	1669,7	1742,2	1859,9
Potenza assorbita	kW	345,9	360,3	388,1	403,4	430,8	453,1	460,3	488,6	517,2	559,8	575,1	659,2	730,6
Corrente assorbita totale a freddo	A	573,0	597,0	641,0	668,0	712,0	749,0	766,0	806,0	857,0	927,0	966,0	1103,0	1230,0
EER	W/W	2,77	2,92	2,83	2,90	2,77	2,73	2,88	2,85	2,78	2,82	2,90	2,64	2,55
Portata acqua utenza	l/h	164794	180726	188953	200816	205451	212795	228246	239604	247511	271348	287011	299461	319697
Perdita di carico lato utenza	kPa	41	48	42	46	48	55	62	44	46	30	33	36	40

(1) Dati EN 14511:2022; Acqua scambiatore lato utenza 12 °C / 7 °C; Aria esterna 35 °C

NSM - L

Taglia		1402	1602	1802	2002	2202	2352	2502	2652	2802	3002	3202	3402	3602	3902
Prestazioni in raffreddamento 12 °C / 7 °C (1)															
Potenza frigorifera	kW	302,4	344,0	392,7	428,1	490,9	513,8	537,4	583,4	602,8	664,4	709,1	771,0	826,1	908,8
Potenza assorbita	kW	102,7	117,2	135,7	155,9	167,8	179,4	192,5	202,9	215,3	238,3	261,2	265,4	296,6	316,1
Corrente assorbita totale a freddo	A	173,0	196,0	218,0	254,0	277,0	297,0	319,0	336,0	354,0	391,0	426,0	429,0	473,0	509,0
EER	W/W	2,94	2,94	2,89	2,75	2,93	2,86	2,79	2,88	2,80	2,79	2,72	2,91	2,79	2,88
Portata acqua utenza	l/h	52016	59162	67531	73600	84402	88342	92402	100313	103652	114244	121903	132545	142018	156242
Perdita di carico lato utenza	kPa	27	36	38	18	24	25	28	33	31	36	23	23	25	32

(1) Dati EN 14511:2022; Acqua scambiatore lato utenza 12 °C / 7 °C; Aria esterna 35 °C

NSM - L

Taglia		4202	4502	4802	5202	5602	6002	6402	6503	6703	6903	7203	8403	9603
Prestazioni in raffreddamento 12 °C / 7 °C (1)														
Potenza frigorifera	kW	949,7	1032,5	1076,9	1122,7	1183,7	1254,5	1295,6	1395,1	1436,6	1605,1	1649,4	1758,0	1946,7
Potenza assorbita	kW	348,7	365,9	395,0	428,8	442,3	453,2	476,4	491,5	523,6	556,9	586,7	660,2	713,5
Corrente assorbita totale a freddo	A	567,0	593,0	638,0	693,0	716,0	736,0	776,0	793,0	849,0	914,0	960,0	1067,0	1163,0
EER	W/W	2,72	2,82	2,73	2,62	2,68	2,77	2,72	2,84	2,74	2,88	2,81	2,66	2,73
Portata acqua utenza	l/h	163268	177512	185148	193004	203496	215669	222723	239820	246956	275911	283536	302181	334622
Perdita di carico lato utenza	kPa	34	44	46	33	36	42	45	33	34	45	47	34	45

(1) Dati EN 14511:2022; Acqua scambiatore lato utenza 12 °C / 7 °C; Aria esterna 35 °C

NSM - A

Taglia		1402	1602	1802	2002	2202	2352	2502	2652	2802	3002	3202	3402	3602	3902
Prestazioni in raffreddamento 12 °C / 7 °C (1)															
Potenza frigorifera	kW	315,6	360,2	415,2	461,4	509,5	544,9	576,9	620,9	658,9	699,4	741,7	800,6	884,3	955,2
Potenza assorbita	kW	99,0	113,7	133,7	148,3	161,8	173,6	183,3	197,5	208,3	223,6	237,4	253,4	281,2	303,8
Corrente assorbita totale a freddo	A	175,0	198,0	223,0	250,0	278,0	298,0	314,0	340,0	355,0	378,0	399,0	421,0	459,0	502,0
EER	W/W	3,19	3,17	3,11	3,11	3,15	3,14	3,15	3,14	3,16	3,13	3,12	3,16	3,15	3,14
Portata acqua utenza	l/h	54280	61954	71417	79331	87600	93687	99196	106766	113293	120259	127516	137633	152015	164211
Perdita di carico lato utenza	kPa	30	39	43	21	26	28	32	37	37	40	25	25	29	36

(1) Dati EN 14511:2022; Acqua scambiatore lato utenza 12 °C / 7 °C; Aria esterna 35 °C

NSM - A

Taglia		4202	4502	4802	5202	5602	6002	6402	6503	6703	6903	7203	8403	9603
Prestazioni in raffreddamento 12 °C / 7 °C (1)														
Potenza frigorifera	kW	1021,7	1084,5	1160,1	1213,2	1275,8	1352,3	1402,7	1462,2	1531,9	1682,9	1753,4	1908,6	2106,4
Potenza assorbita	kW	328,5	347,0	371,7	389,2	410,5	432,6	451,5	466,3	493,4	534,6	560,2	614,3	673,3
Corrente assorbita totale a freddo	A	547,0	577,0	614,0	647,0	685,0	725,0	758,0	772,0	821,0	897,0	936,0	1017,0	1132,0
EER	W/W	3,11	3,13	3,12	3,12	3,11	3,13	3,11	3,14	3,10	3,15	3,13	3,11	3,13
Portata acqua utenza	l/h	175657	186457	199460	208561	219327	232478	241144	251345	263330	289291	301409	328062	362058
Perdita di carico lato utenza	kPa	39	49	53	38	42	49	52	36	39	49	53	41	52

(1) Dati EN 14511:2022; Acqua scambiatore lato utenza 12 °C / 7 °C; Aria esterna 35 °C

NSM - E

Taglia		1402	1602	1802	2002	2202	2352	2502	2652	2802	3002	3202	3402	3602	3902
Prestazioni in raffreddamento 12 °C / 7 °C (1)															
Potenza frigorifera	kW	319,6	368,5	417,6	472,4	514,2	543,2	579,6	615,2	652,1	695,4	740,6	796,5	881,6	951,8
Potenza assorbita	kW	101,7	117,4	132,3	150,0	165,4	173,7	186,0	194,8	210,1	224,0	238,6	255,4	283,8	305,7
Corrente assorbita totale a freddo	A	171,0	196,0	214,0	245,0	272,0	288,0	309,0	324,0	347,0	367,0	389,0	411,0	450,0	490,0
EER	W/W	3,14	3,14	3,16	3,15	3,11	3,13	3,12	3,16	3,10	3,11	3,10	3,12	3,11	3,11
Portata acqua utenza	l/h	54958	63367	71800	81228	88406	93396	99657	105762	112115	119555	127316	136926	151562	163628
Perdita di carico lato utenza	kPa	15	14	18	21	24	26	30	24	26	29	26	25	29	36

(1) Dati EN 14511:2022; Acqua scambiatore lato utenza 12 °C / 7 °C; Aria esterna 35 °C

NSM - E

Taglia		4202	4502	4802	5202	5602	6002	6402	6503	6703	6903	7203	8403	9603
Prestazioni in raffreddamento 12 °C / 7 °C (1)														
Potenza frigorifera	kW	1018,9	1082,1	1159,1	1206,7	1265,2	1322,0	1389,6	1464,9	1528,1	1670,1	1752,6	-	-
Potenza assorbita	kW	325,9	347,4	370,9	387,8	405,6	422,2	443,7	469,4	489,0	534,5	563,0	-	-
Corrente assorbita totale a freddo	A	529,0	560,0	598,0	628,0	656,0	686,0	724,0	764,0	792,0	861,0	898,0	-	-
EER	W/W	3,13	3,11	3,13	3,11	3,12	3,13	3,13	3,12	3,13	3,12	3,11	-	-
Portata acqua utenza	l/h	175173	186051	199271	207449	217481	227238	238869	251810	262683	287098	301260	-	-
Perdita di carico lato utenza	kPa	40	49	36	38	24	24	29	35	40	49	45	-	-

(1) Dati EN 14511:2022; Acqua scambiatore lato utenza 12 °C / 7 °C; Aria esterna 35 °C

NSM - U

Taglia		1402	1602	1802	2002	2202	2352	2502	2652	2802	3002	3202	3402	3602	3902
Prestazioni in raffreddamento 12 °C / 7 °C (1)															
Potenza frigorifera	kW	331,0	378,1	432,1	481,7	527,6	564,7	590,5	635,0	675,3	708,2	750,8	811,2	902,5	975,6
Potenza assorbita	kW	98,6	113,5	128,9	145,7	161,0	169,2	178,4	190,3	204,2	214,1	228,0	245,2	273,3	294,9
Corrente assorbita totale a freddo	A	173,0	197,0	218,0	248,0	275,0	292,0	309,0	330,0	352,0	366,0	387,0	410,0	448,0	490,0
EER	W/W	3,36	3,33	3,35	3,31	3,28	3,34	3,31	3,34	3,31	3,31	3,29	3,31	3,30	3,31
Portata acqua utenza	l/h	56933	65026	74302	82821	90716	97089	101524	109164	116096	121764	129073	139455	155146	167724
Perdita di carico lato utenza	kPa	17	15	19	21	25	28	31	25	28	30	26	26	30	37

(1) Dati EN 14511:2022; Acqua scambiatore lato utenza 12 °C / 7 °C; Aria esterna 35 °C

NSM - U

Taglia		4202	4502	4802	5202	5602	6002	6402	6503	6703	6903	7203	8403	9603
Prestazioni in raffreddamento 12 °C / 7 °C (1)														
Potenza frigorifera	kW	1043,4	1104,7	1184,6	1234,0	1301,2	1360,8	1419,5	1505,6 (2)	1579,3	1693,4	1772,6	-	-
Potenza assorbita	kW	315,2	336,8	357,4	380,5	400,8	418,5	427,8	453,3	472,9	522,1	540,7	-	-
Corrente assorbita totale a freddo	A	530,0	562,0	597,0	634,0	671,0	706,0	725,0	762,0	795,0	870,0	896,0	-	-
EER	W/W	3,31	3,28	3,31	3,24	3,25	3,25	3,32	3,32	3,34	3,24	3,28	-	-
Portata acqua utenza	l/h	179384	189926	203652	212142	223669	233910	244004	258808	271482	291091	304708	-	-
Perdita di carico lato utenza	kPa	42	51	38	40	26	26	31	37	42	51	46	-	-

(1) Dati EN 14511:2022; Acqua scambiatore lato utenza 12 °C / 7 °C; Aria esterna 35 °C
(2) Unità non certificata Eurovent perché supera i 1500 kW

NSM - N

Taglia		1402	1602	1802	2002	2202	2352	2502	2652	2802	3002	3202	3402	3602	3902
Prestazioni in raffreddamento 12 °C / 7 °C (1)															
Potenza frigorifera	kW	329,8	375,3	431,9	474,4	517,0	550,9	578,6	620,4	659,2	701,2	743,2	803,1	879,6	955,4
Potenza assorbita	kW	98,1	113,1	127,6	144,8	160,4	168,7	178,2	190,1	204,5	217,3	231,1	247,6	270,2	292,6
Corrente assorbita totale a freddo	A	165,0	190,0	207,0	237,0	265,0	281,0	297,0	317,0	339,0	358,0	378,0	399,0	429,0	470,0
EER	W/W	3,36	3,32	3,38	3,28	3,22	3,27	3,25	3,26	3,22	3,23	3,22	3,24	3,26	3,27
Portata acqua utenza	l/h	56717	64546	74260	81573	88881	94723	99476	106664	113329	120551	127777	138054	151226	164260
Perdita di carico lato utenza	kPa	16	15	19	21	24	28	30	25	27	29	26	25	30	37

(1) Dati EN 14511:2022; Acqua scambiatore lato utenza 12 °C / 7 °C; Aria esterna 35 °C

NSM - N

Taglia		4202	4502	4802	5202	5602	6002	6402	6503	6703	6903	7203	8403	9603
Prestazioni in raffreddamento 12 °C / 7 °C (1)														
Potenza frigorifera	kW	1014,4	1086,1	1169,7	1219,0	1267,1	1317,0	1367,2	1452,6	-	-	-	-	-
Potenza assorbita	kW	315,6	332,8	352,6	374,6	396,5	410,4	428,2	450,1	-	-	-	-	-
Corrente assorbita totale a freddo	A	513,0	540,0	569,0	605,0	643,0	668,0	700,0	731,0	-	-	-	-	-
EER	W/W	3,21	3,26	3,32	3,25	3,20	3,21	3,19	3,23	-	-	-	-	-
Portata acqua utenza	l/h	174394	186718	201086	209575	217799	226384	235022	249705	-	-	-	-	-
Perdita di carico lato utenza	kPa	40	35	44	44	26	26	30	37	-	-	-	-	-

(1) Dati EN 14511:2022; Acqua scambiatore lato utenza 12 °C / 7 °C; Aria esterna 35 °C

INDICI ENERGETICI (REG. 2016/2281 UE)

Ventilatore maggiorato

Taglia			1402	1602	1802	2002	2202	2352	2502	2652	2802	3002	3202	3402	3602	3902
Ventilatori: M																
SEPR - (EN 14825: 2018) (1)																
SEPR	°	W/W	5,41	5,44	5,37	5,53	5,54	5,51	5,54	5,51	5,53	5,51	5,51	5,52	5,52	5,53
	A	W/W	5,70	5,67	5,57	5,54	5,61	5,60	5,62	5,62	5,65	5,51	5,52	5,53	5,60	5,61
	E	W/W	5,82	5,76	5,80	5,71	5,66	5,79	5,74	5,77	5,73	5,64	5,60	5,63	5,72	5,74
	L	W/W	5,62	5,59	5,48	5,54	5,53	5,52	5,56	5,54	5,60	5,52	5,52	5,52	5,55	5,54
	N	W/W	5,94	5,85	5,98	5,79	5,70	5,78	5,75	5,77	5,70	5,63	5,57	5,65	5,73	5,74
	U	W/W	5,91	5,85	5,89	5,81	5,77	5,88	5,84	5,87	5,83	5,75	5,68	5,74	5,82	5,84

(1) Calcolo eseguito con portata d'acqua FISSA.

Taglia			4802	5202	5602	6002	6402	6503	6703	6903	7203	8403	9603
Ventilatori: M													
SEPR - (EN 14825: 2018) (1)													
SEPR	°	W/W	5,53	5,52	5,53	5,52	5,52	5,64	5,51	5,54	5,55	5,51	5,54
	A	W/W	5,60	5,57	5,60	5,60	5,57	5,66	5,61	5,71	5,69	5,62	5,68
	E	W/W	5,75	5,62	5,60	5,60	5,74	5,85	5,90	5,70	5,77	-	-
	L	W/W	5,55	5,54	5,56	5,55	5,52	5,64	5,61	5,68	5,66	5,63	5,68
	N	W/W	5,73	5,79	5,65	5,67	5,65	5,79	-	-	-	-	-
	U	W/W	5,85	5,73	5,71	5,72	5,84	5,93	5,98	5,82	5,87	-	-

(1) Calcolo eseguito con portata d'acqua FISSA.

Ventilatore inverter

Taglia			1402	1602	1802	2002	2202	2352	2502	2652	2802	3002	3202	3402	3602	3902
Ventilatori: J																
SEER - 12/7 (EN14825: 2018) (1)																
SEER	°	W/W	- (2)	- (2)	- (2)	- (2)	- (2)	- (2)	- (2)	- (2)	- (2)	- (2)	- (2)	- (2)	- (2)	- (2)
	A	W/W	4,44	4,40	4,55	4,56	4,56	4,56	4,57	4,55	4,56	4,56	4,57	4,57	4,56	4,56
	E	W/W	4,48	4,47	4,57	4,57	4,58	4,58	4,58	4,58	4,58	4,59	4,59	4,59	4,59	4,60
	L	W/W	4,43	4,39	4,53	4,55	4,56	4,56	4,56	4,55	4,56	4,56	4,56	4,56	4,56	4,56
	N	W/W	4,54	4,51	4,60	4,60	4,61	4,59	4,60	4,61	4,60	4,61	4,60	4,60	4,60	4,60
	U	W/W	4,49	4,48	4,57	4,59	4,60	4,59	4,59	4,59	4,59	4,59	4,59	4,59	4,59	4,60
Efficienza stagionale	°	%	- (2)	- (2)	- (2)	- (2)	- (2)	- (2)	- (2)	- (2)	- (2)	- (2)	- (2)	- (2)	- (2)	- (2)
	A	%	174,50	172,80	179,00	179,20	179,40	179,40	179,70	179,10	179,50	179,50	179,70	179,60	179,50	179,40
	E	%	176,30	175,60	179,60	179,80	180,20	180,00	180,10	180,00	180,20	180,60	180,40	180,40	180,50	180,80
	L	%	174,00	172,40	178,30	179,00	179,30	179,20	179,20	179,00	179,40	179,20	179,30	179,30	179,30	179,20
	N	%	178,70	177,40	180,80	180,90	181,30	180,70	180,90	181,20	180,90	181,30	181,10	181,10	181,00	181,10
	U	%	176,60	176,10	179,80	180,40	180,90	180,50	180,70	180,60	180,70	180,60	180,60	180,40	180,50	180,90
SEPR - (EN 14825: 2018) (3)																
SEPR	°	W/W	5,41	5,44	5,37	5,53	5,54	5,51	5,54	5,51	5,53	5,51	5,51	5,52	5,52	5,53
	A	W/W	5,70	5,67	5,57	5,54	5,61	5,60	5,62	5,62	5,65	5,51	5,52	5,53	5,60	5,61
	E	W/W	5,82	5,76	5,80	5,71	5,66	5,79	5,74	5,77	5,73	5,64	5,60	5,63	5,72	5,74
	L	W/W	5,62	5,59	5,48	5,54	5,53	5,52	5,56	5,54	5,60	5,52	5,52	5,52	5,55	5,54
	N	W/W	5,94	5,85	5,98	5,79	5,70	5,78	5,75	5,77	5,70	5,63	5,57	5,65	5,73	5,74
	U	W/W	5,91	5,85	5,89	5,81	5,77	5,88	5,84	5,87	5,83	5,75	5,68	5,74	5,82	5,84

(1) Calcolo eseguito con portata d'acqua FISSA e temperatura d'uscita VARIABILE.
(2) Non conformi al regolamento 2016/2281 UE per applicazioni di comfort 12°C / 7°C
(3) Calcolo eseguito con portata d'acqua FISSA.

Taglia			4202	4502	4802	5202	5602	6002	6402	6503	6703	6903	7203	8403	9603
Ventilatori: J															
SEER - 12/7 (EN14825: 2018) (1)															
SEER	°	W/W	- (2)	- (2)	- (2)	- (2)	- (2)	- (2)	- (2)	- (2)	- (2)	- (2)	- (2)	- (2)	- (2)
	A	W/W	4,56	4,56	4,56	4,55	4,57	4,56	4,56	4,56	4,57	4,56	4,56	4,56	4,57
	E	W/W	4,58	4,59	4,59	4,59	4,59	4,59	4,59	4,59	4,60	4,58	4,59	-	-
	L	W/W	4,55	4,56	4,55	4,56	4,56	4,57	4,56	4,57	4,56	4,56	4,56	4,56	4,56
	N	W/W	4,60	4,60	4,60	4,60	4,60	4,61	4,60	4,61	-	-	-	-	-
	U	W/W	4,59	4,59	4,60	4,60	4,60	4,60	4,59	4,60	4,60	4,59	4,59	-	-
Efficienza stagionale	°	%	- (2)	- (2)	- (2)	- (2)	- (2)	- (2)	- (2)	- (2)	- (2)	- (2)	- (2)	- (2)	- (2)
	A	%	179,50	179,40	179,40	179,10	179,80	179,40	179,40	179,20	179,60	179,20	179,40	179,50	179,70
	E	%	180,30	180,60	180,70	180,60	180,40	180,40	180,60	180,50	180,90	180,20	180,40	-	-
	L	%	179,00	179,20	179,10	179,20	179,40	179,60	179,40	179,60	179,30	179,20	179,50	179,40	179,50
	N	%	180,80	181,00	181,10	181,00	181,10	181,20	180,80	181,40	-	-	-	-	-
	U	%	180,40	180,60	180,80	180,90	180,90	180,80	180,60	180,80	180,90	180,60	180,60	-	-
SEPR - (EN 14825: 2018) (3)															
SEPR	°	W/W	5,51	5,52	5,53	5,52	5,53	5,52	5,52	5,64	5,51	5,54	5,55	5,51	5,54
	A	W/W	5,56	5,60	5,60	5,57	5,60	5,60	5,57	5,66	5,61	5,71	5,69	5,62	5,68
	E	W/W	5,75	5,70	5,75	5,62	5,60	5,60	5,74	5,85	5,90	5,70	5,77	-	-
	L	W/W	5,51	5,53	5,55	5,54	5,56	5,55	5,52	5,64	5,61	5,68	5,66	5,63	5,68
	N	W/W	5,71	5,71	5,73	5,79	5,65	5,67	5,65	5,79	-	-	-	-	-
	U	W/W	5,85	5,81	5,85	5,73	5,71	5,72	5,84	5,93	5,98	5,82	5,87	-	-

(1) Calcolo eseguito con portata d'acqua FISSA e temperatura d'uscita VARIABILE.
(2) Non conformi al regolamento 2016/2281 UE per applicazioni di comfort 12°C / 7°C
(3) Calcolo eseguito con portata d'acqua FISSA.

DATI ELETTRICI

Taglia			1402	1602	1802	2002	2202	2352	2502	2652	2802	3002	3202	3402	3602	3902
Dati elettrici																
Corrente massima (FLA)	°	A	229,0	257,0	284,0	324,0	357,0	379,0	400,0	433,0	458,0	466,0	466,0	514,0	562,0	619,0
	A,L	A	235,0	263,0	291,0	324,0	364,0	385,0	406,0	437,0	462,0	462,0	462,0	516,0	564,0	619,0
	E,U	A	235,0	263,0	297,0	330,0	364,0	391,0	413,0	444,0	468,0	468,0	468,0	523,0	571,0	625,0
	N	A	242,0	270,0	303,0	337,0	370,0	398,0	419,0	450,0	475,0	475,0	475,0	529,0	583,0	644,0
Corrente di spunto (LRA)	°	A	251,0	292,0	335,0	380,0	403,0	450,0	467,0	502,0	512,0	521,0	521,0	645,0	685,0	814,0
	A,L	A	257,0	299,0	342,0	380,0	409,0	456,0	473,0	507,0	517,0	517,0	517,0	647,0	687,0	814,0
	E,U	A	257,0	299,0	348,0	386,0	409,0	462,0	480,0	513,0	523,0	523,0	523,0	653,0	693,0	821,0
	N	A	263,0	305,0	354,0	392,0	415,0	469,0	486,0	519,0	529,0	529,0	529,0	660,0	706,0	839,0

Taglia			4202	4502	4802	5202	5602	6002	6402	6503	6703	6903	7203	8403	9603
Dati elettrici															
Corrente massima (FLA)	°	A	667,0	714,0	753,0	805,0	848,0	882,0	924,0	949,0	997,0	1084,0	1137,0	1266,0	1368,0
	A,L	A	667,0	712,0	751,0	813,0	865,0	913,0	947,0	955,0	1003,0	1094,0	1133,0	1268,0	1406,0
	E,U	A	679,0	718,0	770,0	813,0	862,0	902,0	943,0	968,0	1022,0	1100,0	1145,0	-	-
	N	A	692,0	743,0	789,0	838,0	887,0	921,0	955,0	987,0	-	-	-	-	-
Corrente di spunto (LRA)	°	A	841,0	914,0	936,0	1100,0	1147,0	1259,0	1264,0	1038,0	1065,0	1160,0	1197,0	1446,0	1552,0
	A,L	A	841,0	911,0	934,0	1108,0	1164,0	1290,0	1287,0	1044,0	1071,0	1170,0	1193,0	1448,0	1590,0
	E,U	A	854,0	918,0	953,0	1108,0	1161,0	1279,0	1283,0	1056,0	1090,0	1176,0	1205,0	-	-
	N	A	866,0	943,0	972,0	1133,0	1186,0	1298,0	1295,0	1076,0	-	-	-	-	-

DATI TECNICI GENERALI

Taglia			1402	1602	1802	2002	2202	2352	2502	2652	2802
Compressore											
Tipo	°,A,E,L,N,U	tipo					Vite				
Numero	°,A,E,L,N,U	n°	2	2	2	2	2	2	2	2	2
Circuiti	°,A,E,L,N,U	n°	2	2	2	2	2	2	2	2	2
Refrigerante	°,A,E,L,N,U	tipo					R134a				
Carica refrigerante circuito 1 (1)	°	kg	24,0	24,0	24,0	30,0	30,0	35,0	35,0 (2)	35,0	35,0
	A	kg	26,5	34,0 (2)	28,0	28,0	34,0	35,0	38,5	40,5	45,0
	E	kg	28,0	30,0	41,0 (2)	41,0 (2)	46,0 (2)	43,0	41,0	46,0	45,0
	L	kg	24,0	34,0 (2)	37,0 (2)	28,0	34,0	35,0	38,5	40,0	42,0 (2)
	N	kg	36,0 (2)	38,0 (2)	44,0 (2)	44,0 (2)	49,0 (2)	53,0 (2)	56,0 (2)	60,0 (2)	64,0 (2)
	U	kg	32,0 (2)	34,0 (2)	34,0	35,0	46,0 (2)	49,0 (2)	49,0	46,0 (2)	45,0 (2)
Carica refrigerante circuito 2 (1)	°	kg	24,0	25,0	25,0	41,0	33,0	38,0	37,0 (2)	37,5	36,5
	A	kg	28,0	34,0 (2)	29,5	36,0	34,0	49,0	40,5	45,0	47,5
	E	kg	30,0	31,5	41,0 (2)	46,0 (2)	46,0 (2)	45,0	46,0	52,0	53,0
	L	kg	27,0	34,0 (2)	37,0 (2)	36,0	34,0	40,0	40,5	43,0	46,0 (2)
	N	kg	36,0 (2)	38,0 (2)	44,0 (2)	49,0 (2)	49,0 (2)	56,0 (2)	56,0 (2)	64,0 (2)	64,0 (2)
	U	kg	32,0 (2)	34,0 (2)	36,0	41,5	46,0 (2)	53,0 (2)	54,0	52,0 (2)	48,5 (2)
Carica refrigerante circuito 3 (1)	°,A,E,L,N,U	kg	-	-	-	-	-	-	-	-	-
Scambiatore lato utenza											
Tipo	°,A,E,L,N,U	tipo					Fascio tubiero				
Numero	°,A,E,L,N,U	n°	1	1	1	1	1	1	1	1	1

(1) La carica riportata in tabella è un valore stimato e preliminare. Il valore finale della carica di refrigerante è riportato nella targhetta tecnica dell'unità. Per maggiori informazioni contattare sede.
(2) La carica di gas refrigerante è indicativa, per maggiori informazioni contattare sede.

Taglia			3002	3202	3402	3602	3902	4202	4502	4802	5202
Compressore											
Tipo	°,A,E,L,N,U	tipo					Vite				
Numero	°,A,E,L,N,U	n°	2	2	2	2	2	2	2	2	2
Circuiti	°,A,E,L,N,U	n°	2	2	2	2	2	2	2	2	2
Refrigerante	°,A,E,L,N,U	tipo					R134a				
Carica refrigerante circuito 1 (1)	°	kg	40,0	46,0	42,5	44,5	51,0	52,0	55,0	55,0 (2)	63,0 (2)
	A	kg	44,0 (2)	47,0	52,0 (2)	55,0	74,0 (2)	62,0	67,0	67,0	70,0
	E	kg	45,0 (2)	57,0	54,0 (2)	74,0 (2)	60,0 (2)	70,0	89,0 (2)	80,0 (2)	100,0 (2)
	L	kg	44,0	47,0	52,0 (2)	54,0	56,0 (2)	62,0	67,0 (2)	67,0	70,0
	N	kg	64,0 (2)	55,0 (2)	72,0 (2)	81,0 (2)	85,0 (2)	92,0 (2)	99,0 (2)	110,0 (2)	114,0 (2)
	U	kg	60,0 (2)	54,5	58,0	58,0	60,0 (2)	70,0	89,0 (2)	80,0	85,0 (2)
Carica refrigerante circuito 2 (1)	°	kg	50,0	48,0	46,0	46,0	59,0	59,0	64,0	64,0 (2)	70,0 (2)
	A	kg	52,0 (2)	50,0	55,0 (2)	60,0	81,0 (2)	70,0	78,0	78,0	82,0
	E	kg	53,0 (2)	59,0	59,0 (2)	74,0 (2)	77,0 (2)	85,0	96,0 (2)	90,0 (2)	110,0 (2)
	L	kg	52,0	50,0	55,0 (2)	58,0	72,0 (2)	70,0	79,0 (2)	78,0	82,0
	N	kg	69,0 (2)	57,0 (2)	77,0 (2)	81,0 (2)	92,0 (2)	92,0 (2)	107,0 (2)	110,0 (2)	124,0 (2)
	U	kg	65,0 (2)	59,0	62,0	63,0	77,0 (2)	85,0	96,0 (2)	90,0	103,0 (2)
Carica refrigerante circuito 3 (1)	°,A,E,L,N,U	kg	-	-	-	-	-	-	-	-	-
Scambiatore lato utenza											
Tipo	°,A,E,L,N,U	tipo					Fascio tubiero				
Numero	°,A,E,L,U	n°	1	1	1	1	1	1	1	1	1
	N	n°	1	1	1	1	1	1	2	2	2

(1) La carica riportata in tabella è un valore stimato e preliminare. Il valore finale della carica di refrigerante è riportato nella targhetta tecnica dell'unità. Per maggiori informazioni contattare sede.
(2) La carica di gas refrigerante è indicativa, per maggiori informazioni contattare sede.

Taglia			5602	6002	6402	6503	6703	6903	7203	8403	9603
Compressore											
Tipo	°,A,E,L,N,U	tipo					Vite				
Numero	°,A,L	n°	2	2	2	3	3	3	3	3	3
	E,U	n°	2	2	2	3	3	3	3	-	-
	N	n°	2	2	2	3	-	-	-	-	-
Circuiti	°,A,L	n°	2	2	2	3	3	3	3	3	3
	E,U	n°	2	2	2	3	3	3	3	-	-
	N	n°	2	2	2	3	-	-	-	-	-
Refrigerante	°,A,E,L,N,U	tipo					R134a				
Carica refrigerante circuito 1 (1)	°	kg	65,0 (2)	62,0	70,0 (2)	67,0 (2)	55,0	78,0 (2)	62,0 (2)	99,0 (2)	112,0 (2)
	A	kg	106,0 (2)	82,0	82,0 (2)	74,0 (2)	81,0 (2)	85,0 (2)	70,0	106,0 (2)	80,0
	E	kg	113,0 (2)	86,0	95,0 (2)	77,0 (2)	89,0 (2)	89,0 (2)	100,0 (2)	-	-
	L	kg	106,0 (2)	82,0	82,0 (2)	74,0 (2)	81,0 (2)	85,0 (2)	70,0 (2)	106,0 (2)	80,0
	N	kg	128,0 (2)	128,0 (2)	138,0 (2)	85,0 (2)	-	-	-	-	-
	U	kg	113,0 (2)	86,0	95,0	77,0 (2)	89,0 (2)	89,0 (2)	100,0 (2)	-	-

(1) La carica riportata in tabella è un valore stimato e preliminare. Il valore finale della carica di refrigerante è riportato nella targhetta tecnica dell'unità. Per maggiori informazioni contattare sede.
(2) La carica di gas refrigerante è indicativa, per maggiori informazioni contattare sede.

Taglia			5602	6002	6402	6503	6703	6903	7203	8403	9603
Carica refrigerante circuito 2 (1)	°	kg	71,0 (2)	73,0	80,0 (2)	74,0 (2)	61,0	85,0 (2)	70,0 (2)	99,0 (2)	112,0 (2)
	A	kg	106,0 (2)	99,0	99,0 (2)	81,0 (2)	81,0 (2)	92,0 (2)	75,0	106,0 (2)	95,0
	E	kg	113,0 (2)	98,0	97,0 (2)	85,0 (2)	89,0 (2)	96,0 (2)	100,0 (2)	-	-
	L	kg	106,0 (2)	99,0	99,0 (2)	81,0 (2)	81,0 (2)	92,0 (2)	75,0 (2)	106,0 (2)	95,0
	N	kg	128,0 (2)	138,0 (2)	138,0 (2)	92,0 (2)	-	-	-	-	-
	U	kg	113,0 (2)	98,0	97,0	85,0 (2)	89,0 (2)	96,0 (2)	100,0 (2)	-	-
Carica refrigerante circuito 3 (1)	°	kg	-	-	-	74,0 (2)	65,0	85,0 (2)	80,0 (2)	99,0 (2)	112,0 (2)
	A	kg	-	-	-	81,0 (2)	81,0 (2)	92,0 (2)	75,0	106,0 (2)	85,0
	E,U	kg	-	-	-	85,0 (2)	89,0 (2)	96,0 (2)	100,0 (2)	-	-
	L	kg	-	-	-	81,0 (2)	81,0 (2)	92,0 (2)	75,0 (2)	106,0 (2)	85,0
	N	kg	-	-	-	92,0 (2)	-	-	-	-	-
Scambiatore lato utenza											
Tipo	°,A,E,L,N,U	tipo	Fascio tubiero								
Numero	°	n°	1	1	1	1	1	1	1	1	1
	A,L	n°	1	1	1	2	2	2	2	2	2
	E,U	n°	2	2	2	2	2	2	2	-	-
	N	n°	2	2	2	2	-	-	-	-	-

(1) La carica riportata in tabella è un valore stimato e preliminare. Il valore finale della carica di refrigerante è riportato nella targhetta tecnica dell'unità. Per maggiori informazioni contattare sede.
(2) La carica di gas refrigerante è indicativa, per maggiori informazioni contattare sede.

DATI VENTILATORI

Maggiorati

Taglia			1402	1602	1802	2002	2202	2352	2502	2652	2802
Ventilatori: M											
Ventilatore maggiorato											
Tipo	°,A,E,L,N,U	tipo	Assiali								
Motore ventilatore	°,A,U	tipo	Asincrono								
	E,L,N	tipo	Asincrono con taglio di fase								
Ventilatore											
Numero	°	n°	6	6	6	8	8	8	8	8	8
	A,L	n°	8	8	8	8	10	10	10	12	12
	E,U	n°	8	8	10	10	10	12	12	14	14
	N	n°	10	10	12	12	12	14	14	16	16
Con prevalenza											
Portata aria	°	m^3/h	96000	96000	96000	128000	128000	128000	128000	144000	144000
	A	m^3/h	128000	128000	128000	128000	160000	160000	160000	192000	192000
	E	m^3/h	92000	92000	115000	115000	115000	138000	138000	161000	161000
	L	m^3/h	92000	92000	92000	92000	115000	115000	115000	138000	138000
	N	m^3/h	115000	115000	138000	138000	138000	161000	161000	184000	184000
	U	m^3/h	128000	128000	160000	160000	160000	192000	192000	224000	224000
Pressione statica utile	°	Pa	50	50	50	50	50	50	50	-	-
	A,E,L,N,U	Pa	50	50	50	50	50	50	50	50	50
Senza prevalenza											
Portata aria	°	m^3/h	108000	108000	108000	144000	144000	144000	144000	144000	144000
	A	m^3/h	144000	144000	144000	144000	180000	180000	180000	216000	216000
	E	m^3/h	92000	92000	115000	115000	115000	138000	138000	161000	161000
	L	m^3/h	92000	92000	92000	92000	115000	115000	115000	138000	138000
	N	m^3/h	115000	115000	138000	138000	138000	161000	161000	184000	184000
	U	m^3/h	144000	144000	180000	180000	180000	216000	216000	252000	252000
Pressione statica utile	°,A,E,L,N,U	Pa	0	0	0	0	0	0	0	0	0
Con prevalenza											
Livello di potenza sonora	°	dB(A)	96,8	97,0	97,2	97,6	97,8	98,0	98,2	98,4	98,4
	A	dB(A)	97,3	97,4	97,8	97,9	98,2	98,3	98,4	98,8	98,9
	E	dB(A)	89,3	89,4	90,2	90,3	90,4	90,8	91,2	91,8	92,0
	L	dB(A)	88,9	89,0	89,1	89,2	90,3	90,5	90,6	90,8	90,9
	N	dB(A)	90,0	90,4	90,9	91,0	91,1	91,4	91,4	92,1	92,2
	U	dB(A)	97,0	97,4	98,0	98,2	98,4	98,8	98,8	99,0	99,1
Senza prevalenza											
Livello di potenza sonora	°	dB(A)	97,5	97,6	97,6	97,9	98,1	98,2	98,4	98,4	98,4
	A	dB(A)	98,2	98,2	98,6	98,7	99,1	99,2	99,2	99,7	99,8
	E	dB(A)	89,3	89,4	90,2	90,3	90,4	90,8	91,2	91,8	92,0
	L	dB(A)	88,9	89,0	89,1	89,2	90,3	90,5	90,6	90,8	90,9
	N	dB(A)	90,0	90,4	90,9	91,0	91,1	91,4	91,4	92,1	92,2
	U	dB(A)	97,9	98,2	98,9	99,1	99,2	99,7	99,7	100,0	100,1

Taglia			3002	3202	3402	3602	3902	4202	4502	4802	5202
Ventilatori: M											
Ventilatore maggiorato											
Tipo	°,A,E,L,N,U	tipo	Assiali								
Motore ventilatore	°,A,U	tipo	Asincrono								
	E,L,N	tipo	Asincrono con taglio di fase								

Taglia			3002	3202	3402	3602	3902	4202	4502	4802	5202
Ventilatore											
Numero	°	n°	10	10	10	10	12	12	14	14	16
	A,L	n°	12	12	14	14	16	16	18	18	18
	E,U	n°	14	14	16	16	18	20	20	22	22
	N	n°	16	16	18	20	22	22	26	28	30
Con prevalenza											
Portata aria	°	m^3/h	180000	180000	180000	180000	216000	216000	252000	252000	288000
	A	m^3/h	192000	192000	224000	224000	256000	256000	288000	288000	324000
	E	m^3/h	161000	161000	184000	184000	207000	230000	230000	253000	253000
	L	m^3/h	138000	138000	161000	161000	184000	184000	207000	207000	234000
	N	m^3/h	184000	184000	207000	230000	253000	253000	299000	322000	345000
	U	m^3/h	224000	224000	256000	256000	288000	320000	320000	352000	352000
Pressione statica utile	°	Pa	-	-	-	-	-	-	-	-	-
	A,L	Pa	50	50	50	50	50	50	50	50	-
	E,N,U	Pa	50	50	50	50	50	50	50	50	50
Senza prevalenza											
Portata aria	°	m^3/h	180000	180000	180000	180000	216000	216000	252000	252000	288000
	A	m^3/h	216000	216000	252000	252000	288000	288000	324000	324000	324000
	E	m^3/h	161000	161000	184000	184000	207000	230000	230000	253000	253000
	L	m^3/h	138000	138000	161000	161000	184000	184000	207000	207000	234000
	N	m^3/h	184000	184000	207000	230000	253000	253000	299000	322000	345000
	U	m^3/h	252000	252000	288000	288000	324000	360000	360000	396000	396000
Pressione statica utile	°,A,E,L,N,U	Pa	0	0	0	0	0	0	0	0	0
Con prevalenza											
Livello di potenza sonora	°	dB(A)	99,4	99,5	99,6	99,8	100,7	100,8	101,2	101,3	101,7
	A	dB(A)	99,0	99,1	99,3	99,4	100,1	100,2	100,4	100,8	101,5
	E	dB(A)	92,2	92,3	92,8	93,0	93,2	93,5	93,6	93,7	93,8
	L	dB(A)	91,0	91,1	91,3	91,4	92,4	92,5	93,0	93,1	93,2
	N	dB(A)	92,3	92,4	92,8	93,1	93,3	93,4	94,3	94,4	94,8
	U	dB(A)	99,2	99,3	99,9	100,0	100,4	100,7	101,0	101,3	101,6
Senza prevalenza											
Livello di potenza sonora	°	dB(A)	99,4	99,5	99,6	99,8	100,7	100,8	101,2	101,3	101,7
	A	dB(A)	99,9	100,0	100,2	100,3	101,0	101,1	101,3	101,7	101,5
	E	dB(A)	92,2	92,3	92,8	93,0	93,2	93,5	93,6	93,7	93,8
	L	dB(A)	91,0	91,1	91,3	91,4	92,4	92,5	93,0	93,1	93,2
	N	dB(A)	92,3	92,4	92,8	93,1	93,3	93,4	94,3	94,4	94,8
	U	dB(A)	100,2	100,2	100,8	100,9	101,3	101,7	101,9	102,2	102,5

Taglia			5602	6002	6402	6503	6703	6903	7203
Ventilatori: M									
Ventilatore maggiorato									
Tipo	°,A,E,L,N,U	tipo	Assiali						
Motore ventilatore	°,A,U	tipo	Asincrono						
	E,L,N	tipo	Asincrono con taglio di fase						
Ventilatore									
Numero	°	n°	16	16	18	18	18	20	22
	A,L	n°	20	22	22	24	24	28	28
	E,U	n°	24	26	28	28	30	30	32
	N	n°	32	32	32	34	-	-	-
Con prevalenza									
Portata aria	°	m^3/h	288000	288000	324000	324000	324000	360000	396000
	A	m^3/h	360000	396000	396000	384000	384000	448000	448000
	E	m^3/h	276000	299000	322000	322000	345000	345000	368000
	L	m^3/h	260000	286000	286000	276000	276000	322000	322000
	N	m^3/h	368000	368000	368000	391000	-	-	-
	U	m^3/h	384000	416000	448000	448000	480000	480000	512000
Pressione statica utile	°	Pa	-	-	-	-	-	-	-
	A,L	Pa	-	-	-	50	50	50	50
	E,U	Pa	50	50	50	50	50	50	50
	N	Pa	50	50	50	50	-	-	-
Senza prevalenza									
Portata aria	°	m^3/h	288000	288000	324000	324000	324000	360000	396000
	A	m^3/h	360000	396000	396000	432000	432000	504000	504000
	E	m^3/h	276000	299000	322000	322000	345000	345000	368000
	L	m^3/h	260000	286000	286000	276000	276000	322000	322000
	N	m^3/h	368000	368000	368000	391000	-	-	-
	U	m^3/h	432000	468000	504000	504000	540000	540000	576000
Pressione statica utile	°,A,E,L,U	Pa	0	0	0	0	0	0	0
	N	Pa	0	0	0	0	-	-	-

Taglia			5602	6002	6402	6503	6703	6903	7203
Con prevalenza									
Livello di potenza sonora	°	dB(A)	101,7	101,8	102,1	102,3	102,4	103,0	103,1
	A	dB(A)	101,7	101,9	102,0	102,0	102,1	102,3	102,4
	E	dB(A)	93,9	94,0	94,2	94,3	94,3	94,4	94,8
	L	dB(A)	93,7	93,9	94,0	94,2	94,2	94,3	94,3
	N	dB(A)	95,0	95,2	95,3	95,4	-	-	-
	U	dB(A)	102,0	102,1	102,2	102,2	102,3	102,4	102,4
Senza prevalenza									
Livello di potenza sonora	°	dB(A)	101,7	101,8	102,1	102,3	102,4	103,0	103,1
	A	dB(A)	101,7	101,9	102,0	102,9	103,0	103,2	103,3
	E	dB(A)	93,9	94,0	94,2	94,3	94,3	94,4	94,8
	L	dB(A)	93,7	93,9	94,0	94,2	94,2	94,3	94,3
	N	dB(A)	95,0	95,2	95,3	95,4	-	-	-
	U	dB(A)	102,9	103,0	103,2	103,2	103,3	103,4	103,4

Inverter

Taglia			1402	1602	1802	2002	2202	2352	2502	2652	2802
Ventilatore											
Tipo	°,A,E,L,N,U	tipo					Assiali				
Motore ventilatore	°,A,E,L,N,U	tipo					On-Off				
Numero	°	n°	6	6	6	8	8	8	8	8	8
	A,L	n°	8	8	8	8	10	10	10	12	12
	E,U	n°	8	8	10	10	10	12	12	14	14
	N	n°	10	10	12	12	12	14	14	16	16
Ventilatore inverter											
Portata aria	°	m^3/h	96000	96000	96000	128000	128000	128000	128000	144000	144000
	A	m^3/h	12800	12800	12800	12800	16000	16000	160000	160000	160000
	E	m^3/h	92000	92000	115000	115000	115000	138000	138000	161000	161000
	L	m^3/h	115000	115000	115000	138000	138000	138000	138000	161000	161000
	N	m^3/h	15000	15000	18000	18000	18000	21000	21000	24000	24000
	U	m^3/h	128000	128000	160000	160000	160000	192000	192000	224000	224000
Pressione statica utile	°	Pa	120	120	120	120	120	120	120	75	75
	A,E,L,N,U	Pa	120	120	120	120	120	120	120	120	120
Dati sonori calcolati durante il funzionamento a freddo (1)											
Livello di potenza sonora	°,A,E,L,N,U	dB(A)	-	-	-	-	-	-	-	-	-

(1) Potenza sonora: calcolata sulla base di misure effettuate in accordo con la normativa UNI EN ISO 9614-2, nel rispetto di quanto richiesto dalla certificazione Eurovent. Pressione sonora misurata in campo libero (in accordo con la UNI EN ISO 3744).

Taglia			3002	3202	3402	3602	3902	4202	4502	4802	5202
Ventilatori: J											
Ventilatore											
Tipo	°,A,E,L,N,U	tipo					Assiali				
Motore ventilatore	°,A,E,L,N,U	tipo					Inverter				
Numero	°	n°	10	10	10	10	12	12	14	14	16
	A,L	n°	12	12	14	14	16	16	18	18	18
	E,U	n°	14	14	16	16	18	20	20	22	22
	N	n°	16	16	18	20	22	22	26	28	30
Ventilatore inverter											
Portata aria	°	m^3/h	180000	180000	180000	180000	216000	216000	252000	252000	288000
	A	m^3/h	192000	192000	224000	224000	256000	256000	288000	288000	324000
	E	m^3/h	161000	161000	184000	184000	207000	230000	230000	253000	253000
	L	m^3/h	138000	138000	161000	161000	184000	184000	207000	207000	234000
	N	m^3/h	184000	184000	207000	230000	253000	253000	299000	322000	345000
	U	m^3/h	224000	224000	256000	256000	288000	320000	320000	352000	352000
Pressione statica utile	°	Pa	75	75	75	75	75	75	75	75	75
	A,L	Pa	120	120	120	120	120	120	120	120	75
	E,N,U	Pa	120	120	120	120	120	120	120	120	120
Dati sonori calcolati durante il funzionamento a freddo (1)											
Livello di potenza sonora	°	dB(A)	99,4	99,5	99,6	99,8	100,7	100,8	101,2	101,3	101,7
	A	dB(A)	99,0	99,1	99,3	99,4	100,1	100,2	100,4	100,8	101,5
	E	dB(A)	92,2	92,3	92,8	93,0	93,2	93,5	93,6	93,7	93,8
	L	dB(A)	91,0	91,1	91,3	91,4	92,4	92,5	93,0	93,1	93,2
	N	dB(A)	92,3	92,4	92,8	93,1	93,3	93,4	94,3	94,4	94,8
	U	dB(A)	99,2	99,3	99,9	100,0	100,4	100,7	101,0	101,3	101,6

(1) Potenza sonora: calcolata sulla base di misure effettuate in accordo con la normativa UNI EN ISO 9614-2, nel rispetto di quanto richiesto dalla certificazione Eurovent. Pressione sonora misurata in campo libero (in accordo con la UNI EN ISO 3744).

Taglia			5602	6002	6402	6503	6703	6903	7203
Ventilatori: J									
Ventilatore									
Tipo	°,A,E,L,N,U	tipo				Assiali			

(1) Potenza sonora: calcolata sulla base di misure effettuate in accordo con la normativa UNI EN ISO 9614-2, nel rispetto di quanto richiesto dalla certificazione Eurovent. Pressione sonora misurata in campo libero (in accordo con la UNI EN ISO 3744).

Taglia			5602	6002	6402	6503	6703	6903	7203
Motore ventilatore	°,A,E,L,N,U	tipo				Inverter			
Numero	°	n°	16	16	18	18	18	20	22
	A,L	n°	20	22	22	24	24	28	28
	E,U	n°	24	26	28	28	30	30	32
	N	n°	32	32	32	34	-	-	-
Ventilatore inverter									
Portata aria	°	m^3/h	288000	288000	324000	324000	324000	360000	396000
	A	m^3/h	360000	396000	396000	384000	384000	448000	448000
	E	m^3/h	276000	299000	322000	322000	345000	345000	368000
	L	m^3/h	260000	286000	286000	276000	276000	322000	322000
	N	m^3/h	368000	368000	368000	391000	-	-	-
	U	m^3/h	384000	416000	448000	448000	480000	480000	512000
Pressione statica utile	°	Pa	75	75	75	75	75	75	75
	A,L	Pa	75	75	75	120	120	120	120
	E,U	Pa	120	120	120	120	120	120	120
	N	Pa	120	120	120	120	-	-	-
Dati sonori calcolati durante il funzionamento a freddo (1)									
Livello di potenza sonora	°	dB(A)	101,7	101,8	102,1	102,3	102,4	103,0	103,1
	A	dB(A)	101,7	101,9	102,0	102,0	102,1	102,3	102,4
	E	dB(A)	93,9	94,0	94,2	94,3	94,3	94,4	94,8
	L	dB(A)	93,7	93,9	94,0	94,2	94,2	94,3	94,3
	N	dB(A)	95,0	95,2	95,3	95,4	-	-	-
	U	dB(A)	102,0	102,1	102,2	102,2	102,3	102,4	102,4

(1) Potenza sonora: calcolata sulla base di misure effettuate in accordo con la normativa UNI EN ISO 9614-2, nel rispetto di quanto richiesto dalla certificazione Eurovent. Pressione sonora misurata in campo libero (in accordo con la UNI EN ISO 3744).

DIMENSIONI

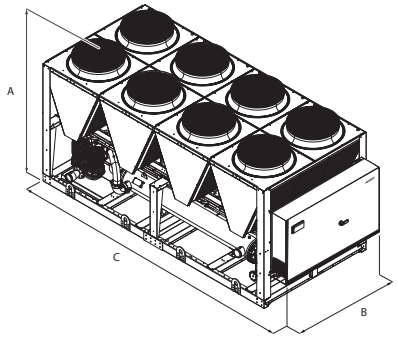

Taglia			1402	1602	1802	2002	2202	2352	2502	2652	2802	3002	3202	3402	3602	3902
Dimensioni e pesi																
A	°,A,E,L,N,U	mm	2450	2450	2450	2450	2450	2450	2450	2450	2450	2450	2450	2450	2450	2450
B	°,A,E,L,N,U	mm	2200	2200	2200	2200	2200	2200	2200	2200	2200	2200	2200	2200	2200	2200
C	°	mm	3970	3970	3970	5160	5160	5160	5160	5160	5160	6350	6350	6350	6350	7140
	A,L	mm	5160	5160	5160	5160	6350	6350	6350	7140	7140	7140	7140	8330	8330	9520
	E,U	mm	5160	5160	6350	6350	6350	7140	7140	8330	8330	8330	8330	9520	9520	10710
	N	mm	6350	6350	7140	7140	7140	8330	8330	9520	9520	9520	9520	10710	11900	13090

Taglia			4202	4502	4802	5202	5602	6002	6402	6503	6703	6903	7203	8403	9603
Dimensioni e pesi															
A	°,A,L	mm	2450	2450	2450	2450	2450	2450	2450	2450	2450	2450	2450	2450	2450
	E,U	mm	2450	2450	2450	2450	2450	2450	2450	2450	2450	2450	2450	-	-
	N	mm	2450	2450	2450	2450	2450	2450	2450	2450	-	-	-	-	-
B	°,A,L	mm	2200	2200	2200	2200	2200	2200	2200	2200	2200	2200	2200	2200	2200
	E,U	mm	2200	2200	2200	2200	2200	2200	2200	2200	2200	2200	2200	-	-
	N	mm	2200	2200	2200	2200	2200	2200	2200	2200	-	-	-	-	-
C	°	mm	7140	8330	8330	9520	9520	9520	10710	11110	11110	11900	13090	13090	13090
	A,L	mm	9520	10710	10710	10710	11900	13090	13090	14280	14280	16660	16660	17850	20230
	E,U	mm	11900	11900	13090	13090	14280	15470	16660	16660	17850	17850	19040	-	-
	N	mm	13090	15470	16660	17850	19040	19040	19040	20230	-	-	-	-	-

Per motivi di trasporto le unità con la profondità superiore ai 13090 mm vengono spediti separate. Per maggiori informazioni fare riferimento al manuale tecnico e/o d'installazione.

Taglia			1402	1602	1802	2002	2202	2352	2502	2652	2802	3002	3202	3402	3602	3902
Kit idronico integrato: 00																
Pesi																
Peso a vuoto	°	kg	3660	3702	3831	4670	5040	5053	5077	5273	5396	5922	5977	6410	6901	7477
	A,L	kg	4213	4249	4373	4699	5472	5488	5691	6228	6424	6477	6577	7656	8129	8647
	E,U	kg	4373	4394	4840	5431	5785	6333	6356	6805	6896	6914	6953	8149	8660	9431
	N	kg	4791	4812	5373	5965	6318	6741	6764	7254	7346	7416	7508	8882	9759	10383
Peso in funzione	°	kg	3753	3790	3962	4801	5171	5202	5226	5548	5671	6244	6299	6732	7214	7790
	A,L	kg	4306	4337	4505	4848	5621	5637	5966	6503	6747	6799	6871	8173	8645	9152
	E,U	kg	4505	4543	4989	5753	6107	6655	6679	7118	7209	7279	7352	8718	9177	9936
	N	kg	4923	4962	5522	6287	6641	7063	7086	7567	7659	7729	7802	9399	10276	10888

Taglia			4202	4502	4802	5202	5602	6002	6402	6503	6703	6903	7203	8403	9603
Kit idronico integrato: 00															
Pesi															
Peso a vuoto	°	kg	7574	7993	8302	8826	8954	9017	9719	11612	11688	12216	12761	13047	13176
	A,L	kg	8710	9428	9481	9902	10433	11018	11060	13354	13417	14572	14625	15743	16934
	E,U	kg	9922	9983	10887	11013	11820	12261	12701	14514	15005	15119	16034	-	-
	N	kg	10456	11646	12355	12989	12721	13666	13709	16119	-	-	-	-	-
Peso in funzione	°	kg	7868	8287	8819	9342	9471	9522	10224	12527	12603	13089	13633	13920	14048
	A,L	kg	9215	9922	9974	10795	11327	11898	11940	14121	14184	15328	15381	16950	18126
	E,U	kg	10427	10476	11781	11907	12446	12886	13327	15281	15772	15875	17190	-	-
	N	kg	10961	12171	12880	13564	14249	14292	14726	16937	-	-	-	-	-

Aermec si riserva la facoltà di apportare in qualsiasi momento tutte le modifiche ritenute necessarie per il miglioramento del prodotto con eventuale modifica dei relativi dati tecnici.

Aermec S.p.A.
Via Roma, 996 - 37040 Bevilacqua (VR) - Italia
Tel. 0442633111 - Telefax 044293577
www.aermec.com

Numero Verde
800-843085

NSMI 1251-6102

Refrigeratore condensato ad aria

Potenza frigorifera 285,6 ÷ 1342,6 kW

- **Batteria a microcanali**
- **Modalità night mode**
- **Funzionamento fino a 50 °C aria esterna**
- **Contenuti consumi elettrici**



EUROVENT CERTIFIED PERFORMANCE
www.eurovent-certification.com

DESCRIZIONE

Refrigeratori, progettati e realizzati per soddisfare le esigenze di climatizzazione nei complessi residenziali / commerciali, o di refrigerazione nei complessi industriali.
Sono unità da esterno con compressori a vite ventilatori assiali, batterie a microcanale e scambiatori a fascio tubiero.
Nelle unità con il desurriscaldatore, si ha inoltre la possibilità di produrre acqua calda gratuitamente.
Il basamento, la struttura e la pannellatura sono in acciaio zincato trattato con vernici poliestere RAL 9003.

VERSIONI

A Alta efficienza
E Alta efficienza silenziata

CARATTERISTICHE

Campo di funzionamento

Il funzionamento a pieno carico è garantito fino a 50 °C di temperatura di aria esterna a seconda della taglia e della versione. Per maggiori dettagli fare riferimento alla documentazione tecnica o al sofware di selezione.

Unità con 1 / 2 circuiti frigoriferi

La gamma è composta da unità equipaggiate con 1–2 circuiti frigoriferi.
Le unità monocircuito hanno il compressore inverter, mentre le bicircuito hanno un compressore asincrono on/off e un inverter, il binomio garantisce elevate efficienze sia ai carichi parziali che a pieno carico.

Batterie a microcanali in alluminio

Le batterie di condensazione a microcanale in alluminio assicurano elevati livelli di efficienza, ridotte quantità di refrigerante e un minor peso dell'unità. Il trattamento "O" disponibile a configuratore assicura elevate resistenze alla corrosione anche negli ambienti più aggressivi.

Controllo della temperatura di condensazione

Dispositivo per il controllo elettronico di condensazione di serie, per il funzionamento anche con basse temperature, che consente di adeguare la portata d'aria all'effettiva richiesta dell'impianto con vantaggi in termini di riduzione dei consumi.

Valvola di espansione elettronica

L'utilizzo della valvola di espansione elettronica apporta notevoli benefici in particolar modo quando il refrigeratore si trova a lavorare ai carichi parziali a vantaggio dell'efficienza energetica dell'unità.

Kit idronico integrato

Il gruppo idronico integrato opzionale racchiude in sé i principali componenti idraulici; è disponibile in diverse configurazioni con una o due pompe, alta o bassa prevalenza, per avere anche una soluzione che dia un risparmio economico e che faciliti l'installazione finale.

Versioni silenziate

Le versioni silenziate "E" hanno di serie speciali elementi fonoassorbenti per i compressori che permettono di abbattere ulteriormente, rispetto alle altre versioni, il rumore percepito di circa 4dB.

CONTROLLO PCO[5]

Regolazione a microprocessore completa di una tastiera Touch screen da 7" per navigare in modo semplice e intuitivo fra le varie schermate, permettendo di modificare i parametri operativi e di visualizzare in forma grafica l'andamento in tempo reale di alcune grandezze, e una completa gestione degli allarmi e il loro storico.

- La possibilità di controllare due unità in parallelo Master - Slave
- La presenza di un orologio programmatore permette d'impostare delle fasce orarie di funzionamento ed un eventuale secondo set-point.
- La termoregolazione avviene con la logica proporzionale integrale, in base alla temperatura di uscita dell'acqua.
- **Modalità night mode:** solo nelle versioni **non silenziate** è possibile impostare un profilo di funzionamento silenziato, utile ad esempio nelle ore notturne per un maggior comfort acustico, ma che garantisce sempre le prestazioni anche nelle ore di maggior carico.

ACCESSORI

AER485P1: Interfaccia RS-485 per sistemi di supervisione con protocollo MODBUS. È previsto n°. 1 accessorio per ogni scheda di controllo dell'unità.
AERBACP: Interfaccia di comunicazione Ethernet per protocolli Bacnet/IP, Modbus TCP/IP, SNMP. È previsto n°. 1 accessorio per ogni scheda di controllo dell'unità.
AERNET: Il dispositivo permette il controllo, la gestione ed il monitoraggio remoto di un refrigeratore con un PC, smartphone o tablet tramite collegamento

Cloud. AERNET svolge la funzione di Master mentre ogni unità collegata viene configurata come Slave fino ad un massimo di 6 schede di controllo. È inoltre possibile con un semplice click salvare sul proprio terminale un file log con tutti i dati delle unità collegate per eventuali post analisi.
MULTICHILLER-EVO: Sistema di controllo per il comando, l'accensione e lo spegnimento dei singoli refrigeratori in un impianto in cui siano installati più apparecchi in parallelo (max. n° 9) assicurando sempre la portata costante agli evaporatori.
AVX: Supporti antivibranti a molla.

ACCESSORI MONTATI IN FABBRICA

GP_: Kit griglie anti intrusione
KRS: Resistenza elettrica scambiatori

COMPATIBILITÀ ACCESSORI

Accessori

Modello	Ver	1251	1601	1801	2352	2652	2802	3202	3402	3802	4102	4402	4802	5202	5702	6102
AER485P1	A,E	•	•	•												
AER485P1 x n° 2	A,E				•	•	•	•	•	•	•	•	•	•	•	•
AERBACP	A,E	•	•	•												
AERBACP x n° 2	A,E				•	•	•	•	•	•	•	•	•	•	•	•
AERNET	A,E	•	•	•	•	•	•	•	•	•	•	•	•	•	•	•
MULTICHILLER-EVO	A,E	•	•	•	•	•	•	•	•	•	•	•	•	•	•	•

Antivibranti

Ver	1251	1601	1801	2352	2652	2802	3202	3402	3802	4102	4402	4802	5202	5702	6102
A	AVX991	AVX992	AVX993	AVX996	AVX970	AVX995	AVX995	AVX995	AVX996	AVX988	AVX997	AVX998	AVX998	AVX998	AVX998
E	AVX991	AVX992	AVX994	AVX996	AVX970	AVX995	AVX995	AVX995	AVX996	AVX988	AVX997	AVX998	AVX998	AVX998	AVX998

Resistenze scambiatori

Ver	1251	1601	1801	2352	2652	2802	3202	3402	3802	4102	4402	4802	5202	5702	6102
A, E	KRS23	KRS23	KRS23	KRS23	KRS23	KRS23	KRS23	KRS24	KRS24	KRS24	KRS24	KRS24	KRS24	KRS24	KRS24

Il fondino grigio indica gli accessori montati in fabbrica

Kit griglie anti intrusione

Ver	1251	1601	1801	2352	2652	2802	3202	3402	3802	4102	4402	4802	5202	5702	6102
A, E	GP4V	GP4V	GP5V	GP5V	GP6V	GP7V	GP7V	GP7V	GP8V	GP9V	GP10V	GP11V	GP11V	GP11V	GP11V

Il fondino grigio indica gli accessori montati in fabbrica

CONFIGURATORE

Campo		Descrizione
1,2,3,4		**NSMI**
5,6,7,8		**Taglia** 1251, 1601, 1801, 2352, 2652, 2802, 3202, 3402, 3802, 4102, 4402, 4802, 5202, 5702, 6102
9		**Modello**
	°	Solo freddo
10		**Recupero di calore**
	D	Con desurriscaldatore (1)
	T	Con recupero totale
	°	Senza recupero di calore
11		**Versione**
	A	Alta efficienza
	E	Alta efficienza silenziata
12		**Batterie**
	I	Rame - alluminio
	O	Alluminio microcanale verniciata
	R	Rame - rame
	S	Rame - rame stagnato
	V	Rame - alluminio verniciato
	°	Alluminio microcanale
13		**Ventilatori**
	J	Inverter
	°	Standard
14		**Alimentazione**
	°	400V~3 50Hz con fusibili
15,16		**Kit idronico integrato**
		Senza kit idronico
	00	Senza kit idronico
		Kit con n° 1 pompa
	PA	Pompa A
	PB	Pompa B
	PC	Pompa C
	PD	Pompa D
	PE	Pompa E
	PF	Pompa F
	PG	Pompa G
	PH	Pompa H
	PI	Pompa I
	PJ	Pompa J (2)
		Kit con n° 1 pompa + riserva
	DA	Pompa A + riserva
	DB	Pompa B + riserva
	DC	Pompa C + riserva
	DD	Pompa D + riserva
	DE	Pompa E + riserva
	DF	Pompa F + riserva
	DG	Pompa G + riserva
	DH	Pompa H + riserva
	DI	Pompa I + riserva
	DJ	Pompa J + riserva (2)
		Kit con n° 2 pompe
	TF	Doppia pompa F
	TG	Doppia pompa G
	TH	Doppia pompa H
	TI	Doppia pompa I
	TJ	Doppia pompa J (2)

(1) È necessario garantire sempre all'ingresso dello scambiatore una temperatura dell'acqua non inferiore ai 35 °C se si lavora con basse temperature di acqua prodotta nel circuito primario.
(2) Per tutte le combinazioni con la pompa J vi chiediamo di contattare la sede.

DATI PRESTAZIONALI

NSMI - A/E

Taglia			1251	1601	1801	2352	2652	2802	3202	3402	3802	4102	4402	4802	5202	5702	6102
Prestazioni in raffreddamento 12 °C / 7 °C (1)																	
Potenza frigorifera		kW	285,6	382,0	464,0	519,1	605,4	659,4	725,2	802,4	842,6	948,0	1008,8	1110,4	1204,3	1253,0	1342,6
Potenza assorbita		kW	91,3	120,2	149,5	167,1	194,3	212,3	232,7	257,5	269,9	304,8	324,7	356,2	397,4	415,9	454,6
Corrente assorbita totale a freddo		A	155,0	200,0	245,0	293,0	337,0	360,0	393,0	431,0	443,0	517,0	547,0	619,0	665,0	728,0	761,0
EER		W/W	3,13	3,18	3,10	3,11	3,12	3,11	3,12	3,12	3,12	3,11	3,11	3,12	3,03	3,01	2,95
Portata acqua utenza		l/h	49130	65700	79773	89247	104092	113376	124682	137945	144852	162983	173442	190903	207040	215409	230815
Perdita di carico lato utenza		kPa	45	15	21	18	25	28	33	27	30	39	45	38	44	49	55

(1) Dati EN 14511:2022; Acqua scambiatore lato utenza 12 °C / 7 °C; Aria esterna 35 °C

INDICI ENERGETICI (REG. 2016/2281 UE)

Taglia			1251	1601	1801	2352	2652	2802	3202	3402	3802	4102	4402	4802	5202	5702	6102
SEER - 12/7 (EN14825: 2018) con ventilatori standard (1)																	
SEER	A,E	W/W	4,75	4,82	4,78	4,90	4,92	4,90	4,91	4,93	4,93	4,90	4,88	4,90	4,85	4,70	4,69
Efficienza stagionale	A,E	%	186,8%	189,7%	188,0%	193,1%	193,9%	193,0%	193,3%	194,2%	194,3%	192,8%	192,2%	192,9%	191,0%	185,1%	184,7%
SEER - 12/7 (EN14825: 2018) con ventilatori inverter (1)																	
SEER	A,E	W/W	4,95	5,04	5,00	5,01	5,03	5,01	5,02	5,04	5,04	5,00	4,99	5,00	4,96	4,81	4,80
Efficienza stagionale	A,E	%	194,9%	198,4%	196,8%	197,3%	198,1%	197,2%	197,6%	198,5%	198,5%	197,1%	196,4%	197,1%	195,3%	189,2%	188,8%
SEPR - (EN 14825: 2018) Alta temperatura con ventilatori standard (2)																	
SEPR	A,E	W/W	5,70	5,62	5,59	6,56	6,43	6,42	6,77	6,94	7,21	6,96	7,47	6,88	7,21	6,69	7,01
SEPR - (EN 14825: 2018) Alta temperatura con ventilatori inverter (2)																	
SEPR	A,E	W/W	5,70	5,62	5,59	6,56	6,43	6,42	6,77	6,94	7,21	6,96	7,47	6,88	7,21	6,69	7,01

(1) Calcolo eseguito con portata d'acqua FISSA e temperatura d'uscita VARIABILE.
(2) Calcolo eseguito con portata d'acqua FISSA.

DATI ELETTRICI

Taglia			1251	1601	1801	2352	2652	2802	3202	3402	3802	4102	4402	4802	5202	5702	6102
Dati elettrici																	
Corrente massima (FLA)	A,E	A	251,3	291,3	377,7	442,0	473,0	519,4	519,4	567,4	653,8	708,1	753,5	874,8	917,2	1002,2	1036,2
Corrente di spunto (LRA)	A,E	A	51,3	51,3	57,7	571,7	605,0	651,4	651,4	775,4	861,8	989,1	1059,4	1180,2	1335,2	1420,2	1532,2

DATI TECNICI GENERALI

Taglia			1251	1601	1801	2352	2652	2802	3202	3402	3802	4102	4402	4802	5202	5702	6102
Compressore																	
Tipo	A,E	tipo	Vite														
Regolazione compressore	A,E	Tipo	I	I	I	1+I	1+I	1+I	1+I	1+I	1+I	1+I	1+I	1+I	1+I	1+I	1+I
Numero	A,E	n°	1	1	1	2	2	2	2	2	2	2	2	2	2	2	2
Circuiti	A,E	n°	1	1	1	2	2	2	2	2	2	2	2	2	2	2	2
Refrigerante	A,E	tipo	R134a														
Carica refrigerante (1)	A,E	kg	28,0	28,0	30,0	81,0	92,0	110,0	114,0	107,0	131,0	146,0	163,0	183,0	183,0	195,0	195,0
Scambiatore lato utenza																	
Tipo	A,E	tipo	Fascio tubiero														
Numero	A,E	n°	1	1	1	1	1	1	1	1	1	1	1	1	1	1	1
Attacchi idraulici																	
Attacchi (in/out)	A,E	Tipo	Giunti scanalati														
Diametro (in/out)	A,E	Ø	5"	6"	6"	6"	6"	6"	6"	8"	8"	8"	8"	10"	10"	10"	10"

(1) La carica riportata in tabella è un valore stimato e preliminare. Il valore finale della carica di refrigerante è riportato nella targhetta tecnica dell'unità. Per maggiori informazioni contattare sede.

Ventilatori

Taglia			1251	1601	1801	2352	2652	2802	3202	3402	3802	4102	4402	4802	5202	5702	6102
Ventilatori: °																	
Ventilatore																	
Tipo	A,E	tipo	Assiale														
Motore ventilatore	A,E	tipo	Asincrono con taglio di fase														
Numero	A,E	n°	8	8	10	10	12	14	14	14	16	18	20	22	22	22	22
Portata aria	A,E	m^3/h	128000	128000	160000	160000	192000	224000	224000	224000	256000	288000	320000	396000	396000	396000	396000

Dati sonori

Taglia			1251	1601	1801	2352	2652	2802	3202	3402	3802	4102	4402	4802	5202	5702	6102
Dati sonori calcolati in funzionamento a freddo (1)																	
Livello di potenza sonora	A	dB(A)	97,2	98,6	98,6	98,6	98,8	99,9	99,9	100,3	100,3	100,4	101,0	102,9	103,2	102,9	103,2
	E	dB(A)	92,9	95,8	95,9	94,7	95,1	96,1	96,1	97,3	97,4	97,7	98,0	99,9	99,9	99,9	99,9
Livello di pressione sonora (10 m)	A	dB(A)	64,8	66,2	66,1	66,1	66,2	67,1	67,1	67,5	67,5	67,4	67,9	69,7	69,9	69,7	69,9
	E	dB(A)	60,6	63,4	63,4	62,1	62,5	63,3	63,3	64,6	64,5	64,7	64,8	66,7	66,7	66,7	66,7

(1) Potenza sonora: calcolata sulla base di misure effettuate in accordo con la normativa UNI EN ISO 9614-2, nel rispetto di quanto richiesto dalla certificazione Eurovent.; Pressione sonora misurata in campo libero, a 10 m di distanza dalla superficie esterna dell'unità (in accordo con la UNI EN ISO 3744).

DIMENSIONI

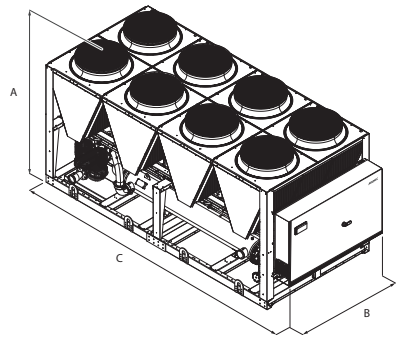

Taglia			1251	1601	1801	2352	2652	2802	3202	3402	3802	4102	4402	4802	5202	5702	6102
Dimensioni e pesi																	
A	A,E	mm	2450	2450	2450	2450	2450	2450	2450	2450	2450	2450	2450	2450	2450	2450	2450
B	A,E	mm	2200	2200	2200	2200	2200	2200	2200	2200	2200	2200	2200	2200	2200	2200	2200
C	A,E	mm	4760	4760	5950	6400	7140	8330	8330	8330	9520	10710	11900	13090	13090	13090	13090

Taglia			1251	1601	1801	2352	2652	2802	3202	3402	3802	4102	4402	4802	5202	5702	6102
Kit idronico integrato: 00																	
Dimensioni e pesi																	
Peso a vuoto	A	kg	3752	4162	4578	6039	6447	6896	6987	7635	8103	8872	9324	10798	10888	10918	10991
	E	kg	4054	4464	4880	6642	7050	7499	7590	8239	8706	9475	9928	11637	11727	11757	11830
Peso in funzione	A	kg	3832	4416	4832	6360	6768	7206	7275	8165	8632	9389	9841	11730	11819	11835	11908
	E	kg	4134	4718	5134	6964	7371	7809	7878	8768	9236	9993	10445	12568	12658	12674	12747

Aermec si riserva la facoltà di apportare in qualsiasi momento tutte le modifiche ritenute necessarie per il miglioramento del prodotto con eventuale modifica dei relativi dati tecnici.

Aermec S.p.A.
Via Roma, 996 - 37040 Bevilacqua (VR) - Italia
Tel. 0442633111 - Telefax 044293577
www.aermec.com

Numero Verde
800-843085

NS

Pompa di calore reversibile condensata ad aria

Potenza frigorifera 251 ÷ 731 kW – Potenza termica 281 ÷ 786 kW

- **Elevate efficienze ai carichi parziali**
- **Valvola di espansione elettronica di serie**



DESCRIZIONE

Pompe di calore reversibili da esterno per la produzione di acqua refrigerata/riscaldata progettate per soddisfare le esigenze dei complessi residenziali e commerciali, o per applicazioni industriali.
Il basamento, la struttura e la pannellatura sono in acciaio zincato trattato con vernici poliestere RAL 9003.

VERSIONI

A Alta efficienza
E Alta efficienza silenziata

CARATTERISTICHE

Campo di funzionamento

Funzionamento a pieno carico fino a -10°C di temperatura aria esterna nella stagione invernale, fino a 48°C nella stagione estiva. Produzione di acqua calda fino a 55°C (per maggiori dettagli fare riferimento alla documentazione tecnica).

Unità bi-tricircuito

Le unità sono monocircuito e bicircuito, per assicurare la massima efficienza sia a pieno carico che ai carichi parziali.

Valvola di espansione elettronica

L'utilizzo della valvola di espansione elettronica apporta notevoli benefici in particolar modo quando il refrigeratore si trova a lavorare ai carichi parziali a vantaggio dell'efficienza energetica dell'unità.

Kit idronico integrato

Il gruppo idronico integrato opzionale racchiude in sé i principali componenti idraulici; è disponibile in diverse configurazioni con una o due pompe, alta o bassa prevalenza, per avere anche una soluzione che dia un risparmio economico e che faciliti l'installazione finale.

CONTROLLO

Regolazione a microprocessore, completo di tastiera e display LCD, che permette una facile consultazione e l'intervento sull'unità attraverso un menù disponibile in più lingue.

— La presenza di un orologio programmatore permette d'impostare delle fasce orarie di funzionamento ed un eventuale secondo set-point.
— La termoregolazione avviene con la logica proporzionale integrale, in base alla temperatura di uscita dell'acqua.

ACCESSORI

AER485P1: Interfaccia RS-485 per sistemi di supervisione con protocollo MODBUS. È previsto n°. 1 accessorio per ogni scheda di controllo dell'unità.
AERBACP: Interfaccia di comunicazione Ethernet per protocolli Bacnet/IP, Modbus TCP/IP, SNMP. È previsto n°. 1 accessorio per ogni scheda di controllo dell'unità.
AERNET: Il dispositivo permette il controllo, la gestione ed il monitoraggio remoto di un refrigeratore con un PC, smartphone o tablet tramite collegamento Cloud. AERNET svolge la funzione di Master mentre ogni unità collegata viene configurata come Slave fino ad un massimo di 6 schede di controllo. È inoltre possibile con un semplice click salvare sul proprio terminale un file log con tutti i dati delle unità collegate per eventuali post analisi.
MULTICHILLER-EVO: Sistema di controllo per il comando, l'accensione e lo spegnimento dei singoli refrigeratori in un impianto in cui siano installati più apparecchi in parallelo (max. n° 9) assicurando sempre la portata costante agli evaporatori.
PRV3: Consente di eseguire a distanza le operazioni di comando del refrigeratore.
DCPX: Dispositivo per il controllo della temperatura di condensazione, con modulazione continua della velocità dei ventilatori mediante trasduttore di pressione.
GP_M: Griglie di protezione.
AVX: Supporti antivibranti a molla.

ACCESSORI MONTATI IN FABBRICA

RIF: Rifasatore di corrente. Collegato in parallelo al motore, permette una riduzione della corrente assorbita (circa il 10%)
KRS: Resistenza elettrica scambiatori
AK: Acoustic kit, grazie ad un rivestimento particolare della pannellatura o dei componenti che producono maggior rumore nell'unità, permette un abbattimento ulteriore del rumore. Disponibile solo per la versione silenziata.

COMPATIBILITÀ ACCESSORI

Modello	Ver	1251	1401	1402	1601	1602	1801	1802	2002	2202	2352	2502	2652	2802	3002	3202	3402	3602
AER485P1	A,E	•	•		•		•											
AER485P1 x n° 2	A,E			•		•		•	•	•	•	•	•	•	•	•	•	•
AERBACP	A,E	•	•		•		•											
AERBACP x n° 2	A,E			•		•		•	•	•	•	•	•	•	•	•	•	•
AERNET	A,E	•	•	•	•	•	•	•	•	•	•	•	•	•	•	•	•	•
MULTICHILLER-EVO	A,E	•	•	•	•	•	•	•	•	•	•	•	•	•	•	•	•	•
PRV3	A,E	•	•	•	•	•	•	•	•	•	•	•	•	•	•	•	•	•

Controllo della temperatura di condensazione

Ver	1251	1401	1402	1601	1602	1801	1802	2002	2202
A	DCPX69	DCPX69	DCPX68	DCPX69	DCPX68	DCPX69	DCPX68	DCPX73	DCPX73
E	Di Serie	Di Serie	Di Serie	Di Serie	Di Serie	Di Serie	Di Serie	Di Serie	Di Serie

Ver	2352	2502	2652	2802	3002	3202	3402	3602
A	DCPX73	DCPX73	DCPX73	DCPX73	DCPX73	DCPX73	DCPX73	DCPX73
E	Di Serie	Di Serie	Di Serie	Di Serie	Di Serie	Di Serie	Di Serie	Di Serie

Griglie di protezione

Ver	1251	1401	1402	1601	1602	1801	1802	2002	2202
A, E	GP300M	GP300M	GP300B	GP300M	GP300B	GP400M	GP400B	GP500B	GP500B

Ver	2352	2502	2652	2802	3002	3202	3402	3602
A, E	GP500B	GP500B	GP500B	GP500B	GP300M+300M	GP300M+300M	GP300M+400M	GP400M+400M

Antivibranti

Ver	1251	1401	1402	1601	1602	1801	1802	2002	2202	2352	2502	2652	2802	3002	3202	3402	3602
Kit idronico integrato: 00																	
A, E	AVX536	AVX536	AVX537	AVX536	AVX538	AVX540	AVX541	AVX543	AVX543	AVX545	AVX549	AVX551	AVX551	AVX554	AVX556	AVX557	AVX559
Kit idronico integrato: PA																	
A, E	AVX536	AVX536	AVX537	AVX536	AVX538	AVX540	AVX541	AVX543	AVX543	AVX545	AVX550	AVX551	AVX551	AVX553	AVX553	AVX557	AVX559
Kit idronico integrato: PC, PE, PG, PJ																	
A, E	AVX536	AVX536	AVX538	AVX536	AVX538	AVX540	AVX541	AVX543	AVX543	AVX545	AVX550	AVX551	AVX551	AVX553	AVX555	AVX557	AVX559

Resistenze scambiatori

Ver	1251	1401	1402	1601	1602	1801	1802	2002	2202	2352	2502	2652	2802	3002	3202	3402	3602
A, E	KRS11	KRS11	KRS19	KRS11	KRS19	KRS11	KRS19	KRS19	KRS19	KRS19	KRS19	KRS19	KRS19	KRS14	KRS14	KRS14	KRS14

Il fondino grigio indica gli accessori montati in fabbrica

Rifasatori

Ver	1251	1401	1402	1601	1602	1801	1802	2002	2202
A, E	RIFNSH1251	RIFNSH1401	RIFNSH1402	RIFNSH1601	RIFNSH1602	RIFNSH1801	RIFNSH1802	RIFNSH2002	RIFNSH2202

Il fondino grigio indica gli accessori montati in fabbrica

Ver	2352	2502	2652	2802	3002	3202	3402	3602
A, E	RIFNSH2352	RIFNSH2502	RIFNSH2652	RIFNSH2802	RIFNSH3002	RIFNSH3202	RIFNSH3402	RIFNSH3602

Il fondino grigio indica gli accessori montati in fabbrica

Acoustic kit

Ver	1251	1401	1402	1601	1602	1801	1802	2002	2202	2352	2502	2652	2802	3002	3202	3402	3602
A, E	AK (1)	AK (1)	AK (1)	AK (1)	AK (1)	AK (1)	AK (1)	AK (1)	AK (1)	AK (1)	AK (1)	AK (1)	AK (1)	AK (1)	AK (1)	AK (1)	AK (1)

(1) Disponibile solo per la versione silenziata
Il fondino grigio indica gli accessori montati in fabbrica

CONFIGURATORE

Campo	Descrizione
1,2	**NS**
3,4,5,6	**Taglia** 1251, 1401, 1402, 1601, 1602, 1801, 1802, 2002, 2202, 2352, 2502, 2652, 2802, 3002, 3202, 3402, 3602
7	**Campo d'impiego**
X	Valvola termostatica elettronica
8	**Modello**
H	Pompa di calore
9	**Recupero di calore**
D	Con desurriscaldatore
°	Senza recupero di calore
10	**Versione**
A	Alta efficienza
E	Alta efficienza silenziata
11	**Batterie**
R	Rame - rame
S	Rame - rame stagnato
V	Rame - alluminio verniciato
°	Rame - alluminio
12	**Ventilatori**
J	Inverter
°	Standard
13	**Alimentazione**
8	400V~3 50Hz con magnetotermici
°	400V~3 50Hz con fusibili
14,15	**Kit idronico integrato**
	Senza kit idronico
00	Senza kit idronico
	Kit con n° 1 pompa
PA	Pompa A
PC	Pompa C
PE	Pompa E
PG	Pompa G
PJ	Pompa J (1)

(1) Per tutte le combinazioni con la pompa J vi chiediamo di contattare la sede.

DATI PRESTAZIONALI

NS - HA

Taglia		1251	1401	1402	1601	1602	1801	1802	2002	2202
Prestazioni in raffreddamento 12 °C / 7 °C (1)										
Potenza frigorifera	kW	262,7	281,7	257,7	309,7	315,6	365,6	365,6	384,6	414,5
Potenza assorbita	kW	86,9	95,0	94,9	107,8	108,3	128,3	125,3	132,5	138,8
Corrente assorbita totale a freddo	A	149,0	164,0	168,0	185,0	186,0	215,0	216,0	227,0	233,0
EER	W/W	3,02	2,96	2,72	2,87	2,91	2,85	2,92	2,90	2,99
Portata acqua utenza	l/h	45186	48451	44327	53262	54292	62883	62883	66147	71302
Perdita di carico lato utenza	kPa	38	41	36	27	50	43	43	47	53
Prestazioni in riscaldamento 40 °C / 45 °C (2)										
Potenza termica	kW	281,4	297,4	281,4	332,3	342,5	393,5	395,5	412,5	450,6
Potenza assorbita	kW	88,2	94,2	93,2	104,0	106,8	126,7	123,7	133,9	141,3
Corrente assorbita totale a caldo	A	150,0	163,0	165,0	180,0	182,0	212,0	213,0	229,0	236,0
COP	W/W	3,19	3,16	3,02	3,20	3,21	3,11	3,20	3,08	3,19
Portata acqua utenza	l/h	48838	51618	48838	57701	59439	68303	68651	71605	78210
Perdita di carico lato utenza	kPa	47	49	47	33	64	54	54	58	67

(1) Dati EN 14511:2022; Acqua scambiatore lato utenza 12 °C / 7 °C; Aria esterna 35 °C
(2) Dati EN 14511:2022; Acqua scambiatore lato utenza 40 °C / 45 °C; Aria esterna 7 °C b.s. / 6 °C b.u.

Taglia		2352	2502	2652	2802	3002	3202	3402	3602
Prestazioni in raffreddamento 12 °C / 7 °C (1)									
Potenza frigorifera	kW	454,6	499,5	524,5	547,5	591,5	619,6	675,5	731,4
Potenza assorbita	kW	158,4	173,5	186,7	195,9	202,6	215,4	235,9	256,4
Corrente assorbita totale a freddo	A	268,0	295,0	318,0	335,0	349,0	370,0	400,0	430,0
EER	W/W	2,87	2,88	2,81	2,80	2,92	2,88	2,86	2,85
Portata acqua utenza	l/h	78174	85906	90201	94153	101712	106523	116144	125766
Perdita di carico lato utenza	kPa	37	38	40	43	34	27	35	43
Prestazioni in riscaldamento 40 °C / 45 °C (2)									
Potenza termica	kW	502,5	541,5	563,6	585,6	629,5	664,5	725,6	786,7
Potenza assorbita	kW	157,9	171,0	177,1	185,4	198,0	207,8	230,4	253,1
Corrente assorbita totale a caldo	A	267,0	292,0	303,0	318,0	342,0	359,0	391,0	423,0
COP	W/W	3,18	3,17	3,18	3,16	3,18	3,20	3,15	3,11
Portata acqua utenza	l/h	87247	94025	97849	101673	109320	115403	126004	136606
Perdita di carico lato utenza	kPa	49	47	49	53	41	33	43	54

(1) Dati EN 14511:2022; Acqua scambiatore lato utenza 12 °C / 7 °C; Aria esterna 35 °C
(2) Dati EN 14511:2022; Acqua scambiatore lato utenza 40 °C / 45 °C; Aria esterna 7 °C b.s. / 6 °C b.u.

NS - HE

Taglia		1251	1401	1402	1601	1602	1801	1802	2002	2202
Prestazioni in raffreddamento 12 °C / 7 °C (1)										
Potenza frigorifera	kW	250,7	266,7	242,7	292,7	301,6	343,6	349,6	366,6	394,5
Potenza assorbita	kW	91,8	101,9	100,8	115,7	116,2	136,1	132,2	140,3	146,5
Corrente assorbita totale a freddo	A	161,0	178,0	181,0	202,0	202,0	234,0	233,0	246,0	254,0
EER	W/W	2,73	2,62	2,41	2,53	2,60	2,52	2,65	2,61	2,69
Portata acqua utenza	l/h	43125	45874	41750	50341	51887	59103	60134	63055	67865
Perdita di carico lato utenza	kPa	32	37	33	24	46	38	39	43	48
Prestazioni in riscaldamento 40 °C / 45 °C (2)										
Potenza termica	kW	281,4	297,4	281,4	332,3	342,5	393,5	395,5	412,5	450,6
Potenza assorbita	kW	88,2	94,2	93,2	104,0	106,8	126,7	123,7	133,9	141,3
Corrente assorbita totale a caldo	A	150,0	163,0	165,0	180,0	182,0	212,0	213,0	229,0	236,0
COP	W/W	3,19	3,16	3,02	3,20	3,21	3,11	3,20	3,08	3,19
Portata acqua utenza	l/h	48838	51618	48838	57701	59439	68303	68651	71605	78210
Perdita di carico lato utenza	kPa	47	49	47	33	64	54	54	58	67

(1) Dati EN 14511:2022; Acqua scambiatore lato utenza 12 °C / 7 °C; Aria esterna 35 °C
(2) Dati EN 14511:2022; Acqua scambiatore lato utenza 40 °C / 45 °C; Aria esterna 7 °C b.s. / 6 °C b.u.

Taglia		2352	2502	2652	2802	3002	3202	3402	3602
Prestazioni in raffreddamento 12 °C / 7 °C (1)									
Potenza frigorifera	kW	435,6	487,6	506,5	517,5	559,6	585,6	636,5	687,5
Potenza assorbita	kW	169,3	192,4	202,5	210,6	217,4	231,2	251,6	272,0
Corrente assorbita totale a freddo	A	293,0	333,0	349,0	365,0	380,0	403,0	436,0	468,0
EER	W/W	2,57	2,53	2,50	2,46	2,57	2,53	2,53	2,53
Portata acqua utenza	l/h	74910	83844	87108	88998	96214	100681	109444	118206
Perdita di carico lato utenza	kPa	34	35	37	39	30	24	31	38
Prestazioni in riscaldamento 40 °C / 45 °C (2)									
Potenza termica	kW	502,5	541,5	563,6	585,6	629,5	664,5	725,6	786,7
Potenza assorbita	kW	157,9	171,0	177,1	185,4	198,0	207,8	230,4	253,1
Corrente assorbita totale a caldo	A	267,0	292,0	303,0	318,0	342,0	359,0	391,0	423,0
COP	W/W	3,18	3,17	3,18	3,16	3,18	3,20	3,15	3,11
Portata acqua utenza	l/h	87247	94025	97849	101673	109320	115403	126004	136606
Perdita di carico lato utenza	kPa	49	47	49	53	41	33	43	54

(1) Dati EN 14511:2022; Acqua scambiatore lato utenza 12 °C / 7 °C; Aria esterna 35 °C
(2) Dati EN 14511:2022; Acqua scambiatore lato utenza 40 °C / 45 °C; Aria esterna 7 °C b.s. / 6 °C b.u.

DATI ENERGETICI

Taglia			1251	1401	1402	1601	1602	1801	1802	2002	2202	2352	2502	2652	2802	3002	3202	3402	3602
UE 813/2013 prestazioni in condizioni climatiche medie (average) - 35 °C - Pdesignh ≤ 400 kW (1)																			
Pdesignh	A,E	kW	185	195	185	218	225	259	260	271	297	330	356	370	385	325	342	374	400
SCOP	A,E	W/W	3,33	3,28	3,23	3,33	3,33	3,23	3,33	3,20	3,30	3,30	3,30	3,33	3,30	3,35	3,40	3,33	3,28
ηsh	A,E	%	130.0%	128.0%	126.0%	130.0%	130.0%	126.0%	130.0%	125.0%	129.0%	129.0%	129.0%	130.0%	129.0%	131.0%	133.0%	130.0%	128.0%
SEER - 12/7 (EN14825: 2018) con ventilatori standard (2)																			
SEER	A	W/W	3,88	3,81	3,46	3,76	3,68	3,71	3,73	3,70	3,80	3,72	3,74	3,66	3,64	3,81	3,76	3,73	3,72
	E	W/W	3,41	3,28	3,00	3,19	3,23	3,19	3,32	3,28	3,37	3,28	3,23	3,18	3,12	3,30	3,25	3,23	3,23
Efficienza stagionale	A	%	152.1%	149.4%	135.2%	147.4%	144.2%	145.2%	146.0%	145.0%	149.0%	145.7%	146.6%	143.5%	142.5%	149.5%	147.5%	146.1%	145.8%
	E	%	133.4%	128.1%	116.8%	124.4%	126.2%	124.7%	129.7%	128.2%	131.8%	128.1%	126.3%	124.3%	121.7%	129.1%	126.9%	126.1%	126.2%

(1) Efficienze in applicazioni per bassa temperatura (35°C)
(2) Calcolo eseguito con portata d'acqua FISSA e temperatura d'uscita VARIABILE.

DATI ELETTRICI

Taglia			1251	1401	1402	1601	1602	1801	1802	2002	2202
Dati elettrici											
Corrente massima (FLA)	A,E	A	209,0	242,0	276,0	258,0	276,0	316,0	325,0	352,0	370,0
Corrente di spunto (LRA)	A,E	A	327,0	387,0	251,0	431,0	251,0	472,0	305,0	313,0	350,0

Taglia			2352	2502	2652	2802	3002	3202	3402	3602
Dati elettrici										
Corrente massima (FLA)	A,E	A	390,0	410,0	443,0	476,0	500,0	516,0	574,0	631,0
Corrente di spunto (LRA)	A,E	A	365,0	436,0	461,0	521,0	534,0	578,0	612,0	653,0

DATI TECNICI GENERALI

Taglia			1251	1401	1402	1601	1602	1801	1802	2002	2202	2352	2502	2652	2802	3002	3202	3402	3602
Compressore																			
Tipo	A,E	tipo	Vite																
Regolazione compressore	A,E	Tipo	On/Off																
Numero	A,E	n°	1	1	2	1	2	1	2	2	2	2	2	2	2	2	2	2	2
Circuiti	A,E	n°	1	1	2	1	2	1	2	2	2	2	2	2	2	2	2	2	2
Parzializzazione dell'unità con valvola termostatica elettronica	A	%	40-100	40-100	20-100	40-100	20-100	40-100	20-100	20-100	20-100	20-100	20-100	20-100	20-100	20-100	20-100	20-100	20-100
	E	%	-	-	-	-	-	-	-	-	-	-	-	-	-	-	-	-	-
Refrigerante	A,E	tipo	R134a																
Carica refrigerante circuito 1 (1)	A	kg	90,0	92,0	43,0	100,0	57,0	138,0	57,0	55,0	80,0	80,0	85,0	-	97,0	92,0	-	110,0	138,0
	E	kg	90,0	92,0	43,0	118,0	57,0	138,0	57,0	55,0	80,0	80,0	85,0	-	97,0	92,0	118,0	110,0	138,0
Carica refrigerante circuito 2 (1)	A	kg	-	-	45,0	-	57,0	-	57,0	75,0	102,0	85,0	85,0	-	97,0	100,0	-	145,0	138,0
	E	kg	-	-	45,0	-	57,0	-	57,0	75,0	102,0	85,0	85,0	-	97,0	118,0	118,0	145,0	138,0
Carica olio totale	A,E	kg	22,0	19,0	30,0	19,0	30,0	35,0	30,0	30,0	30,0	37,0	44,0	41,0	38,0	38,0	38,0	54,0	70,0
Scambiatore lato utenza																			
Tipo	A,E	tipo	Fascio tubiero																
Numero	A,E	n°	1	1	2	1	2	1	2	2	1	1	1	1	1	2	2	2	2
Portata minima acqua	A	l/h	22593	24226	22164	26631	27146	31442	31442	33074	35651	39087	42953	45101	47077	50856	53262	58072	62883
	E	l/h	21563	22937	20875	25171	25944	29552	30067	31528	33933	37455	41922	43554	44499	48107	50341	54722	59103
Portata massima acqua	A	l/h	75310	80752	73878	88770	90487	104805	104805	110245	118837	130290	143177	150335	156922	169520	177538	193573	209610
	E	l/h	71875	76457	69583	83902	86478	98505	100223	105092	113108	124850	139740	145180	148330	160357	167802	182407	197010
Contenuto acqua	A,E	l	96,0	101,2	96,0	98,1	101,2	132,9	132,9	132,9	159,8	159,8	149,9	220,7	220,7	199,3	196,2	231,0	265,8
Attacchi idraulici lato utenza																			
Attacchi (in/out)	A,E	Tipo	Giunti scanalati																
Diametro (in/out)	A,E	Ø	6"																
Dati sonori calcolati in funzionamento a freddo (2)																			
Livello di potenza sonora	A	dB(A)	93,5	93,5	94,0	94,5	95,0	96,0	96,0	96,5	96,5	96,5	97,0	97,0	97,0	97,0	97,5	98,3	99,0
	E	dB(A)	88,5	88,5	89,0	89,5	90,0	91,0	91,0	91,5	91,5	91,5	92,0	92,0	92,0	92,0	92,5	93,3	94,0
Livello di pressione sonora (10 m)	A	dB(A)	61,3	61,3	61,8	62,3	62,8	63,6	63,6	64,0	64,0	64,0	64,5	64,5	64,5	64,4	64,9	65,6	66,2
	E	dB(A)	56,3	56,3	56,8	57,3	57,8	58,6	58,6	59,0	59,0	59,0	59,5	59,5	59,5	57,4	59,9	60,6	61,2
Livello di pressione sonora (1 m)	A	dB(A)	73,8	73,8	74,3	74,8	75,3	75,8	75,8	75,9	75,9	75,9	76,4	76,4	76,4	75,8	76,3	76,8	77,2
	E	dB(A)	68,8	68,8	69,3	69,8	70,3	70,8	70,8	70,9	70,9	70,9	71,4	71,4	71,4	70,8	71,3	71,8	72,2

(1) La carica riportata in tabella è un valore stimato e preliminare. Il valore finale della carica di refrigerante è riportato nella targhetta tecnica dell'unità. Per maggiori informazioni contattare sede.
(2) Potenza sonora: calcolata sulla base di misure effettuate in accordo con la normativa UNI EN ISO 9614-2, nel rispetto di quanto richiesto dalla certificazione Eurovent.; Pressione sonora misurata in campo libero, a 10 m di distanza dalla superficie esterna dell'unità (in accordo con la UNI EN ISO 3744).

DIMENSIONI

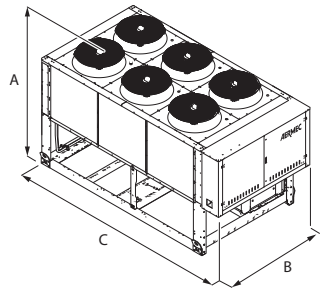

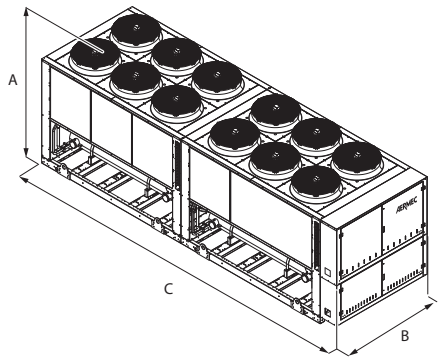

Taglia			1251	1401	1402	1601	1602	1801	1802	2002	2202	2352	2502	2652	2802	3002	3202	3402	3602
Dimensioni e pesi																			
A	A,E	mm	2450	2450	2450	2450	2450	2450	2450	2450	2450	2450	2450	2450	2450	2450	2450	2450	2450
B	A,E	mm	2200	2200	2200	2200	2200	2200	2200	2200	2200	2200	2200	2200	2200	2200	2200	2200	2200
C	A,E	mm	3780	3780	3780	3780	3780	4770	4770	5750	5750	5750	5750	5750	5750	7160	7160	8150	9140

Taglia			1251	1401	1402	1601	1602	1801	1802	2002	2202	2352	2502	2652	2802	3002	3202	3402	3602
Kit idronico integrato: 00																			
Dimensioni e pesi																			
Peso a vuoto	A,E	kg	3245	3280	3570	3435	3835	4115	4005	4385	4570	4940	5265	5470	5610	6540	6745	7425	8105
Peso in funzione	A,E	kg	3340	3380	3665	3535	3935	4250	4140	4520	4730	5100	5415	5690	5830	6740	6940	7655	8370

Aermec si riserva la facoltà di apportare in qualsiasi momento tutte le modifiche ritenute necessarie per il miglioramento del prodotto con eventuale modifica dei relativi dati tecnici.

Aermec S.p.A.
Via Roma, 996 - 37040 Bevilacqua (VR) - Italia
Tel. 0442633111 - Telefax 044293577
www.aermec.com

Numero Verde
800-843085

NSG

Refrigeratore condensato ad aria

Potenza frigorifera 228 ÷ 1580 kW

- **Batteria a microcanali**
- **Elevate efficienze anche ai carichi parziali**
- **Modalità night mode**



EUROVENT CERTIFIED PERFORMANCE
www.eurovent-certification.com

DESCRIZIONE

Refrigeratori, progettati e realizzati per soddisfare le esigenze di climatizzazione nei complessi residenziali / commerciali, o di refrigerazione nei complessi industriali.
Sono unità da esterno con compressori a vite ventilatori assiali, batterie a microcanale e scambiatori a fascio tubiero.
Nelle unità con il desurriscaldatore, si ha inoltre la possibilità di produrre acqua calda gratuitamente.
Il basamento, la struttura e la pannellatura sono in acciaio zincato trattato con vernici poliestere RAL 9003.

VERSIONI

° Standard
A Alta efficienza
E Alta efficienza silenziata
L Standard silenziata
N Altissima efficienza silenziata
U Altissima efficienza

CARATTERISTICHE

Refrigerante HFO R1234ze

HFO R1234ze è una miscela caratterizzata:
da ODP = 0 e GWP (Global Warming Potential) = 7, R134a GWP = 1430;
con proprietà termodinamiche che garantiscono e a volte migliorano le efficienze ottenute con i refrigeranti HFC.

Unità bi-tricircuito

La gamma è composta da unità equipaggiate con 2–3 circuiti frigoriferi, progettata per fornire il massimo rendimento anche ai carichi parziali e garantire la continuità di esercizio in caso di fermata di uno dei circuiti.

Batterie a microcanali in alluminio

Le batterie di condensazione a microcanale in alluminio assicurano elevati livelli di efficienza, ridotte quantità di refrigerante e un minor peso dell'unità. Il trattamento "O" disponibile a configuratore assicura elevate resistenze alla corrosione anche negli ambienti più aggressivi.

Valvola di espansione elettronica

L'utilizzo della valvola di espansione elettronica apporta notevoli benefici in particolar modo quando il refrigeratore si trova a lavorare ai carichi parziali a vantaggio dell'efficienza energetica dell'unità.

Kit idronico integrato

Il gruppo idronico integrato opzionale racchiude in sé i principali componenti idraulici; è disponibile in diverse configurazioni con una o due pompe, alta o bassa prevalenza, per avere anche una soluzione che dia un risparmio economico e che faciliti l'installazione finale.

CONTROLLO PCO5

Le unità montano n°.1 scheda di controllo per ogni compressore.
Regolazione a microprocessore, completo di tastiera e display LCD, che permette una facile consultazione e l'intervento sull'unità attraverso un menù disponibile in più lingue.

- La presenza di un orologio programmatore permette d'impostare delle fasce orarie di funzionamento ed un eventuale secondo set-point.
- La termoregolazione avviene con la logica proporzionale integrale, in base alla temperatura di uscita dell'acqua.
- **Modalità night mode:** solo nelle versioni **non silenziate con il ventilatore che deve essere, inverter o con il taglio di fase o con l'accessorio DCPX** è possibile impostare un profilo di funzionamento silenziato, utile ad esempio nelle ore notturne per un maggior comfort acustico, ma che garantisce sempre le prestazioni anche nelle ore di maggior carico.
- La possibilità di controllare due unità in parallelo Master - Slave (dalla taglia 1402 alla 6402).

ACCESSORI

AER485P1: Interfaccia RS-485 per sistemi di supervisione con protocollo MODBUS. È previsto n°. 1 accessorio per ogni scheda di controllo dell'unità.
AERBACP: Interfaccia di comunicazione Ethernet per protocolli Bacnet/IP, Modbus TCP/IP, SNMP. È previsto n°. 1 accessorio per ogni scheda di controllo dell'unità.
AERNET: Il dispositivo permette il controllo, la gestione ed il monitoraggio remoto di un refrigeratore con un PC, smartphone o tablet tramite collegamento Cloud. AERNET svolge la funzione di Master mentre ogni unità collegata viene configurata come Slave fino ad un massimo di 6 schede di controllo. È inoltre

possibile con un semplice click salvare sul proprio terminale un file log con tutti i dati delle unità collegate per eventuali post analisi.

AERSET: Permette di compensare automaticamente i set di lavoro dell'unità a cui è collegato, basandosi su un segnale 0-10V in MODBUS in ingresso. Accessorio obbligatorio MODU-485BL.

DCPX: Dispositivo per il controllo della temperatura di condensazione, con modulazione continua della velocità dei ventilatori mediante trasduttore di pressione.

MULTICHILLER-EVO: Sistema di controllo per il comando, l'accensione e lo spegnimento dei singoli refrigeratori in un impianto in cui siano installati più apparecchi in parallelo (max. n° 9) assicurando sempre la portata costante agli evaporatori.

PRV3: Consente di eseguire a distanza le operazioni di comando del refrigeratore.

DCPX: Dispositivo per il controllo della temperatura di condensazione, con modulazione continua della velocità dei ventilatori mediante trasduttore di pressione.

AVX: Supporti antivibranti a molla.

ACCESSORI MONTATI IN FABBRICA

RIF: Rifasatore di corrente. Collegato in parallelo al motore, permette una riduzione della corrente assorbita (circa il 10%)

GP_: Kit griglie anti intrusione

KRS: Resistenza elettrica scambiatori

COMPATIBILITÀ ACCESSORI

Modello	Ver	1402	1602	1802	2002	2202	2352	2502	2652	2802	3002	3202	3402	3602	3902
AER485P1 x n° 2	°,A,E,L,N,U	•	•	•	•	•	•	•	•	•	•	•	•	•	•
AERBACP x n° 2	°,A,E,L,N,U	•	•	•	•	•	•	•	•	•	•	•	•	•	•
AERNET	°,A,E,L,N,U	•	•	•	•	•	•	•	•	•	•	•	•	•	•
AERSET	°,A,E,L,N,U	•	•	•	•	•	•	•	•	•	•	•	•	•	•
MULTICHILLER-EVO	°,A,E,L,N,U	•	•	•	•	•	•	•	•	•	•	•	•	•	•
PRV3	°,A,E,L,N,U	•	•	•	•	•	•	•	•	•	•	•	•	•	•

Modello	Ver	4202	4502	4802	5202	5602	6002	6402	6503	6703	6903	7203	8403	9603
AER485P1 x n° 2	°,A,E,L,N,U	•	•	•	•	•	•	•						
AER485P1 x n° 3	°,A,L								•	•	•	•	•	•
	E,U								•	•	•	•		
	N								•					
AERBACP x n° 2	°,A,E,L,N,U	•	•	•	•	•	•	•						
AERBACP x n° 3	°,A,L								•	•	•	•	•	•
	E,U								•	•	•	•		
	N								•					
AERNET	°,A,L	•	•	•	•	•	•	•	•	•	•	•	•	•
	E,U	•	•	•	•	•	•	•	•	•	•	•		
	N	•	•	•	•	•	•	•	•					
AERSET	°,A,L	•	•	•	•	•	•	•	•	•	•	•	•	•
	E,U	•	•	•	•	•	•	•	•	•	•	•		
	N	•	•	•	•	•	•	•	•					
MULTICHILLER-EVO	°,A,L	•	•	•	•	•	•	•	•	•	•	•	•	•
	E,U	•	•	•	•	•	•	•	•	•	•	•		
	N	•	•	•	•	•	•	•	•					
PRV3	°,A,L	•	•	•	•	•	•	•	•	•	•	•	•	•
	E,U	•	•	•	•	•	•	•	•	•	•	•		
	N	•	•	•	•	•	•	•	•					

Controllo della temperatura di condensazione

Ver	1402	1602	1802	2002	2202	2352	2502	2652	2802	3002
Ventilatori: M										
°	DCPX110	DCPX110	DCPX110	DCPX110	DCPX110	DCPX110	DCPX110	DCPX111	DCPX111	DCPX112
A	DCPX111	DCPX111	DCPX111	DCPX111	DCPX112	DCPX112	DCPX112	DCPX113	DCPX113	DCPX113
E, L, N	Di Serie	Di Serie	Di Serie	Di Serie	Di Serie	Di Serie	Di Serie	Di Serie	Di Serie	Di Serie
U	DCPX111	DCPX111	DCPX112	DCPX112	DCPX113	DCPX113	DCPX114	DCPX114	DCPX114	DCPX114

Ver	3202	3402	3602	3902	4202	4502	4802	5202	5602	6002
Ventilatori: M										
°	DCPX112	DCPX112	DCPX112	DCPX113	DCPX113	DCPX114	DCPX114	DCPX115	DCPX115	DCPX115
A	DCPX113	DCPX114	DCPX114	DCPX115	DCPX115	DCPX116	DCPX116	DCPX116	DCPX117	DCPX118
E, L, N	Di Serie	Di Serie	Di Serie	Di Serie	Di Serie	Di Serie	Di Serie	Di Serie	Di Serie	Di Serie
U	DCPX114	DCPX115	DCPX115	DCPX116	DCPX117	DCPX117	DCPX118	DCPX119	DCPX130	DCPX131

Ver	6402	6503	6703	6903	7203	8403	9603
Ventilatori: M							
°	DCPX116	DCPX135+DCPX113	DCPX135+DCPX113	DCPX125+DCPX114	DCPX114+DCPX136	DCPX114+DCPX136	DCPX114+DCPX136
A	DCPX118	DCPX115+DCPX136	DCPX115+DCPX136	DCPX116+DCPX136	DCPX116+DCPX136	DCPX117+DCPX136	-
E, N	Di Serie	Di Serie	Di Serie	Di Serie	Di Serie	-	-
L	Di Serie	Di Serie	Di Serie	Di Serie	Di Serie	Di Serie	Di Serie
U	DCPX132	DCPX116+DCPX137	DCPX117+DCPX137	DCPX117+DCPX137	DCPX118+DCPX137	-	-

L'accessorio non può essere montato sulle configurazioni indicate con -

Antivibranti

Ver	1402	1602	1802	2002	2202	2352	2502	2652	2802	3002	3202	3402	3602	3902
Kit idronico integrato: 00														
°	AVX962	AVX962	AVX962	AVX963	AVX963	AVX963	AVX963	AVX968	AVX968	AVX966	AVX966	AVX966	AVX966	AVX965
A, L	AVX963	AVX963	AVX963	AVX963	AVX964	AVX964	AVX966	AVX965	AVX965	AVX970	AVX965	AVX967	AVX967	AVX969
E, U	AVX963	AVX963	AVX964	AVX966	AVX966	AVX965	AVX965	AVX967	AVX967	AVX967	AVX967	AVX969	AVX969	AVX971
N	AVX964	AVX964	AVX987	AVX965	AVX965	AVX967	AVX967	AVX969	AVX969	AVX969	AVX969	AVX971	AVX961	AVX972

Ver	4202	4502	4802	5202	5602	6002	6402	6503	6703	6903	7203	8403	9603
Kit idronico integrato: 00													
°	AVX965	AVX967	AVX967	AVX969	AVX969	AVX969	AVX971	AVX978	AVX978	AVX983	AVX984	AVX984	AVX984
A, L	AVX969	AVX971	AVX971	AVX971	AVX961	AVX972	AVX972	AVX979	AVX979	AVX980	AVX980	AVX986	AVX981
E, U	AVX961	AVX961	AVX972	AVX972	AVX976	AVX973	AVX974	AVX980	AVX982	AVX982	AVX985	-	-
N	AVX972	AVX973	AVX974	AVX975	AVX977	AVX977	AVX977	AVX981	-	-	-	-	-

Rifasatori

Ver	1402	1602	1802	2002	2202	2352	2502	2652	2802	3002	3202	3402	3602	3902
°, A, E, L, N, U	RIF (1)	RIF (1)	RIF (1)	RIF (1)	RIF (1)	RIF (1)	RIF (1)	RIF (1)	RIF (1)	RIF (1)	RIF (1)	RIF (1)	RIF (1)	RIF (1)

(1) Contattare sede
Il fondino grigio indica gli accessori montati in fabbrica

Ver	4202	4502	4802	5202	5602	6002	6402	6503	6703	6903	7203	8403	9603
°, A, L	RIF (1)	RIF (1)	RIF (1)	RIF (1)	RIF (1)	RIF (1)	RIF (1)	RIF (1)	RIF (1)	RIF (1)	RIF (1)	RIF (1)	RIF (1)
E, U	RIF (1)	RIF (1)	RIF (1)	RIF (1)	RIF (1)	RIF (1)	RIF (1)	RIF (1)	RIF (1)	RIF (1)	RIF (1)	-	-
N	RIF (1)	RIF (1)	RIF (1)	RIF (1)	RIF (1)	RIF (1)	RIF (1)	RIF (1)	-	-	-	-	-

(1) Contattare sede
Il fondino grigio indica gli accessori montati in fabbrica

Griglie di protezione

Ver	1402	1602	1802	2002	2202	2352	2502	2652	2802	3002	3202	3402	3602	3902
°	GP3V	GP3V	GP3V	GP4V	GP4V	GP4V	GP4V	GP4V	GP4V	GP5V	GP5V	GP5V	GP5V	GP6V
A	GP4V	GP4V	GP4V	GP5V	GP5V	GP5V	GP5V	GP6V	GP6V	GP6V	GP6V	GP7V	GP7V	GP8V
E, U	GP4V	GP4V	GP5V	GP5V	GP5V	GP6V	GP6V	GP7V	GP7V	GP7V	GP7V	GP8V	GP8V	GP9V
L	GP4V	GP4V	GP4V	GP4V	GP5V	GP5V	GP5V	GP6V	GP6V	GP6V	GP6V	GP7V	GP7V	GP8V
N	GP5V	GP5V	GP6V	GP6V	GP6V	GP7V	GP7V	GP8V	GP8V	GP8V	GP8V	GP9V	GP10V	GP11V

Il fondino grigio indica gli accessori montati in fabbrica

Ver	4202	4502	4802	5202	5602	6002	6402	6503	6703	6903	7203	8403	9603
°	GP6V	GP7V	GP7V	GP8V	GP8V	GP8V	GP9V	GP9V	GP9V	GP10V	GP11V	GP11V	GP11V
A, L	GP8V	GP9V	GP9V	GP9V	GP10V	GP11V	GP11V	GP4V+GP8V	GP4V+GP8V	GP5V+GP9V	GP5V+GP9V	GP5V+GP10V	GP6V+GP11V
E, U	GP10V	GP10V	GP11V	GP11V	GP6V+GP6V	GP6V+GP7V	GP7V+GP7V	GP5V+GP9V	GP5V+GP10V	GP5V+GP10V	GP6V+GP11V	-	-
N	GP11V	GP6V+GP7V	GP7V+GP7V	GP7V+GP8V	GP8V+GP8V	GP8V+GP8V	GP8V+GP8V	GP6V+GP11V	-	-	-	-	-

Il fondino grigio indica gli accessori montati in fabbrica

Resistenze scambiatori

Ver	1402	1602	1802	2002	2202	2352	2502	2652	2802	3002
°, A, L	KRS22	KRS22	KRS23	KRS23	KRS23	KRS23	KRS23	KRS23	KRS23	KRS23
E, N, U	KRS23	KRS23	KRS23	KRS23	KRS23	KRS23	KRS23	KRS23	KRS23	KRS23

Il fondino grigio indica gli accessori montati in fabbrica

Ver	3202	3402	3602	3902	4202	4502	4802	5202	5602	6002
°	KRS23	KRS23	KRS23	KRS23	KRS23	KRS23	KRS24	KRS24	KRS24	KRS24
A, L	KRS23	KRS24	KRS24	KRS24	KRS24	KRS24	KRS24	KRS24	KRS24	KRS24
E, U	KRS23	KRS24	KRS24	KRS24	KRS24	KRS24	KRS24	KRS24	KRS23+KRS23	KRS23+KRS23
N	KRS23	KRS24	KRS24	KRS24	KRS24	KRS24	KRS23+KRS23	KRS23+KRS23	KRS23+KRS23	KRS23+KRS23

Il fondino grigio indica gli accessori montati in fabbrica

Ver	6402	6503	6703	6903	7203	8403	9603
°	KRS24	KRS24	KRS24	KRS24	KRS24	KRS24	KRS24
A, L	KRS24	KRS23+KRS24	KRS23+KRS24	KRS23+KRS24	KRS23+KRS24	KRS23+KRS24	KRS23+KRS24
E, U	KRS23+KRS23	KRS23+KRS24	KRS23+KRS24	KRS23+KRS24	KRS23+KRS24	-	-
N	KRS23+KRS23	KRS23+KRS24	-	-	-	-	-

Il fondino grigio indica gli accessori montati in fabbrica

CONFIGURATORE

Campo	Descrizione
1,2,3	**NSG**
4,5,6,7	**Taglia** 1402, 1602, 1802, 2002, 2202, 2352, 2502, 2652, 2802, 3002, 3202, 3402, 3602, 3902, 4202, 4502, 4802, 5202, 5602, 6002, 6402, 6503, 6703, 6903, 7203, 8403, 9603
8	**Campo d'impiego**
X	Valvola termostatica elettronica (1)
Z	Valvola termostatica elettronica per bassa temperatura (2)
9	**Modello**
°	Solo freddo
10	**Recupero di calore**
D	Con desurriscaldatore (3)
T	Con recupero totale (4)
°	Senza recupero di calore
11	**Versione**
°	Standard
A	Alta efficienza
E	Alta efficienza silenziata
L	Standard silenziata
N	Altissima efficienza silenziata
U	Altissima efficienza
12	**Batterie**
O	Alluminio microcanale verniciata
R	Rame - rame
S	Rame - rame stagnato
V	Rame - alluminio verniciato
°	Alluminio microcanale
13	**Ventilatori**
J	Inverter
M	Maggiorati
14	**Alimentazione**
2	230V~3 50Hz con fusibili (5)
4	230V~3 50Hz con magnetotermici (5)
5	500V~3 50Hz con fusibili (6)
8	400V~3 50Hz con magnetotermici
9	500V~3 50Hz con magnetotermici (6)
°	400V~3 50Hz con fusibili
15,16	**Kit idronico integrato**

Campo	Descrizione
00	Senza kit idronico
	Kit con n° 1 pompa
PA	Pompa A
PB	Pompa B
PC	Pompa C
PD	Pompa D
PE	Pompa E
PF	Pompa F
PG	Pompa G
PH	Pompa H
PI	Pompa I
PJ	Pompa J (7)
	Kit con n° 1 pompa + riserva
DA	Pompa A + riserva
DB	Pompa B + riserva
DC	Pompa C + riserva
DD	Pompa D + riserva
DE	Pompa E + riserva
DF	Pompa F + riserva
DG	Pompa G + riserva
DH	Pompa H + riserva
DI	Pompa I + riserva
DJ	Pompa J + riserva (7)
	Kit con n° 2 pompe
TF	Doppia pompa F (8)
TG	Doppia pompa G (8)
TH	Doppia pompa H (8)
TI	Doppia pompa I (8)
TJ	Doppia pompa J (8)

(1) Acqua prodotta da 0 °C ÷ 23 °C
(2) Acqua prodotta da 0 °C ÷ -8 °C; Incompatibile con l'opzione D e T
(3) È necessario garantire sempre all'ingresso dello scambiatore una temperatura dell'acqua non inferiore ai 35 °C.
(4) È necessario garantire sempre all'ingresso dello scambiatore una temperatura dell'acqua non inferiore ai 35 °C. I modelli 1402° - 1602° - 1802° con il recupero totale non sono configurabili. Per tutte le altre taglie e versioni è da valutare in fase d'ordine.
(5) Solo per le taglie dalla 1402 alla 2202
(6) Solo per le taglie dalla 1402 alla 3202
(7) Per tutte le combinazioni con la pompa J vi chiediamo di contattare la sede.
(8) Le taglie dalla 6503 alla 9603 possono avere solo i kit idronici "TF - TG - TH- TI - TJ"

DATI PRESTAZIONALI

NSG - °

Taglia		1402	1602	1802	2002	2202	2352	2502	2652	2802	3002	3202	3402	3602	3902
Prestazioni in raffreddamento 12 °C / 7 °C (1)															
Potenza frigorifera	kW	228,6	261,3	297,8	334,1	358,6	389,8	402,8	443,7	462,6	506,3	531,6	566,5	623,6	676,0
Potenza assorbita	kW	74,3	85,8	100,4	108,3	119,9	129,9	138,2	151,6	162,6	167,0	175,7	193,9	214,9	228,2
Corrente assorbita totale a freddo	A	138,0	156,0	174,0	192,0	214,0	233,0	248,0	271,0	289,0	297,0	309,0	332,0	359,0	390,0
EER	W/W	3,08	3,05	2,97	3,08	2,99	3,00	2,91	2,93	2,85	3,03	3,02	2,92	2,90	2,96
Portata acqua utenza	l/h	39316	44954	51218	57461	61665	67027	69255	76286	79541	87045	91392	97398	107202	116226
Perdita di carico lato utenza	kPa	14	18	16	21	24	20	22	18	19	17	19	21	24	29

(1) Dati EN 14511:2022; Acqua scambiatore lato utenza 12 °C / 7 °C; Aria esterna 35 °C

Taglia		4202	4502	4802	5202	5602	6002	6402	6503	6703	6903	7203	8403	9603
Prestazioni in raffreddamento 12 °C / 7 °C (1)														
Potenza frigorifera	kW	739,5	792,4	835,2	874,9	897,0	942,5	989,1	1060,2	1095,1	1215,2	1268,8	1333,1	1410,0
Potenza assorbita	kW	251,7	263,0	281,6	288,8	302,5	320,8	329,9	355,3	375,5	407,7	419,3	461,7	512,0
Corrente assorbita totale a freddo	A	434,0	454,0	482,0	500,0	524,0	558,0	581,0	609,0	649,0	701,0	728,0	805,0	900,0
EER	W/W	2,94	3,01	2,97	3,03	2,97	2,94	3,00	2,98	2,92	2,98	3,03	2,89	2,75
Portata acqua utenza	l/h	127152	136250	143578	150403	154212	162036	170045	182263	188254	208871	218093	229141	242359
Perdita di carico lato utenza	kPa	33	38	28	31	33	38	42	29	31	20	22	25	28

(1) Dati EN 14511:2022; Acqua scambiatore lato utenza 12 °C / 7 °C; Aria esterna 35 °C

NSG - L

Taglia		1402	1602	1802	2002	2202	2352	2502	2652	2802	3002	3202	3402	3602	3902
Prestazioni in raffreddamento 12 °C / 7 °C (1)															
Potenza frigorifera	kW	227,7	261,7	298,7	335,0	373,6	386,8	415,2	446,3	476,8	498,0	546,8	602,0	645,3	707,0
Potenza assorbita	kW	72,7	84,0	98,1	112,6	120,1	128,4	138,3	144,3	155,8	165,4	179,1	193,2	212,5	231,2
Corrente assorbita totale a freddo	A	131,0	148,0	165,0	192,0	208,0	224,0	242,0	252,0	270,0	284,0	303,0	318,0	342,0	375,0
EER	W/W	3,13	3,12	3,04	2,97	3,11	3,01	3,00	3,09	3,06	3,01	3,05	3,12	3,04	3,06
Portata acqua utenza	l/h	39167	45014	51371	57614	64237	66506	71390	76738	81966	85616	94000	103492	110929	121547
Perdita di carico lato utenza	kPa	15	18	17	15	19	20	16	19	16	17	19	15	18	22

(1) Dati EN 14511:2022; Acqua scambiatore lato utenza 12 °C / 7 °C; Aria esterna 35 °C

Taglia		4202	4502	4802	5202	5602	6002	6402	6503	6703	6903	7203	8403	9603
Prestazioni in raffreddamento 12 °C / 7 °C (1)														
Potenza frigorifera	kW	743,5	806,3	841,6	893,3	933,8	982,7	1023,0	1083,7	1120,2	1222,9	1269,4	1383,5	1517,2 (2)
Potenza assorbita	kW	252,4	266,7	283,5	297,7	306,0	315,5	334,5	357,8	379,1	402,0	421,5	465,5	504,7
Corrente assorbita totale a freddo	A	416,0	437,0	465,0	490,0	507,0	533,0	563,0	583,0	623,0	670,0	699,0	763,0	848,0
EER	W/W	2,95	3,02	2,97	3,00	3,05	3,12	3,06	3,03	2,96	3,04	3,01	2,97	3,01
Portata acqua utenza	l/h	127821	138615	144692	153568	160522	168943	175872	186277	192550	210223	218211	237808	260789
Perdita di carico lato utenza	kPa	24	31	33	24	26	31	33	22	24	31	33	26	32

(1) Dati EN 14511:2022; Acqua scambiatore lato utenza 12 °C / 7 °C; Aria esterna 35 °C
(2) Unità non certificata Eurovent perché supera i 1500 kW

NSG - A

Taglia		1402	1602	1802	2002	2202	2352	2502	2652	2802	3002	3202	3402	3602	3902
Prestazioni in raffreddamento 12 °C / 7 °C (1)															
Potenza frigorifera	kW	233,0	267,3	306,8	346,4	383,4	397,6	429,0	458,6	491,7	511,7	561,1	619,9	669,1	731,1
Potenza assorbita	kW	73,5	83,8	96,7	109,8	118,4	126,0	134,9	142,3	152,7	160,7	171,9	187,9	206,4	224,9
Corrente assorbita totale a freddo	A	139,0	155,0	170,0	195,0	214,0	229,0	246,0	260,0	276,0	287,0	303,0	322,0	344,0	380,0
EER	W/W	3,17	3,19	3,17	3,15	3,24	3,16	3,18	3,22	3,22	3,18	3,26	3,30	3,24	3,25
Portata acqua utenza	l/h	40072	45975	52777	59582	65922	68370	73757	78851	84535	87974	96463	106561	115027	125681
Perdita di carico lato utenza	kPa	15	19	18	16	20	22	17	20	16	18	20	16	19	24

(1) Dati EN 14511:2022; Acqua scambiatore lato utenza 12 °C / 7 °C; Aria esterna 35 °C

Taglia		4202	4502	4802	5202	5602	6002	6402	6503	6703	6903	7203	8403	9603
Prestazioni in raffreddamento 12 °C / 7 °C (1)														
Potenza frigorifera	kW	770,4	833,7	872,2	923,2	961,9	1011,0	1053,8	1121,6	1160,9	1263,4	1313,4	1432,8	1580,6 (2)
Potenza assorbita	kW	243,7	258,6	273,6	291,5	301,9	312,6	330,2	347,1	365,9	390,3	408,0	451,1	495,6
Corrente assorbita totale a freddo	A	417,0	440,0	466,0	502,0	524,0	554,0	583,0	588,0	625,0	676,0	701,0	769,0	866,0
EER	W/W	3,16	3,22	3,19	3,17	3,19	3,23	3,19	3,23	3,17	3,24	3,22	3,18	3,19
Portata acqua utenza	l/h	132447	143336	149960	158709	165357	173799	181161	192795	199561	217184	225782	246285	271702
Perdita di carico lato utenza	kPa	26	33	36	26	28	33	35	24	26	33	36	27	35

(1) Dati EN 14511:2022; Acqua scambiatore lato utenza 12 °C / 7 °C; Aria esterna 35 °C
(2) Unità non certificata Eurovent perché supera i 1500 kW

NSG - E

Taglia		1402	1602	1802	2002	2202	2352	2502	2652	2802	3002	3202	3402	3602	3902
Prestazioni in raffreddamento 12 °C / 7 °C (1)															
Potenza frigorifera	kW	243,5	281,0	317,4	359,0	387,6	413,2	428,5	471,9	494,2	514,3	550,0	608,1	654,7	714,4
Potenza assorbita	kW	73,6	86,3	96,5	111,1	122,0	126,7	133,3	144,0	153,3	160,2	172,1	188,9	204,8	222,5
Corrente assorbita totale a freddo	A	133,0	152,0	163,0	189,0	211,0	222,0	237,0	251,0	267,0	279,0	293,0	310,0	334,0	368,0
EER	W/W	3,31	3,26	3,29	3,23	3,18	3,26	3,21	3,28	3,22	3,21	3,20	3,22	3,20	3,21
Portata acqua utenza	l/h	41877	48309	54578	61723	66638	71045	73675	81134	84968	88414	94560	104538	112548	122817
Perdita di carico lato utenza	kPa	12	11	14	9	11	12	13	15	16	18	19	16	18	23

(1) Dati EN 14511:2022; Acqua scambiatore lato utenza 12 °C / 7 °C; Aria esterna 35 °C

Taglia		4202	4502	4802	5202	5602	6002	6402	6503	6703	6903	7203	8403	9603
Prestazioni in raffreddamento 12 °C / 7 °C (1)														
Potenza frigorifera	kW	764,3	813,2	877,0	900,7	944,8	1000,3	1028,9	1101,9	1151,7	1242,8	1300,9	-	-
Potenza assorbita	kW	236,0	255,6	273,4	283,8	292,9	310,2	318,7	343,0	357,9	392,1	407,8	-	-
Corrente assorbita totale a freddo	A	399,0	428,0	450,0	475,0	495,0	519,0	544,0	572,0	599,0	656,0	673,0	-	-
EER	W/W	3,24	3,18	3,21	3,17	3,23	3,22	3,23	3,21	3,22	3,17	3,19	-	-
Portata acqua utenza	l/h	131397	139814	150755	154839	162399	171941	176857	189402	197982	213642	223617	-	-
Perdita di carico lato utenza	kPa	26	32	24	25	16	16	19	23	26	32	24	-	-

(1) Dati EN 14511:2022; Acqua scambiatore lato utenza 12 °C / 7 °C; Aria esterna 35 °C

NSG - U

Taglia		1402	1602	1802	2002	2202	2352	2502	2652	2802	3002	3202	3402	3602	3902
Prestazioni in raffreddamento 12 °C / 7 °C (1)															
Potenza frigorifera	kW	249,3	288,6	324,9	369,0	399,5	423,8	440,0	483,4	507,1	526,0	564,2	623,1	674,9	735,2
Potenza assorbita	kW	74,1	85,8	96,9	110,1	120,0	126,0	132,1	143,6	152,2	157,5	167,5	185,9	201,2	218,7
Corrente assorbita totale a freddo	A	141,0	158,0	172,0	196,0	217,0	231,0	246,0	263,0	277,0	287,0	298,0	319,0	342,0	377,0
EER	W/W	3,36	3,36	3,35	3,35	3,33	3,36	3,33	3,37	3,33	3,34	3,37	3,35	3,35	3,36
Portata acqua utenza	l/h	42866	49623	55869	63446	68694	72874	75659	83113	87181	90438	96990	107116	116011	126384
Perdita di carico lato utenza	kPa	13	11	14	10	11	13	14	16	17	18	20	17	20	24

(1) Dati EN 14511:2022; Acqua scambiatore lato utenza 12 °C / 7 °C; Aria esterna 35 °C

Taglia		4202	4502	4802	5202	5602	6002	6402	6503	6703	6903	7203	8403	9603
Prestazioni in raffreddamento 12 °C / 7 °C (1)														
Potenza frigorifera	kW	784,5	837,2	901,8	927,6	971,1	1026,7	1054,7	1133,1	1182,5	1280,2	1339,0	-	-
Potenza assorbita	kW	232,3	250,1	268,3	277,9	288,3	306,2	315,5	337,3	352,2	383,1	399,1	-	-
Corrente assorbita totale a freddo	A	411,0	437,0	461,0	486,0	509,0	536,0	564,0	586,0	617,0	668,0	689,0	-	-
EER	W/W	3,38	3,35	3,36	3,34	3,37	3,35	3,34	3,36	3,36	3,34	3,36	-	-
Portata acqua utenza	l/h	134866	143931	155027	159459	166915	176480	181297	194780	203262	220062	230162	-	-
Perdita di carico lato utenza	kPa	28	34	25	27	17	17	20	24	28	34	25	-	-

(1) Dati EN 14511:2022; Acqua scambiatore lato utenza 12 °C / 7 °C; Aria esterna 35 °C

NSG - N

Taglia		1402	1602	1802	2002	2202	2352	2502	2652	2802	3002	3202	3402	3602	3902
Prestazioni in raffreddamento 12 °C / 7 °C (1)															
Potenza frigorifera	kW	245,2	283,6	318,2	364,5	394,3	417,2	432,9	475,2	498,1	517,4	552,6	613,0	669,6	727,4
Potenza assorbita	kW	73,4	84,4	95,3	107,6	118,7	124,5	130,7	141,2	149,3	156,7	165,7	182,9	200,4	216,0
Corrente assorbita totale a freddo	A	132,0	149,0	162,0	185,0	207,0	219,0	234,0	249,0	264,0	274,0	287,0	306,0	324,0	359,0
EER	W/W	3,34	3,36	3,34	3,39	3,32	3,35	3,31	3,37	3,34	3,30	3,34	3,35	3,34	3,37
Portata acqua utenza	l/h	42156	48766	54716	62663	67797	71743	74443	81707	85643	88946	95006	105378	115107	125049
Perdita di carico lato utenza	kPa	13	11	15	9	11	13	14	15	17	18	20	16	20	24

(1) Dati EN 14511:2022; Acqua scambiatore lato utenza 12 °C / 7 °C; Aria esterna 35 °C

Taglia		4202	4502	4802	5202	5602	6002	6402	6503	6703	6903	7203	8403	9603
Prestazioni in raffreddamento 12 °C / 7 °C (1)														
Potenza frigorifera	kW	766,9	834,2	880,8	925,4	961,2	1003,2	1036,3	1120,4	-	-	-	-	-
Potenza assorbita	kW	230,1	248,2	261,5	275,0	286,5	296,1	311,6	333,3	-	-	-	-	-
Corrente assorbita totale a freddo	A	395,0	413,0	435,0	458,0	480,0	509,0	537,0	557,0	-	-	-	-	-
EER	W/W	3,33	3,36	3,37	3,36	3,35	3,39	3,33	3,36	-	-	-	-	-
Portata acqua utenza	l/h	131846	143411	151421	159089	165211	172435	178132	192584	-	-	-	-	-
Perdita di carico lato utenza	kPa	27	23	29	29	17	17	20	24	-	-	-	-	-

(1) Dati EN 14511:2022; Acqua scambiatore lato utenza 12 °C / 7 °C; Aria esterna 35 °C

INDICI ENERGETICI (REG. 2016/2281 UE)

Taglia			1402	1602	1802	2002	2202	2352	2502	2652	2802	3002	3202	3402	3602	3902
Ventilatori: M																
SEER - 12/7 (EN14825: 2018) (1)																
SEER	°,A,E,L,N,U	W/W	- (2)	- (2)	- (2)	- (2)	- (2)	- (2)	- (2)	- (2)	- (2)	- (2)	- (2)	- (2)	- (2)	- (2)
SEPR - (EN 14825: 2018) (3)																
SEPR	°	W/W	5,32	5,40	5,30	5,46	5,46	5,50	5,52	5,51	5,51	5,51	5,54	5,53	5,51	5,52
	A	W/W	5,53	5,59	5,47	5,51	5,59	5,56	5,55	5,56	5,57	5,51	5,53	5,59	5,57	5,58
	E	W/W	5,69	5,72	5,77	5,64	5,58	5,71	5,65	5,72	5,67	5,65	5,67	5,64	5,66	5,68
	L	W/W	5,46	5,56	5,43	5,53	5,54	5,52	5,52	5,52	5,55	5,55	5,75	5,61	5,52	5,52
	N	W/W	5,75	5,77	5,89	5,69	5,58	5,66	5,62	5,68	5,61	5,59	5,63	5,64	5,64	5,65
	U	W/W	5,73	5,78	5,81	5,70	5,65	5,76	5,71	5,77	5,72	5,70	5,72	5,70	5,72	5,74

(1) Calcolo eseguito con portata d'acqua FISSA e temperatura d'uscita VARIABILE.
(2) Non rientranti nella normativa (EN14825: 2018 per applicazioni di comfort, 12°C / 7°C)
(3) Calcolo eseguito con portata d'acqua FISSA.

Taglia			4202	4502	4802	5202	5602	6002	6402	6503	6703	6903	7203	8403	9603
Ventilatori: M															
SEER - 12/7 (EN14825: 2018) (1)															
SEER	°,A,E,L,N,U	W/W	- (2)	- (2)	- (2)	- (2)	- (2)	- (2)	- (2)	- (2)	- (2)	- (2)	- (2)	- (2)	- (2)
SEPR - (EN 14825: 2018) (3)															
SEPR	°	W/W	5,53	5,52	5,52	5,52	5,52	5,51	5,52	5,53	5,52	5,52	5,55	5,52	5,52
	A	W/W	5,51	5,56	5,55	5,52	5,55	5,56	5,52	5,65	5,59	5,69	5,66	5,60	5,65
	E	W/W	5,69	5,64	5,69	5,56	5,56	5,56	5,69	5,81	5,86	5,67	5,72	-	-
	L	W/W	5,53	5,51	5,52	5,51	5,54	5,54	5,54	5,63	5,59	5,66	5,65	5,62	5,66
	N	W/W	5,61	5,62	5,64	5,69	5,57	5,60	5,56	5,71	-	-	-	-	-
	U	W/W	5,76	5,71	5,75	5,64	5,63	5,63	5,74	5,86	5,89	5,73	5,77	-	-

(1) Calcolo eseguito con portata d'acqua FISSA e temperatura d'uscita VARIABILE.
(2) Non rientranti nella normativa (EN14825: 2018 per applicazioni di comfort, 12°C / 7°C)
(3) Calcolo eseguito con portata d'acqua FISSA.

Taglia			1402	1602	1802	2002	2202	2352	2502	2652	2802	3002	3202	3402	3602	3902
Ventilatori: J																
SEER - 12/7 (EN14825: 2018) (1)																
SEER	°	W/W	- (2)	- (2)	- (2)	- (2)	- (2)	- (2)	- (2)	- (2)	- (2)	- (2)	- (2)	- (2)	- (2)	- (2)
	A	W/W	4,43	4,40	4,48	4,54	4,51	4,54	4,56	4,56	4,56	4,56	4,57	4,57	4,56	4,57
	E	W/W	4,46	4,47	4,55	4,55	4,55	4,58	4,57	4,59	4,57	4,58	4,58	4,58	4,59	4,57
	L	W/W	4,41	4,38	4,47	4,51	4,50	4,54	4,56	4,56	4,56	4,56	4,56	4,56	4,56	4,56
	N	W/W	4,51	4,48	4,57	4,55	4,56	4,60	4,60	4,61	4,60	4,60	4,61	4,61	4,60	4,60
	U	W/W	4,48	4,47	4,56	4,57	4,56	4,58	4,57	4,59	4,58	4,59	4,59	4,59	4,60	4,58
SEPR - (EN 14825: 2018) (3)																
SEPR	°	W/W	5,32	5,40	5,30	5,46	5,46	5,50	5,52	5,51	5,51	5,51	5,54	5,53	5,51	5,52
	A	W/W	5,50	5,60	5,50	5,50	5,60	5,60	5,60	5,60	5,60	5,50	5,50	5,60	5,60	5,60
	E	W/W	5,70	5,70	5,80	5,60	5,60	5,70	5,70	5,70	5,70	5,70	5,70	5,60	5,70	5,70
	L	W/W	5,50	5,60	5,40	5,50	5,50	5,50	5,50	5,50	5,60	5,60	5,80	5,60	5,50	5,50
	N	W/W	5,80	5,80	5,90	5,70	5,60	5,70	5,60	5,70	5,60	5,60	5,60	5,60	5,60	5,70
	U	W/W	5,70	5,80	5,80	5,70	5,70	5,80	5,70	5,80	5,70	5,70	5,70	5,70	5,70	5,70

(1) Calcolo eseguito con portata d'acqua FISSA e temperatura d'uscita VARIABILE.
(2) Non rientranti nella normativa (EN14825: 2018 per applicazioni di comfort, 12°C / 7°C)
(3) Calcolo eseguito con portata d'acqua FISSA.

Taglia			4202	4502	4802	5202	5602	6002	6402	6503	6703	6903	7203	8403	9603
Ventilatori: J															
SEER - 12/7 (EN14825: 2018) (1)															
SEER	°	W/W	- (2)	- (2)	- (2)	- (2)	- (2)	- (2)	- (2)	- (2)	- (2)	- (2)	- (2)	- (2)	- (2)
	A	W/W	4,57	4,57	4,56	4,56	4,56	4,57	4,56	4,57	4,57	4,58	4,57	4,57	4,58
	E	W/W	4,58	4,56	4,59	4,57	4,59	4,57	4,58	4,60	4,61	4,58	4,60	-	-
	L	W/W	4,56	4,56	4,55	4,56	4,56	4,56	4,55	4,57	4,56	4,57	4,57	4,56	4,57
	N	W/W	4,60	4,59	4,61	4,60	4,60	4,59	4,60	4,62	-	-	-	-	-
	U	W/W	4,59	4,57	4,59	4,57	4,59	4,58	4,59	4,61	4,61	4,58	4,60	-	-
SEPR - (EN 14825: 2018) (3)															
SEPR	°	W/W	5,53	5,52	5,52	5,52	5,52	5,51	5,52	5,53	5,52	5,52	5,55	5,52	5,52
	A	W/W	5,50	5,60	5,60	5,50	5,60	5,60	5,50	5,70	5,60	5,70	5,70	5,60	5,70
	E	W/W	5,70	5,60	5,70	5,60	5,60	5,60	5,70	5,80	5,90	5,70	5,70	-	-
	L	W/W	5,50	5,50	5,50	5,50	5,50	5,50	5,50	5,60	5,60	5,70	5,70	5,60	5,70
	N	W/W	5,60	5,60	5,60	5,70	5,60	5,60	5,60	5,70	-	-	-	-	-
	U	W/W	5,80	5,70	5,80	5,60	5,60	5,60	5,70	5,90	5,90	5,70	5,80	-	-

(1) Calcolo eseguito con portata d'acqua FISSA e temperatura d'uscita VARIABILE.
(2) Non rientranti nella normativa (EN14825: 2018 per applicazioni di comfort, 12°C / 7°C)
(3) Calcolo eseguito con portata d'acqua FISSA.

DATI ELETTRICI

Taglia			1402	1602	1802	2002	2202	2352	2502	2652	2802	3002	3202	3402	3602	3902
Dati elettrici																
Corrente massima (FLA)	°	A	223,7	241,3	264,3	300,3	327,4	346,4	365,4	386,4	407,4	431,3	446,3	470,3	494,3	543,1
	A,L	A	232,6	250,2	273,2	300,3	336,3	355,3	374,3	404,1	425,1	440,1	455,1	488,0	512,0	560,9
	E,U	A	232,6	250,2	282,1	309,2	336,3	364,1	383,1	413,0	434,0	449,0	464,0	496,9	520,9	569,8
	N	A	241,5	259,1	290,9	318,0	345,1	373,0	392,0	421,9	442,9	457,9	472,9	505,8	538,7	593,4
Corrente di spunto (LRA)	°	A	252,0	287,1	329,4	376,3	395,0	442,0	459,0	486,0	493,7	597,6	636,2	665,2	661,2	791,0
	A,L	A	260,9	296,0	338,3	376,3	403,9	450,9	467,9	503,7	511,4	606,4	645,0	682,9	678,9	808,8
	E,U	A	260,9	296,0	347,2	385,2	403,9	459,7	476,7	512,6	520,3	615,3	653,9	691,8	687,8	817,7
	N	A	269,8	304,9	356,0	394,0	412,7	468,6	485,6	521,5	529,2	624,2	662,8	700,7	705,6	841,3

Taglia			4202	4502	4802	5202	5602	6002	6402	6503	6703	6903	7203	8403	9603
Dati elettrici															
Corrente massima (FLA)	°	A	583,1	625,0	658,0	697,9	728,9	760,9	801,8	831,8	871,8	946,7	994,4	1087,4	1183,4
	A,L	A	600,9	642,8	675,8	706,8	746,7	793,4	825,4	864,3	904,3	988,1	1021,1	1122,9	1236,7
	E,U	A	618,7	651,7	699,4	730,4	770,3	811,2	852,1	882,1	930,9	996,9	1038,8	-	-
	N	A	633,4	684,2	726,1	765,9	805,8	837,8	869,8	908,7	-	-	-	-	-
Corrente di spunto (LRA)	°	A	821,3	894,2	914,2	1078,1	1097,9	1209,9	1249,8	993,9	1024,2	1117,1	1151,8	1346,4	1520,4
	A,L	A	839,1	912,0	932,0	1087,0	1115,7	1242,4	1273,4	1026,4	1056,7	1158,5	1178,5	1381,9	1573,7
	E,U	A	856,9	920,9	955,6	1110,6	1139,3	1260,2	1300,1	1044,2	1083,3	1167,3	1196,2	-	-
	N	A	871,6	953,4	982,3	1146,1	1174,8	1286,8	1317,8	1070,8	-	-	-	-	-

DATI TECNICI GENERALI

Taglia			1402	1602	1802	2002	2202	2352	2502	2652	2802	3002	3202	3402	3602	3902
Compressore																
Tipo	°,A,E,L,N,U	tipo	Vite													
Numero	°,A,E,L,N,U	n°	2	2	2	2	2	2	2	2	2	2	2	2	2	2
Circuiti	°,A,E,L,N,U	n°	2	2	2	2	2	2	2	2	2	2	2	2	2	2
Refrigerante	°,A,E,L,N,U	tipo	R1234ze													
Carica refrigerante circuito 1 (1)	°	kg	24,0	24,0	23,0	30,0	30,0	35,0	35,0	35,0	35,0	40,0	46,0	42,5	44,5	51,0
	A	kg	26,5	34,0	28,0	30,5	34,0	35,0	38,5	40,5	45,0	43,0	47,0	52,0	55,0	74,0
	E	kg	29,0	30,0	41,0	34,0	40,0	43,0	43,0	46,0	45,0	45,0	57,0	54,0	74,0	60,0
	L	kg	24,0	26,0	37,0	28,0	34,0	35,0	38,5	40,0	42,0	44,0	47,0	52,0	54,0	56,0
	N	kg	36,0	38,0	34,0	44,0	49,0	53,0	56,0	60,0	64,0	64,0	55,0	72,0	81,0	85,0
	U	kg	32,0	34,0	34,0	35,0	46,0	49,0	49,0	46,0	45,0	60,0	54,5	58,0	58,0	75,0
Carica refrigerante circuito 2 (1)	°	kg	24,0	25,0	25,0	41,0	33,0	38,0	37,0	37,5	35,0	50,0	48,0	46,0	46,0	59,0
	A	kg	28,0	34,0	29,5	36,0	34,0	49,0	40,5	45,0	47,5	48,0	50,0	55,0	60,0	81,0
	E	kg	29,0	31,5	41,0	40,0	40,0	45,0	45,0	52,0	53,0	53,0	59,0	59,0	74,0	77,0
	L	kg	27,0	28,0	37,0	36,0	34,0	40,0	40,5	43,0	46,0	52,0	50,0	55,0	58,0	72,0
	N	kg	36,0	38,0	34,0	49,0	49,0	56,0	56,0	64,0	64,0	69,0	57,0	77,0	81,0	92,0
	U	kg	32,0	34,0	36,0	41,5	46,0	53,0	54,0	52,0	48,5	65,0	59,0	62,0	63,0	90,0
Carica refrigerante circuito 3 (1)	°,A,E,L,N,U	kg	-	-	-	-	-	-	-	-	-	-	-	-	-	-
Scambiatore lato utenza																
Tipo	°,A,E,L,N,U	tipo	Fascio tubiero													
Numero	°,A,E,L,N,U	n°	1	1	1	1	1	1	1	1	1	1	1	1	1	1

(1) La carica riportata in tabella è un valore stimato e preliminare. Il valore finale della carica di refrigerante è riportato nella targhetta tecnica dell'unità. Per maggiori informazioni contattare sede.

Taglia			4202	4502	4802	5202	5602	6002	6402	6503	6703	6903	7203	8403	9603
Compressore															
Tipo	°,A,E,L,N,U	tipo	Vite												

(1) La carica riportata in tabella è un valore stimato e preliminare. Il valore finale della carica di refrigerante è riportato nella targhetta tecnica dell'unità. Per maggiori informazioni contattare sede.

Taglia			4202	4502	4802	5202	5602	6002	6402	6503	6703	6903	7203	8403	9603
Numero	°,A,L	n°	2	2	2	2	2	2	2	3	3	3	3	3	3
	E,U	n°	2	2	2	2	2	2	2	3	3	3	3	-	-
	N	n°	2	2	2	2	2	2	2	3	-	-	-	-	-
Circuiti	°,A,L	n°	2	2	2	2	2	2	2	3	3	3	3	3	3
	E,U	n°	2	2	2	2	2	2	2	3	3	3	3	-	-
	N	n°	2	2	2	2	2	2	2	3	-	-	-	-	-
Refrigerante	°,A,E,L,N,U	tipo	R1234ze												
Carica refrigerante circuito 1 (1)	°	kg	52,0	55,0	55,0	63,0	65,0	62,0	70,0	67,0	55,0	78,0	62,0	99,0	112,0
	A,L	kg	62,0	67,0	67,0	70,0	106,0	82,0	82,0	74,0	81,0	85,0	70,0	106,0	80,0
	E	kg	70,0	89,0	80,0	100,0	113,0	86,0	95,0	77,0	89,0	89,0	100,0	-	-
	N	kg	92,0	99,0	110,0	114,0	128,0	128,0	138,0	85,0	-	-	-	-	-
	U	kg	70,0	89,0	80,0	85,0	113,0	86,0	95,0	77,0	89,0	89,0	100,0	-	-
Carica refrigerante circuito 2 (1)	°	kg	59,0	64,0	64,0	70,0	71,0	73,0	80,0	74,0	61,0	85,0	70,0	99,0	112,0
	A	kg	70,0	78,0	78,0	82,0	106,0	99,0	99,0	81,0	81,0	92,0	75,0	106,0	95,0
	E	kg	85,0	96,0	90,0	110,0	113,0	98,0	97,0	85,0	89,0	96,0	100,0	-	-
	L	kg	70,0	79,0	78,0	82,0	106,0	99,0	99,0	81,0	81,0	92,0	75,0	106,0	95,0
	N	kg	92,0	107,0	110,0	124,0	128,0	138,0	138,0	92,0	-	-	-	-	-
	U	kg	85,0	96,0	90,0	103,0	113,0	98,0	97,0	85,0	89,0	96,0	100,0	-	-
Carica refrigerante circuito 3 (1)	°	kg	-	-	-	-	-	-	-	74,0	65,0	85,0	80,0	99,0	112,0
	A,L	kg	-	-	-	-	-	-	-	81,0	81,0	92,0	75,0	106,0	85,0
	E,U	kg	-	-	-	-	-	-	-	85,0	89,0	96,0	100,0	-	-
	N	kg	-	-	-	-	-	-	-	92,0	-	-	-	-	-
Scambiatore lato utenza															
Tipo	°,A,E,L,N,U	tipo	Fascio tubiero												
Numero	°	n°	1	1	1	1	1	1	1	1	1	1	1	1	1
	A,L	n°	1	1	1	1	1	1	1	2	2	2	2	2	2
	E,U	n°	1	1	1	1	2	2	2	2	2	2	2	-	-
	N	n°	1	2	2	2	2	2	2	2	-	-	-	-	-

(1) La carica riportata in tabella è un valore stimato e preliminare. Il valore finale della carica di refrigerante è riportato nella targhetta tecnica dell'unità. Per maggiori informazioni contattare sede.

DATI VENTILATORI

Taglia			1402	1602	1802	2002	2202	2352	2502	2652	2802	3002	3202	3402	3602	3902
Ventilatore																
Tipo	°,A,E,L,N,U	tipo	Assiale	Assiale	Assiale	Assiale	Assiale	Assiale	Assiale	Assiale	Assiale	Assiale	Assiale	Assiale	Assiale	Assiale
Numero	°	n°	6	6	6	8	8	8	8	8	8	10	10	10	10	12
	A,L	n°	8	8	8	8	10	10	10	12	12	12	12	14	14	16
	E,U	n°	8	8	10	10	10	12	12	14	14	14	14	16	16	18
	N	n°	10	10	12	12	12	14	14	16	16	16	16	18	20	22

Taglia			4202	4502	4802	5202	5602	6002	6402	6503	6703	6903	7203	8403	9603
Ventilatore															
Tipo	°,A,E,L,N,U	tipo	Assiale	Assiale	Assiale	Assiale	Assiale	Assiale	Assiale	Assiale	Assiale	Assiale	Assiale	Assiale	Assiale
Numero	°	n°	12	14	14	16	16	16	18	18	18	20	22	22	22
	A,L	n°	16	18	18	18	20	22	22	24	24	28	28	30	34
	E,U	n°	20	20	22	22	24	26	28	28	30	30	32	-	-
	N	n°	22	26	28	30	32	32	32	34	-	-	-	-	-

Maggiorati

Taglia			1402	1602	1802	2002	2202	2352	2502	2652	2802	3002	3202	3402	3602	3902
Ventilatori: M																
Ventilatore maggiorato																
Motore ventilatore	°,A,U	tipo	Asincrono													
	E,L,N	tipo	Asincrono con taglio di fase													
Senza prevalenza																
Portata aria	°	m^3/h	108000	108000	108000	144000	144000	144000	144000	144000	144000	180000	180000	180000	180000	216000
	A	m^3/h	144000	144000	144000	144000	180000	180000	180000	216000	216000	216000	216000	252000	252000	288000
	E	m^3/h	92000	92000	115000	115000	115000	138000	138000	161000	161000	161000	161000	184000	184000	207000
	L	m^3/h	92000	92000	92000	92000	115000	115000	115000	138000	138000	138000	138000	161000	161000	184000
	N	m^3/h	115000	115000	138000	138000	138000	161000	161000	184000	184000	184000	184000	207000	230000	253000
	U	m^3/h	144000	144000	180000	180000	180000	216000	216000	252000	252000	252000	252000	288000	288000	324000
Livello di potenza sonora	°	dB(A)	98,0	98,0	98,0	98,0	98,0	98,0	98,0	98,0	98,0	99,0	99,0	100,0	100,0	101,0
	A	dB(A)	98,0	98,0	99,0	99,0	99,0	99,0	99,0	100,0	100,0	100,0	100,0	100,0	100,0	101,0
	E	dB(A)	89,0	89,0	90,0	90,0	90,0	91,0	91,0	92,0	92,0	92,0	92,0	93,0	93,0	93,0
	L	dB(A)	89,0	89,0	89,0	89,0	90,0	91,0	91,0	91,0	91,0	91,0	91,0	91,0	91,0	92,0
	N	dB(A)	90,0	90,0	91,0	91,0	91,0	91,0	91,0	92,0	92,0	92,0	92,0	93,0	93,0	93,0
	U	dB(A)	98,0	98,0	99,0	99,0	99,0	100,0	100,0	100,0	100,0	100,0	100,0	101,0	101,0	101,0

Taglia			4202	4502	4802	5202	5602	6002	6402	6503	6703	6903	7203	8403	9603
Ventilatori: M															
Ventilatore maggiorato															
Motore ventilatore	°,A,U	tipo	Asincrono												
	E,L,N	tipo	Asincrono con taglio di fase												
Senza prevalenza															
Portata aria	°	m³/h	216000	252000	252000	288000	288000	288000	324000	324000	324000	360000	396000	396000	396000
	A	m³/h	288000	324000	324000	324000	360000	396000	396000	432000	432000	504000	504000	540000	612000
	E	m³/h	230000	230000	253000	253000	276000	299000	322000	322000	345000	345000	368000	-	-
	L	m³/h	184000	207000	207000	234000	260000	286000	286000	276000	276000	322000	322000	345000	442000
	N	m³/h	253000	299000	322000	345000	368000	368000	368000	391000	-	-	-	-	-
	U	m³/h	360000	360000	396000	396000	432000	468000	504000	504000	540000	540000	576000	-	-
Livello di potenza sonora	°	dB(A)	101,0	101,0	101,0	102,0	102,0	102,0	102,0	102,0	102,0	103,0	103,0	103,0	103,0
	A	dB(A)	101,0	101,0	102,0	101,0	102,0	102,0	102,0	103,0	103,0	103,0	103,0	104,0	104,0
	E	dB(A)	94,0	94,0	94,0	94,0	94,0	94,0	94,0	94,0	94,0	94,0	95,0	-	-
	L	dB(A)	93,0	93,0	93,0	93,0	94,0	94,0	94,0	94,0	94,0	94,0	94,0	94,0	95,0
	N	dB(A)	93,0	94,0	94,0	95,0	95,0	95,0	95,0	95,0	-	-	-	-	-
	U	dB(A)	102,0	102,0	102,0	102,0	103,0	103,0	103,0	103,0	103,0	103,0	103,0	-	-

Inverter

Taglia			1402	1602	1802	2002	2202	2352	2502	2652	2802	3002	3202	3402	3602	3902
Ventilatori: J																
Ventilatore inverter																
Motore ventilatore	°,A,E,L,N,U	tipo	Inverter													
Portata aria	°	m³/h	96000	96000	96000	128000	128000	128000	128000	144000	144000	180000	180000	180000	180000	216000
	A	m³/h	128000	128000	128000	128000	160000	160000	160000	192000	192000	192000	192000	224000	224000	256000
	E	m³/h	92000	92000	115000	115000	115000	138000	138000	161000	161000	161000	161000	184000	184000	207000
	L	m³/h	92000	92000	92000	92000	115000	115000	115000	138000	138000	138000	138000	161000	161000	184000
	N	m³/h	115000	115000	138000	138000	138000	161000	161000	184000	184000	184000	184000	207000	230000	253000
	U	m³/h	128000	128000	160000	160000	160000	192000	192000	224000	224000	224000	224000	256000	256000	288000
Dati sonori calcolati durante il funzionamento a freddo (1)																
Livello di potenza sonora	°	dB(A)	97,0	97,0	97,0	98,0	98,0	98,0	98,0	98,0	98,0	99,0	100,0	100,0	100,0	101,0
	A	dB(A)	97,0	97,0	98,0	98,0	98,0	98,0	98,0	99,0	99,0	99,0	99,0	99,0	99,0	100,0
	E	dB(A)	89,0	89,0	90,0	90,0	90,0	91,0	91,0	92,0	92,0	92,0	92,0	93,0	93,0	93,0
	L	dB(A)	89,0	89,0	89,0	89,0	90,0	91,0	91,0	91,0	91,0	91,0	91,0	91,0	91,0	92,0
	N	dB(A)	90,0	90,0	91,0	91,0	91,0	91,0	91,0	92,0	92,0	92,0	92,0	93,0	93,0	93,0
	U	dB(A)	97,0	97,0	98,0	98,0	98,0	99,0	99,0	99,0	99,0	99,0	99,0	100,0	100,0	100,0

(1) Potenza sonora: calcolata sulla base di misure effettuate in accordo con la normativa UNI EN ISO 9614-2, nel rispetto di quanto richiesto dalla certificazione Eurovent. Pressione sonora misurata in campo libero (in accordo con la UNI EN ISO 3744).

Taglia			4202	4502	4802	5202	5602	6002	6402	6503	6703	6903	7203	8403	9603
Ventilatori: J															
Ventilatore inverter															
Motore ventilatore	°,A,E,L,N,U	tipo	Inverter												
Portata aria	°	m³/h	216000	252000	252000	288000	288000	288000	324000	324000	324000	360000	396000	396000	396000
	A	m³/h	256000	288000	288000	324000	360000	396000	396000	384000	384000	448000	448000	480000	612000
	E	m³/h	230000	230000	253000	253000	276000	299000	322000	322000	345000	345000	368000	-	-
	L	m³/h	184000	207000	207000	234000	260000	286000	286000	276000	276000	322000	322000	345000	442000
	N	m³/h	253000	299000	322000	345000	368000	368000	368000	391000	-	-	-	-	-
	U	m³/h	320000	320000	352000	352000	384000	416000	448000	448000	480000	480000	512000	-	-
Dati sonori calcolati durante il funzionamento a freddo (1)															
Livello di potenza sonora	°	dB(A)	101,0	101,0	101,0	102,0	102,0	102,0	102,0	102,0	102,0	103,0	103,0	103,0	103,0
	A	dB(A)	100,0	100,0	101,0	102,0	102,0	102,0	102,0	102,0	102,0	102,0	102,0	103,0	104,0
	E	dB(A)	94,0	94,0	94,0	94,0	94,0	94,0	94,0	94,0	94,0	94,0	95,0	-	-
	L	dB(A)	93,0	93,0	93,0	93,0	94,0	94,0	94,0	94,0	94,0	94,0	94,0	94,0	95,0
	N	dB(A)	93,0	94,0	94,0	95,0	95,0	95,0	95,0	95,0	-	-	-	-	-
	U	dB(A)	101,0	101,0	101,0	102,0	102,0	102,0	102,0	102,0	102,0	102,0	102,0	-	-

(1) Potenza sonora: calcolata sulla base di misure effettuate in accordo con la normativa UNI EN ISO 9614-2, nel rispetto di quanto richiesto dalla certificazione Eurovent. Pressione sonora misurata in campo libero (in accordo con la UNI EN ISO 3744).

DIMENSIONI

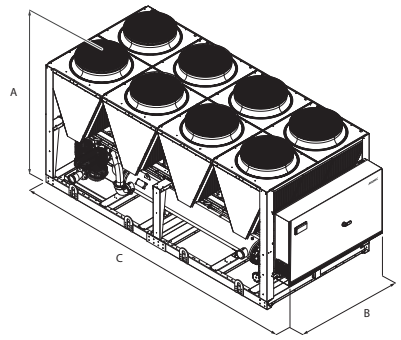

Taglia			1402	1602	1802	2002	2202	2352	2502	2652	2802	3002	3202	3402	3602	3902
Dimensioni e pesi																
A	°,A,E,L,N,U	mm	2450	2450	2450	2450	2450	2450	2450	2450	2450	2450	2450	2450	2450	2450
B	°,A,E,L,N,U	mm	2200	2200	2200	2200	2200	2200	2200	2200	2200	2200	2200	2200	2200	2200
C	°	mm	3970	3970	3970	5160	5160	5160	5160	5160	5160	6350	6350	6350	6350	7540
	A,L	mm	5160	5160	5160	5160	6350	6350	6350	7540	7540	7540	7540	8730	8730	9920
	E,U	mm	5160	5160	6350	6350	6350	7540	7540	8730	8730	8730	8730	9920	9920	11110
	N	mm	6350	6350	7540	7540	7540	8730	8730	9920	9920	9920	9920	11110	12300	13490

Taglia			4202	4502	4802	5202	5602	6002	6402	6503	6703	6903	7203	8403	9603
Dimensioni e pesi															
A	°,A,L	mm	2450	2450	2450	2450	2450	2450	2450	2450	2450	2450	2450	2450	2450
	E,U	mm	2450	2450	2450	2450	2450	2450	2450	2450	2450	2450	2450	-	-
	N	mm	2450	2450	2450	2450	2450	2450	2450	2450	-	-	-	-	-
B	°,A,L	mm	2200	2200	2200	2200	2200	2200	2200	2200	2200	2200	2200	2200	2200
	E,U	mm	2200	2200	2200	2200	2200	2200	2200	2200	2200	2200	2200	-	-
	N	mm	2200	2200	2200	2200	2200	2200	2200	2200	-	-	-	-	-
C	°	mm	7540	8730	8730	9920	9920	9920	11110	11110	11110	12300	13490	13490	13490
	A,L	mm	9920	11110	11110	11110	12300	13490	13490	15080	15080	17460	17460	18650	21030
	E,U	mm	12300	12300	13490	13490	15080	16270	17460	17460	18650	18650	19840	-	-
	N	mm	13490	16270	17460	18650	19840	19840	19840	21030	-	-	-	-	-

Per motivi di trasporto le unità con la profondità superiore ai 13090 mm vengono spediti separate. Per maggiori informazioni fare riferimento al manuale tecnico e/o d'installazione.

Taglia			1402	1602	1802	2002	2202	2352	2502	2652	2802	3002	3202	3402	3602	3902
Kit idronico integrato: 00																
Unità monomodulo																
Peso a vuoto	°	kg	4108	4153	4275	5137	5468	5476	5485	5680	5690	6659	7153	7163	7188	7854
	A	kg	4637	4684	4806	5137	5882	5890	6085	6696	6782	7261	7806	8486	8501	9029
	E	kg	4768	4800	5220	5814	6145	6755	6763	7198	7213	7707	7806	8940	8950	9719
	L	kg	4637	4684	4806	5137	5882	5890	6085	6696	6782	7261	8223	8486	8501	9029
	N	kg	5179	5214	5822	6415	6746	7163	7177	7649	7659	8161	8223	9630	10062	10682
	U	kg	4768	4800	5220	5814	6145	6755	6763	7198	7213	7707	8672	8940	8950	9719
Peso in funzione	°	kg	4186	4225	4393	5256	5586	5614	5622	5953	5962	6982	7475	7485	7501	8166
	A	kg	4714	4757	4925	5275	6019	6028	6357	6968	7105	7583	8098	9016	9030	9547
	E	kg	4887	4937	5358	6137	6467	7077	7086	7510	7525	8019	8098	9470	9480	10237
	L	kg	4714	4757	4925	5275	6019	6028	6357	6968	7105	7583	8515	9016	9030	9547
	N	kg	5298	5352	5959	6738	7069	7486	7500	7961	7971	8474	8515	10160	10592	11199
	U	kg	4887	4937	5358	6137	6467	7077	7086	7510	7525	8019	8964	9470	9480	10237

Taglia			4202	4502	4802	5202	5602	6002	6402	6503	6703	6903	7203	8403	9603
Kit idronico integrato: 00															
Unità monomodulo															
Peso a vuoto	°	kg	7947	8389	8704	9252	9347	9405	10170	11843	11931	12488	13081	13400	13552
	A,L	kg	9090	9829	9892	10315	10836	11441	11519	-	-	-	-	-	-
	E,U	kg	10203	10282	11194	11284	-	-	-	-	-	-	-	-	-
	N	kg	10748	-	-	-	-	-	-	-	-	-	-	-	-
Peso in funzione	°	kg	8239	8681	9234	9781	9877	9922	10687	12797	12885	13398	13990	14309	14462
	A,L	kg	9608	10334	10397	11247	11767	12358	12437	-	-	-	-	-	-
	E,U	kg	10720	10787	12125	12215	-	-	-	-	-	-	-	-	-
	N	kg	11265	-	-	-	-	-	-	-	-	-	-	-	-
Unità bimodulo															
Peso a vuoto modulo 1	°	kg	-	-	-	-	-	-	-	-	-	-	-	-	-
	A,L	kg	-	-	-	-	-	-	-	9029	9090	9829	9892	10836	11519
	E,U	kg	-	-	-	-	6276	6276	6741	9719	10203	10282	11194	-	-
	N	kg	-	6084	6517	6517	7126	7126	7190	10880	-	-	-	-	-

Taglia			4202	4502	4802	5202	5602	6002	6402	6503	6703	6903	7203	8403	9603
Peso a vuoto modulo 2	°	kg	-	-	-	-	-	-	-	-	-	-	-	-	-
	A,L	kg	-	-	-	-	-	-	-	5068	5068	5512	5512	5675	6265
	E,U	kg	-	-	-	-	6207	6671	6671	5482	5482	5512	5512	-	-
	N	kg	-	6448	6448	7056	7056	7120	7120	6014	-	-	-	-	-
Peso totale a vuoto	°	kg	-	-	-	-	-	-	-	-	-	-	-	-	-
	A,L	kg	-	-	-	-	-	-	-	14098	14159	15342	15405	16511	17784
	E,U	kg	-	-	-	-	12483	12948	13412	15202	15685	15795	16706	-	-
	N	kg	-	12531	12965	13573	14182	14246	14310	16894	-	-	-	-	-
Peso in funzione modulo 1	°	kg	-	-	-	-	-	-	-	-	-	-	-	-	-
	A,L	kg	-	-	-	-	-	-	-	9547	9608	10334	10397	11767	12437
	E,U	kg	-	-	-	-	6589	6589	7053	10237	10720	10787	12125	-	-
	N	kg	-	6342	6776	6776	7438	7438	7502	11398	-	-	-	-	-
Peso in funzione modulo 2	°	kg	-	-	-	-	-	-	-	-	-	-	-	-	-
	A,L	kg	-	-	-	-	-	-	-	5327	5327	5771	5771	5987	6577
	E,U	kg	-	-	-	-	6519	6984	6984	5741	5741	5771	5771	-	-
	N	kg	-	6706	6706	7369	7369	7433	7433	6273	-	-	-	-	-
Peso totale in funzione	°	kg	-	-	-	-	-	-	-	-	-	-	-	-	-
	A,L	kg	-	-	-	-	-	-	-	14874	14935	16105	16168	17755	19014
	E,U	kg	-	-	-	-	13108	13572	14037	15978	16461	16558	17896	-	-
	N	kg	-	13049	13482	14144	14807	14871	14935	17670	-	-	-	-	-

Aermec si riserva la facoltà di apportare in qualsiasi momento tutte le modifiche ritenute necessarie per il miglioramento del prodotto con eventuale modifica dei relativi dati tecnici.

Aermec S.p.A.
Via Roma, 996 - 37040 Bevilacqua (VR) - Italia
Tel. 0442633111 - Telefax 044293577
www.aermec.com

Numero Verde
800-843085

TBA 1300-4325

Refrigeratore condensato ad aria

Potenza frigorifera 328 ÷ 1404 kW

- **Elevate efficienze anche ai carichi parziali**
- **Batteria a microcanali**
- **Basse correnti di spunto (solo 6 Ampère!)**
- **Evaporatore a bassa carica di refrigerante**
- **Disponibile anche con gas R513A (XP10)**



DESCRIZIONE

Refrigeratori progettati per soddisfare le esigenze di climatizzazione nei complessi residenziali / commerciali, o di refrigerazione nei complessi industriali.
Sono unità da esterno con compressori a levitazione magnetica, batterie a microcanale e scambiatori a fascio tubiero.
Il basamento, la struttura e la pannellatura sono in acciaio trattato con vernice poliestere anticorrosione RAL 9003.

VERSIONI

A Alta efficienza
E Alta efficienza silenziata
N Altissima efficienza silenziata
U Altissima efficienza

CARATTERISTICHE

Campo di funzionamento

Il funzionamento a pieno carico è garantito fino a 43 °C di temperatura aria esterna a seconda della taglia e della versione. Per maggiori dettagli fare riferimento alla documentazione tecnica o al software di selezione.

Unità mono e bicircuito

Le unità a seconda della taglia sono monocircuito o bicircuito, per assicurare la massima efficienza sia a pieno carico che ai carichi parziali.

Compressore centrifugo oil free

Compressore centrifugo a due stadi oil-free a levitazione magnetica con inverter incorporato.
Caratteristiche peculiari del compressore:

- Funzionamento senza olio in assenza di attriti meccanici grazie ai cuscinetti a levitazione magnetica
- Modulazione continua del carico mediante la variazione del numero dei giri (dal 30% al 100%)
- Ridotte correnti di spunto (solo 6 Ampére)

Batterie a microcanali in alluminio

Tutta la gamma usa batterie a microcanali in alluminio permettendo di impiegare una minor quantità di refrigerante ma garantendo sempre alti livelli di efficienza.

Kit idronico integrato

Il gruppo idronico integrato disponibile come opzione racchiude in sé i principali componenti idraulici; è disponibile in diverse configurazioni per avere anche una soluzione che dia un risparmio economico e che faciliti l'installazione finale.

CONTROLLO PCO[5]

Le unità montano n°.1 scheda di controllo per ogni circuito.
Regolazione a microprocessore completa di una tastiera Touch screen da 7" per navigare in modo semplice e intuitivo fra le varie schermate, permettendo di modificare i parametri operativi e di visualizzare in forma grafica l'andamento in tempo reale di alcune grandezze, e una completa gestione degli allarmi e il loro storico.
Inoltre si ha:

- La possibilità di controllare due unità in parallelo Master - Slave
- La presenza di un orologio programmatore permette d'impostare delle fasce orarie di funzionamento ed un eventuale secondo set-point.
- La termoregolazione avviene con la logica proporzionale integrale, in base alla temperatura di uscita dell'acqua.

ACCESSORI

AER485P1: Interfaccia RS-485 per sistemi di supervisione con protocollo MODBUS. È previsto n°. 1 accessorio per ogni scheda di controllo dell'unità.
AERBACP: Interfaccia di comunicazione Ethernet per protocolli Bacnet/IP, Modbus TCP/IP, SNMP. È previsto n°. 1 accessorio per ogni scheda di controllo dell'unità.
AERNET: Il dispositivo permette il controllo, la gestione ed il monitoraggio remoto di un refrigeratore con un PC, smartphone o tablet tramite collegamento Cloud. AERNET svolge la funzione di Master mentre ogni unità collegata viene configurata come Slave fino ad un massimo di 6 schede di controllo. È inoltre possibile con un semplice click salvare sul proprio terminale un file log con tutti i dati delle unità collegate per eventuali post analisi.
MULTICHILLER-EVO: Sistema di controllo per il comando, l'accensione e lo spegnimento dei singoli refrigeratori in un impianto in cui siano installati più apparecchi in parallelo (max. n° 9) assicurando sempre la portata costante agli evaporatori.
AVX: Supporti antivibranti a molla.

ACCESSORI MONTATI IN FABBRICA

XLATB: kit che permette di estendere il range di funzionamento dell'unità da 0 °C -10 °C di aria esterna, con l'ausilio di una resistenza elettrica per la carpenteria e di un particolare isolante per l'evaporatore, che garantiscono il buon funzionamento dell'unità anche a queste temperature.
GP_T: Kit griglie anti intrusione

COMPATIBILITÀ ACCESSORI

Modello	Ver	1300	1350	2300	2325	2350	3300	3320	3340	3350	4325
AER485P1	A,E,N,U	•	•	•		•	•		•	•	
AER485P1 x n° 2	A,E,N,U				•			•			•
AERBACP	A,E,N,U	•	•	•		•	•		•	•	
AERBACP x n° 2	A,E,N,U				•			•			•
AERNET	A,E,N,U	•	•	•	•	•	•	•	•	•	•
MULTICHILLER-EVO	A,E,N,U	•	•	•	•	•	•	•	•	•	•

Antivibranti

Ver	1300	1350	2300	2325	2350	3300	3320	3340	3350	4325
Kit idronico integrato: 00, DA, DB, DC, DD, DE, DF, DG, DH, DI, DJ, IA, IB, IC, ID, IE, IF, IG, IH, II, IJ, JA, JB, JC, JD, JE, JF, JG, JH, JI, JJ, KF, KG, KH, KI, KJ, PA, PB, PC, PD, PE, PF, PG, PH, PI, PJ, TF, TG, TH, TI, TJ										
A, E	AVX. (1)	AVX500	AVX588	AVX592	AVX589	AVX. (1)	AVX593	AVX. (1)	AVX. (1)	AVX. (1)
N, U	AVX. (1)	AVX500	AVX592	AVX589	AVX. (1)	AVX593	AVX. (1)	AVX. (1)	AVX. (1)	AVX. (1)

(1) Contatta sede.

Kit bassa temperatura

Ver	1300	1350	2300	2325	2350	3300	3320	3340	3350	4325
A, E	XLATB1	XLATB3	XLATB5	XLATB6	XLATB7	XLATB6	XLATB7	XLATB7	XLATB8	XLATB8
N, U	XLATB2	XLATB5	XLATB5	XLATB5	XLATB7	XLATB6	XLATB6	XLATB7	XLATB8	XLATB8

Il fondino grigio indica gli accessori montati in fabbrica

Griglie di protezione

Ver	1300	1350	2300	2325	2350	3300	3320	3340	3350	4325
A, E	GP3T	GP4T	GP5T	GP6T	GP7T	GP8T	GP9T	GP10T	GP10T	GP11T
N, U	GP3T	GP4T	GP6T	GP7T	GP8T	GP9T	GP10T	GP11T	GP11T	GP11T

Il fondino grigio indica gli accessori montati in fabbrica

CONFIGURATORE

Campo		Descrizione
1,2,3		**TBA**
4,5,6,7		**Taglia** 1300, 1350, 2300, 2325, 2350, 3300, 3320, 3340, 3350, 4325
8		**Modello**
	°	Solo freddo
9		**Recupero di calore**
	°	Senza recupero di calore
10		**Versione**
	A	Alta efficienza
	E	Alta efficienza silenziata
	N	Altissima efficienza silenziata
	U	Altissima efficienza
11		**Batterie**
	I	Rame - alluminio
	O	Alluminio microcanale verniciata
	R	Rame - rame
	S	Rame - rame stagnato
	V	Rame - alluminio verniciato
	°	Alluminio microcanale
12		**Ventilatori**
	J	Inverter
13		**Alimentazione**
	°	400V ~ 3 50Hz con magnetotermici
14,15		**Kit idronico integrato**
	00	Senza kit idronico
	PA	Pompa A
	PB	Pompa B
	PC	Pompa C
	PD	Pompa D
	PE	Pompa E
	PF	Pompa F
	PG	Pompa G
	PH	Pompa H
	PI	Pompa I
	PJ	Pompa J (1)
	DA	Pompa A + riserva
	DB	Pompa B + riserva
	DC	Pompa C + riserva
	DD	Pompa D + riserva
	DE	Pompa E + riserva
	DF	Pompa F + riserva
	DG	Pompa G + riserva
	DH	Pompa H + riserva
	DI	Pompa I + riserva
	DJ	Pompa J + riserva (1)
	IA	Pompa A con inverter a velocità fissa
	IB	Pompa B con inverter a velocità fissa
	IC	Pompa C con inverter a velocità fissa
	ID	Pompa D con inverter a velocità fissa
	IE	Pompa E con inverter a velocità fissa
	IF	Pompa F con inverter a velocità fissa
	IG	Pompa G con inverter a velocità fissa
	IH	Pompa H con inverter a velocità fissa
	II	Pompa I con inverter a velocità fissa
	IJ	Pompa J con inverter a velocità fissa (1)
	JA	Pompa A + riserva, entrambe con inverter a velocità fissa
	JB	Pompa B + riserva, entrambe con inverter a velocità fissa
	JC	Pompa C + riserva, entrambe con inverter a velocità fissa
	JD	Pompa D + riserva, entrambe con inverter a velocità fissa
	JE	Pompa E + riserva, entrambe con inverter a velocità fissa
	JF	Pompa F + riserva, entrambe con inverter a velocità fissa
	JG	Pompa G + riserva, entrambe con inverter a velocità fissa
	JH	Pompa H + riserva, entrambe con inverter a velocità fissa
	JI	Pompa I + riserva, entrambe con inverter a velocità fissa
	JJ	Pompa J + riserva, entrambe con inverter a velocità fissa (1)
	KF	Doppia pompa F con inverter a velocità fissa
	KG	Doppia pompa G con inverter a velocità fissa
	KH	Doppia pompa H con inverter a velocità fissa
	KI	Doppia pompa I con inverter a velocità fissa
	KJ	Doppia pompa J con inverter a velocità fissa (1)
	TF	Doppia pompa F
	TG	Doppia pompa G
	TH	Doppia pompa H
	TI	Doppia pompa I
	TJ	Doppia pompa J (1)
16		**Gas Refrigerante**
	G	R513A (XP10)
	°	R134a

(1) Per tutte le combinazioni con la pompa J vi chiediamo di contattare la sede

DATI PRESTAZIONALI

TBA - (A)

Taglia		1300	1350	2300	2325	2350	3300	3320	3340	3350	4325
Prestazioni in raffreddamento 12 °C / 7 °C (1)											
Potenza frigorifera	kW	330,7	437,3	633,9	741,5	871,9	974,8	1087,0	1155,9	1256,9	1404,1
Potenza assorbita	kW	95,3	125,9	183,0	214,9	254,8	279,5	314,9	334,9	369,1	413,3
Corrente assorbita totale a freddo	A	150,7	200,9	286,2	346,4	416,6	446,9	502,1	547,3	592,3	667,6
EER	W/W	3,47	3,47	3,46	3,45	3,42	3,49	3,45	3,45	3,41	3,40
Portata acqua utenza	l/h	56903	75228	109011	127504	149890	167604	186876	198728	216075	241381
Perdita di carico lato utenza	kPa	60	55	48	42	30	52	45	54	36	42

(1) Dati EN 14511:2022; Acqua scambiatore lato utenza 12 °C / 7 °C; Aria esterna 35 °C

TBA - (E)

Taglia		1300	1350	2300	2325	2350	3300	3320	3340	3350	4325
Prestazioni in raffreddamento 12 °C / 7 °C (1)											
Potenza frigorifera	kW	330,7	437,3	633,9	741,5	871,9	974,8	1087,0	1155,9	1256,9	1404,1
Potenza assorbita	kW	95,3	125,9	183,0	214,9	254,8	279,5	314,9	334,9	369,1	413,3
Corrente assorbita totale a freddo	A	150,7	200,9	286,2	346,4	416,6	446,9	502,1	547,3	592,3	667,6
EER	W/W	3,47	3,47	3,46	3,45	3,42	3,49	3,45	3,45	3,41	3,40
Portata acqua utenza	l/h	56903	75228	109011	127504	149890	167604	186876	198728	216075	241381
Perdita di carico lato utenza	kPa	60	55	48	42	30	52	45	54	36	42

(1) Dati EN 14511:2022; Acqua scambiatore lato utenza 12 °C / 7 °C; Aria esterna 35 °C

TBA - (U)

Taglia		1300	1350	2300	2325	2350	3300	3320	3340	3350	4325
Prestazioni in raffreddamento 12 °C / 7 °C (1)											
Potenza frigorifera	kW	328,1	443,8	633,5	758,5	876,4	985,0	1088,0	1154,9	1256,9	1342,4
Potenza assorbita	kW	92,3	124,4	178,8	213,2	245,5	275,4	306,8	326,3	358,1	386,6
Corrente assorbita totale a freddo	A	145,7	200,9	281,4	341,6	401,9	437,1	487,3	522,6	582,6	627,6
EER	W/W	3,56	3,57	3,54	3,56	3,57	3,58	3,55	3,54	3,51	3,47
Portata acqua utenza	l/h	56452	76308	108940	130424	150669	169356	187070	198556	216075	230760
Perdita di carico lato utenza	kPa	51	25	49	50	30	53	56	53	36	38

(1) Dati EN 14511:2022; Acqua scambiatore lato utenza 12 °C / 7 °C; Aria esterna 35 °C

TBA - (N)

Taglia		1300	1350	2300	2325	2350	3300	3320	3340	3350	4325
Prestazioni in raffreddamento 12 °C / 7 °C (1)											
Potenza frigorifera	kW	328,1	443,8	633,5	758,5	876,4	985,0	1088,0	1154,9	1256,9	1342,4
Potenza assorbita	kW	92,3	124,4	178,8	213,2	245,5	275,4	306,8	326,3	358,1	386,6
Corrente assorbita totale a freddo	A	145,7	200,9	281,4	341,6	401,9	437,1	487,3	522,6	582,6	627,6
EER	W/W	3,56	3,57	3,54	3,56	3,57	3,58	3,55	3,54	3,51	3,47
Portata acqua utenza	l/h	56452	76308	108940	130424	150669	169356	187070	198556	216075	230760
Perdita di carico lato utenza	kPa	51	25	49	50	30	53	56	53	36	38

(1) Dati EN 14511:2022; Acqua scambiatore lato utenza 12 °C / 7 °C; Aria esterna 35 °C

INDICI ENERGETICI (REG. 2016/2281 UE)

Taglia			1300	1350	2300	2325	2350	3300	3320	3340	3350	4325
SEER - 12/7 (EN14825: 2018) con ventilatori inverter (1)												
SEER	A,E	W/W	5,15	5,23	5,48	5,25	5,54	5,54	5,51	5,49	5,57	5,35
	N,U	W/W	5,35	5,41	5,60	5,48	5,76	5,80	5,62	5,71	5,73	5,62
Efficienza stagionale	A,E	%	203,1%	206,0%	216,0%	206,8%	218,4%	218,4%	217,5%	216,5%	219,8%	211,0%
	N,U	%	211,0%	213,5%	221,0%	216,1%	227,3%	229,1%	221,9%	225,4%	226,3%	221,6%
SEPR - (EN 14825: 2018) Alta temperatura con ventilatori inverter (2)												
SEPR	A,E	W/W	6,31	6,65	6,11	6,32	6,41	6,13	6,26	6,33	6,28	6,12
	N,U	W/W	6,47	6,61	6,52	6,80	6,49	6,62	6,57	6,50	6,47	6,40

(1) Calcolo eseguito con portata d'acqua FISSA e temperatura d'uscita VARIABILE.
(2) Calcolo eseguito con portata d'acqua FISSA.

DATI ELETTRICI

Taglia			1300	1350	2300	2325	2350	3300	3320	3340	3350	4325
Dati elettrici												
Corrente massima (FLA)	A,E	A	165,0	249,0	319,0	404,0	488,0	483,0	568,0	727,0	727,0	797,0
	N,U	A	165,0	249,0	329,0	413,0	498,0	493,0	577,0	737,0	737,0	797,0
Corrente di spunto (LRA)	A,E	A	36,0	45,0	200,0	210,0	305,0	374,0	470,0	565,0	565,0	720,0
	N,U	A	36,0	45,0	210,0	305,0	315,0	384,0	479,0	575,0	575,0	720,0

DATI TECNICI GENERALI

Taglia			1300	1350	2300	2325	2350	3300	3320	3340	3350	4325
Compressore												
Tipo	A,E,N,U	tipo	Centrifugo									
Regolazione compressore	A,E,N,U	Tipo	Inverter									
Numero	A,E,N,U	n°	1	1	2	2	2	3	3	3	3	4
Circuiti	A,E,N,U	n°	1	1	1	2	1	1	2	1	1	2
Refrigerante	A,E,N,U	tipo	R134a									
Carica refrigerante (1)	A,E	kg	81,0	166,0	152,0	243,0	285,0	264,0	306,0	317,0	387,0	398,0
	N,U	kg	81,0	166,0	163,0	254,0	296,0	275,0	317,0	328,0	398,0	398,0
Scambiatore lato utenza												
Tipo	A,E,N,U	tipo	Fascio tubiero									
Numero	A,E,N,U	n°	1	1	1	1	1	1	1	1	1	1
Attacchi idraulici												
Attacchi (in/out)	A,E,N,U	Tipo	Giunti scanalati									
Diametro (in/out)	A,E	Ø	3"	4"	6"	6"	6"	6"	6"	6"	8"	8"
	N,U	Ø	6"	6"	6"	6"	6"	6"	6"	6"	8"	8"
Ventilatore												
Tipo	A,E,N,U	tipo	Assiali									
Motore ventilatore	A,E,N,U	tipo	Inverter									
Numero	A,E	n°	6	8	10	12	14	16	18	20	20	22
	N,U	n°	6	8	12	14	16	18	20	22	22	22
Portata aria	A,E	m^3/h	112920	150560	188200	225840	263480	301120	338760	376400	376400	414040
	N,U	m^3/h	112920	150560	225840	263480	301120	338760	376400	414040	414040	414040

(1) La carica riportata in tabella è un valore stimato e preliminare. Il valore finale della carica di refrigerante è riportato nella targhetta tecnica dell'unità. Per maggiori informazioni contattare sede.

DATI SONORI

Taglia			1300	1350	2300	2325	2350	3300	3320	3340	3350	4325
Dati sonori calcolati in funzionamento a freddo (1)												
Livello di potenza sonora	A	dB(A)	88,3	89,9	90,8	92,5	93,0	92,8	93,9	95,3	95,3	95,3
	E	dB(A)	82,3	83,9	84,8	86,5	87,0	86,8	87,9	89,3	89,3	89,3
	N	dB(A)	82,3	84,0	85,3	86,8	87,1	87,1	88,1	89,5	89,5	89,3
	U	dB(A)	88,3	90,0	91,3	92,8	93,1	93,1	94,1	95,5	95,5	95,3
Livello di pressione sonora (10 m)	A	dB(A)	56,1	57,5	58,3	59,9	60,2	59,9	60,9	62,2	62,2	62,1
	E	dB(A)	50,1	51,5	52,3	53,9	54,2	53,9	54,9	56,2	56,2	56,1
	N	dB(A)	50,1	51,6	52,7	54,0	54,2	54,1	55,0	56,3	56,3	56,1
	U	dB(A)	56,1	57,6	58,7	60,0	60,2	60,1	61,0	62,3	62,3	62,1

(1) Potenza sonora: calcolata sulla base di misure effettuate in accordo con la normativa UNI EN ISO 9614-2, nel rispetto di quanto richiesto dalla certificazione Eurovent.; Pressione sonora misurata in campo libero, a 10 m di distanza dalla superficie esterna dell'unità (in accordo con la UNI EN ISO 3744).

DIMENSIONI

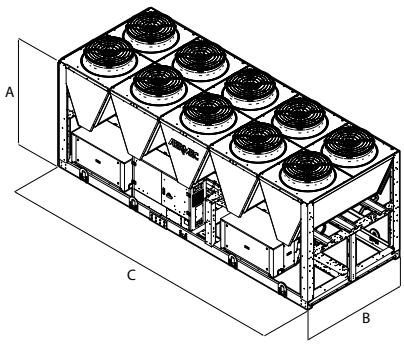

Taglia			1300	1350	2300	2325	2350	3300	3320	3340	3350	4325
Kit idronico integrato: 00, DA, DB, DC, DD, DE, DF, DG, DH, DI, DJ, IA, IB, IC, ID, IE, IF, IG, IH, II, IJ, JA, JB, JC, JD, JE, JF, JG, JH, JI, JJ, KF, KG, KH, KI, KJ, PA, PB, PC, PD, PE, PF, PG, PH, PI, PJ, TF, TG, TH, TI, TJ												
Dimensioni e pesi												
A	A,E,N,U	mm	2450	2450	2450	2450	2450	2450	2450	2450	2450	2450
B	A,E,N,U	mm	2200	2200	2200	2200	2200	2200	2200	2200	2200	2200
C	A,E	mm	3570	4760	5950	7140	8330	9520	10710	11900	11900	13090
	N,U	mm	3570	4760	7140	8330	9520	10710	11900	13090	13090	13090

Taglia			1300	1350	2300	2325	2350	3300	3320	3340	3350	4325
Kit idronico integrato: 00												
Pesi												
Peso a vuoto	A	kg	2770	3480	4500	5550	6390	6760	7950	8240	8600	9700
	E	kg	2850	3590	4630	5720	6580	6980	8190	8510	8870	10000
	N	kg	2880	3810	5120	5950	7060	7430	8200	8950	9320	10000
	U	kg	2800	3700	4950	5760	6840	7180	7920	8650	9010	9700
Peso in funzione	A	kg	2840	3560	4630	5730	6650	6960	8210	8500	8940	9990
	E	kg	2920	3670	4760	5900	6840	7180	8450	8770	9210	10290
	N	kg	2960	3940	5250	6100	7320	7630	8410	9210	9660	10290
	U	kg	2880	3830	5080	5910	7100	7380	8130	8910	9350	9990

Aermec si riserva la facoltà di apportare in qualsiasi momento tutte le modifiche ritenute necessarie per il miglioramento del prodotto con eventuale modifica dei relativi dati tecnici.

Aermec S.p.A.
Via Roma, 996 - 37040 Bevilacqua (VR) - Italia
Tel. 0442633111 - Telefax 044293577
www.aermec.com

Numero Verde
800-843085

TBG 1230-4310

Refrigeratore condensato ad aria

Potenza frigorifera 200 ÷ 1165 kW

- **Elevate efficienze anche ai carichi parziali**
- **Batteria a microcanali**
- **Basse correnti di spunto (solo 6 Ampère!)**
- **Evaporatore a bassa carica di refrigerante**



DESCRIZIONE

Refrigeratori progettati per soddisfare le esigenze di climatizzazione nei complessi residenziali / commerciali, o di refrigerazione nei complessi industriali.
Sono unità da esterno con compressori a levitazione magnetica, batterie a microcanale e scambiatori a fascio tubiero.
Il basamento, la struttura e la pannellatura sono in acciaio trattato con vernice poliestere anticorrosione RAL 9003.

VERSIONI

A Alta efficienza
E Alta efficienza silenziata
N Altissima efficienza silenziata
U Altissima efficienza

CARATTERISTICHE

Campo di funzionamento

Il funzionamento a pieno carico è garantito fino a 43 °C di temperatura aria esterna a seconda della taglia e della versione. Per maggiori dettagli fare riferimento alla documentazione tecnica o al software di selezione.

Unità mono e bicircuito

Le unità a seconda della taglia sono monocircuito o bicircuito, per assicurare la massima efficienza sia a pieno carico che ai carichi parziali.

Compressore centrifugo oil free

Compressore centrifugo a due stadi oil-free a levitazione magnetica con inverter incorporato.
Caratteristiche peculiari del compressore:
— Funzionamento senza olio in assenza di attriti meccanici grazie ai cuscinetti a levitazione magnetica
— Modulazione continua del carico mediante la variazione del numero dei giri (dal 30% al 100%)
— Ridotte correnti di spunto (solo 6 Ampére)

Batterie a microcanali in alluminio

Tutta la gamma usa batterie a microcanali in alluminio permettendo di impiegare una minor quantità di refrigerante ma garantendo sempre alti livelli di efficienza.

Kit idronico integrato

Il gruppo idronico integrato disponibile come opzione racchiude in sé i principali componenti idraulici; è disponibile in diverse configurazioni per avere anche una soluzione che dia un risparmio economico e che faciliti l'installazione finale.

Refrigerante HFO R1234ze

HFO R1234ze è una miscela caratterizzata:
da ODP = 0 e GWP (Global Warming Potential) = 7, R134a GWP = 1430;
con proprietà termodinamiche che garantiscono e a volte migliorano le efficienze ottenute con i refrigeranti HFC.

CONTROLLO PCO[5]

Le unità montano n°.1 scheda di controllo per ogni circuito.
Regolazione a microprocessore completa di una tastiera Touch screen da 7" per navigare in modo semplice e intuitivo fra le varie schermate, permettendo di modificare i parametri operativi e di visualizzare in forma grafica l'andamento in tempo reale di alcune grandezze, e una completa gestione degli allarmi e il loro storico.
Inoltre si ha:
— La possibilità di controllare due unità in parallelo Master - Slave
— La presenza di un orologio programmatore permette d'impostare delle fasce orarie di funzionamento ed un eventuale secondo set-point.
— La termoregolazione avviene con la logica proporzionale integrale, in base alla temperatura di uscita dell'acqua.

ACCESSORI

AER485P1: Interfaccia RS-485 per sistemi di supervisione con protocollo MODBUS. È previsto n°. 1 accessorio per ogni scheda di controllo dell'unità.
AERBACP: Interfaccia di comunicazione Ethernet per protocolli Bacnet/IP, Modbus TCP/IP, SNMP. È previsto n°. 1 accessorio per ogni scheda di controllo dell'unità.
AERNET: Il dispositivo permette il controllo, la gestione ed il monitoraggio remoto di un refrigeratore con un PC, smartphone o tablet tramite collegamento Cloud. AERNET svolge la funzione di Master mentre ogni unità collegata viene configurata come Slave fino ad un massimo di 6 schede di controllo. È inoltre possibile con un semplice click salvare sul proprio terminale un file log con tutti i dati delle unità collegate per eventuali post analisi.
MULTICHILLER-EVO: Sistema di controllo per il comando, l'accensione e lo spegnimento dei singoli refrigeratori in un impianto in cui siano installati più apparecchi in parallelo (max. n° 9) assicurando sempre la portata costante agli evaporatori.
AVX: Supporti antivibranti a molla.

ACCESSORI MONTATI IN FABBRICA

XLATB: kit che permette di estendere il range di funzionamento dell'unità da 0 °C -10 °C di aria esterna, con l'ausilio di una resistenza elettrica per la carpenteria e di un particolare isolante per l'evaporatore, che garantiscono il buon funzionamento dell'unità anche a queste temperature.
GP_T: Kit griglie anti intrusione

COMPATIBILITÀ ACCESSORI

Modello	Ver	1230	1310	2230	2270	2310	3270	3280	3310	4270	4310
AER485P1	A,E,N,U	•	•	•		•		•	•		
AER485P1 x n° 2	A,E,N,U				•		•			•	•
AERBACP	A,E,N,U	•	•	•		•		•	•		
AERBACP x n° 2	A,E,N,U				•		•			•	•
AERNET	A,E,N,U	•	•	•	•	•	•	•	•	•	•
MULTICHILLER-EVO	A,E,N,U	•	•	•	•	•	•	•	•	•	•

Antivibranti

Ver	1230	1310	2230	2270	2310	3270	3280	3310	4270	4310
Kit idronico integrato: 00, DA, DB, DC, DD, DE, DF, DG, DH, DI, DJ, IA, IB, IC, ID, IE, IF, IG, IH, II, IJ, JA, JB, JC, JD, JE, JF, JG, JH, JI, JJ, KF, KG, KH, KI, KJ, PA, PB, PC, PD, PE, PF, PG, PH, PI, PJ, TF, TG, TH, TI, TJ										
A, E	AVX596	AVX. (1)	AVX597	AVX588	AVX592	AVX. (1)	AVX. (1)	AVX593	AVX. (1)	AVX. (1)
N, U	AVX. (1)	AVX500	AVX588	AVX592	AVX589	AVX. (1)	AVX593	AVX. (1)	AVX. (1)	AVX. (1)

(1) Contatta sede.

XLATB: Kit per basse temperature

Ver	1230	1310	2230	2270	2310	3270	3280	3310	4270	4310
A, E, N, U	XLATB1	XLATB3	XLATB4	XLATB5	XLATB5	XLATB6	XLATB6	XLATB6	XLATB7	XLATB7

Il fondino grigio indica gli accessori montati in fabbrica

Griglie di protezione

Ver	1230	1310	2230	2270	2310	3270	3280	3310	4270	4310
A, E	GP2T	GP3T	GP4T	GP5T	GP6T	GP7T	GP8T	GP9T	GP10T	GP11T
N, U	GP3T	GP4T	GP5T	GP6T	GP7T	GP8T	GP9T	GP10T	GP11T	GP11T

Il fondino grigio indica gli accessori montati in fabbrica

CONFIGURATORE

Campo		Descrizione
1,2,3		**TBG**
4,5,6,7		**Taglia** 1230, 1310, 2230, 2270, 2310, 3270, 3280, 3310, 4270, 4310
8		**Modello**
	°	Solo freddo
9		**Recupero di calore**
	°	Senza recupero di calore
10		**Versione**
	A	Alta efficienza
	E	Alta efficienza silenziata
	N	Altissima efficienza silenziata
	U	Altissima efficienza
11		**Batterie**
	I	Rame - alluminio
	O	Alluminio microcanale verniciata
	R	Rame - rame
	S	Rame - rame stagnato
	V	Rame - alluminio verniciato
	°	Alluminio microcanale
12		**Ventilatori**
	J	Inverter
13		**Alimentazione**
	°	400V ~ 3 50Hz con magnetotermici
14,15		**Kit idronico integrato**
	00	Senza kit idronico
	PA	Pompa A
	PB	Pompa B
	PC	Pompa C
	PD	Pompa D
	PE	Pompa E
	PF	Pompa F
	PG	Pompa G
	PH	Pompa H
	PI	Pompa I
	PJ	Pompa J (1)
	DA	Pompa A + riserva
	DB	Pompa B + riserva
	DC	Pompa C + riserva
	DD	Pompa D + riserva
	DE	Pompa E + riserva
	DF	Pompa F + riserva
	DG	Pompa G + riserva
	DH	Pompa H + riserva
	DI	Pompa I + riserva
	DJ	Pompa J + riserva (1)
	IA	Pompa A con inverter a velocità fissa
	IB	Pompa B con inverter a velocità fissa
	IC	Pompa C con inverter a velocità fissa
	ID	Pompa D con inverter a velocità fissa
	IE	Pompa E con inverter a velocità fissa
	IF	Pompa F con inverter a velocità fissa
	IG	Pompa G con inverter a velocità fissa
	IH	Pompa H con inverter a velocità fissa
	II	Pompa I con inverter a velocità fissa
	IJ	Pompa J con inverter a velocità fissa (1)
	JA	Pompa A + riserva, entrambe con inverter a velocità fissa
	JB	Pompa B + riserva, entrambe con inverter a velocità fissa
	JC	Pompa C + riserva, entrambe con inverter a velocità fissa
	JD	Pompa D + riserva, entrambe con inverter a velocità fissa
	JE	Pompa E + riserva, entrambe con inverter a velocità fissa
	JF	Pompa F + riserva, entrambe con inverter a velocità fissa
	JG	Pompa G + riserva, entrambe con inverter a velocità fissa
	JH	Pompa H + riserva, entrambe con inverter a velocità fissa
	JI	Pompa I + riserva, entrambe con inverter a velocità fissa
	JJ	Pompa J + riserva, entrambe con inverter a velocità fissa (1)
	KF	Doppia pompa F con inverter a velocità fissa
	KG	Doppia pompa G con inverter a velocità fissa
	KH	Doppia pompa H con inverter a velocità fissa
	KI	Doppia pompa I con inverter a velocità fissa
	KJ	Doppia pompa J con inverter a velocità fissa (1)
	TF	Doppia pompa F
	TG	Doppia pompa G
	TH	Doppia pompa H
	TI	Doppia pompa I
	TJ	Doppia pompa J (1)

(1) Per tutte le combinazioni con la pompa J vi chiediamo di contattare la sede.

DATI PRESTAZIONALI

TBG - (A)

Taglia		1230	1310	2230	2270	2310	3270	3280	3310	4270	4310
Prestazioni in raffreddamento 12 °C / 7 °C (1)											
Potenza frigorifera	kW	199,9	296,6	417,6	502,3	600,1	687,0	791,4	900,3	1033,3	1165,3
Potenza assorbita	kW	57,7	86,1	121,5	146,6	174,8	199,1	231,3	262,2	305,7	345,1
Corrente assorbita totale a freddo	A	95,5	140,7	200,9	241,2	291,4	326,6	386,9	437,1	502,3	577,6
EER	W/W	3,46	3,45	3,44	3,43	3,43	3,45	3,42	3,43	3,38	3,38
Portata acqua utenza	l/h	34397	51028	71817	86370	103190	118120	136075	154785	177653	200332
Perdita di carico lato utenza	kPa	28	43	29	32	37	36	38	40	41	46

(1) Dati EN 14511:2022; Acqua scambiatore lato utenza 12 °C / 7 °C; Aria esterna 35 °C

TBG - (E)

Taglia		1230	1310	2230	2270	2310	3270	3280	3310	4270	4310
Prestazioni in raffreddamento 12 °C / 7 °C (1)											
Potenza frigorifera	kW	199,9	296,6	417,6	502,3	600,1	687,0	791,4	900,3	1033,3	1165,3
Potenza assorbita	kW	57,7	86,1	121,5	146,6	174,8	199,1	231,3	262,2	305,7	345,1
Corrente assorbita totale a freddo	A	95,5	140,7	200,9	241,2	291,4	326,6	386,9	437,1	502,3	577,6
EER	W/W	3,46	3,45	3,44	3,43	3,43	3,45	3,42	3,43	3,38	3,38
Portata acqua utenza	l/h	34397	51028	71817	86370	103190	118120	136075	154785	177653	200332
Perdita di carico lato utenza	kPa	28	43	29	32	37	36	38	40	41	46

(1) Dati EN 14511:2022; Acqua scambiatore lato utenza 12 °C / 7 °C; Aria esterna 35 °C

TBG - (U)

Taglia		1230	1310	2230	2270	2310	3270	3280	3310	4270	4310
Prestazioni in raffreddamento 12 °C / 7 °C (1)											
Potenza frigorifera	kW	230,7	324,2	439,6	511,1	604,5	709,0	807,9	906,9	1011,3	1112,5
Potenza assorbita	kW	65,3	91,2	124,4	143,9	170,1	201,3	230,6	257,3	290,2	323,2
Corrente assorbita totale a freddo	A	105,7	150,9	206,2	236,4	276,6	331,9	392,1	427,3	477,6	537,6
EER	W/W	3,53	3,55	3,53	3,55	3,55	3,52	3,50	3,52	3,49	3,44
Portata acqua utenza	l/h	39688	55753	75597	87882	103946	121900	138909	155919	173873	191260
Perdita di carico lato utenza	kPa	37	32	32	33	38	39	39	41	39	42

(1) Dati EN 14511:2022; Acqua scambiatore lato utenza 12 °C / 7 °C; Aria esterna 35 °C

TBG - (N)

Taglia		1230	1310	2230	2270	2310	3270	3280	3310	4270	4310
Prestazioni in raffreddamento 12 °C / 7 °C (1)											
Potenza frigorifera	kW	230,7	324,2	439,6	511,1	604,5	709,0	807,9	906,9	1011,3	1112,5
Potenza assorbita	kW	65,3	91,2	124,4	143,9	170,1	201,3	230,6	257,3	290,2	323,2
Corrente assorbita totale a freddo	A	105,7	150,9	206,2	236,4	276,6	331,9	392,1	427,3	477,6	537,6
EER	W/W	3,53	3,55	3,53	3,55	3,55	3,52	3,50	3,52	3,49	3,44
Portata acqua utenza	l/h	39688	55753	75597	87882	103946	121900	138909	155919	173873	191260
Perdita di carico lato utenza	kPa	37	32	32	33	38	39	39	41	39	42

(1) Dati EN 14511:2022; Acqua scambiatore lato utenza 12 °C / 7 °C; Aria esterna 35 °C

INDICI ENERGETICI (REG. 2016/2281 UE)

Taglia			1230	1310	2230	2270	2310	3270	3280	3310	4270	4310
SEER - 12/7 (EN14825: 2018) con ventilatori inverter (1)												
SEER	A,E	W/W	5,44	5,52	5,76	5,44	5,85	5,70	5,77	5,78	5,61	5,60
	N,U	W/W	5,63	6,03	5,97	5,71	6,04	5,80	5,89	5,93	5,81	5,71
Efficienza stagionale	A,E	%	214,6%	217,6%	227,5%	214,6%	231,1%	225,1%	227,6%	228,3%	221,5%	220,8%
	N,U	%	222,3%	238,0%	235,9%	225,2%	238,7%	229,0%	232,5%	234,0%	229,2%	225,5%
SEPR - (EN 14825: 2018) Alta temperatura con ventilatori inverter (2)												
SEPR	A,E	W/W	6,34	5,98	5,99	6,54	6,35	6,60	6,05	6,07	5,98	5,97
	N,U	W/W	6,47	6,21	6,18	6,78	6,56	6,73	6,20	6,23	6,17	6,09

(1) Calcolo eseguito con portata d'acqua FISSA e temperatura d'uscita VARIABILE.
(2) Calcolo eseguito con portata d'acqua FISSA.

DATI ELETTRICI

Taglia			1230	1310	2230	2270	2310	3270	3280	3310	4270	4310
Dati elettrici												
Corrente massima (FLA)	A,E	A	115,0	180,0	229,0	294,0	359,0	408,0	528,0	538,0	587,0	707,0
	N,U	A	125,0	189,0	239,0	304,0	368,0	418,0	538,0	547,0	597,0	707,0
Corrente di spunto (LRA)	A,E	A	26,0	36,0	151,0	220,0	230,0	180,0	249,0	424,0	209,0	608,0
	N,U	A	36,0	45,0	161,0	230,0	239,0	190,0	259,0	433,0	219,0	608,0

DATI TECNICI GENERALI

Taglia			1230	1310	2230	2270	2310	3270	3280	3310	4270	4310
Compressore												
Tipo	A,E,N,U	tipo	Centrifugo									
Regolazione compressore	A,E,N,U	Tipo	Inverter									
Numero	A,E,N,U	n°	1	1	2	2	2	3	3	3	3	4
Circuiti	A,E,N,U	n°	1	1	1	2	1	2	1	1	2	2
Refrigerante	A,E,N,U	tipo	R1234ze									
Carica refrigerante (1)	A,E	kg	71,0	110,0	142,0	177,0	188,0	254,0	265,0	307,0	318,0	328,0
	N,U	kg	82,0	121,0	153,0	188,0	198,0	265,0	276,0	286,0	328,0	328,0
Scambiatore lato utenza												
Tipo	A,E,N,U	tipo	Fascio tubiero									
Numero	A,E,N,U	n°	1	1	1	1	1	1	1	1	1	1
Attacchi idraulici												
Attacchi (in/out)	A,E,N,U	Tipo	Giunti scanalati									
Diametro (in/out)	A,E,N,U	Ø	3"	4"	5"	6"	6"	6"	6"	6"	6"	6"
Ventilatore												
Tipo	A,E,N,U	tipo	Assiali									
Motore ventilatore	A,E,N,U	tipo	Inverter									
Numero	A,E	n°	4	6	8	10	12	14	16	18	20	22
	N,U	n°	6	8	10	12	14	16	18	20	22	22
Portata aria	A,E	m^3/h	75280	112920	150560	188200	225840	263480	301120	338760	376400	414040
	N,U	m^3/h	112920	150560	188200	225840	263480	301120	338760	376400	414040	414040

(1) La carica riportata in tabella è un valore stimato e preliminare. Il valore finale della carica di refrigerante è riportato nella targhetta tecnica dell'unità. Per maggiori informazioni contattare sede.

DATI SONORI

Taglia			1230	1310	2230	2270	2310	3270	3280	3310	4270	4310
Dati sonori calcolati in funzionamento a freddo (1)												
Livello di potenza sonora	A	dB(A)	85,2	88,4	88,2	90,1	91,4	91,3	92,9	93,1	93,1	94,2
	E	dB(A)	82,2	85,4	85,2	87,1	88,4	88,3	89,9	90,1	90,1	91,2
	N	dB(A)	83,3	85,9	85,8	87,5	88,7	88,6	90,1	90,3	90,3	91,2
	U	dB(A)	86,3	88,9	88,8	90,5	91,7	91,6	93,1	93,3	93,3	94,2
Livello di pressione sonora (10 m)	A	dB(A)	53,3	56,5	55,8	57,6	58,8	58,5	60,0	60,1	60,0	61,0
	E	dB(A)	50,3	53,5	52,8	54,6	55,8	55,5	57,0	57,1	57,0	58,0
	N	dB(A)	51,1	53,5	53,3	54,9	55,9	55,7	57,1	57,2	57,1	58,0
	U	dB(A)	54,1	56,5	56,3	57,9	58,9	58,7	60,1	60,2	60,1	61,0

(1) Potenza sonora: calcolata sulla base di misure effettuate in accordo con la normativa UNI EN ISO 9614-2, nel rispetto di quanto richiesto dalla certificazione Eurovent.; Pressione sonora misurata in campo libero, a 10 m di distanza dalla superficie esterna dell'unità (in accordo con la UNI EN ISO 3744).

DIMENSIONI

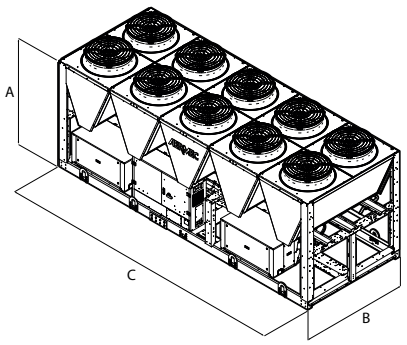

Taglia			1230	1310	2230	2270	2310	3270	3280	3310	4270	4310
Kit idronico integrato: 00												
Dimensioni e pesi												
A	A,E,N,U	mm	2450	2450	2450	2450	2450	2450	2450	2450	2450	2450
B	A,E,N,U	mm	2200	2200	2200	2200	2200	2200	2200	2200	2200	2200
C	A,E	mm	2780	3970	5160	5950	7140	8330	9520	10710	11900	13090
	N,U	mm	3570	4760	5950	7140	8330	9520	10710	11900	13090	13090

Taglia			1230	1310	2230	2270	2310	3270	3280	3310	4270	4310
Kit idronico integrato: DA, DB, DC, DD, DE, DF, DG, DH, DI, DJ, IA, IB, IC, ID, IE, IF, IG, IH, II, IJ, JA, JB, JC, JD, JE, JF, JG, JH, JI, JJ, KF, KG, KH, KI, KJ, PA, PB, PC, PD, PE, PF, PG, PH, PI, PJ, TF, TG, TH, TI, TJ												
Dimensioni e pesi												
A	A,E,N,U	mm	2450	2450	2450	2450	2450	2450	2450	2450	2450	2450
B	A,E,N,U	mm	2200	2200	2200	2200	2200	2200	2200	2200	2200	2200
C	A,E	mm	3970	5160	5160	5950	7140	8330	9520	10710	11900	13090
	N,U	mm	3570	4760	5950	7140	8330	9520	10710	11900	13090	13090

Taglia			1230	1310	2230	2270	2310	3270	3280	3310	4270	4310
Kit idronico integrato: 00												
Pesi												
Peso a vuoto	A	kg	2470	2980	4020	4800	5250	6490	6950	7440	8900	9510
	E	kg	2520	3060	4130	4940	5410	6680	7170	7690	9170	9810
	N	kg	2840	3590	4560	5420	5890	7150	7620	8130	9610	9800
	U	kg	2760	3480	4430	5250	5700	6930	7370	7850	9310	9500
Peso in funzione	A	kg	2540	3050	4110	4930	5390	6670	7150	7650	9160	9780
	E	kg	2590	3130	4220	5070	5550	6860	7370	7900	9430	10080
	N	kg	2910	3670	4650	5550	6030	7330	7820	8340	9870	10070
	U	kg	2830	3560	4520	5380	5840	7110	7570	8060	9570	9770

Aermec si riserva la facoltà di apportare in qualsiasi momento tutte le modifiche ritenute necessarie per il miglioramento del prodotto con eventuale modifica dei relativi dati tecnici.

Aermec S.p.A.
Via Roma, 996 - 37040 Bevilacqua (VR) - Italia
Tel. 0442633111 - Telefax 044293577
www.aermec.com

Numero Verde
800-843085

CHILLER ARIA /ACQUA CON FREECOOLING

Quando il raffreddamento degli ambienti è richiesto tutto l'anno, anche durante la stagione invernale, come ad esempio nei moderni centri di comunicazione o nelle applicazioni industriali, è uno spreco consumare energia per produrre potenza frigorifera.

Per soddisfare queste esigenze, Aermec propone una gamma di refrigeratori capaci di sfruttare l'aria fredda dell'ambiente esterno per raffreddare il liquido, gratuitamente, con un notevole risparmio energetico.

CHILLER ARIA / ACQUA FREECOOLING		P. aria (m^3/h)	P. frig. (kW)	P. term. (kW)	Pag.
Unità con compressori scroll					
NRG 0282-0754 F	Refrigeratore con free cooling	-	58-190	-	622
NRG 0800-2400-F	Refrigeratore con free cooling	-	224-717	-	627
NRG 0800-2400-B	Refrigeratore versioni glycol free	-	224-717	-	634
NRB 0800-2406 F	Refrigeratore con free cooling	-	211-680	-	641
NRB 0800-2406 B	Refrigeratore versioni glycol free		211-680	-	649
NRV 0550 F	Refrigeratore con free cooling	-	99,9-105,4	-	656
Unità con compressori a vite					
NSM 1402-9603 F	Refrigeratore con free cooling	-	306-2028	-	660
NSM 1402-9603 B	Refrigeratore versioni glycol free	-	305,8-2028,1	-	673
NSMI 1251-6102 F	Refrigeratore con free cooling e compressori inverter	-	286-1280	-	684
TBA 1300-3350 F	Refrigeratore condensato ad aria con free-cooling	-	317,2-1223,6	-	689
TBG 1230-4310 F	Refrigeratore condensato ad aria con free-cooling	-	238-1110	-	694

NRG 0282-0754 F

Refrigeratore condensato ad aria con Free-cooling

Potenza frigorifera 58 ÷ 190 kW

- **Elevate efficienze ai carichi parziali**
- **Ridotte quantità di refrigerante**
- **Dimensioni compatte**



DESCRIZIONE

Unità da esterno per la produzione di acqua refrigerata per soddisfare le esigenze di climatizzazione nei complessi residenziali, commerciali o industriali.
Sono unità da esterno con compressori scroll ottimizzati per l'utilizzo del gas R32.
Batteria di condensazione con tubi in rame ed alette in alluminio, scambiatore a piastre.
Il basamento, la struttura e la pannellatura sono in acciaio zincato trattato con vernici poliestere RAL 9003.

VERSIONI

A Alta efficienza
E Alta efficienza silenziata

CARATTERISTICHE

Campo di funzionamento

Il funzionamento a pieno carico è garantito fino a 48 °C di temperatura di aria esterna. L'unità può produrre acqua refrigerata a temperatura negativa fino a −10 °C di acqua prodotta.
Per maggiori informazioni fare riferimento al programma di selezione e alla documentazione tecnica.

Unità bicircuito

Le unità sono bicircuito, per assicurare la massima efficienza sia a pieno carico che ai carichi parziali e garantire la continuità di esercizio in caso di fermata di uno dei circuiti.

Refrigerante HFC R32

Grazie al refrigerante di nuova generazione R32 (A2L), l'impatto ambientale delle unità si reduce notevolmente.
Combinando una ridotta carica di refrigerante con un basso potenziale di riscaldamento globale (GWP), queste unità vantano bassi valori di CO_2 equivalente.

■ *Il leak detector è di serie.*

Controllo della temperatura di condensazione

Dispositivo per il controllo elettronico di condensazione di serie, per il funzionamento anche con basse temperature, che consente di adeguare la portata d'aria all'effettiva richiesta dell'impianto con vantaggi in termini di riduzione dei consumi.

Nuove Batterie di condensazione

Tutta la gamma utilizza batterie di condensazione rame - alluminio con tubi a diametro ridotto, che consentono d'utilizzare una minore quantità di gas rispetto alle tradizionali batterie.

Batterie ad acqua Free-cooling

Queste unità hanno inoltre una batteria ad acqua dedicata alla modalità free-cooling.
In applicazioni dove il fabbisogno frigorifero è costante tutto l'anno, il free-cooling offre significative opportunità di risparmio energetico.
Appena la temperatura dell'aria esterna è favorevole una vavola fa confluire l'acqua verso la batteria free-cooling che verrà raffreddata direttamente dall'aria, permettendo persino il completo spegnimento dei compressori con un notevole risparmio elettrico.

Valvola di espansione elettronica

L'utilizzo della valvola di espansione elettronica, apporta notevoli benefici in particolar modo quando il refrigeratore si trova a lavorare ai carichi parziali a vantaggio dell'efficienza energetica stagionale dell'unità.

Opzione kit idronico integrato

Possibilità del kit idronico integrato che racchiude in sé i principali componenti idraulici, per avere anche una soluzione che dia un risparmio economico e che faciliti l'installazione finale.
È disponibile in diverse configurazioni con accumulo o con pompe anche inverter con velocità fissa.

CONTROLLO

Regolazione a microprocessore, completo di tastiera e display LCD, che permette una facile consultazione e l'intervento sull'unità attraverso un menù disponibile in più lingue.

- La presenza di un orologio programmatore permette d'impostare delle fasce orarie di funzionamento ed un eventuale secondo set-point
- La termoregolazione avviene con la logica proporzionale integrale, in base alla temperatura di uscita dell'acqua.
- **Controllo HP flottante:** funzione attivabile con ventilatori inverter o con DCPX che permette di ottimizzare il funzionamento dell'unità in qualsiasi punto di lavoro tramite modulazione continua della velocità dei ventilatori. Inoltre l'impiego dei ventilatori inverter consente un incremento dell'efficienza energetica ai carichi parziali.

— **Modalità night mode:** solo nelle versioni **non silenziate** è possibile impostare un profilo di funzionamento silenziato, utile ad esempio nelle ore notturne per un maggior comfort acustico, ma che garantisce sempre le prestazioni anche nelle ore di maggior carico.

ACCESSORI

AER485P1: Interfaccia RS-485 per sistemi di supervisione con protocollo MODBUS. È previsto n°. 1 accessorio per ogni scheda di controllo dell'unità.
AERBACP: Interfaccia di comunicazione Ethernet per protocolli Bacnet/IP, Modbus TCP/IP, SNMP. È previsto n°. 1 accessorio per ogni scheda di controllo dell'unità.
AERLINK: Aerlink è un gateway WiFi con porta seriale RS485 che permette, ad una vasta gamma di prodotti Aermec (pompe di calore/chillers/controllori di impianto) dotati di questa interfaccia, di connettersi in modo semplice e sicuro ad una rete wifi. Funziona sia come punto di accesso (AP access point) che come client (WiFi Station), può essere connesso ad un solo generatore o centralizzatore di impianto, permettendo a chiunque di poterli integrare facilmente in qualsiasi rete. Grazie alle apps AerApp e AerPlants, utilizzabili su piattaforme Android e iOS, è possibile rendere intuitiva e semplice la gestione da remoto dei sistemi di condizionamento sviluppati da Aermec.
AERNET: Il dispositivo permette il controllo, la gestione ed il monitoraggio remoto di un refrigeratore con un PC, smartphone o tablet tramite collegamento Cloud. AERNET svolge la funzione di Master mentre ogni unità collegata viene configurata come Slave fino ad un massimo di 6 schede di controllo. È inoltre possibile con un semplice click salvare sul proprio terminale un file log con tutti i dati delle unità collegate per eventuali post analisi.
MULTICHILLER-EVO: Sistema di controllo per il comando, l'accensione e lo spegnimento dei singoli refrigeratori in un impianto in cui siano installati più apparecchi in parallelo (max. n° 9) assicurando sempre la portata costante agli evaporatori.
PGD1: Consente di eseguire a distanza le operazioni di comando dell'unità.
SGD: Espansione elettronica che permette di collegarsi all'impianto fotovoltaico ed alle pompe di calore per accumulare calore nel serbatoio A.C.S., o nell'impianto di riscaldamento, durante la fase di produzione del fotovoltaico e rilasciarla nei momenti di maggior richiesta termica.
PR4: Pannello remoto con display LCD e tastiera touch che consente di eseguire i controlli base, la programmazione delle fasce orarie e la segnalazione degli allarmi di una sola unità.

L'accessorio PR4 deve essere abbinato all'interfaccia di comunicazione RS485 solo quando la porta seriale è occupata da un altro dispositivo.

GP: Griglie di protezione.
VT: Supporti anti-vibranti.

ACCESSORI MONTATI IN FABBRICA

DRE: Dispositivo elettronico di riduzione della corrente di spunto.
RIF: Rifasatore di corrente. Collegato in parallelo al motore, permette una riduzione della corrente assorbita (circa il 10%)
T6: Doppia valvola sicurezza con rubinetto di scambio, sia sul ramo di alta che sul ramo di bassa pressione.

COMPATIBILITÀ ACCESSORI

Modello	Ver	0282	0302	0332	0352	0502	0552	0554	0604	0654	0704	0754
AER485P1	A					•	•	•	•	•	•	•
	E	•	•	•	•	•	•	•	•	•	•	•
AERBACP	A					•	•	•	•	•	•	•
	E	•	•	•	•	•	•	•	•	•	•	•
AERLINK	A					•	•	•	•	•	•	•
	E	•	•	•	•	•	•	•	•	•	•	•
AERNET	A					•	•	•	•	•	•	•
	E	•	•	•	•	•	•	•	•	•	•	•
MULTICHILLER-EVO	A					•	•	•	•	•	•	•
	E	•	•	•	•	•	•	•	•	•	•	•
PGD1	A					•	•	•	•	•	•	•
	E	•	•	•	•	•	•	•	•	•	•	•
SGD	E	•	•	•								

Pannello remoto

Modello	Ver	0282	0302	0332	0352	0502	0552	0554	0604	0654	0704	0754
PR4	A					•	•	•	•	•	•	•
	E	•	•	•	•	•	•	•	•	•	•	•

L'accessorio PR4 deve essere abbinato all'interfaccia di comunicazione RS485 solo quando la porta seriale è occupata da un altro dispositivo.

Antivibranti

Ver	0282	0302	0332	0352	0502	0552	0554	0604	0654	0704	0754
Kit idronico integrato: 00, I3, I4, P3, P4											
A	-	-	-	-	VT11	VT11	VT11	VT11	VT22	VT22	VT22
E	VT17	VT13	VT13	VT13	VT11	VT11	VT11	VT11	VT22	VT22	VT22
Kit idronico integrato: 03, 04, K3, K4											
A	-	-	-	-	VT11	VT11	VT11	VT11	VT22	VT22	VT22
E	VT13	VT13	VT13	VT13	VT11	VT11	VT11	VT11	VT22	VT22	VT22

Griglie di protezione

Ver	0282	0302	0332	0352	0502	0552	0554	0604	0654	0704	0754
A	-	-	-	-	GP2 x 2 (1)	GP2 x 2 (1)	GP2 x 2 (1)	GP2 x 3 (1)	GP2 x 3 (1)	GP2 x 3 (1)	GP2 x 3 (1)
E	GP4	GP4	GP4	GP4	GP2 x 2 (1)	GP2 x 2 (1)	GP2 x 2 (1)	GP2 x 3 (1)	GP2 x 3 (1)	GP2 x 3 (1)	GP2 x 3 (1)

(1) x _ indica la quantità da acquistare
L'accessorio non può essere montato sulle configurazioni indicate con -

Dispositivo di riduzione della corrente di spunto

Ver	0282	0302	0332	0352	0502	0552	0554	0604	0654	0704	0754
A	-	-	-	-	DRENRG502FC	DRENRG552FC	DRENRG554	DRENRG604	DRENRG654	DRENRG704	DRENRG754
E	DRENRG282FC	DRENRG302FC	DRENRG332FC	DRENRG352FC	DRENRG502FC	DRENRG552FC	DRENRG554	DRENRG604	DRENRG654	DRENRG704	DRENRG754

L'accessorio non può essere montato sulle configurazioni indicate con -
Il fondino grigio indica gli accessori montati in fabbrica

Rifasatori

Ver	0282	0302	0332	0352	0502	0552	0554	0604	0654	0704	0754
A	-	-	-	-	RIFNRG502FC	RIFNRG552FC	RIFNRG554	RIFNRG604	RIFNRG654	RIFNRG704	RIFNRG754

Ver	0282	0302	0332	0352	0502	0552	0554	0604	0654	0704	0754
E	RIFNRG282FC	RIFNRG302FC	RIFNRG332FC	RIFNRG352FC	RIFNRG502FC	RIFNRG552FC	RIFNRG554	RIFNRG604	RIFNRG654	RIFNRG704	RIFNRG754

L'accessorio non può essere montato sulle configurazioni indicate con -
Il fondino grigio indica gli accessori montati in fabbrica

Doppie valvole di sicurezza

Ver	0282	0302	0332	0352	0502	0552	0554	0604	0654	0704	0754
A, E	T6NRG2	T6NRG2	T6NRG2	T6NRG2	T6NRG2	T6NRG2	T6NRG2	T6NRG2	T6NRG2	T6NRG2	T6NRG2

Il fondino grigio indica gli accessori montati in fabbrica

CONFIGURATORE

Campo	Descrizione
1,2,3	**NRG**
4,5,6,7	**Taglia** 0282, 0302, 0332, 0352, 0502, 0552, 0554, 0604, 0654, 0704, 0754
8	**Campo d'impiego**
X	Valvola termostatica elettronica
Z	Valvola termostatica elettronica per bassa temperatura
9	**Modello**
F	Free-cooling
S	Free-cooling con valvola 3 vie speciale
10	**Recupero di calore**
D	Con desurriscaldatore
°	Senza recupero di calore
11	**Versione**
A	Alta efficienza
E	Alta efficienza silenziata (1)
12	**Batterie / Batterie free-cooling**
R	Rame - rame / Rame - rame
S	Rame - rame stagnato / Rame - rame stagnato
V	Rame - alluminio verniciato / Rame - alluminio verniciato
°	Rame - alluminio / Rame - alluminio
13	**Ventilatori**
J	Inverter (2)
°	Standard
14	**Alimentazione**
°	400V ~ 3N 50Hz con magnetotermici
15,16	**Kit idronico integrato**
00	Senza kit idronico
	Kit con accumulo e pompa/e
03	Accumulo con pompa alta prevalenza
04	Accumulo con pompa alta prevalenza + riserva
	Kit con pompa/e
P3	Pompa singola alta prevalenza
P4	Pompa alta prevalenza + riserva
	Kit con pompa/e con inverter velocità fissa
I3	Pompa singola alta prevalenza con inverter a velocità fissa
I4	Pompa singola alta prevalenza con inverter a velocità fissa + riserva
	Kit con accumulo e pompa/e con inverter velocità fissa
K3	Accumulo e pompa alta prevalenza con inverter a velocità fissa
K4	Accumulo e pompa alta prevalenza con inverter a velocità fissa + riserva

(1) Le taglie 0282-0302-0332-0352 sono disponibili solo nelle versioni silenziate.
(2) Di serie nelle taglie Dalla 0282 alla 0352

DATI PRESTAZIONALI

NRG - A

Taglia		0282	0302	0332	0352	0502	0552	0554	0604	0654	0704	0754
Prestazioni in raffreddamento funzionamento meccanico (1)												
Potenza frigorifera	kW	-	-	-	-	100,8	111,4	116,9	134,7	148,5	168,3	190,0
Potenza assorbita	kW	-	-	-	-	31,5	35,1	38,4	43,2	49,0	58,5	67,0
Corrente assorbita totale a freddo	A	-	-	-	-	60,0	63,0	63,0	83,0	94,0	114,0	123,0
EER	W/W	-	-	-	-	3,20	3,18	3,05	3,12	3,03	2,88	2,84
Portata acqua utenza	l/h	-	-	-	-	17316	19137	20081	23139	25509	28916	32647
Perdita di carico lato utenza	kPa	-	-	-	-	43	52	44	60	72	84	85
Prestazioni in raffreddamento funzionamento free-cooling (2)												
Potenza frigorifera	kW	-	-	-	-	73,2	75,6	76,6	89,6	92,2	95,1	97,5
Potenza assorbita	kW	-	-	-	-	3,7	3,7	3,8	5,6	5,6	5,6	5,6
Corrente assorbita totale in free-cooling	A	-	-	-	-	7,0	6,6	6,3	11,0	11,0	11,0	10,0
EER	W/W	-	-	-	-	19,94	20,59	20,14	16,15	16,62	17,14	17,56
Portata acqua utenza	l/h	-	-	-	-	17316	19137	20081	23139	25509	28916	32647
Perdita di carico lato utenza	kPa	-	-	-	-	63	76	71	65	78	90	93

(1) Acqua scambiatore lato utenza 12 °C / 7 °C; Aria esterna 35 °C; Funzionamento meccanico 100%; Free-cooling 0%
(2) Acqua scambiatore lato utenza 12 °C / * °C ; Aria esterna 2 °C

NRG - E

Taglia		0282	0302	0332	0352	0502	0552	0554	0604	0654	0704	0754
Prestazioni in raffreddamento funzionamento meccanico (1)												
Potenza frigorifera	kW	58,5	64,5	71,8	81,3	98,0	108,0	112,6	131,2	144,0	162,0	181,4
Potenza assorbita	kW	18,7	22,1	24,7	30,4	32,0	36,0	39,7	44,1	50,1	60,7	70,5
Corrente assorbita totale a freddo	A	33,0	44,0	50,0	62,0	58,0	62,0	63,0	80,0	91,0	113,0	123,0
EER	W/W	3,13	2,92	2,91	2,67	3,06	3,00	2,83	2,98	2,87	2,67	2,57
Portata acqua utenza	l/h	10057	11082	12338	13965	16843	18547	19341	22540	24736	27830	31164
Perdita di carico lato utenza	kPa	20	24	29	28	40	49	41	57	68	78	77
Prestazioni in raffreddamento funzionamento free-cooling (2)												
Potenza frigorifera	kW	39,2	44,0	48,8	51,0	73,2	75,6	76,6	89,6	92,2	95,1	97,5
Potenza assorbita	kW	0,8	0,8	1,1	1,1	3,7	3,7	3,8	5,6	5,6	5,6	5,6
Corrente assorbita totale in free-cooling	A	1,5	1,7	2,2	2,2	6,6	6,3	6,1	10,0	10,0	10,0	9,7
EER	W/W	46,65	52,31	45,70	47,80	19,94	20,59	20,14	16,15	16,62	17,14	17,56
Portata acqua utenza	l/h	10057	11082	12338	13965	16843	18547	19341	22540	24736	27830	31164
Perdita di carico lato utenza	kPa	35	31	40	41	59	71	66	61	74	84	85

(1) Acqua scambiatore lato utenza 12 °C / 7 °C; Aria esterna 35 °C; Funzionamento meccanico 100%; Free-cooling 0%
(2) Acqua scambiatore lato utenza 12 °C / * °C ; Aria esterna 2 °C

DATI ENERGETICI PER TIPOLOGIA DI VENTILATORE

Taglia			0282	0302	0332	0352	0502	0552	0554	0604	0654	0704	0754
SEPR - (EN 14825: 2018) Alta temperatura con ventilatori standard (1)													
SEPR	A	W/W	-	-	-	-	6,43	6,30	7,50	7,56	7,17	6,57	6,34
	E	W/W	7,11	6,66	6,65	6,21	6,34	6,14	7,16	7,24	7,02	6,39	6,12

(1) Calcolo eseguito con portata d'acqua FISSA.

DATI ELETTRICI

Taglia			0282	0302	0332	0352	0502	0552	0554	0604	0654	0704	0754
Dati elettrici													
Corrente massima (FLA)	A	A	-	-	-	-	73,5	79,1	80,5	100,1	111,4	132,7	144,0
	E	A	42,3	50,7	58,0	68,7	73,5	79,1	80,5	100,1	111,4	132,7	144,0
Corrente di spunto (LRA)	A	A	-	-	-	-	276,8	282,5	200,8	224,2	226,7	287,7	353,0
	E	A	162,7	174,8	173,3	223,7	276,8	282,5	200,8	224,2	226,7	287,7	353,0

■ *Dati calcolati senza kit idronico e accessori.*

DATI TECNICI GENERALI

Taglia			0282	0302	0332	0352	0502	0552	0554	0604	0654	0704	0754
Compressore													
Tipo	A,E	tipo						Scroll					
Regolazione compressore	A,E	Tipo						On/Off					
Numero	A,E	n°	2	2	2	2	2	2	4	4	4	4	4
Circuiti	A,E	n°	2	2	2	2	2	2	2	2	2	2	2
Refrigerante	A,E	tipo						R32					
Scambiatore lato utenza													
Tipo	A,E	tipo						Piastre					
Numero	A,E	n°	1	1	1	1	1	1	1	1	1	1	1
Attacchi idraulici lato utenza													
Diametro (in/out)	A,E	Ø						2" 1/2					
Ventilatore													
Tipo	A,E	tipo						Assiale					
Numero	A	n°	-	-	-	-	2	2	2	3	3	3	3
	E	n°	6	6	8	8	2	2	2	3	3	3	3
Portata aria	A	m^3/h	-	-	-	-	36079	36079	36079	54481	54481	54481	54481
	E	m^3/h	23294	22734	26915	26915	27483	27483	27483	41449	41449	41449	41449
Dati sonori calcolati in funzionamento a freddo (1)													
Livello di potenza sonora	A	dB(A)	-	-	-	-	85,1	85,6	84,2	86,4	86,4	86,4	86,4
	E	dB(A)	73,0	73,9	74,3	74,5	81,3	82,1	76,1	77,5	77,5	77,5	77,5

(1) Potenza sonora: calcolata sulla base di misure effettuate in accordo con la normativa UNI EN ISO 9614-2, nel rispetto di quanto richiesto dalla certificazione Eurovent.; Pressione sonora misurata in campo libero, a 10 m di distanza dalla superficie esterna dell'unità (in accordo con la UNI EN ISO 3744).

DIMENSIONI

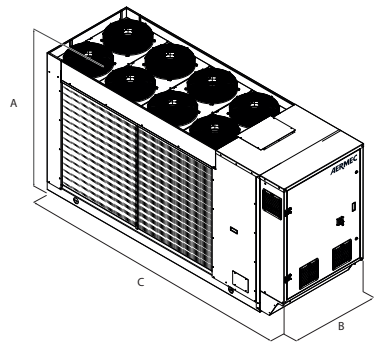

Taglia			0282	0302	0332	0352	0502	0552	0554	0604	0654	0704	0754
Dimensioni e pesi													
A	A	mm	-	-	-	-	1907	1907	1907	1900	1900	1900	1900
	E	mm	1658	1658	1658	1658	1907	1907	1907	1900	1900	1900	1900
B	A	mm	-	-	-	-	1100	1100	1100	1100	1100	1100	1100
	E	mm	1100	1100	1100	1100	1100	1100	1100	1100	1100	1100	1100
C	A	mm	-	-	-	-	3567	3567	3567	4467	4467	4467	4467
	E	mm	3317	3317	3317	3317	3567	3567	3567	4467	4467	4467	4467

Aermec si riserva la facoltà di apportare in qualsiasi momento tutte le modifiche ritenute necessarie per il miglioramento del prodotto con eventuale modifica dei relativi dati tecnici.

Aermec S.p.A.
Via Roma, 996 - 37040 Bevilacqua (VR) - Italia
Tel. 0442633111 - Telefax 044293577
www.aermec.com

Numero Verde
800-843085

NRG-0800-2400-F

Refrigeratore condensato ad aria con Free-cooling

Potenza frigorifera 224 ÷ 717 kW

- **Batteria a microcanali**
- **Modalità night mode**
- **Elevate efficienze ai carichi parziali**



DESCRIZIONE

Unità da esterno per la produzione di acqua refrigerata per soddisfare le esigenze di climatizzazione nei complessi residenziali, commerciali o industriali.
Sono unità da esterno con compressori scroll ottimizzati per l'utilizzo del gas R32 ventilatori assiali, batterie a microcanale e scambiatori a piastre.
Il basamento, la struttura e la pannellatura sono in acciaio zincato trattato con vernici poliestere RAL 9003.

VERSIONI

A Alta efficienza
E Alta efficienza silenziata
N Altissima efficienza silenziata
U Altissima efficienza

CARATTERISTICHE

Campo di funzionamento

Il funzionamento a pieno carico è garantito fino a 49 °C di temperatura di aria esterna. L'unità può produrre acqua refrigerata a temperatura negativa fino a -10,0 °C di acqua prodotta.
Per maggiori informazioni fare riferimento al programma di selezione e alla documentazione tecnica.

Refrigerante HFC R32

Impiega il fluido refrigerante R32, la cui classificazione secondo ISO 817 è A2L (refrigerante non tossico, inodore e leggermente infiammabile).
Grazie al refrigerante di nuova generazione R32, l'impatto ambientale delle unità si reduce notevolmente.
Combinando una ridotta carica di refrigerante con un basso potenziale di riscaldamento globale (GWP), queste unità vantano bassi valori di CO_2 equivalente.

■ *Il leak detector è di serie.*

Unità bicircuito

La gamma è composta da unità equipaggiate con 2 circuiti frigoriferi, progettata per fornire il massimo rendimento anche ai carichi parziali e garantire la continuità di esercizio in caso di fermata di uno dei circuiti.

Controllo della temperatura di condensazione

Dispositivo per il controllo elettronico di condensazione di serie, per il funzionamento anche con basse temperature, che consente di adeguare la portata d'aria all'effettiva richiesta dell'impianto con vantaggi in termini di riduzione dei consumi.

Batterie a microcanali in alluminio

Tutta la gamma usa batterie a microcanali in alluminio permettendo di impiegare una minor quantità di refrigerante ma garantendo sempre alti livelli di efficienza.

Batterie ad acqua Free-cooling

Queste unità hanno inoltre una batteria ad acqua dedicata alla modalità free-cooling.
In applicazioni dove il fabbisogno frigorifero è costante tutto l'anno, il free-cooling offre significative opportunità di risparmio energetico.
Appena la temperatura dell'aria esterna è favorevole una valvola fa confluire l'acqua verso la batteria free-cooling che verrà raffreddata direttamente dall'aria, permettendo persino il completo spegnimento dei compressori con un notevole risparmio elettrico.

Valvola di espansione elettronica

L'utilizzo della valvola di espansione elettronica apporta notevoli benefici in particolar modo quando il refrigeratore si trova a lavorare ai carichi parziali a vantaggio dell'efficienza energetica dell'unità.

Opzione kit idronico integrato

Possibilità del kit idronico integrato che racchiude in sé i principali componenti idraulici, per avere anche una soluzione che dia un risparmio economico e che faciliti l'installazione finale.
È disponibile in diverse configurazioni con accumulo o con pompe anche inverter con velocità fissa.

CONTROLLO PCO5

Regolazione a microprocessore completa di una tastiera Touch screen da 7" per navigare in modo semplice e intuitivo fra le varie schermate, permettendo di modificare i parametri operativi e di visualizzare in forma grafica l'andamento in tempo reale di alcune grandezze, e una completa gestione degli allarmi e il loro storico.

— La possibilità di controllare due unità in parallelo Master - Slave
— La presenza di un orologio programmatore permette d'impostare delle fasce orarie di funzionamento ed un eventuale secondo set-point.
— La termoregolazione avviene con la logica proporzionale integrale, in base alla temperatura di uscita dell'acqua.

— **Modalità night mode:** solo nelle versioni **non silenziate** è possibile impostare un profilo di funzionamento silenziato, utile ad esempio nelle ore notturne per un maggior comfort acustico, ma che garantisce sempre le prestazioni anche nelle ore di maggior carico.

CONFIGURATORE

Campo		Descrizione
1,2,3		**NRG**
4,5,6,7		**Taglia** 0800, 0900, 1000, 1100, 1200, 1400, 1600, 1800, 2000, 2200, 2400
8		**Campo d'impiego**
	X	Valvola termostatica elettronica (1)
	Z	Valvola termostatica elettronica per bassa temperatura (2)
9		**Modello**
	F	Free-cooling
10		**Recupero di calore**
	D	Con desurriscaldatore (3)
	°	Senza recupero di calore
11		**Versione**
	A	Alta efficienza
	E	Alta efficienza silenziata
	N	Altissima efficienza silenziata
	U	Altissima efficienza
12		**Batterie / Batterie free-cooling**
	I	Rame - alluminio / Rame - alluminio
	O	Alluminio microcanale verniciata / Rame - alluminio verniciato
	R	Rame - rame / Rame - rame
	S	Rame - rame stagnato / Rame - rame stagnato
	V	Rame - alluminio verniciato / Rame - alluminio verniciato
	°	Alluminio microcanale / Rame - alluminio
13		**Ventilatori**
	J	Inverter
	M	Maggiorato con DCPX
14		**Alimentazione**
	°	400V ~ 3 50Hz con magnetotermici
15,16		**Kit idronico integrato**
	00	Senza kit idronico
		Kit con n° 1 pompa
	PA	Pompa A
	PB	Pompa B
	PC	Pompa C
	PD	Pompa D
	PE	Pompa E
	PF	Pompa F
	PG	Pompa G
	PH	Pompa H
	PI	Pompa I
		Kit con n° 1 pompa + riserva
	DA	Pompa A + riserva
	DB	Pompa B + riserva
	DC	Pompa C + riserva
	DD	Pompa D + riserva
	DE	Pompa E + riserva
	DF	Pompa F + riserva
	DG	Pompa G + riserva
	DH	Pompa H + riserva
	DI	Pompa I + riserva
		Kit con accumulo e n° 1 pompa
	AA	Accumulo con pompa A (4)
	AB	Accumulo con pompa B (4)
	AC	Accumulo con pompa C (4)
	AD	Accumulo con pompa D (4)
	AE	Accumulo con pompa E (4)
	AF	Accumulo con pompa F (4)
	AG	Accumulo con pompa G (4)
	AH	Accumulo con pompa H (4)
	AI	Accumulo con pompa I (4)
		Kit con accumulo e n° 1 pompa + riserva
	BA	Accumulo con pompa A + riserva (4)
	BB	Accumulo con pompa B + riserva (4)
	BC	Accumulo con pompa C + riserva (4)
	BD	Accumulo con pompa D + riserva (4)
	BE	Accumulo con pompa E + riserva (4)
	BF	Accumulo con pompa F + riserva (4)
	BG	Accumulo con pompa G + riserva (4)
	BH	Accumulo con pompa H + riserva (4)
	BI	Accumulo con pompa I + riserva (4)
		Kit con n° 1 pompa con inverter velocità fissa
	IA	Pompa A con inverter a velocità fissa
	IB	Pompa B con inverter a velocità fissa
	IC	Pompa C con inverter a velocità fissa
	ID	Pompa D con inverter a velocità fissa
	IE	Pompa E con inverter a velocità fissa
	IF	Pompa F con inverter a velocità fissa
	IG	Pompa G con inverter a velocità fissa
	IH	Pompa H con inverter a velocità fissa
	II	Pompa I con inverter a velocità fissa
		Kit con n° 1 pompa + riserva con inverter velocità fissa
	JA	Pompa A + riserva, entrambe con inverter a velocità fissa
	JB	Pompa B + riserva, entrambe con inverter a velocità fissa
	JC	Pompa C + riserva, entrambe con inverter a velocità fissa
	JD	Pompa D + riserva, entrambe con inverter a velocità fissa
	JE	Pompa E + riserva, entrambe con inverter a velocità fissa
	JF	Pompa F + riserva, entrambe con inverter a velocità fissa
	JG	Pompa G + riserva, entrambe con inverter a velocità fissa
	JH	Pompa H + riserva, entrambe con inverter a velocità fissa
	JI	Pompa I + riserva, entrambe con inverter a velocità fissa
		Kit con accumulo e n° 1 pompa con inverter velocità fissa
	CA	Accumulo e pompa A, con inverter a velocità fissa (4)
	CB	Accumulo e pompa B, con inverter a velocità fissa (4)
	CC	Accumulo e pompa C, con inverter a velocità fissa (4)
	CD	Accumulo e pompa D, con inverter a velocità fissa (4)
	CE	Accumulo e pompa E, con inverter a velocità fissa (4)
	CF	Accumulo e pompa F, con inverter a velocità fissa (4)
	CG	Accumulo e pompa G, con inverter a velocità fissa (4)
	CH	Accumulo e pompa H, con inverter a velocità fissa (4)
	CI	Accumulo e pompa I, con inverter a velocità fissa (4)
		Kit con accumulo e n° 1 pompa + riserva con inverter velocità fissa
	KA	Accumulo e pompa A + riserva, entrambe con inverter a velocità fissa (4)
	KB	Accumulo e pompa B + riserva, entrambe con inverter a velocità fissa (4)
	KC	Accumulo e pompa C + riserva, entrambe con inverter a velocità fissa (4)
	KD	Accumulo e pompa D + riserva, entrambe con inverter a velocità fissa (4)
	KE	Accumulo e pompa E + riserva, entrambe con inverter a velocità fissa (4)
	KF	Accumulo e pompa F + riserva, entrambe con inverter a velocità fissa (4)
	KG	Accumulo e pompa G + riserva, entrambe con inverter a velocità fissa (4)
	KH	Accumulo e pompa H + riserva, entrambe con inverter a velocità fissa (4)
	KI	Accumulo e pompa I + riserva, entrambe con inverter a velocità fissa (4)

(1) Acqua prodotta da 4 °C ÷ 20 °C
(2) Acqua prodotta da 8 °C ÷ -10 °C
(3) Attenzione: lato recupero è necessario garantire sempre una temperatura minima d'ingresso allo scambiatore di 35 °C. Per maggiori informazioni sul campo di funzionamento dell'unità, fare riferimento al programma di selezione Magellano. Desurriscaldatore non compatibile con i kit idronici con accumulo (AA-AI, BA-BI,CA-CI e KA-KI) sulle unità 1400-2400°, 1100-1800 E/U, 0800-1600N.
(4) Modulo aggiuntivo necessario per contenere il kit idronico con l'opzione "accumulo" nelle taglie: 0800 A - 0900 A

ACCESSORI

AER485P1: Interfaccia RS-485 per sistemi di supervisione con protocollo MODBUS. È previsto n°. 1 accessorio per ogni scheda di controllo dell'unità.
AERBACP: Interfaccia di comunicazione Ethernet per protocolli Bacnet/IP, Modbus TCP/IP, SNMP. È previsto n°. 1 accessorio per ogni scheda di controllo dell'unità.
AERLINK: Aerlink è un gateway WiFi con porta seriale RS485 che permette, ad una vasta gamma di prodotti Aermec (pompe di calore/chillers/controllori di impianto) dotati di questa interfaccia, di connettersi in modo semplice e sicuro ad una rete wifi. Funziona sia come punto di accesso (AP access point) che come client (WiFi Station), può essere connesso ad un solo generatore o centralizzatore di impianto, permettendo a chiunque di poterli integrare facilmente in qualsiasi rete. Grazie alle apps AerApp e AerPlants, utilizzabili su piattaforme Android e iOS, è possibile rendere intuitiva e semplice la gestione da remoto dei sistemi di condizionamento sviluppati da Aermec.
AERNET: Il dispositivo permette il controllo, la gestione ed il monitoraggio remoto di un refrigeratore con un PC, smartphone o tablet tramite collegamento Cloud. AERNET svolge la funzione di Master mentre ogni unità collegata viene configurata come Slave fino ad un massimo di 6 schede di controllo. È inoltre possibile con un semplice click salvare sul proprio terminale un file log con tutti i dati delle unità collegate per eventuali post analisi.
FL: Flussostato.
MULTICHILLER-EVO: Sistema di controllo per il comando, l'accensione e lo spegnimento dei singoli refrigeratori in un impianto in cui siano installati più apparecchi in parallelo (max. n° 9) assicurando sempre la portata costante agli evaporatori.
PGD1: Consente di eseguire a distanza le operazioni di comando dell'unità.
PR4: Pannello remoto con display LCD e tastiera touch che consente di eseguire i controlli base, la programmazione delle fasce orarie e la segnalazione degli allarmi di una sola unità.

L'accessorio PR4 deve essere abbinato all'interfaccia di comunicazione RS485 solo quando la porta seriale è occupata da un altro dispositivo.

AVX: Supporti antivibranti a molla.

ACCESSORI MONTATI IN FABBRICA

DRE: Dispositivo elettronico di riduzione della corrente di spunto.
RIF: Rifasatore di corrente. Collegato in parallelo al motore, permette una riduzione della corrente assorbita (circa il 10%)
GP_: Kit griglie anti intrusione
T6: Doppia valvola sicurezza con rubinetto di scambio, sia sul ramo di alta che sul ramo di bassa pressione.

COMPATIBILITÀ ACCESSORI

Modello	Ver	0800	0900	1000	1100	1200	1400	1600	1800	2000	2200	2400
AER485P1	A,E,N,U	•	•	•	•	•	•	•	•	•	•	•
AERBACP	A,E,N,U	•	•	•	•	•	•	•	•	•	•	•
AERLINK	A,E,N,U	•	•	•	•	•	•	•	•	•	•	•
AERNET	A,E,N,U	•	•	•	•	•	•	•	•	•	•	•
FL	A,E,N,U	•	•	•	•	•	•	•	•	•	•	•
MULTICHILLER-EVO	A,E,N,U	•	•	•	•	•	•	•	•	•	•	•
PGD1	A,E,N,U	•	•	•	•	•	•	•	•	•	•	•

Pannello remoto

Modello	Ver	0800	0900	1000	1100	1200	1400	1600	1800	2000	2200	2400
PR4	A,E,N,U	•	•	•	•	•	•	•	•	•	•	•

L'accessorio PR4 deve essere abbinato all'interfaccia di comunicazione RS485 solo quando la porta seriale è occupata da un altro dispositivo.

Antivibranti

Ver	0800	0900	1000	1100	1200	1400	1600	1800	2000	2200	2400
Kit idronico integrato: 00											
A	AVX1277	AVX1277	AVX1278	AVX1278	AVX1278	AVX1282	AVX1282	AVX1287	AVX1287	AVX1289	AVX1289
E, U	AVX1278	AVX1278	AVX1278	AVX1282	AVX1282	AVX1286	AVX1286	AVX1289	AVX1294	AVX1294	AVX1296
N	AVX1282	AVX1282	AVX1282	AVX1286	AVX1286	AVX1286	AVX1289	AVX1294	AVX1296	AVX1296	AVX1299
Kit idronico integrato: AA, AB, AC, AD, AE, AF, AG, AH, AI, BA, BB, BC, BD, BE, BF, BG, BH, BI, CA, CB, CC, CD, CE, CF, CG, CH, CI, KA, KB, KC, KD, KE, KF, KG, KH, KI											
A	AVX1281	AVX1281	AVX1281	AVX1281	AVX1281	AVX1284	AVX1284	AVX1293	AVX1293	AVX1290	AVX1290
E, U	AVX1281	AVX1281	AVX1281	AVX1284	AVX1284	AVX1288	AVX1288	AVX1290	AVX1295	AVX1295	AVX1298
N	AVX1284	AVX1284	AVX1284	AVX1288	AVX1288	AVX1288	AVX1290	AVX1295	AVX1298	AVX1298	AVX1300
Kit idronico integrato: DA, DB, DC, DD, DE, DF, DG, DH, DI, IA, IB, IC, ID, IE, IF, IG, IH, II, JA, JB, JC, JD, JE, JF, JG, JH, JI, PA, PB, PC, PD, PE, PF, PG, PH, PI											
A	AVX1277	AVX1277	AVX1279	AVX1279	AVX1279	AVX1283	AVX1283	AVX1292	AVX1292	AVX1289	AVX1289
E, U	AVX1279	AVX1279	AVX1279	AVX1282	AVX1282	AVX1286	AVX1286	AVX1289	AVX1294	AVX1294	AVX1297
N	AVX1282	AVX1282	AVX1282	AVX1286	AVX1286	AVX1286	AVX1289	AVX1294	AVX1297	AVX1297	AVX1299

Dispositivo di riduzione della corrente di spunto

Ver	0800	0900	1000	1100	1200	1400
A, E, N, U	DRENRG0800	DRENRG0900	DRENRG1000	DRENRG1100	DRENRG1200	DRENRG1400

Il fondino grigio indica gli accessori montati in fabbrica

Ver	1600	1800	2000	2200	2400
A, E, N, U	DRENRG1600	DRENRG1800	DRENRG2000	DRENRG2200	DRENRG2400

Il fondino grigio indica gli accessori montati in fabbrica

Rifasatori

Ver	0800	0900	1000	1100	1200	1400
A, E, N, U	RIFNRG0800	RIFNRG0900	RIFNRG1000	RIFNRG1100	RIFNRG1200	RIFNRG1400

Il fondino grigio indica gli accessori montati in fabbrica

Ver	1600	1800	2000	2200	2400
A, E, N, U	RIFNRG1600	RIFNRG1800	RIFNRG2000	RIFNRG2200	RIFNRG2400

Il fondino grigio indica gli accessori montati in fabbrica

Doppie valvole di sicurezza

Ver	0800	0900	1000	1100	1200	1400	1600	1800	2000	2200	2400
A, E, N, U	T6NRGLS1	T6NRGLS1	T6NRGLS1	T6NRGLS1	T6NRGLS1	T6NRGLS1	T6NRGLS1	T6NRGLS2	T6NRGLS3	T6NRGLS3	T6NRGLS3

Il fondino grigio indica gli accessori montati in fabbrica

Griglie di protezione

Ver	0800	0900	1000	1100	1200	1400	1600	1800	2000	2200	2400
A	GP2VN	GP2VN	GP3G	GP3G	GP3G	GP4GM	GP4GM	GP5G	GP5G	GP6G	GP6G
E, U	GP3G	GP3G	GP3G	GP4GM	GP4GM	GP5GM	GP5GM	GP6G	GP7G	GP7G	GP8G
N	GP4GM	GP4GM	GP4GM	GP5GM	GP5GM	GP5GM	GP6G	GP7G	GP8G	GP8G	GP9G

Il fondino grigio indica gli accessori montati in fabbrica

DATI PRESTAZIONALI

NRG - A

Taglia		0800	0900	1000	1100	1200	1400	1600	1800	2000	2200	2400
Prestazioni in raffreddamento funzionamento meccanico (1)												
Potenza frigorifera	kW	223,9	245,3	284,1	324,7	368,2	419,0	462,1	535,9	599,5	654,7	692,5
Potenza assorbita	kW	73,0	82,9	91,3	106,0	122,2	134,8	152,7	172,3	197,6	212,9	230,2
Corrente assorbita totale a freddo	A	129,0	146,0	160,0	184,0	209,0	229,0	254,0	293,0	337,0	356,0	381,0
EER	W/W	3,07	2,96	3,11	3,06	3,01	3,11	3,03	3,11	3,03	3,07	3,01
Portata acqua utenza	l/h	38467	42143	48813	55779	63264	71985	79391	92073	103007	112479	118984
Perdita di carico lato utenza	kPa	60	72	83	101	115	80	77	98	113	88	76
Prestazioni in raffreddamento funzionamento free-cooling (2)												
Potenza frigorifera	kW	136,0	137,7	198,2	202,9	206,4	269,0	273,1	337,6	343,1	406,3	409,7
Potenza assorbita	kW	7,5	7,5	11,2	11,2	11,2	15,0	15,0	18,7	18,7	22,4	22,4
Corrente assorbita totale in free-cooling	A	13,0	13,0	20,0	20,0	19,0	25,0	25,0	32,0	32,0	38,0	37,0
EER	W/W	18,20	18,42	17,67	18,09	18,40	17,99	18,27	18,06	18,36	18,11	18,26
Portata acqua utenza	l/h	38467	42143	48813	55779	63264	71985	79391	92073	103007	112479	118984
Perdita di carico lato utenza	kPa	109	129	123	152	178	124	138	157	187	143	137

(1) Acqua scambiatore lato utenza 12 °C / 7 °C; Aria esterna 35 °C; Funzionamento meccanico 100%; Free-cooling 0%
(2) Acqua scambiatore lato utenza 12 °C / * °C ; Aria esterna 2 °C

NRG - E

Taglia		0800	0900	1000	1100	1200	1400	1600	1800	2000	2200	2400
Prestazioni in raffreddamento funzionamento meccanico (1)												
Potenza frigorifera	kW	226,2	251,9	274,9	324,9	370,2	416,7	456,6	531,6	606,0	638,0	691,8
Potenza assorbita	kW	72,4	82,1	92,0	106,0	123,9	136,5	153,7	175,2	197,7	215,9	227,8
Corrente assorbita totale a freddo	A	122,0	139,0	156,0	176,0	201,0	220,0	245,0	284,0	319,0	346,0	363,0
EER	W/W	3,12	3,07	2,99	3,06	2,99	3,05	2,97	3,03	3,07	2,95	3,04
Portata acqua utenza	l/h	38872	43273	47230	55828	63599	71601	78444	91335	104110	109612	118851
Perdita di carico lato utenza	kPa	62	65	74	103	72	65	76	92	116	66	72
Prestazioni in raffreddamento funzionamento free-cooling (2)												
Potenza frigorifera	kW	158,4	161,9	164,2	214,5	219,3	269,7	273,4	326,8	379,6	383,0	434,0
Potenza assorbita	kW	7,9	7,9	7,9	10,6	10,6	13,2	13,2	15,8	18,5	18,5	21,1
Corrente assorbita totale in free-cooling	A	13,0	13,0	13,0	18,0	17,0	21,0	21,0	26,0	30,0	30,0	34,0
EER	W/W	20,02	20,46	20,75	20,33	20,78	20,45	20,73	20,65	20,56	20,74	20,57
Portata acqua utenza	l/h	38872	43273	47230	55828	63599	71601	78444	91335	104110	109612	118851
Perdita di carico lato utenza	kPa	89	97	112	149	129	103	121	141	170	109	115

(1) Acqua scambiatore lato utenza 12 °C / 7 °C; Aria esterna 35 °C; Funzionamento meccanico 100%; Free-cooling 0%
(2) Acqua scambiatore lato utenza 12 °C / * °C ; Aria esterna 2 °C

NRG - U

Taglia		0800	0900	1000	1100	1200	1400	1600	1800	2000	2200	2400
Prestazioni in raffreddamento funzionamento meccanico (1)												
Potenza frigorifera	kW	233,1	260,7	285,8	336,2	385,1	431,6	474,7	552,3	627,9	664,0	717,7
Potenza assorbita	kW	72,7	81,3	90,2	105,2	121,2	135,0	151,0	173,5	195,9	212,0	225,5
Corrente assorbita totale a freddo	A	129,0	145,0	160,0	183,0	206,0	228,0	250,0	291,0	330,0	353,0	374,0
EER	W/W	3,21	3,20	3,17	3,19	3,18	3,20	3,14	3,18	3,21	3,13	3,18
Portata acqua utenza	l/h	40049	44784	49102	57760	66170	74152	81560	94895	107889	114087	123303
Perdita di carico lato utenza	kPa	68	72	83	111	78	69	82	99	125	72	78
Prestazioni in raffreddamento funzionamento free-cooling (2)												
Potenza frigorifera	kW	188,5	194,2	198,5	256,7	265,2	323,5	330,2	393,9	456,3	462,7	522,1
Potenza assorbita	kW	11,2	11,2	11,2	15,0	15,0	18,7	18,7	22,4	26,2	26,2	29,9
Corrente assorbita totale in free-cooling	A	20,0	20,0	20,0	26,0	25,0	32,0	31,0	38,0	44,0	44,0	50,0
EER	W/W	16,81	17,32	17,70	17,17	17,74	17,31	17,66	17,56	17,44	17,68	17,46
Portata acqua utenza	l/h	40049	44784	49102	57760	66170	74152	81560	94895	107889	114087	123303
Perdita di carico lato utenza	kPa	95	104	121	159	139	110	130	152	182	118	123

(1) Acqua scambiatore lato utenza 12 °C / 7 °C; Aria esterna 35 °C; Funzionamento meccanico 100%; Free-cooling 0%
(2) Acqua scambiatore lato utenza 12 °C / * °C ; Aria esterna 2 °C

NRG - N

Taglia		0800	0900	1000	1100	1200	1400	1600	1800	2000	2200	2400
Prestazioni in raffreddamento funzionamento meccanico (1)												
Potenza frigorifera	kW	232,6	258,9	286,6	334,6	383,1	422,5	473,7	546,9	617,8	658,1	707,5
Potenza assorbita	kW	71,7	81,1	90,4	104,8	120,5	134,5	150,6	174,0	195,5	210,5	225,7
Corrente assorbita totale a freddo	A	121,0	136,0	152,0	173,0	195,0	221,0	238,0	277,0	314,0	338,0	357,0
EER	W/W	3,24	3,19	3,17	3,19	3,18	3,14	3,14	3,14	3,16	3,13	3,14
Portata acqua utenza	l/h	39959	44482	49239	57495	65813	72590	81381	93965	106146	113074	121557
Perdita di carico lato utenza	kPa	69	73	85	109	77	62	77	96	121	69	75
Prestazioni in raffreddamento funzionamento free-cooling (2)												
Potenza frigorifera	kW	195,9	202,9	208,3	255,5	264,7	270,1	319,5	371,9	423,9	429,3	478,8
Potenza assorbita	kW	10,6	10,6	10,6	13,2	13,2	13,2	15,8	18,5	21,1	21,1	23,7
Corrente assorbita totale in free-cooling	A	18,0	18,0	18,0	22,0	21,0	22,0	25,0	29,0	34,0	34,0	38,0
EER	W/W	18,57	19,23	19,74	19,37	20,07	20,48	20,19	20,14	20,09	20,34	20,17
Portata acqua utenza	l/h	39959	44482	49239	57495	65813	72590	81381	93965	106146	113074	121557
Perdita di carico lato utenza	kPa	94	104	121	150	128	101	117	141	171	108	114

(1) Acqua scambiatore lato utenza 12 °C / 7 °C; Aria esterna 35 °C; Funzionamento meccanico 100%; Free-cooling 0%
(2) Acqua scambiatore lato utenza 12 °C / * °C ; Aria esterna 2 °C

INDICI ENERGETICI (REG. 2016/2281 UE)

Taglia			0800	0900	1000	1100	1200	1400	1600	1800	2000	2200	2400
Ventilatori: J													
SEPR - (EN 14825: 2018) (1)													
SEPR	A	W/W	6,63	6,37	6,71	6,69	6,49	6,93	6,95	7,05	6,79	7,02	6,87
	E	W/W	7,12	6,91	6,90	6,94	6,79	7,41	7,34	7,24	7,19	7,28	7,30
	N	W/W	7,61	7,39	7,29	7,29	7,22	7,63	7,68	7,53	7,43	7,56	7,60
	U	W/W	7,27	7,12	7,02	7,09	6,96	7,33	7,39	7,27	7,14	7,34	7,36

(1) Calcolo eseguito con portata d'acqua FISSA.

Taglia			0800	0900	1000	1100	1200	1400	1600	1800	2000	2200	2400
Ventilatori: M													
SEPR - (EN 14825: 2018) (1)													
SEPR	A	W/W	6,39	6,16	6,50	6,53	6,33	6,89	6,86	6,96	6,69	6,86	6,70
	E	W/W	6,86	6,69	6,71	6,78	6,61	7,18	7,14	7,02	6,95	7,05	7,11
	N	W/W	7,38	7,16	7,09	7,12	7,04	7,39	7,47	7,30	7,18	7,33	7,40
	U	W/W	7,05	6,91	6,80	6,93	6,80	7,30	7,30	7,17	7,04	7,18	7,20

(1) Calcolo eseguito con portata d'acqua FISSA.

DATI ELETTRICI

Taglia			0800	0900	1000	1100	1200	1400	1600	1800	2000	2200	2400
Dati elettrici													
Corrente massima (FLA)	A	A	158,2	176,5	200,6	228,5	256,4	290,1	317,9	369,5	415,3	449,0	476,9
	E,U	A	164,0	182,3	200,6	234,3	262,2	295,9	323,7	375,3	426,9	454,8	488,5
	N	A	169,8	188,1	206,4	240,1	268,0	295,9	329,5	381,1	432,7	460,6	494,3
Corrente di spunto (LRA)	A	A	361,6	417,7	436,0	685,0	718,7	746,6	774,4	826,1	871,9	899,7	933,4
	E	A	361,6	417,7	441,8	690,8	718,7	752,4	780,2	831,9	877,7	911,3	939,2
	N	A	350,0	406,1	424,4	673,4	701,3	729,2	757,0	802,9	848,7	876,5	904,4
	U	A	367,4	423,5	441,8	696,6	724,5	758,2	786,0	837,7	889,3	917,1	950,8

DATI TECNICI GENERALI

Taglia			0800	0900	1000	1100	1200	1400	1600	1800	2000	2200	2400
Compressore													
Tipo	A,E,N,U	tipo						Scroll					
Regolazione compressore	A,E,N,U	Tipo						Asincrono					
Numero	A,E,N,U	n°	4	4	4	4	4	4	4	5	6	6	6
Circuiti	A,E,N,U	n°	2	2	2	2	2	2	2	2	2	2	2
Refrigerante	A,E,N,U	tipo						R32					
Potenziale riscaldamento globale	A,E,N,U	GWP						675kgCO_2eq					
Scambiatore lato utenza													
Tipo	A,E,N,U	tipo						Piastre					
Numero	A,E,N,U	n°	1	1	1	1	1	1	1	1	1	1	1
Attacchi idraulici senza kit idronico													
Attacchi (in/out)	A,E,N,U	Tipo						Giunti scanalati					
Diametro (in/out)	A	Ø	3″	3″	3″	3″	3″	4″	4″	4″	4″	5″	5″
	E,N,U	Ø	3″	3″	3″	3″	4″	4″	4″	4″	4″	5″	5″
Attacchi idraulici con kit idronico													
Attacchi (in/out)	A,E,N,U	Tipo						Giunti scanalati					
Diametro (in/out)	A	Ø	3″	3″	3″	3″	3″	4″	4″	4″	4″	5″	5″
	E,N,U	Ø	3″	3″	3″	3″	4″	4″	4″	4″	4″	5″	5″

Nelle versioni senza kit idronico il filtro acqua viene fornito a corredo con un tronchetto per il collegamento, viene fornito montato nelle versioni con il kit idronico.

DATI SONORI

Taglia			0800	0900	1000	1100	1200	1400	1600	1800	2000	2200	2400
Ventilatori: J, M													
Dati sonori calcolati in funzionamento a freddo (1)													
Livello di potenza sonora	A	dB(A)	90,5	90,5	90,5	90,8	91,1	92,1	92,3	93,1	93,4	94,2	94,3
	E	dB(A)	84,4	84,5	84,5	85,8	86,5	87,6	88,1	88,6	89,0	89,7	90,2
	N	dB(A)	85,3	85,4	85,4	86,9	87,6	88,1	89,0	89,4	89,8	90,5	91,0
	U	dB(A)	90,8	90,8	90,8	92,2	92,5	93,5	93,6	94,3	94,9	95,0	95,6
Livello di pressione sonora (10 m)	A	dB(A)	58,4	58,4	58,2	58,6	58,9	59,7	59,9	60,5	60,9	61,5	61,7
	E	dB(A)	52,2	52,2	52,3	53,4	54,1	55,1	55,6	55,9	56,2	56,9	57,3
	N	dB(A)	52,9	53,0	53,0	54,4	55,0	55,6	56,3	56,6	56,9	57,6	58,0
	U	dB(A)	58,5	58,5	58,5	59,8	60,1	60,9	61,1	61,7	62,1	62,2	62,7

(1) Potenza sonora: calcolata sulla base di misure effettuate in accordo con la normativa UNI EN ISO 9614-2, nel rispetto di quanto richiesto dalla certificazione Eurovent.; Pressione sonora misurata in campo libero, a 10 m di distanza dalla superficie esterna dell'unità (in accordo con la UNI EN ISO 3744).

DATI VENTILATORI

Taglia			0800	0900	1000	1100	1200	1400	1600	1800	2000	2200	2400
Ventilatori: J, M													
Ventilatore													
Tipo	A,E,N,U	tipo						Assiale					
Numero	A	n°	4	4	6	6	6	8	8	10	10	12	12
	E,U	n°	6	6	6	8	8	10	10	12	14	14	16
	N	n°	8	8	8	10	10	10	12	14	16	16	18
Portata aria	A	m^3/h	57976	57976	86965	86965	86965	115954	115953	144941	144941	173929	173929
	E	m^3/h	63933	63933	63933	85244	85244	106555	106555	127866	149177	149177	170487
	N	m^3/h	85244	85244	85244	106555	106555	106555	127866	149177	170488	170488	191798
	U	m^3/h	86963	86963	86963	115959	115959	144934	144934	173932	202921	202921	231902

DIMENSIONI

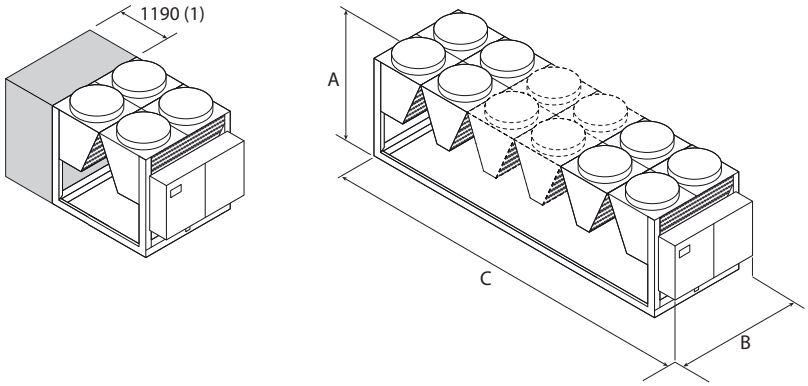

Legenda:
1 Modulo aggiuntivo necessario per contenere il kit idronico con l'opzione "accumulo" nelle taglie: 0800 A- 0900 A

Taglia			0800	0900	1000	1100	1200	1400	1600	1800	2000	2200	2400
Kit idronico integrato: 00, DA, DB, DC, DD, DE, DF, DG, DH, DI, IA, IB, IC, ID, IE, IF, IG, IH, II, JA, JB, JC, JD, JE, JF, JG, JH, JI, PA, PB, PC, PD, PE, PF, PG, PH, PI													
Dimensioni e pesi													
A	A,E,N,U	mm	2450	2450	2450	2450	2450	2450	2450	2450	2450	2450	2450
B	A,E,N,U	mm	2200	2200	2200	2200	2200	2200	2200	2200	2200	2200	2200
C	A	mm	2780	2780	3970	3970	3970	5160	5160	6350	6350	7540	7540
	E,U	mm	3970	3970	3970	5160	5160	6350	6350	7540	8730	8730	9650
	N	mm	5160	5160	5160	6350	6350	6350	7540	8730	9650	9650	11110

Taglia			0800	0900	1000	1100	1200	1400	1600	1800	2000	2200	2400
Kit idronico integrato: AA, AB, AC, AD, AE, AF, AG, AH, AI, BA, BB, BC, BD, BE, BF, BG, BH, BI, CA, CB, CC, CD, CE, CF, CG, CH, CI, KA, KB, KC, KD, KE, KF, KG, KH, KI													
Dimensioni e pesi													
A	A,E,N,U	mm	2450	2450	2450	2450	2450	2450	2450	2450	2450	2450	2450
B	A,E,N,U	mm	2200	2200	2200	2200	2200	2200	2200	2200	2200	2200	2200
C	A	mm	3970	3970	3970	3970	3970	5160	5160	6350	6350	7540	7540
	E,U	mm	3970	3970	3970	5160	5160	6350	6350	7540	8730	8730	9650
	N	mm	5160	5160	5160	6350	6350	6350	7540	8730	9650	9650	11110

Taglia			0800	0900	1000	1100	1200	1400	1600	1800	2000	2200	2400
Kit idronico integrato: 00													
Pesi													
Peso a vuoto	A	kg	2545	2550	3090	3245	3390	4135	4345	5080	5295	6000	6095
	E,U	kg	3095	3110	3115	3890	4130	4755	4895	5630	6390	6580	7270
	N	kg	3720	3730	3735	4425	4680	4815	5440	6225	7000	7190	7825
Peso in funzione	A	kg	2690	2695	3235	3390	3540	4360	4590	5355	5580	6360	6460
	E,U	kg	3230	3250	3260	4085	4370	5020	5165	5955	6755	6985	7720
	N	kg	3905	3920	3925	4645	4945	5090	5755	6585	7405	7635	8315

Aermec si riserva la facoltà di apportare in qualsiasi momento tutte le modifiche ritenute necessarie per il miglioramento del prodotto con eventuale modifica dei relativi dati tecnici.

Aermec S.p.A.
Via Roma, 996 - 37040 Bevilacqua (VR) - Italia
Tel. 0442633111 - Telefax 044293577
www.aermec.com

Numero Verde
800-843085

NRG-0800-2400-B

Refrigeratore condensato ad aria con Free-cooling glycol free

Potenza frigorifera 224 ÷ 717 kW

- **Batteria a microcanali**
- **Modalità night mode**
- **Elevate efficienze ai carichi parziali**



DESCRIZIONE

Unità da esterno per la produzione di acqua refrigerata per soddisfare le esigenze di climatizzazione nei complessi residenziali, commerciali o industriali.
Sono unità da esterno con compressori scroll ottimizzati per l'utilizzo del gas R32 ventilatori assiali, batterie a microcanale e scambiatori a piastre.
Il basamento, la struttura e la pannellatura sono in acciaio zincato trattato con vernici poliestere RAL 9003.

VERSIONI

A Alta efficienza
E Alta efficienza silenziata
N Altissima efficienza silenziata
U Altissima efficienza

CARATTERISTICHE

Campo di funzionamento

Il funzionamento a pieno carico è garantito fino a 49 °C di temperatura di aria esterna. L'unità può produrre acqua refrigerata a temperatura negativa fino a -10,0 °C di acqua prodotta.
Per maggiori informazioni fare riferimento al programma di selezione e alla documentazione tecnica.

Refrigerante HFC R32

Impiega il fluido refrigerante R32, la cui classificazione secondo ISO 817 è A2L (refrigerante non tossico, inodore e leggermente infiammabile).
Grazie al refrigerante di nuova generazione R32, l'impatto ambientale delle unità si reduce notevolmente.
Combinando una ridotta carica di refrigerante con un basso potenziale di riscaldamento globale (GWP), queste unità vantano bassi valori di CO_2 equivalente.

■ *Il leak detector è di serie.*

Unità bicircuito

La gamma è composta da unità equipaggiate con 2 circuiti frigoriferi, progettata per fornire il massimo rendimento anche ai carichi parziali e garantire la continuità di esercizio in caso di fermata di uno dei circuiti.

Controllo della temperatura di condensazione

Dispositivo per il controllo elettronico di condensazione di serie, per il funzionamento anche con basse temperature, che consente di adeguare la portata d'aria all'effettiva richiesta dell'impianto con vantaggi in termini di riduzione dei consumi.

Batterie a microcanali in alluminio

Tutta la gamma usa batterie a microcanali in alluminio permettendo di impiegare una minor quantità di refrigerante ma garantendo sempre alti livelli di efficienza.

Batterie ad acqua Free-cooling

Queste unità hanno inoltre una batteria ad acqua dedicata alla modalità free-cooling.
In applicazioni dove il fabbisogno frigorifero è costante tutto l'anno, il free-cooling offre significative opportunità di risparmio energetico.
Appena la temperatura dell'aria esterna è favorevole una valvola fa confluire l'acqua verso la batteria free-cooling che verrà raffreddata direttamente dall'aria, permettendo persino il completo spegnimento dei compressori con un notevole risparmio elettrico.

Circuito free-cooling con acqua glicolata

Scambiatore a piastre intermedio con il quale si ottengono due circuiti:
1. Circuito idraulico glicolato, da addizionare con glicole per proteggere la batteria da congelamenti.
2. Circuito idraulico primario per impianto privo di glicole.

Valvola di espansione elettronica

L'utilizzo della valvola di espansione elettronica apporta notevoli benefici in particolar modo quando il refrigeratore si trova a lavorare ai carichi parziali a vantaggio dell'efficienza energetica dell'unità.

Opzione kit idronico integrato

Per avere anche una soluzione che dia un risparmio economico e che faciliti l'installazione, queste unità possono essere configurate con un kit idronico integrato.
Il kit racchiude in sé i principali componenti idraulici, ed è disponibile in diverse configurazioni con pompa singola o con pompa di riserva per poter scegliere tra diverse prevalenze utili.

CONTROLLO PCO5

Regolazione a microprocessore completa di una tastiera Touch screen da 7" per navigare in modo semplice e intuitivo fra le varie schermate, permettendo di modificare i parametri operativi e di visualizzare in forma grafica l'andamento

in tempo reale di alcune grandezze, e una completa gestione degli allarmi e il loro storico.
— La possibilità di controllare due unità in parallelo Master - Slave
— La presenza di un orologio programmatore permette d'impostare delle fasce orarie di funzionamento ed un eventuale secondo set-point.
— La termoregolazione avviene con la logica proporzionale integrale, in base alla temperatura di uscita dell'acqua.
— **Modalità night mode:** solo nelle versioni **non silenziate** è possibile impostare un profilo di funzionamento silenziato, utile ad esempio nelle ore notturne per un maggior comfort acustico, ma che garantisce sempre le prestazioni anche nelle ore di maggior carico.

CONFIGURATORE

Campo		Descrizione
1,2,3		**NRG**
4,5,6,7		**Taglia** 0800, 0900, 1000, 1100, 1200, 1400, 1600, 1800, 2000, 2200, 2400
8		**Campo d'impiego**
	X	Valvola termostatica elettronica
	Z	Valvola termostatica elettronica per bassa temperatura
9		**Modello**
	B	Free-cooling glycol free
10		**Recupero di calore**
	D	Con desurriscaldatore (1)
	°	Senza recupero di calore
11		**Versione**
	A	Alta efficienza
	E	Alta efficienza silenziata
	N	Altissima efficienza silenziata
	U	Altissima efficienza
12		**Batterie / Batterie free-cooling**
	I	Rame - alluminio / Rame - alluminio
	O	Alluminio microcanale verniciata / Rame - alluminio verniciato
	R	Rame - rame / Rame - rame
	S	Rame - rame stagnato / Rame - rame stagnato
	V	Rame - alluminio verniciato / Rame - alluminio verniciato
	°	Alluminio microcanale / Rame - alluminio
13		**Ventilatori**
	J	Inverter
	M	Maggiorato con DCPX
14		**Alimentazione**
	°	400V ~ 3 50Hz con magnetotermici
15,16		**Kit idronico integrato**
	00	Senza kit idronico
		Kit con n° 1 pompa
	PA	Pompa A
	PB	Pompa B
	PC	Pompa C
	PD	Pompa D
	PE	Pompa E
	PF	Pompa F
	PG	Pompa G
	PH	Pompa H
	PI	Pompa I
		Kit con n° 1 pompa + riserva
	DA	Pompa A + riserva
	DB	Pompa B + riserva
	DC	Pompa C + riserva
	DD	Pompa D + riserva
	DE	Pompa E + riserva
	DF	Pompa F + riserva
	DG	Pompa G + riserva
	DH	Pompa H + riserva
	DI	Pompa I + riserva
		Kit con n° 1 pompa con inverter velocità fissa
	IA	Pompa A con inverter a velocità fissa
	IB	Pompa B con inverter a velocità fissa
	IC	Pompa C con inverter a velocità fissa
	ID	Pompa D con inverter a velocità fissa
	IE	Pompa E con inverter a velocità fissa
	IF	Pompa F con inverter a velocità fissa
	IG	Pompa G con inverter a velocità fissa
	IH	Pompa H con inverter a velocità fissa
	II	Pompa I con inverter a velocità fissa
		Kit con n° 1 pompa + riserva con inverter velocità fissa
	JA	Pompa A + riserva, entrambe con inverter a velocità fissa
	JB	Pompa B + riserva, entrambe con inverter a velocità fissa
	JC	Pompa C + riserva, entrambe con inverter a velocità fissa
	JD	Pompa D + riserva, entrambe con inverter a velocità fissa
	JE	Pompa E + riserva, entrambe con inverter a velocità fissa
	JF	Pompa F + riserva, entrambe con inverter a velocità fissa
	JG	Pompa G + riserva, entrambe con inverter a velocità fissa
	JH	Pompa H + riserva, entrambe con inverter a velocità fissa
	JI	Pompa I + riserva, entrambe con inverter a velocità fissa

(1) Attenzione: lato recupero è necessario garantire sempre una temperatura minima d'ingresso allo scambiatore di 35 °C. Per maggiori informazioni sul campo di funzionamento dell'unità, fare riferimento al programma di selezione Magellano. Per ulteriori informazioni contattare la sede.

ACCESSORI

AER485P1: Interfaccia RS-485 per sistemi di supervisione con protocollo MODBUS. È previsto n°. 1 accessorio per ogni scheda di controllo dell'unità.
AERBACP: Interfaccia di comunicazione Ethernet per protocolli Bacnet/IP, Modbus TCP/IP, SNMP. È previsto n°. 1 accessorio per ogni scheda di controllo dell'unità.
AERLINK: Aerlink è un gateway WiFi con porta seriale RS485 che permette, ad una vasta gamma di prodotti Aermec (pompe di calore/chillers/controllori di impianto) dotati di questa interfaccia, di connettersi in modo semplice e sicuro ad una rete wifi. Funziona sia come punto di accesso (AP access point) che come client (WiFi Station), può essere connesso ad un solo generatore o centralizzatore di impianto, permettendo a chiunque di poterli integrare facilmente in qualsiasi rete. Grazie alle apps AerApp e AerPlants, utilizzabili su piattaforme Android e iOS, è possibile rendere intuitiva e semplice la gestione da remoto dei sistemi di condizionamento sviluppati da Aermec.
AERNET: Il dispositivo permette il controllo, la gestione ed il monitoraggio remoto di un refrigeratore con un PC, smartphone o tablet tramite collegamento Cloud. AERNET svolge la funzione di Master mentre ogni unità collegata viene configurata come Slave fino ad un massimo di 6 schede di controllo. È inoltre possibile con un semplice click salvare sul proprio terminale un file log con tutti i dati delle unità collegate per eventuali post analisi.
FL: Flussostato.
MULTICHILLER-EVO: Sistema di controllo per il comando, l'accensione e lo spegnimento dei singoli refrigeratori in un impianto in cui siano installati più apparecchi in parallelo (max. n° 9) assicurando sempre la portata costante agli evaporatori.
PGD1: Consente di eseguire a distanza le operazioni di comando dell'unità.
PR4: Pannello remoto con display LCD e tastiera touch che consente di eseguire i controlli base, la programmazione delle fasce orarie e la segnalazione degli allarmi di una sola unità.

L'accessorio PR4 deve essere abbinato all'interfaccia di comunicazione RS485 solo quando la porta seriale è occupata da un altro dispositivo.

AVX: Supporti antivibranti a molla.

ACCESSORI MONTATI IN FABBRICA

DRE: Dispositivo elettronico di riduzione della corrente di spunto.
RIF: Rifasatore di corrente. Collegato in parallelo al motore, permette una riduzione della corrente assorbita (circa il 10%)
GP_: Kit griglie anti intrusione
T6: Doppia valvola sicurezza con rubinetto di scambio, sia sul ramo di alta che sul ramo di bassa pressione.

COMPATIBILITÀ ACCESSORI

Modello	Ver	0800	0900	1000	1100	1200	1400	1600	1800	2000	2200	2400
AER485P1	A,E,N,U	•	•	•	•	•	•	•	•	•	•	•
AERBACP	A,E,N,U	•	•	•	•	•	•	•	•	•	•	•
AERLINK	A,E,N,U	•	•	•	•	•	•	•	•	•	•	•
AERNET	A,E,N,U	•	•	•	•	•	•	•	•	•	•	•
FL	A,E,N,U	•	•	•	•	•	•	•	•	•	•	•
MULTICHILLER-EVO	A,E,N,U	•	•	•	•	•	•	•	•	•	•	•
PGD1	A,E,N,U	•	•	•	•	•	•	•	•	•	•	•

Pannello remoto

Modello	Ver	0800	0900	1000	1100	1200	1400	1600	1800	2000	2200	2400
PR4	A,E,N,U	•	•	•	•	•	•	•	•	•	•	•

L'accessorio PR4 deve essere abbinato all'interfaccia di comunicazione RS485 solo quando la porta seriale è occupata da un altro dispositivo.

Antivibranti

Ver	0800	0900	1000	1100	1200	1400	1600	1800	2000	2200	2400
Kit idronico integrato: 00											
A	AVX1277	AVX1277	AVX1301	AVX1301	AVX1301	AVX1303	AVX1303	AVX1308	AVX1308	AVX1307	AVX1307
E, U	AVX1301	AVX1301	AVX1301	AVX1302	AVX1303	AVX1304	AVX1304	AVX1307	AVX1310	AVX1310	AVX1311
N	AVX1302	AVX1302	AVX1302	AVX1304	AVX1304	AVX1304	AVX1307	AVX1310	AVX1311	AVX1311	AVX1313
Kit idronico integrato: DA, DB, DC, DD, DE, DF, DG, DH, DI, IA, IB, IC, ID, IE, IF, IG, IH, II, JA, JB, JC, JD, JE, JF, JG, JH, JI, PA, PB, PC, PD, PE, PF, PG, PH, PI											
A	AVX1285	AVX1285	AVX1301	AVX1301	AVX1306	AVX1303	AVX1303	AVX1309	AVX1309	AVX1307	AVX1307
E, U	AVX1301	AVX1301	AVX1301	AVX1303	AVX1303	AVX1304	AVX1304	AVX1307	AVX1310	AVX1310	AVX1312
N	AVX1302	AVX1302	AVX1302	AVX1305	AVX1304	AVX1304	AVX1307	AVX1310	AVX1312	AVX1312	AVX1313

Dispositivo di riduzione della corrente di spunto

Ver	0800	0900	1000	1100	1200	1400
A, E, N, U	DRENRG0800	DRENRG0900	DRENRG1000	DRENRG1100	DRENRG1200	DRENRG1400

Il fondino grigio indica gli accessori montati in fabbrica

Ver	1600	1800	2000	2200	2400
A, E, N, U	DRENRG1600	DRENRG1800	DRENRG2000	DRENRG2200	DRENRG2400

Il fondino grigio indica gli accessori montati in fabbrica

Rifasatori

Ver	0800	0900	1000	1100	1200	1400
A, E, N, U	RIFNRG0800	RIFNRG0900	RIFNRG1000	RIFNRG1100	RIFNRG1200	RIFNRG1400

Il fondino grigio indica gli accessori montati in fabbrica

Ver	1600	1800	2000	2200	2400
A, E, N, U	RIFNRG1600	RIFNRG1800	RIFNRG2000	RIFNRG2200	RIFNRG2400

Il fondino grigio indica gli accessori montati in fabbrica

Doppie valvole di sicurezza

Ver	0800	0900	1000	1100	1200	1400	1600	1800	2000	2200	2400
A, E, N, U	T6NRGLS1	T6NRGLS1	T6NRGLS1	T6NRGLS1	T6NRGLS1	T6NRGLS1	T6NRGLS1	T6NRGLS2	T6NRGLS3	T6NRGLS3	T6NRGLS3

Il fondino grigio indica gli accessori montati in fabbrica

Griglie di protezione

Ver	0800	0900	1000	1100	1200	1400	1600	1800	2000	2200	2400
Kit idronico integrato: 00											
A	GP2VN	GP2VN	GP3G	GP3G	GP3G	GP4GM	GP4GM	GP5G	GP5G	GP6G	GP6G
E, U	GP3G	GP3G	GP3G	GP4GM	GP4GM	GP5GM	GP5GM	GP6G	GP7G	GP7G	GP8G
N	GP4GM	GP4GM	GP4GM	GP5GM	GP5GM	GP5GM	GP6G	GP7G	GP8G	GP8G	GP9G
Kit idronico integrato: DA, DB, DC, DD, DE, DF, DG, DH, DI, IA, IB, IC, ID, IE, IF, IG, IH, II, JA, JB, JC, JD, JE, JF, JG, JH, JI, PA, PB, PC, PD, PE, PF, PG, PH, PI											
A	GP2VNA	GP2VNA	GP3G	GP3G	GP3G	GP4GM	GP4GM	GP5G	GP5G	GP6G	GP6G
E, U	GP3G	GP3G	GP3G	GP4GM	GP4GM	GP5GM	GP5GM	GP6G	GP7G	GP7G	GP8G
N	GP4GM	GP4GM	GP4GM	GP5GM	GP5GM	GP5GM	GP6G	GP7G	GP8G	GP8G	GP9G

Il fondino grigio indica gli accessori montati in fabbrica

DATI PRESTAZIONALI

NRG - A

Taglia		0800	0900	1000	1100	1200	1400	1600	1800	2000	2200	2400
Prestazioni in raffreddamento funzionamento meccanico (1)												
Potenza frigorifera	kW	223,9	245,3	284,1	324,7	368,2	419,0	462,1	535,9	599,5	654,7	692,5
Potenza assorbita	kW	73,0	82,9	91,3	106,0	122,2	134,8	152,7	172,3	197,6	212,9	230,2
Corrente assorbita totale a freddo	A	129,0	146,0	160,0	184,0	209,0	229,0	254,0	293,0	337,0	356,0	381,0
EER	W/W	3,07	2,96	3,11	3,06	3,01	3,11	3,03	3,11	3,03	3,07	3,01
Portata acqua utenza	l/h	38467	42143	48813	55779	63264	71985	79391	92073	103007	112479	118984
Perdita di carico lato utenza	kPa	70	85	99	111	116	92	88	107	125	115	105
Prestazioni in raffreddamento funzionamento glycol-free (2)												
Potenza frigorifera	kW	122,1	122,1	178,1	179,1	179,8	241,5	241,5	302,6	302,5	368,7	368,6
Potenza assorbita	kW	9,9	9,9	14,4	14,4	14,5	19,3	19,3	24,5	24,4	32,3	32,3
Corrente assorbita totale in free-cooling	A	18,0	17,0	25,0	25,0	25,0	33,0	32,0	42,0	42,0	54,0	54,0
EER	W/W	12,32	12,32	12,36	12,41	12,44	12,54	12,54	12,37	12,37	11,40	11,40
Portata acqua utenza	l/h	38467	42143	48813	55779	63264	71985	79391	92073	103007	112479	118984
Perdita di carico lato utenza	kPa	70	85	99	111	116	92	88	107	125	115	105

(1) Acqua scambiatore lato utenza 12 °C / 7 °C; Aria esterna 35 °C; Funzionamento meccanico 100%; Free-cooling 0%
(2) Acqua scambiatore lato utenza 12 °C / * °C ; Aria esterna 2 °C; circuito idraulico glicolato al 30%; circuito idraulico primario glicole 0%.

NRG - E

Taglia		0800	0900	1000	1100	1200	1400	1600	1800	2000	2200	2400
Prestazioni in raffreddamento funzionamento meccanico (1)												
Potenza frigorifera	kW	226,2	251,9	274,9	324,9	370,2	416,7	456,6	531,6	606,0	638,0	691,8
Potenza assorbita	kW	72,4	82,1	92,0	106,0	123,9	136,5	153,7	175,2	197,7	215,9	227,8
Corrente assorbita totale a freddo	A	122,0	139,0	156,0	176,0	201,0	220,0	245,0	284,0	319,0	346,0	363,0
EER	W/W	3,12	3,07	2,99	3,06	2,99	3,05	2,97	3,03	3,07	2,95	3,04
Portata acqua utenza	l/h	38872	43273	47230	55828	63599	71601	78444	91335	104110	109612	118851
Perdita di carico lato utenza	kPa	73	78	90	98	88	73	87	100	127	90	101
Prestazioni in raffreddamento funzionamento glycol-free (2)												
Potenza frigorifera	kW	146,6	146,6	146,6	194,7	194,8	246,0	246,0	301,6	343,8	345,9	393,2
Potenza assorbita	kW	11,1	11,1	11,1	14,8	14,8	18,9	18,9	25,6	29,3	29,7	32,5
Corrente assorbita totale in free-cooling	A	19,0	19,0	19,0	25,0	24,0	31,0	30,0	41,0	47,0	48,0	52,0
EER	W/W	13,20	13,20	13,20	13,18	13,18	13,00	13,00	11,79	11,73	11,64	12,12
Portata acqua utenza	l/h	38872	43273	47230	55828	63599	71601	78444	91335	104110	109612	118851
Perdita di carico lato utenza	kPa	73	78	90	98	88	73	87	100	127	90	101

(1) Acqua scambiatore lato utenza 12 °C / 7 °C; Aria esterna 35 °C; Funzionamento meccanico 100%; Free-cooling 0%
(2) Acqua scambiatore lato utenza 12 °C / * °C ; Aria esterna 2 °C; circuito idraulico glicolato al 30%; circuito idraulico primario glicole 0%.

NRG - U

Taglia		0800	0900	1000	1100	1200	1400	1600	1800	2000	2200	2400
Prestazioni in raffreddamento funzionamento meccanico (1)												
Potenza frigorifera	kW	233,1	260,7	285,8	336,2	385,1	431,6	474,7	552,3	627,9	664,0	717,7
Potenza assorbita	kW	72,7	81,3	90,2	105,2	121,2	135,0	151,0	173,5	195,9	212,0	225,5
Corrente assorbita totale a freddo	A	129,0	145,0	160,0	183,0	206,0	228,0	250,0	291,0	330,0	353,0	374,0
EER	W/W	3,21	3,20	3,17	3,19	3,18	3,20	3,14	3,18	3,21	3,13	3,18
Portata acqua utenza	l/h	40049	44784	49102	57760	66170	74152	81560	94895	107889	114087	123303
Perdita di carico lato utenza	kPa	77	84	97	105	96	78	94	107	136	98	109
Prestazioni in raffreddamento funzionamento glycol-free (2)												
Potenza frigorifera	kW	178,1	178,1	178,1	235,6	235,8	301,9	301,8	364,5	420,7	427,1	481,5
Potenza assorbita	kW	14,4	14,4	14,4	19,2	19,2	24,4	24,4	32,2	37,0	37,4	41,3
Corrente assorbita totale in free-cooling	A	26,0	26,0	26,0	33,0	33,0	41,0	40,0	54,0	62,0	62,0	68,0
EER	W/W	12,36	12,36	12,36	12,28	12,29	12,36	12,36	11,33	11,37	11,41	11,67
Portata acqua utenza	l/h	40049	44784	49102	57760	66170	74152	81560	94895	107889	114087	123303
Perdita di carico lato utenza	kPa	77	84	97	105	96	78	94	107	136	98	109

(1) Acqua scambiatore lato utenza 12 °C / 7 °C; Aria esterna 35 °C; Funzionamento meccanico 100%; Free-cooling 0%
(2) Acqua scambiatore lato utenza 12 °C / * °C ; Aria esterna 2 °C; circuito idraulico glicolato al 30%; circuito idraulico primario glicole 0%.

NRG - N

Taglia		0800	0900	1000	1100	1200	1400	1600	1800	2000	2200	2400
Prestazioni in raffreddamento funzionamento meccanico (1)												
Potenza frigorifera	kW	232,6	258,9	286,6	334,6	383,1	422,5	473,7	546,9	617,8	658,1	707,5
Potenza assorbita	kW	71,7	81,1	90,4	104,8	120,5	134,5	150,6	174,0	195,5	210,5	225,7
Corrente assorbita totale a freddo	A	121,0	136,0	152,0	173,0	195,0	221,0	238,0	277,0	314,0	338,0	357,0
EER	W/W	3,24	3,19	3,17	3,19	3,18	3,14	3,14	3,14	3,16	3,13	3,14
Portata acqua utenza	l/h	39959	44482	49239	57495	65813	72590	81381	93965	106146	113074	121557
Perdita di carico lato utenza	kPa	77	84	97	104	95	82	88	105	132	95	105
Prestazioni in raffreddamento funzionamento glycol-free (2)												
Potenza frigorifera	kW	193,3	193,3	193,3	241,1	241,3	245,3	301,4	343,8	390,1	393,2	439,7
Potenza assorbita	kW	14,7	14,7	14,7	18,5	18,5	18,8	25,6	29,3	32,0	32,5	35,2
Corrente assorbita totale in free-cooling	A	25,0	25,0	25,0	30,0	30,0	31,0	40,0	47,0	51,0	52,0	56,0
EER	W/W	13,14	13,14	13,14	13,03	13,03	13,03	11,80	11,73	12,18	12,12	12,51
Portata acqua utenza	l/h	39959	44482	49239	57495	65813	72590	81381	93965	106146	113074	121557
Perdita di carico lato utenza	kPa	77	84	97	104	95	82	88	105	132	95	105

(1) Acqua scambiatore lato utenza 12 °C / 7 °C; Aria esterna 35 °C; Funzionamento meccanico 100%; Free-cooling 0%
(2) Acqua scambiatore lato utenza 12 °C / * °C ; Aria esterna 2 °C; circuito idraulico glicolato al 30%; circuito idraulico primario glicole 0%.

INDICI ENERGETICI (REG. 2016/2281 UE)

Taglia			0800	0900	1000	1100	1200	1400	1600	1800	2000	2200	2400
Ventilatori: J													
SEPR - (EN 14825: 2018) (1)													
SEPR	A	W/W	6,11	5,92	6,30	6,21	6,11	6,51	6,56	6,49	6,43	6,41	6,31
	E	W/W	6,39	6,28	6,20	6,22	6,10	6,56	6,54	6,35	6,30	6,31	6,44
	N	W/W	6,64	6,46	6,47	6,44	6,34	6,77	6,72	6,56	6,44	6,54	6,61
	U	W/W	6,55	6,45	6,41	6,44	6,33	6,75	6,70	6,61	6,51	6,52	6,54

(1) Calcolo eseguito con portata d'acqua FISSA.

Taglia			0800	0900	1000	1100	1200	1400	1600	1800	2000	2200	2400
Ventilatori: M													
SEPR - (EN 14825: 2018) (1)													
SEPR	A	W/W	5,90	5,74	6,12	6,07	5,96	6,48	6,48	6,41	6,34	6,27	6,18
	E	W/W	6,17	6,09	6,04	6,09	5,95	6,37	6,38	6,17	6,10	6,13	6,28
	N	W/W	6,42	6,27	6,31	6,30	6,19	6,58	6,55	6,38	6,24	6,36	6,45
	U	W/W	6,34	6,27	6,22	6,30	6,19	6,72	6,63	6,53	6,43	6,39	6,40

(1) Calcolo eseguito con portata d'acqua FISSA.

DATI ELETTRICI

Taglia			0800	0900	1000	1100	1200	1400	1600	1800	2000	2200	2400
Dati elettrici													
Corrente massima (FLA)	A	A	158,2	176,5	200,6	228,5	256,4	290,1	317,9	369,5	415,3	449,0	476,9
	E,U	A	164,0	182,3	200,6	234,3	262,2	295,9	323,7	375,3	426,9	454,8	488,5
	N	A	169,8	188,1	206,4	240,1	268,0	295,9	329,5	381,1	432,7	460,6	494,3
Corrente di spunto (LRA)	A	A	361,6	417,7	436,0	685,0	718,7	746,6	774,4	826,1	871,9	899,7	933,4
	E	A	361,6	417,7	441,8	690,8	718,7	752,4	780,2	831,9	877,7	911,3	939,2
	N	A	350,0	406,1	424,4	673,4	701,3	729,2	757,0	802,9	848,7	876,5	904,4
	U	A	367,4	423,5	441,8	696,6	724,5	758,2	786,0	837,7	889,3	917,1	950,8

DATI TECNICI GENERALI

Taglia			0800	0900	1000	1100	1200	1400	1600	1800	2000	2200	2400
Compressore													
Tipo	A,E,N,U	tipo						Scroll					
Regolazione compressore	A,E,N,U	Tipo						Asincrono					
Numero	A,E,N,U	n°	4	4	4	4	4	4	4	5	6	6	6
Circuiti	A,E,N,U	n°	2	2	2	2	2	2	2	2	2	2	2
Refrigerante	A,E,N,U	tipo						R32					
Carica refrigerante circuito 1 (1)	A	kg	11,3	10,9	11,0	15,0	15,8	18,0	21,0	20,6	24,0	24,4	26,3
	E,U	kg	15,4	15,0	16,1	19,5	19,9	24,0	23,3	25,9	28,1	33,8	30,8
	N	kg	16,0	16,0	17,3	24,2	26,3	26,3	30,8	30,0	37,5	34,1	34,1
Carica refrigerante circuito 2 (1)	A	kg	11,3	10,9	11,0	15,0	15,8	20,5	22,5	20,6	24,0	24,4	26,3
	E,U	kg	15,4	15,0	16,1	20,5	19,9	25,5	23,3	25,9	28,1	33,8	30,8
	N	kg	16,0	16,0	18,8	25,4	26,3	26,3	30,8	30,0	37,5	34,1	34,1
Potenziale riscaldamento globale	A,E,N,U	GWP						675kgCO_2eq					
Scambiatore lato utenza													
Tipo	A,E,N,U	tipo						Piastre					
Numero	A,E,N,U	n°	1	1	1	1	1	1	1	1	1	1	1
Attacchi idraulici senza kit idronico													
Attacchi (in/out)	A,E,N,U	Tipo						Giunti scanalati					
Diametro (in/out)	A	Ø	3″	3″	3″	3″	3″	4″	4″	4″	4″	5″	5″
	E,N,U	Ø	3″	3″	3″	3″	4″	4″	4″	4″	4″	5″	5″
Attacchi idraulici con kit idronico													
Attacchi (in/out)	A,E,N,U	Tipo						Giunti scanalati					
Diametro (in/out)	A	Ø	3″	3″	3″	3″	3″	4″	4″	4″	4″	5″	5″
	E,N,U	Ø	3″	3″	3″	3″	4″	4″	4″	4″	4″	5″	5″

(1) La carica riportata in tabella è un valore stimato e preliminare. Il valore finale della carica di refrigerante è riportato nella targhetta tecnica dell'unità. Per maggiori informazioni contattare sede.

Nelle versioni senza kit idronico il filtro acqua viene fornito a corredo con un tronchetto per il collegamento, viene fornito montato nelle versioni con il kit idronico.

DATI SONORI

Taglia			0800	0900	1000	1100	1200	1400	1600	1800	2000	2200	2400
Ventilatori: J, M													
Dati sonori calcolati in funzionamento a freddo (1)													
Livello di potenza sonora	A	dB(A)	90,5	90,5	90,5	90,8	91,1	92,1	92,3	93,1	93,4	94,2	94,3
	E	dB(A)	84,4	84,5	84,5	85,8	86,5	87,6	88,1	88,6	89,0	89,7	90,2
	N	dB(A)	85,3	85,4	85,4	86,9	87,6	88,1	89,0	89,4	89,8	90,5	91,0
	U	dB(A)	90,8	90,8	90,8	92,2	92,5	93,5	93,6	94,3	94,9	95,0	95,6
Livello di pressione sonora (10 m)	A	dB(A)	58,4	58,4	58,2	58,6	58,9	59,7	59,9	60,5	60,9	61,5	61,7
	E	dB(A)	52,2	52,2	52,3	53,4	54,1	55,1	55,6	55,9	56,2	56,9	57,3
	N	dB(A)	52,9	53,0	53,0	54,4	55,0	55,6	56,3	56,6	56,9	57,6	58,0
	U	dB(A)	58,5	58,5	58,5	59,8	60,1	60,9	61,1	61,7	62,1	62,2	62,7

(1) Potenza sonora: calcolata sulla base di misure effettuate in accordo con la normativa UNI EN ISO 9614-2, nel rispetto di quanto richiesto dalla certificazione Eurovent.; Pressione sonora misurata in campo libero, a 10 m di distanza dalla superficie esterna dell'unità (in accordo con la UNI EN ISO 3744).

DATI VENTILATORI

Taglia			0800	0900	1000	1100	1200	1400	1600	1800	2000	2200	2400
Ventilatori: J, M													
Ventilatore													
Tipo	A,E,N,U	tipo						Assiale					
Numero	A	n°	4	4	6	6	6	8	8	10	10	12	12
	E,U	n°	6	6	6	8	8	10	10	12	14	14	16
	N	n°	8	8	8	10	10	10	12	14	16	16	18
Portata aria	A	m^3/h	57976	57976	86965	86965	86965	115954	115953	144941	144941	173929	173929
	E	m^3/h	63933	63933	63933	85244	85244	106555	106555	127866	149177	149177	170487
	N	m^3/h	85244	85244	85244	106555	106555	106555	127866	149177	170488	170488	191798
	U	m^3/h	86963	86963	86963	115959	115959	144934	144934	173932	202921	202921	231902

DIMENSIONI

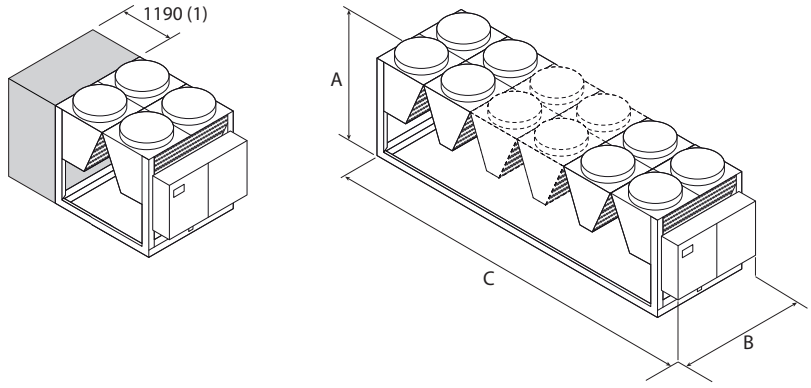

Legenda:
1 Modulo aggiuntivo necessario per contenere il kit idronico con l'opzione "pompe" nelle taglie: 0800 A- 0900 A

Taglia			0800	0900	1000	1100	1200	1400	1600	1800	2000	2200	2400
Kit idronico integrato: 00													
Dimensioni e pesi													
A	A,E,N,U	mm	2450	2450	2450	2450	2450	2450	2450	2450	2450	2450	2450
B	A,E,N,U	mm	2200	2200	2200	2200	2200	2200	2200	2200	2200	2200	2200
C	A	mm	2780	2780	3970	3970	3970	5160	5160	6350	6350	7540	7540
	E,U	mm	3970	3970	3970	5160	5160	6350	6350	7540	8730	8730	9650
	N	mm	5160	5160	5160	6350	6350	6350	7540	8730	9650	9650	11110

Taglia			0800	0900	1000	1100	1200	1400	1600	1800	2000	2200	2400
Kit idronico integrato: DA, DB, DC, DD, DE, DF, DG, DH, DI, IA, IB, IC, ID, IE, IF, IG, IH, II, JA, JB, JC, JD, JE, JF, JG, JH, JI, PA, PB, PC, PD, PE, PF, PG, PH, PI													
Dimensioni e pesi													
A	A,E,N,U	mm	2450	2450	2450	2450	2450	2450	2450	2450	2450	2450	2450
B	A,E,N,U	mm	2200	2200	2200	2200	2200	2200	2200	2200	2200	2200	2200
C	A	mm	3970	3970	3970	3970	3970	5160	5160	6350	6350	7540	7540
	E,U	mm	3970	3970	3970	5160	5160	6350	6350	7540	8730	8730	9650
	N	mm	5160	5160	5160	6350	6350	6350	7540	8730	9650	9650	11110

Taglia			0800	0900	1000	1100	1200	1400	1600	1800	2000	2200	2400
Kit idronico integrato: 00													
Pesi													
Peso a vuoto	A	kg	2690	2695	3250	3425	3570	4395	4605	5400	5620	6355	6445
	E,U	kg	3250	3265	3275	4095	4340	5035	5180	5985	6760	6945	7660
	N	kg	3880	3900	3905	4655	4915	5045	5760	6595	7380	7565	8185
Peso in funzione	A	kg	2895	2900	3460	3655	3805	4765	4990	5840	6070	6900	6995
	E,U	kg	3460	3475	3485	4385	4695	5445	5590	6480	7290	7530	8300
	N	kg	4135	4160	4165	4975	5290	5430	6220	7125	7955	8200	8855

Aermec si riserva la facoltà di apportare in qualsiasi momento tutte le modifiche ritenute necessarie per il miglioramento del prodotto con eventuale modifica dei relativi dati tecnici.

Aermec S.p.A.
Via Roma, 996 - 37040 Bevilacqua (VR) - Italia
Tel. 0442633111 - Telefax 044293577
www.aermec.com

Numero Verde
800-843085

NRB 0800-2406 F

Refrigeratore condensato ad aria con Free-cooling

Potenza frigorifera 211 ÷ 680 kW

- **Batteria a microcanali**
- **Modalità night mode**
- **Funzionamento fino a 50 °C aria esterna**
- **Elevate efficienze ai carichi parziali**



DESCRIZIONE

Refrigeratori, progettati e realizzati per soddisfare le esigenze di climatizzazione nei complessi residenziali / commerciali, o di refrigerazione nei complessi industriali.
Sono unità da esterno con compressori a scroll, ventilatori assiali, batteria lato sorgente a microcanale, scambiatore a piastre e valvola di espansione termostatica meccanica o elettronica, a seconda del modello.
Il basamento, la struttura e la pannellatura sono in acciaio zincato trattato con vernici poliestere RAL 9003.

VERSIONI

A Alta efficienza
E Alta efficienza silenziata
N Altissima efficienza silenziata
U Altissima efficienza

CARATTERISTICHE

Campo di funzionamento

Il funzionamento a pieno carico è garantito fino a 50 °C di temperatura di aria esterna a seconda della taglia e della versione. Per maggiori dettagli fare riferimento alla documentazione tecnica o al software di selezione.

Unità bicircuito

La gamma è composta da unità equipaggiate con 2 circuiti frigoriferi, progettata per fornire il massimo rendimento anche ai carichi parziali e garantire la continuità di esercizio in caso di fermata di uno dei circuiti.

Controllo della temperatura di condensazione

Dispositivo per il controllo elettronico di condensazione di serie, per il funzionamento anche con basse temperature, che consente di adeguare la portata d'aria all'effettiva richiesta dell'impianto con vantaggi in termini di riduzione dei consumi.

Batterie a microcanali in alluminio

Tutta la gamma usa batterie a microcanali in alluminio permettendo di impiegare una minor quantità di refrigerante ma garantendo sempre alti livelli di efficienza.

Batterie ad acqua Free-cooling

Queste unità hanno inoltre una batteria ad acqua dedicata alla modalità free-cooling.
In applicazioni dove il fabbisogno frigorifero è costante tutto l'anno, il free-cooling offre significative opportunità di risparmio energetico.
Appena la temperatura dell'aria esterna è favorevole una valvola fa confluire l'acqua verso la batteria free-cooling che verrà raffreddata direttamente dall'aria, permettendo persino il completo spegnimento dei compressori con un notevole risparmio elettrico.

Qualora fosse necessario una maggiore resa in free-cooling è disponibile anche il modello "P" free-cooling plus con la batteria ad acqua maggiorata.

Valvola di espansione elettronica

Le unità dalla taglia 1805 alla 2406 hanno di serie la valvola di espansione elettronica.
L'utilizzo della valvola di espansione elettronica apporta notevoli benefici in particolar modo quando il refrigeratore si trova a lavorare ai carichi parziali a vantaggio dell'efficienza energetica dell'unità.

Kit idronico integrato

Per avere anche una soluzione che dia un risparmio economico e che faciliti l'installazione, queste unità possono essere configurate con un kit idronico integrato.
Il kit racchiude in sé i principali componenti idraulici, ed è disponibile in diverse configurazioni con pompa singola o con pompa di riserva per poter scegliere tra diverse prevalenze utili.

CONTROLLO

Regolazione a microprocessore completa di una tastiera Touch screen da 7" per navigare in modo semplice e intuitivo fra le varie schermate, permettendo di modificare i parametri operativi e di visualizzare in forma grafica l'andamento in tempo reale di alcune grandezze, e una completa gestione degli allarmi e il loro storico.

- La presenza di un orologio programmatore permette d'impostare delle fasce orarie di funzionamento ed un eventuale secondo set-point.
- La termoregolazione avviene con la logica proporzionale integrale, in base alla temperatura di uscita dell'acqua.
- **Modalità night mode:** solo nelle versioni **non silenziate** è possibile impostare un profilo di funzionamento silenziato, utile ad esempio nelle ore

notturne per un maggior comfort acustico, ma che garantisce sempre le prestazioni anche nelle ore di maggior carico.

CONFIGURATORE

Campo		Descrizione
1,2,3		**NRB**
4,5,6,7		**Taglia** 0800, 0900, 1000, 1100, 1200, 1400, 1600, 1805, 2006, 2206, 2406
8		**Campo d'impiego**
	X	Valvola termostatica elettronica (1)
	Y	Valvola termostatica meccanica per bassa temperatura
	Z	Valvola termostatica elettronica per bassa temperatura
	°	Valvola termostatica meccanica standard (2)
9		**Modello**
	F	Free-cooling
	P	Free-cooling plus (3)
10		**Recupero di calore**
	D	Con desurriscaldatore (4)
	°	Senza recupero di calore
11		**Versione**
	A	Alta efficienza
	E	Alta efficienza silenziata
	N	Altissima efficienza silenziata
	U	Altissima efficienza
12		**Batterie / Batterie free-cooling**
	I	Rame - alluminio / Rame - alluminio
	O	Alluminio microcanale verniciata / Rame - alluminio verniciato
	R	Rame - rame / Rame - rame
	S	Rame - rame stagnato / Rame - rame stagnato
	V	Rame - alluminio verniciato / Rame - alluminio verniciato
	°	Alluminio microcanale / Rame - alluminio
13		**Ventilatori**
	J	Inverter
	°	Standard
14		**Alimentazione**
	°	400V/3/50 Hz con magnetotermici
15,16		**Kit idronico integrato**
		Senza kit idronico
	00	Senza kit idronico
		Kit con n° 1 pompa
	PA	Pompa A
	PB	Pompa B
	PC	Pompa C
	PD	Pompa D
	PE	Pompa E
	PF	Pompa F
	PG	Pompa G
	PH	Pompa H
	PI	Pompa I
	PJ	Pompa J (5)
		Kit con n° 1 pompa + riserva
	DA	Pompa A + riserva
	DB	Pompa B + riserva
	DC	Pompa C + riserva
	DD	Pompa D + riserva
	DE	Pompa E + riserva
	DF	Pompa F + riserva
	DG	Pompa G + riserva
	DH	Pompa H + riserva
	DI	Pompa I + riserva
	DJ	Pompa J + riserva (5)
		Kit con accumulo e n° 1 pompa
	AA	Accumulo con pompa A
	AB	Accumulo con pompa B
	AC	Accumulo con pompa C
	AD	Accumulo con pompa D
	AE	Accumulo con pompa E
	AF	Accumulo con pompa F
	AG	Accumulo con pompa G
	AH	Accumulo con pompa H
	AI	Accumulo con pompa I
	AJ	Accumulo con pompa J (5)
		Kit con accumulo e n° 1 pompa + riserva
	BA	Accumulo con pompa A + riserva
	BB	Accumulo con pompa B + riserva
	BC	Accumulo con pompa C + riserva
	BD	Accumulo con pompa D + riserva
	BE	Accumulo con pompa E + riserva
	BF	Accumulo con pompa F + riserva
	BG	Accumulo con pompa G + riserva
	BH	Accumulo con pompa H + riserva
	BI	Accumulo con pompa I + riserva
	BJ	Accumulo con pompa J + riserva (5)

(1) le taglie dalla 1805 ÷ 2406 hanno la valvola termostatica elettronica di serie
(2) Acqua prodotta da 4 °C a 18 °C
(3) I modelli Free cooling Plus "P" sono compatibili solo con batterie "°" e "O".
(4) È necessario garantire sempre all'ingresso dello scambiatore una temperatura dell'acqua non inferiore ai 35 °C.
(5) Per tutte le combinazioni con la pompa J vi chiediamo di contattare la sede.

ACCESSORI

AER485P1: Interfaccia RS-485 per sistemi di supervisione con protocollo MODBUS. È previsto n°. 1 accessorio per ogni scheda di controllo dell'unità.
AERBACP: Interfaccia di comunicazione Ethernet per protocolli Bacnet/IP, Modbus TCP/IP, SNMP. È previsto n°. 1 accessorio per ogni scheda di controllo dell'unità.
AERLINK: Aerlink è un gateway WiFi con porta seriale RS485 che permette, ad una vasta gamma di prodotti Aermec (pompe di calore/chillers/controllori di impianto) dotati di questa interfaccia, di connettersi in modo semplice e sicuro ad una rete wifi. Funziona sia come punto di accesso (AP access point) che come client (WiFi Station), può essere connesso ad un solo generatore o centralizzatore di impianto, permettendo a chiunque di poterli integrare facilmente in qualsiasi rete. Grazie alle apps AerApp e AerPlants, utilizzabili su piattaforme Android e iOS, è possibile rendere intuitiva e semplice la gestione da remoto dei sistemi di condizionamento sviluppati da Aermec.
AERNET: Il dispositivo permette il controllo, la gestione ed il monitoraggio remoto di un refrigeratore con un PC, smartphone o tablet tramite collegamento Cloud. AERNET svolge la funzione di Master mentre ogni unità collegata viene configurata come Slave fino ad un massimo di 6 schede di controllo. È inoltre possibile con un semplice click salvare sul proprio terminale un file log con tutti i dati delle unità collegate per eventuali post analisi.
FB1: Filtro aria a protezione delle batterie a microcanale. Costruito con telaio ed un setto composito in rete micro-stirate in alluminio, a bassissime perdite di carico.
FL: Flussostato.
MULTICHILLER-EVO: Sistema di controllo per il comando, l'accensione e lo spegnimento dei singoli refrigeratori in un impianto in cui siano installati più apparecchi in parallelo (max. n° 9) assicurando sempre la portata costante agli evaporatori.
PGD1: Consente di eseguire a distanza le operazioni di comando dell'unità.
PR4: Pannello remoto con display LCD e tastiera touch che consente di eseguire i controlli base, la programmazione delle fasce orarie e la segnalazione degli allarmi di una sola unità.

L'accessorio PR4 deve essere abbinato all'interfaccia di comunicazione RS485 solo quando la porta seriale è occupata da un altro dispositivo.

AVX: Supporti antivibranti a molla.

ACCESSORI MONTATI IN FABBRICA

DRE: Dispositivo elettronico di riduzione della corrente di spunto.
RIF: Rifasatore di corrente. Collegato in parallelo al motore, permette una riduzione della corrente assorbita (circa il 10%)
GP_: Kit griglie anti intrusione
T6: Doppia valvola sicurezza con rubinetto di scambio, sia sul ramo di alta che sul ramo di bassa pressione.

COMPATIBILITÀ ACCESSORI

Modello	Ver	0800	0900	1000	1100	1200	1400	1600	1805	2006	2206	2406
AER485P1	A,E,N,U	•	•	•	•	•	•	•	•	•	•	•
AERBACP	A,E,N,U	•	•	•	•	•	•	•	•	•	•	•
AERLINK	A,E,N,U	•	•	•	•	•	•	•	•	•	•	•
AERNET	A,E,N,U	•	•	•	•	•	•	•	•	•	•	•
FB1	A,E,N,U	•	•	•	•	•	•	•	•	•	•	•
FL	A,E,N,U	•	•	•	•	•	•	•	•	•	•	•
MULTICHILLER-EVO	A,E,N,U	•	•	•	•	•	•	•	•	•	•	•
PGD1	A,E,N,U	•	•	•	•	•	•	•	•	•	•	•

Pannello remoto

Modello	Ver	0800	0900	1000	1100	1200	1400	1600	1805	2006	2206	2406
PR4	A,E,N,U	•	•	•	•	•	•	•	•	•	•	•

L'accessorio PR4 deve essere abbinato all'interfaccia di comunicazione RS485 solo quando la porta seriale è occupata da un altro dispositivo.

Antivibranti

Ver	0800	0900	1000	1100	1200	1400	1600	1805	2006	2206	2406
Kit idronico integrato: 00											
A	AVX1066	AVX1066	AVX1068	AVX1068	AVX1068	AVX1068	AVX1072	AVX1072	AVX1074	AVX1074	AVX1052
E, U	AVX1070	AVX1070	AVX1070	AVX1072	AVX1072	AVX1072	AVX1074	AVX1052	AVX1052	AVX1054	AVX1054
N	AVX1072	AVX1072	AVX1072	AVX1074	AVX1074	AVX1074	AVX1052	AVX1054	AVX1054	AVX1057	AVX1057
Kit idronico integrato: AA, AB, AC, AD, AE, AF, AG, BA, BB, BC, BD											
A	AVX1068	AVX1068	AVX1069	AVX1069	AVX1069	AVX1069	AVX1073	AVX1073	AVX1075	AVX1075	AVX1053
E, U	AVX1071	AVX1069	AVX1069	AVX1073	AVX1073	AVX1073	AVX1075	AVX1053	AVX1053	AVX1056	AVX1056
N	AVX1073	AVX1073	AVX1073	AVX1075	AVX1075	AVX1075	AVX1053	AVX1056	AVX1056	AVX1051	AVX1051
Kit idronico integrato: AH, AI, BE, BF, BG											
A	AVX1068	AVX1068	AVX1069	AVX1069	AVX1069	AVX1069	AVX1073	AVX1073	AVX1075	AVX1075	AVX1053
E, U	AVX1069	AVX1069	AVX1069	AVX1073	AVX1073	AVX1073	AVX1075	AVX1053	AVX1053	AVX1056	AVX1056
N	AVX1073	AVX1073	AVX1073	AVX1075	AVX1075	AVX1075	AVX1053	AVX1056	AVX1056	AVX1051	AVX1051
Kit idronico integrato: BH, BI											
A	AVX1069	AVX1069	AVX1069	AVX1069	AVX1069	AVX1069	AVX1073	AVX1073	AVX1075	AVX1075	AVX1053
E, U	AVX1069	AVX1069	AVX1069	AVX1073	AVX1073	AVX1073	AVX1075	AVX1053	AVX1053	AVX1056	AVX1056
N	AVX1073	AVX1073	AVX1073	AVX1075	AVX1075	AVX1075	AVX1053	AVX1078	AVX1056	AVX1051	AVX1051
Kit idronico integrato: DA, DB, DC, DD, PA, PB, PC, PD, PE, PF, PG											
A	AVX1066	AVX1066	AVX1068	AVX1068	AVX1068	AVX1068	AVX1072	AVX1072	AVX1074	AVX1074	AVX1052
E, U	AVX1068	AVX1068	AVX1068	AVX1072	AVX1072	AVX1072	AVX1074	AVX1052	AVX1052	AVX1054	AVX1054
N	AVX1072	AVX1072	AVX1072	AVX1074	AVX1074	AVX1074	AVX1052	AVX1054	AVX1054	AVX1050	AVX1050
Kit idronico integrato: DE, DF, DG, PH, PI											
A	AVX1066	AVX1066	AVX1068	AVX1068	AVX1068	AVX1068	AVX1072	AVX1072	AVX1074	AVX1074	AVX1052
E, U	AVX1068	AVX1068	AVX1068	AVX1072	AVX1072	AVX1072	AVX1076	AVX1052	AVX1052	AVX1054	AVX1054
N	AVX1072	AVX1072	AVX1072	AVX1074	AVX1074	AVX1074	AVX1052	AVX1055	AVX1054	AVX1050	AVX1050
Kit idronico integrato: DH, DI											
A	AVX1067	AVX1067	AVX1068	AVX1068	AVX1068	AVX1068	AVX1072	AVX1072	AVX1079	AVX1076	AVX1052
E, U	AVX1068	AVX1068	AVX1068	AVX1072	AVX1072	AVX1072	AVX1076	AVX1052	AVX1052	AVX1055	AVX1055
N	AVX1072	AVX1072	AVX1072	AVX1076	AVX1076	AVX1076	AVX1052	AVX1077	AVX1055	AVX1050	AVX1050

Dispositivo di riduzione della corrente di spunto

Ver	0800	0900	1000	1100	1200	1400
A, E, N, U	DRENRB0800 (1)	DRENRB0900 (1)	DRENRB1000 (1)	DRENRB1100 (1)	DRENRB1200 (1)	DRENRB1400 (1)

(1) Solo per alimentazioni 400V 3N ~ 50Hz e 400V 3 ~ 50Hz. Se è presente la dicitura x 2 o x 3 indica la quantità da ordinare.
Il fondino grigio indica gli accessori montati in fabbrica

Ver	1600	1805	2006	2206	2406
A, E, N, U	DRENRB1600 (1)	DRENRB1805 (1)	DRENRB2006 (1)	DRENRB2206 (1)	DRENRB2406 (1)

(1) Solo per alimentazioni 400V 3N ~ 50Hz e 400V 3 ~ 50Hz. Se è presente la dicitura x 2 o x 3 indica la quantità da ordinare.
Il fondino grigio indica gli accessori montati in fabbrica

Rifasatori

Ver	0800	0900	1000	1100	1200	1400
A	RIFNRB0800	RIFNRB0900	RIFNRB1000	RIFNRB1100	RIFNRB1200	RIFNRB1400
E, U	RIFNRB0800	RIFNRB0900	RIFNRB1000	RIFNRB1101	RIFNRB1201	RIFNRB1401
N	RIFNRB0801	RIFNRB0901	RIFNRB1001	RIFNRB1101	RIFNRB1201	RIFNRB1401

Il fondino grigio indica gli accessori montati in fabbrica

Ver	1600	1805	2006	2206	2406
A	RIFNRB1601	RIFNRB1805	RIFNRB2006	RIFNRB2206	RIFNRB2416
E, N, U	RIFNRB1601	RIFNRB1815	RIFNRB2016	RIFNRB2216	RIFNRB2416

Il fondino grigio indica gli accessori montati in fabbrica

Doppie valvole di sicurezza

Ver	0800	0900	1000	1100	1200	1400
A	T6NRB13	T6NRB13	T6NRB14	T6NRB14	T6NRB15	T6NRB15
E, N, U	T6NRB14	T6NRB14	T6NRB14	T6NRB14	T6NRB15	T6NRB15

Il fondino grigio indica gli accessori montati in fabbrica

Ver	1600	1805	2006	2206	2406
A	T6NRB15	T6NRB15	T6NRB15	T6NRB15	T6NRB16
E, U	T6NRB15	T6NRB17	T6NRB16	T6NRB19	T6NRB19
N	T6NRB18	T6NRB19	T6NRB19	T6NRB20	T6NRB20

Il fondino grigio indica gli accessori montati in fabbrica

Griglie di protezione

Ver	0800	0900	1000	1100	1200	1400	1600	1805	2006	2206	2406
A	GP2VN	GP2VN	GP3VNF	GP3VNF	GP3VNF	GP3VNF	GP4VN	GP4G	GP5G	GP5G	GP6V
E, U	GP3VNF	GP3VNF	GP3VNF	GP4VN	GP4VN	GP4VN	GP5VN	GP6V	GP6V	GP7V	GP7V
N	GP4VN	GP4VN	GP4VN	GP5VN	GP5VN	GP5VN	GP6V	GP7V	GP7V	GP8V	GP8V

Il fondino grigio indica gli accessori montati in fabbrica

Le unità 0800A, 0900A con l'opzione "accumulo" hanno una lunghezza di 3970 mm, e devono montare le griglie GP2VNA.

DATI PRESTAZIONALI

NRB - A

Taglia		0800	0900	1000	1100	1200	1400	1600	1805	2006	2206	2406
Modello: F												
Prestazioni in raffreddamento funzionamento meccanico (1)												
Potenza frigorifera	kW	211,8	234,3	273,4	307,1	335,9	373,3	432,0	474,2	542,2	584,4	655,6
Potenza assorbita	kW	76,0	88,0	93,9	108,9	124,8	145,6	157,1	185,1	201,0	229,4	243,7
Corrente assorbita totale a freddo	A	133,7	152,1	165,5	189,4	215,1	248,2	269,7	316,3	347,4	394,4	423,3
EER	W/W	2,79	2,66	2,91	2,82	2,69	2,56	2,75	2,56	2,70	2,55	2,69
Portata acqua utenza	l/h	36397	40249	46968	52762	57713	64138	74217	81471	93153	100403	112635
Perdita di carico lato utenza	kPa	49	50	68	76	91	99	64	68	88	96	122
Prestazioni in raffreddamento funzionamento free-cooling (2)												
Potenza frigorifera	kW	139,8	142,0	203,2	208,4	211,6	214,7	280,5	284,4	350,8	354,8	421,5
Potenza assorbita	kW	7,5	7,5	11,2	11,2	11,2	11,2	15,0	15,0	18,7	18,7	22,5
Corrente assorbita totale in free-cooling	A	13,2	13,0	19,8	19,6	19,4	19,2	25,7	25,6	32,4	32,2	39,1
EER	W/W	18,64	18,94	18,07	18,53	18,81	19,09	18,71	18,97	18,72	18,93	18,74
Portata acqua utenza	l/h	36397	40249	46968	52762	57713	64138	74217	81471	93153	100403	112635
Perdita di carico lato utenza	kPa	88	97	101	117	139	158	112	125	144	161	188

(1) Acqua scambiatore lato utenza 12 °C / 7 °C; Aria esterna 35 °C; Funzionamento meccanico 100%; Free-cooling 0%
(2) Acqua scambiatore lato utenza 12 °C / * °C ; Aria esterna 2 °C

Taglia		0800	0900	1000	1100	1200	1400	1600	1805	2006	2206	2406
Modello: P												
Prestazioni in raffreddamento funzionamento meccanico (1)												
Potenza frigorifera	kW	210,3	232,4	271,9	305,1	333,3	369,6	428,9	469,8	538,2	579,2	650,8
Potenza assorbita	kW	76,8	89,2	94,8	110,0	126,2	147,6	158,7	187,5	203,2	232,3	246,6
Corrente assorbita totale a freddo	A	134,8	153,7	166,7	190,9	217,2	251,0	272,1	319,8	350,6	398,7	427,3
EER	W/W	2,74	2,61	2,87	2,77	2,64	2,50	2,70	2,51	2,65	2,49	2,64
Portata acqua utenza	l/h	36136	39921	46723	52411	57266	63506	73697	80717	92472	99510	111819
Perdita di carico lato utenza	kPa	48	49	67	75	89	97	63	66	87	95	120
Prestazioni in raffreddamento funzionamento free-cooling (2)												
Potenza frigorifera	kW	149,8	152,0	217,8	223,3	226,6	229,5	300,5	304,3	375,9	379,8	451,6
Potenza assorbita	kW	7,6	7,6	11,4	11,4	11,4	11,4	15,2	15,2	19,0	19,0	22,8
Corrente assorbita totale in free-cooling	A	13,4	13,1	20,1	19,8	19,7	19,4	26,1	26,0	32,8	32,7	39,6
EER	W/W	19,66	19,95	19,06	19,55	19,83	20,09	19,73	19,98	19,74	19,94	19,76
Portata acqua utenza	l/h	36136	39921	46723	52411	57266	63506	73697	80717	92472	99510	111819
Perdita di carico lato utenza	kPa	86	95	100	116	137	155	110	123	142	158	185

(1) Acqua scambiatore lato utenza 12 °C / 7 °C; Aria esterna 35 °C; Funzionamento meccanico 100%; Free-cooling 0%
(2) Acqua scambiatore lato utenza 12 °C / * °C ; Aria esterna 2 °C

NRB - E

Taglia		0800	0900	1000	1100	1200	1400	1600	1805	2006	2206	2406
Modello: F												
Prestazioni in raffreddamento funzionamento meccanico (1)												
Potenza frigorifera	kW	220,6	242,6	265,3	310,3	344,7	379,2	438,5	498,2	546,9	610,1	652,9
Potenza assorbita	kW	73,4	84,2	95,7	106,6	122,4	142,0	155,3	174,8	199,2	219,5	244,7
Corrente assorbita totale a freddo	A	125,5	142,4	160,1	179,2	204,6	235,8	257,7	291,8	333,0	368,2	410,5
EER	W/W	3,00	2,88	2,77	2,91	2,82	2,67	2,82	2,85	2,75	2,78	2,67
Portata acqua utenza	l/h	37902	41688	45573	53310	59226	65155	75344	85588	93960	104827	112169
Perdita di carico lato utenza	kPa	44	53	57	82	90	109	58	75	85	89	102
Prestazioni in raffreddamento funzionamento free-cooling (2)												
Potenza frigorifera	kW	164,6	168,5	171,5	222,5	227,6	231,2	285,4	338,9	344,8	399,2	403,7
Potenza assorbita	kW	7,9	7,9	7,9	10,5	10,5	10,5	13,1	15,8	15,8	18,4	18,4
Corrente assorbita totale in free-cooling	A	13,5	13,3	13,2	17,6	17,6	17,4	21,8	26,3	26,3	30,8	30,8
EER	W/W	20,90	21,39	21,78	21,18	21,67	22,02	21,74	21,51	21,89	21,72	21,97
Portata acqua utenza	l/h	37902	41688	45573	53310	59226	65155	75344	85588	93960	104827	112169
Perdita di carico lato utenza	kPa	67	80	88	120	136	165	95	114	132	139	159

(1) Acqua scambiatore lato utenza 12 °C / 7 °C; Aria esterna 35 °C; Funzionamento meccanico 100%; Free-cooling 0%
(2) Acqua scambiatore lato utenza 12 °C / * °C ; Aria esterna 2 °C

Taglia		0800	0900	1000	1100	1200	1400	1600	1805	2006	2206	2406
Modello: P												
Prestazioni in raffreddamento funzionamento meccanico (1)												
Potenza frigorifera	kW	219,4	241,1	263,2	308,4	342,1	375,8	435,2	494,7	542,4	605,4	647,1
Potenza assorbita	kW	74,1	85,1	96,8	107,7	123,7	143,8	157,0	176,7	201,6	222,1	247,8
Corrente assorbita totale a freddo	A	126,4	143,5	161,5	180,6	206,5	238,4	260,0	294,4	336,3	371,8	415,0
EER	W/W	2,96	2,83	2,72	2,86	2,76	2,61	2,77	2,80	2,69	2,73	2,61
Portata acqua utenza	l/h	37695	41419	45215	52979	58785	64562	74775	84990	93195	104013	111187
Perdita di carico lato utenza	kPa	44	53	56	81	89	107	57	74	84	88	100
Prestazioni in raffreddamento funzionamento free-cooling (2)												
Potenza frigorifera	kW	175,0	179,4	182,7	236,7	242,4	246,2	304,0	360,9	367,2	425,1	429,9
Potenza assorbita	kW	8,0	8,0	8,0	10,7	10,7	10,7	13,3	16,0	16,0	18,6	18,6
Corrente assorbita totale in free-cooling	A	13,6	13,5	13,3	17,9	17,8	17,7	22,1	26,6	26,7	31,2	31,2
EER	W/W	21,90	22,45	22,86	22,22	22,76	23,11	22,83	22,58	22,98	22,80	23,06
Portata acqua utenza	l/h	37695	41419	45215	52979	58785	64562	74775	84990	93195	104013	111187
Perdita di carico lato utenza	kPa	66	79	87	118	134	162	94	113	130	137	156

(1) Acqua scambiatore lato utenza 12 °C / 7 °C; Aria esterna 35 °C; Funzionamento meccanico 100%; Free-cooling 0%
(2) Acqua scambiatore lato utenza 12 °C / * °C ; Aria esterna 2 °C

NRB - U

Taglia		0800	0900	1000	1100	1200	1400	1600	1805	2006	2206	2406
Modello: F												
Prestazioni in raffreddamento funzionamento meccanico (1)												
Potenza frigorifera	kW	227,3	250,9	275,8	320,4	357,9	396,3	455,4	515,9	569,2	633,7	680,9
Potenza assorbita	kW	73,7	83,6	94,1	106,4	120,6	138,5	153,5	173,2	195,2	215,9	238,4
Corrente assorbita totale a freddo	A	133,2	149,2	165,7	188,7	211,5	240,0	266,7	303,5	341,3	379,5	417,9
EER	W/W	3,08	3,00	2,93	3,01	2,97	2,86	2,97	2,98	2,92	2,94	2,86
Portata acqua utenza	l/h	39046	43104	47382	55045	61497	68087	78245	88642	97793	108881	116982
Perdita di carico lato utenza	kPa	47	57	61	88	97	120	62	81	92	96	111
Prestazioni in raffreddamento funzionamento free-cooling (2)												
Potenza frigorifera	kW	192,7	198,6	203,6	261,5	269,7	276,0	338,6	400,3	410,2	473,3	481,2
Potenza assorbita	kW	11,2	11,2	11,2	15,0	15,0	15,0	18,7	22,5	22,5	26,2	26,2
Corrente assorbita totale in free-cooling	A	20,3	20,1	19,8	26,6	26,3	26,0	32,6	39,4	39,3	46,1	46,0
EER	W/W	17,13	17,66	18,11	17,44	17,99	18,41	18,07	17,80	18,24	18,04	18,34
Portata acqua utenza	l/h	39046	43104	47382	55045	61497	68087	78245	88642	97793	108881	116982
Perdita di carico lato utenza	kPa	71	86	95	128	147	179	103	122	143	150	173

(1) Acqua scambiatore lato utenza 12 °C / 7 °C; Aria esterna 35 °C; Funzionamento meccanico 100%; Free-cooling 0%
(2) Acqua scambiatore lato utenza 12 °C / * °C ; Aria esterna 2 °C

Taglia		0800	0900	1000	1100	1200	1400	1600	1805	2006	2206	2406
Modello: P												
Prestazioni in raffreddamento funzionamento meccanico (1)												
Potenza frigorifera	kW	226,2	249,6	274,2	318,8	356,0	393,8	452,9	513,3	565,9	630,2	676,8
Potenza assorbita	kW	74,4	84,4	95,0	107,4	121,8	139,9	154,8	174,8	197,2	218,0	240,9
Corrente assorbita totale a freddo	A	134,1	150,2	166,9	189,9	213,2	242,0	268,6	305,7	344,0	382,4	421,4
EER	W/W	3,04	2,96	2,89	2,97	2,92	2,82	2,93	2,94	2,87	2,89	2,81
Portata acqua utenza	l/h	38871	42893	47115	54781	61158	67658	77819	88186	97229	108280	116278
Perdita di carico lato utenza	kPa	46	57	60	87	96	118	62	80	91	95	110
Prestazioni in raffreddamento funzionamento free-cooling (2)												
Potenza frigorifera	kW	205,9	212,7	218,2	279,8	289,0	295,9	362,9	428,9	439,8	507,3	515,9
Potenza assorbita	kW	11,4	11,4	11,4	15,2	15,2	15,2	19,0	22,8	22,8	26,7	26,7
Corrente assorbita totale in free-cooling	A	20,6	20,3	20,1	26,9	26,7	26,4	33,0	40,0	39,9	46,8	46,6
EER	W/W	18,02	18,62	19,10	18,37	18,97	19,42	19,06	18,77	19,25	19,03	19,35
Portata acqua utenza	l/h	38871	42893	47115	54781	61158	67658	77819	88186	97229	108280	116278
Perdita di carico lato utenza	kPa	70	85	94	126	145	177	102	121	141	148	171

(1) Acqua scambiatore lato utenza 12 °C / 7 °C; Aria esterna 35 °C; Funzionamento meccanico 100%; Free-cooling 0%
(2) Acqua scambiatore lato utenza 12 °C / * °C ; Aria esterna 2 °C

NRB - N

Taglia		0800	0900	1000	1100	1200	1400	1600	1805	2006	2206	2406
Modello: F												
Prestazioni in raffreddamento funzionamento meccanico (1)												
Potenza frigorifera	kW	228,3	252,4	278,0	320,3	358,3	397,2	454,4	510,9	563,3	628,5	675,3
Potenza assorbita	kW	72,5	82,2	92,3	104,6	118,7	136,3	151,0	171,5	194,0	213,5	236,4
Corrente assorbita totale a freddo	A	124,4	140,1	156,3	176,6	199,3	227,4	251,4	286,8	325,4	359,5	398,6
EER	W/W	3,15	3,07	3,01	3,06	3,02	2,91	3,01	2,98	2,90	2,94	2,86
Portata acqua utenza	l/h	39222	43370	47761	55033	61559	68239	78074	87785	96785	107983	116017
Perdita di carico lato utenza	kPa	50	61	66	88	98	120	63	79	90	94	109
Prestazioni in raffreddamento funzionamento free-cooling (2)												
Potenza frigorifera	kW	202,3	209,6	216,0	263,3	272,4	279,7	331,7	383,3	392,7	446,3	453,4
Potenza assorbita	kW	10,5	10,5	10,5	13,1	13,1	13,1	15,8	18,4	18,4	21,0	21,0
Corrente assorbita totale in free-cooling	A	18,0	17,9	17,8	22,2	22,0	21,9	26,2	30,7	30,8	35,4	35,4
EER	W/W	19,26	19,96	20,57	20,06	20,75	21,30	21,06	20,85	21,37	21,25	21,59
Portata acqua utenza	l/h	39222	43370	47761	55033	61559	68239	78074	87785	96785	107983	116017
Perdita di carico lato utenza	kPa	71	86	96	121	139	171	95	115	133	143	164

(1) Acqua scambiatore lato utenza 12 °C / 7 °C; Aria esterna 35 °C; Funzionamento meccanico 100%; Free-cooling 0%
(2) Acqua scambiatore lato utenza 12 °C / * °C ; Aria esterna 2 °C

Taglia		0800	0900	1000	1100	1200	1400	1600	1805	2006	2206	2406
Modello: P												
Prestazioni in raffreddamento funzionamento meccanico (1)												
Potenza frigorifera	kW	227,4	251,4	276,7	318,8	356,3	394,6	451,9	508,1	559,8	624,6	670,7
Potenza assorbita	kW	73,1	82,8	93,1	105,5	119,8	137,7	152,4	173,0	195,9	215,7	239,0
Corrente assorbita totale a freddo	A	125,1	140,9	157,2	177,7	200,7	229,3	253,2	289,0	328,0	362,5	402,2
EER	W/W	3,11	3,03	2,97	3,02	2,98	2,87	2,97	2,94	2,86	2,90	2,81
Portata acqua utenza	l/h	39073	43187	47536	54768	61222	67801	77644	87290	96173	107317	115226
Perdita di carico lato utenza	kPa	50	60	65	87	97	119	62	78	89	93	108
Prestazioni in raffreddamento funzionamento free-cooling (2)												
Potenza frigorifera	kW	213,1	221,8	229,3	278,7	289,4	297,7	352,9	407,4	418,1	475,0	482,9
Potenza assorbita	kW	10,7	10,7	10,7	13,3	13,3	13,3	16,0	18,6	18,6	21,3	21,3
Corrente assorbita totale in free-cooling	A	18,2	18,1	18,0	22,4	22,3	22,2	26,6	31,1	31,2	35,8	35,8
EER	W/W	20,00	20,82	21,53	20,93	21,73	22,36	22,08	21,85	22,43	22,30	22,66
Portata acqua utenza	l/h	39073	43187	47536	54768	61222	67801	77644	87290	96173	107317	115226
Perdita di carico lato utenza	kPa	70	86	96	120	138	169	94	114	132	141	162

(1) Acqua scambiatore lato utenza 12 °C / 7 °C; Aria esterna 35 °C; Funzionamento meccanico 100%; Free-cooling 0%
(2) Acqua scambiatore lato utenza 12 °C / * °C ; Aria esterna 2 °C

INDICI ENERGETICI (REG. 2016/2281 UE)

Taglia			0800	0900	1000	1100	1200	1400	1600	1805	2006	2206	2406
Modello: F													
SEPR - (EN 14825: 2018) Alta temperatura con ventilatori standard (1)													
SEPR	A	W/W	6,24	5,77	6,03	6,11	5,82	5,27	6,09	5,55	5,79	5,55	5,70
	E	W/W	6,98	6,31	6,11	6,34	6,16	5,51	6,28	6,19	5,81	5,90	5,73
	N	W/W	7,33	7,13	6,84	6,84	6,70	6,12	6,70	6,57	6,21	6,29	6,07
	U	W/W	7,10	6,80	6,54	6,66	6,52	5,99	6,66	6,57	6,30	6,31	6,16
SEPR - (EN 14825: 2018) Alta temperatura con ventilatori inverter (1)													
SEPR	A	W/W	6,24	5,77	6,03	6,11	5,82	5,27	6,09	5,55	5,79	5,55	5,70
	E	W/W	6,98	6,31	6,11	6,34	6,16	5,51	6,28	6,19	5,81	5,90	5,73
	N	W/W	7,33	7,13	6,84	6,84	6,70	6,12	6,70	6,57	6,21	6,29	6,07
	U	W/W	7,10	6,80	6,54	6,66	6,52	5,99	6,66	6,57	6,30	6,31	6,16

(1) Calcolo eseguito con portata d'acqua FISSA.

Taglia			0800	0900	1000	1100	1200	1400	1600	1805	2006	2206	2406
Modello: P													
SEPR - (EN 14825: 2018) Alta temperatura con ventilatori standard (1)													
SEPR	A	W/W	6,09	5,62	5,91	5,97	5,68	5,13	5,95	5,51	5,65	5,51	5,57
	E	W/W	6,82	6,16	5,95	6,20	6,01	5,37	6,13	6,04	5,66	5,76	5,59
	N	W/W	7,22	6,98	6,71	6,69	6,54	5,98	6,55	6,42	6,07	6,14	5,92
	U	W/W	6,98	6,64	6,39	6,51	6,39	5,86	6,51	6,42	6,16	6,17	6,03
SEPR - (EN 14825: 2018) Alta temperatura con ventilatori inverter (1)													
SEPR	A	W/W	6,09	5,62	5,91	5,97	5,68	5,13	5,95	5,51	5,65	5,51	5,57
	E	W/W	6,82	6,16	5,95	6,20	6,01	5,37	6,13	6,04	5,66	5,76	5,59
	N	W/W	7,22	6,98	6,71	6,69	6,54	5,98	6,55	6,42	6,07	6,14	5,92
	U	W/W	6,98	6,64	6,39	6,51	6,39	5,86	6,51	6,42	6,16	6,17	6,03

(1) Calcolo eseguito con portata d'acqua FISSA.

DATI ELETTRICI

Taglia			0800	0900	1000	1100	1200	1400	1600	1805	2006	2206	2406
Dati elettrici													
Corrente massima (FLA)	A	A	190,4	206,8	242,5	271,9	301,2	330,2	378,6	423,4	487,6	516,6	570,9
	E,U	A	209,8	226,2	242,5	291,3	320,6	349,6	398,0	468,1	512,9	561,3	590,3
	N	A	229,2	245,6	261,9	310,7	340,0	369,0	423,3	487,5	532,3	580,7	609,7
Corrente di spunto (LRA)	A	A	379,0	434,2	469,9	522,6	551,9	664,4	712,8	757,6	821,8	850,8	905,1
	E,U	A	398,4	453,6	469,9	542,0	571,3	683,8	732,2	802,3	847,1	895,5	924,5
	N	A	417,8	473,0	489,3	561,4	590,7	703,2	757,5	821,7	866,5	914,9	943,9

DATI TECNICI GENERALI

Taglia			0800	0900	1000	1100	1200	1400	1600	1805	2006	2206	2406
Compressore													
Tipo	A,E,N,U	tipo						Scroll					
Regolazione compressore	A,E,N,U	Tipo						On-Off					
Numero	A,E,N,U	n°	4	4	4	4	4	4	4	5	6	6	6
Circuiti	A,E,N,U	n°	2	2	2	2	2	2	2	2	2	2	2
Refrigerante	A,E,N,U	tipo						R410A					
Carica refrigerante circuito 1 (1)	A	kg	14,5	15,0	20,0	22,0	21,5	21,5	25,0	25,0	31,0	31,0	44,0
	E,U	kg	20,5	20,0	21,5	26,0	26,0	26,0	30,0	36,0	36,0	56,5	56,0
	N	kg	26,0	26,5	26,5	29,0	28,0	35,0	42,0	44,0	43,0	62,0	62,0
Carica refrigerante circuito 2 (1)	A	kg	14,5	15,0	20,0	22,0	23,5	21,5	27,0	30,0	38,0	34,0	44,0
	E,U	kg	20,5	20,0	21,5	27,0	27,0	27,0	32,0	39,0	40,0	56,5	56,0
	N	kg	26,0	26,5	26,5	30,0	31,0	35,0	42,0	47,0	47,0	62,0	62,0
Potenziale riscaldamento globale	A,E,N,U	GWP						2088kgCO_2eq					
Scambiatore lato utenza													
Tipo	A,E,N,U	tipo						Piastre					
Numero	A,E,N,U	n°	1	1	1	1	1	1	1	1	1	1	1
Attacchi idraulici													
Attacchi (in/out)	A,E,N,U	Tipo						Giunti scanalati					
Attacchi idraulici senza kit idronico													
Diametro (in/out)	A,E,N,U	Ø	3″	3″	3″	3″	3″	3″	4″	4″	4″	4″	4″
Attacchi idraulici con kit idronico													
Diametro (in/out)	A,E,N,U	Ø	3″	3″	3″	3″	3″	3″	4″	4″	4″	4″	4″

(1) La carica riportata in tabella è un valore stimato e preliminare. Il valore finale della carica di refrigerante è riportato nella targhetta tecnica dell'unità. Per maggiori informazioni contattare sede.

Nelle versioni senza kit idronico il filtro acqua viene fornito a corredo con un tronchetto per il collegamento, viene fornito montato nelle versioni con il kit idronico.

DATI SONORI

Taglia			0800	0900	1000	1100	1200	1400	1600	1805	2006	2206	2406
Dati sonori calcolati in funzionamento a freddo (1)													
Livello di potenza sonora	A	dB(A)	88,0	88,1	90,3	90,2	90,2	90,2	91,7	92,2	93,9	94,4	95,8
	E	dB(A)	85,0	85,1	85,1	86,5	86,5	86,5	87,7	89,2	89,7	91,0	91,5
	N	dB(A)	86,5	86,6	86,6	87,7	87,7	87,7	88,7	90,0	90,5	91,7	92,2
	U	dB(A)	90,2	90,3	90,3	91,7	91,7	91,7	92,9	94,4	94,9	96,2	96,7
Livello di pressione sonora (10 m)	A	dB(A)	55,9	56,0	58,0	57,9	57,9	57,9	59,3	59,8	61,3	61,8	63,2
	E	dB(A)	52,7	52,8	52,8	54,2	54,2	54,2	55,2	56,5	57,0	58,2	58,7
	N	dB(A)	54,2	54,3	54,3	55,2	55,2	55,2	56,0	57,2	57,7	58,8	59,3
	U	dB(A)	57,9	58,0	58,0	59,3	59,3	59,3	60,4	61,7	62,2	63,4	63,9

(1) Potenza sonora: calcolata sulla base di misure effettuate in accordo con la normativa UNI EN ISO 9614-2, nel rispetto di quanto richiesto dalla certificazione Eurovent.; Pressione sonora misurata in campo libero, a 10 m di distanza dalla superficie esterna dell'unità (in accordo con la UNI EN ISO 3744).

DATI VENTILATORI

Taglia			0800	0900	1000	1100	1200	1400	1600	1805	2006	2206	2406
Modello: F													
Ventilatore													
Tipo	A,E,N,U	tipo						Assiali					
Numero	A	n°	4	4	6	6	6	6	8	8	10	10	12
	E,U	n°	6	6	6	8	8	8	10	12	12	14	14
	N	n°	8	8	8	10	10	10	12	14	14	16	16
Portata aria	A	m^3/h	57600	57600	86400	86400	86400	86400	115200	115200	144000	144000	172800
	E	m^3/h	64800	64800	64800	86400	86400	86400	108000	129600	129600	151200	151200
	N	m^3/h	86400	86400	86400	108000	108000	108000	129600	151200	151200	172800	172800
	U	m^3/h	86400	86400	86400	115200	115200	115200	144000	172800	172800	201600	201600

Taglia			0800	0900	1000	1100	1200	1400	1600	1805	2006	2206	2406
Modello: P													
Ventilatore													
Tipo	A,E,N,U	tipo						Assiali					

Taglia			0800	0900	1000	1100	1200	1400	1600	1805	2006	2206	2406
Numero	A	n°	4	4	6	6	6	6	8	8	10	10	12
	E,U	n°	6	6	6	8	8	8	10	12	12	14	14
	N	n°	8	8	8	10	10	10	12	14	14	16	16
Portata aria	A	m^3/h	54800	54800	82200	82200	82200	82200	109600	109600	137000	137000	164400
	E	m^3/h	61800	61800	61800	82400	82400	82400	103000	123600	123600	144200	144200
	N	m^3/h	82400	82400	82400	103000	103000	103000	123600	144200	144200	164800	164800
	U	m^3/h	82200	82200	82200	109600	109600	109600	137000	164400	164400	191800	191800

DIMENSIONI

NRB 0800-0900 A (1)

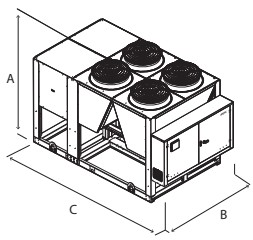

NRB 0800-0900 A

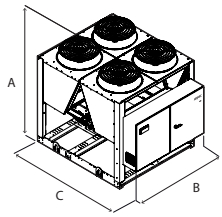

NRB 1000-1400 A
NRB 0800-1000 E-U

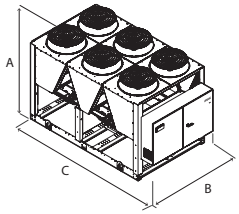

NRB 1805-2206 A

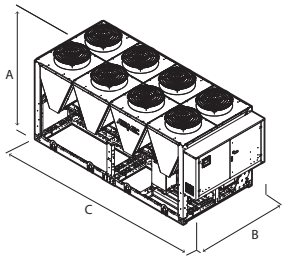

NRB 1600 A
NRB 2406 A
NRB 1100-2406 E-U
NRB 0800-2406 N

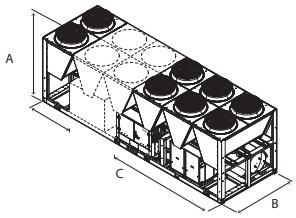

(1) Modulo aggiuntivo necessario per contenere il kit idronico con opzione "accumulo" nelle taglie:
NRB 0800A, 0900A

Taglia			0800	0900	1000	1100	1200	1400	1600	1805	2006	2206	2406
Dimensioni e pesi													
A	A,E,N,U	mm	2450	2450	2450	2450	2450	2450	2450	2450	2450	2450	2450
B	A,E,N,U	mm	2200	2200	2200	2200	2200	2200	2200	2200	2200	2200	2200
C	A	mm	2780	2780	3970	3970	3970	3970	4760	5160	6350	6350	7140
	E,U	mm	3970	3970	3970	4760	4760	4760	5950	7140	7140	8330	8330
	N	mm	4760	4760	4760	5950	5950	5950	7140	8330	8330	9520	9520

■ *Le unità 0800A, 0900A con l'opzione "accumulo" hanno una lunghezza di 3970 mm.*

Taglia			0800	0900	1000	1100	1200	1400	1600	1805	2006	2206	2406
Kit idronico integrato: 00													
Free-cooling													
Peso a vuoto	A	kg	2570	2620	3260	3330	3370	3420	4080	4290	5020	5100	5670
	E,U	kg	3080	3130	3290	3990	4060	4080	4660	5350	5570	6330	6390
	N	kg	3760	3800	3960	4530	4610	4630	5160	5940	6160	6870	6930
Free-cooling plus													
Peso a vuoto	A	kg	2630	2680	3350	3420	3460	3510	4200	4410	5170	5250	5850
	E,U	kg	3170	3220	3380	4110	4180	4200	4810	5530	5750	6540	6600
	N	kg	3880	3920	4080	4680	4760	4780	5340	6150	6370	7110	7170

Aermec si riserva la facoltà di apportare in qualsiasi momento tutte le modifiche ritenute necessarie per il miglioramento del prodotto con eventuale modifica dei relativi dati tecnici.

Aermec S.p.A.
Via Roma, 996 - 37040 Bevilacqua (VR) - Italia
Tel. 0442633111 - Telefax 044293577
www.aermec.com

Numero Verde
800-843085

NRB 0800-2406 B

Refrigeratore condensato ad aria con Free-cooling glycol free

Potenza frigorifera 211 ÷ 680 kW

- **Batteria a microcanali**
- **Modalità night mode**
- **Funzionamento fino a 50 °C aria esterna**
- **Elevate efficienze ai carichi parziali**



DESCRIZIONE

Refrigeratori, progettati e realizzati per soddisfare le esigenze di climatizzazione nei complessi residenziali / commerciali, o di refrigerazione nei complessi industriali.
Sono unità da esterno con compressori a scroll, ventilatori assiali, batteria lato sorgente a microcanale, scambiatore a piastre e valvola di espansione termostatica meccanica o elettronica, a seconda del modello.
Il basamento, la struttura e la pannellatura sono in acciaio zincato trattato con vernici poliestere RAL 9003.

VERSIONI

A Alta efficienza
E Alta efficienza silenziata
N Altissima efficienza silenziata
U Altissima efficienza

CARATTERISTICHE

Campo di funzionamento

Il funzionamento a pieno carico è garantito fino a 50 °C di temperatura di aria esterna a seconda della taglia e della versione. Per maggiori dettagli fare riferimento alla documentazione tecnica o al sofware di selezione.

Unità bicircuito

La gamma è composta da unità equipaggiate con 2 circuiti frigoriferi, progettata per fornire il massimo rendimento anche ai carichi parziali e garantire la continuità di esercizio in caso di fermata di uno dei circuiti.

Controllo della temperatura di condensazione

Dispositivo per il controllo elettronico di condensazione di serie, per il funzionamento anche con basse temperature, che consente di adeguare la portata d'aria all'effettiva richiesta dell'impianto con vantaggi in termini di riduzione dei consumi.

Batterie a microcanali in alluminio

Tutta la gamma usa batterie a microcanali in alluminio permettendo di impiegare una minor quantità di refrigerante ma garantendo sempre alti livelli di efficienza.

Batterie ad acqua Free-cooling

Queste unità hanno inoltre una batteria ad acqua dedicata alla modalità free-cooling.

In applicazioni dove il fabbisogno frigorifero è costante tutto l'anno, il free-cooling offre significative opportunità di risparmio energetico.
Appena la temperatura dell'aria esterna è favorevole una valvola fa confluire l'acqua verso la batteria free-cooling che verrà raffreddata direttamente dall'aria, permettendo persino il completo spegnimento dei compressori con un notevole risparmio elettrico.

Qualora fosse necessario una maggiore resa in free-cooling è disponibile anche il modello "G" free-cooling plus con la batteria ad acqua maggiorata.

Circuito free-cooling con acqua glicolata

Scambiatore a piastre intermedio con il quale si ottengono due circuiti:

1. Circuito idraulico glicolato, da addizionare con glicole per proteggere la batteria da congelamenti.
2. Circuito idraulico primario per impianto privo di glicole.

Valvola di espansione elettronica

Le unità dalla taglia 1805 alla 2406 hanno di serie la valvola di espansione elettronica.
L'utilizzo della valvola di espansione elettronica apporta notevoli benefici in particolar modo quando il refrigeratore si trova a lavorare ai carichi parziali a vantaggio dell'efficienza energetica dell'unità.

Kit idronico integrato

Per avere anche una soluzione che dia un risparmio economico e che faciliti l'installazione, queste unità possono essere configurate con un kit idronico integrato.
Il kit racchiude in sé i principali componenti idraulici, ed è disponibile in diverse configurazioni con pompa singola o con pompa di riserva per poter scegliere tra diverse prevalenze utili.

CONTROLLO

Regolazione a microprocessore completa di una tastiera Touch screen da 7" per navigare in modo semplice e intuitivo fra le varie schermate, permettendo di modificare i parametri operativi e di visualizzare in forma grafica l'andamento in tempo reale di alcune grandezze, e una completa gestione degli allarmi e il loro storico.

— La presenza di un orologio programmatore permette d'impostare delle fasce orarie di funzionamento ed un eventuale secondo set-point.
— La termoregolazione avviene con la logica proporzionale integrale, in base alla temperatura di uscita dell'acqua.
— **Modalità night mode:** solo nelle versioni **non silenziate** è possibile impostare un profilo di funzionamento silenziato, utile ad esempio nelle ore notturne per un maggior comfort acustico, ma che garantisce sempre le prestazioni anche nelle ore di maggior carico.

ACCESSORI

AER485P1: Interfaccia RS-485 per sistemi di supervisione con protocollo MODBUS. È previsto n°. 1 accessorio per ogni scheda di controllo dell'unità.
AERBACP: Interfaccia di comunicazione Ethernet per protocolli Bacnet/IP, Modbus TCP/IP, SNMP. È previsto n°. 1 accessorio per ogni scheda di controllo dell'unità.
AERLINK: Aerlink è un gateway WiFi con porta seriale RS485 che permette, ad una vasta gamma di prodotti Aermec (pompe di calore/chillers/controllori di impianto) dotati di questa interfaccia, di connettersi in modo semplice e sicuro ad una rete wifi. Funziona sia come punto di accesso (AP access point) che come client (WiFi Station), può essere connesso ad un solo generatore o centralizzatore di impianto, permettendo a chiunque di poterli integrare facilmente in qualsiasi rete. Grazie alle apps AerApp e AerPlants, utilizzabili su piattaforme Android e iOS, è possibile rendere intuitiva e semplice la gestione da remoto dei sistemi di condizionamento sviluppati da Aermec.
AERNET: Il dispositivo permette il controllo, la gestione ed il monitoraggio remoto di un refrigeratore con un PC, smartphone o tablet tramite collegamento Cloud. AERNET svolge la funzione di Master mentre ogni unità collegata viene configurata come Slave fino ad un massimo di 6 schede di controllo. È inoltre possibile con un semplice click salvare sul proprio terminale un file log con tutti i dati delle unità collegate per eventuali post analisi.
FB1: Filtro aria a protezione delle batterie a microcanale. Costruito con telaio ed un setto composito in rete micro-stirate in alluminio, a bassissime perdite di carico.
FL: Flussostato.
MULTICHILLER-EVO: Sistema di controllo per il comando, l'accensione e lo spegnimento dei singoli refrigeratori in un impianto in cui siano installati più apparecchi in parallelo (max. n° 9) assicurando sempre la portata costante agli evaporatori.
PGD1: Consente di eseguire a distanza le operazioni di comando dell'unità.
PR4: Pannello remoto con display LCD e tastiera touch che consente di eseguire i controlli base, la programmazione delle fasce orarie e la segnalazione degli allarmi di una sola unità.

L'accessorio PR4 deve essere abbinato all'interfaccia di comunicazione RS485 solo quando la porta seriale è occupata da un altro dispositivo.

AVX: Supporti antivibranti a molla.

ACCESSORI MONTATI IN FABBRICA

DRE: Dispositivo elettronico di riduzione della corrente di spunto.
RIF: Rifasatore di corrente. Collegato in parallelo al motore, permette una riduzione della corrente assorbita (circa il 10%)
GP_: Kit griglie anti intrusione
T6: Doppia valvola sicurezza con rubinetto di scambio, sia sul ramo di alta che sul ramo di bassa pressione.

COMPATIBILITÀ ACCESSORI

Modello	Ver	0800	0900	1000	1100	1200	1400	1600	1805	2006	2206	2406
AER485P1	A,E	•	•	•	•	•	•					
	N,U	•	•	•	•	•	•	•	•	•	•	•
AERBACP	A,E	•	•	•	•	•	•					
	N,U	•	•	•	•	•	•	•	•	•	•	•
AERLINK	A,E	•	•	•	•	•	•					
	N,U	•	•	•	•	•	•	•	•	•	•	•
AERNET	A,E	•	•	•	•	•	•					
	N,U	•	•	•	•	•	•	•	•	•	•	•
FB1	A,E	•	•	•	•	•	•					
	N,U	•	•	•	•	•	•	•	•	•	•	•
FL	A,E	•	•	•	•	•	•					
	N,U	•	•	•	•	•	•	•	•	•	•	•
MULTICHILLER-EVO	A,E	•	•	•	•	•	•					
	N,U	•	•	•	•	•	•	•	•	•	•	•
PGD1	A,E	•	•	•	•	•	•					
	N,U	•	•	•	•	•	•	•	•	•	•	•

Pannello remoto

Modello	Ver	0800	0900	1000	1100	1200	1400	1600	1805	2006	2206	2406
PR4	A,E	•	•	•	•	•	•					
	N,U	•	•	•	•	•	•	•	•	•	•	•

L'accessorio PR4 deve essere abbinato all'interfaccia di comunicazione RS485 solo quando la porta seriale è occupata da un altro dispositivo.

Antivibranti

Ver	0800	0900	1000	1100	1200	1400	1600	1805	2006	2206	2406
Kit idronico integrato: 00, DA, DB, DC, DE, DF, DG, DH, DI, DJ, PA, PB, PC, PD, PE, PF, PG, PH, PI, PJ											
A, E	AVX. (1)	AVX. (1)	AVX. (1)	AVX. (1)	AVX. (1)	AVX. (1)	-	-	-	-	-
N, U	AVX. (1)	AVX. (1)	AVX. (1)	AVX. (1)	AVX. (1)	AVX. (1)	AVX. (1)	AVX. (1)	AVX. (1)	AVX. (1)	AVX. (1)

(1) Contatta sede.

Dispositivo di riduzione della corrente di spunto

Ver	0800	0900	1000	1100	1200	1400
A, E, N, U	DRENRB0800 (1)	DRENRB0900 (1)	DRENRB1000 (1)	DRENRB1100 (1)	DRENRB1200 (1)	DRENRB1400 (1)

(1) Solo per alimentazioni 400V 3N ~ 50Hz e 400V 3 ~ 50Hz. Se è presente la dicitura x 2 o x 3 indica la quantità da ordinare.
Il fondino grigio indica gli accessori montati in fabbrica

Ver	1600	1805	2006	2206	2406
N, U	DRENRB1600 (1)	DRENRB1805 (1)	DRENRB2006 (1)	DRENRB2206 (1)	DRENRB2406 (1)

(1) Solo per alimentazioni 400V 3N ~ 50Hz e 400V 3 ~ 50Hz. Se è presente la dicitura x 2 o x 3 indica la quantità da ordinare.
Il fondino grigio indica gli accessori montati in fabbrica

Rifasatori

Ver	0800	0900	1000	1100	1200	1400
A	RIFNRB0800	RIFNRB0900	RIFNRB1000	RIFNRB1100	RIFNRB1200	RIFNRB1400
E, U	RIFNRB0800	RIFNRB0900	RIFNRB1000	RIFNRB1101	RIFNRB1201	RIFNRB1401

Ver	0800	0900	1000	1100	1200	1400
N	RIFNRB0801	RIFNRB0901	RIFNRB1001	RIFNRB1101	RIFNRB1201	RIFNRB1401

Il fondino grigio indica gli accessori montati in fabbrica

Ver	1600	1805	2006	2206	2406
N, U	RIFNRB1601	RIFNRB1815	RIFNRB2016	RIFNRB2216	RIFNRB2416

Il fondino grigio indica gli accessori montati in fabbrica

Griglie di protezione

Ver	0800	0900	1000	1100	1200	1400	1600	1805	2006	2206	2406
A	GP2VN	GP2VN	GP3VNF	GP3VNF	GP3VNF	GP3VNF	-	-	-	-	-
E	GP3VNF	GP3VNF	GP3VNF	GP4VN	GP4VN	GP4VN	-	-	-	-	-
N	GP4VN	GP4VN	GP4VN	GP5VN	GP5VN	GP5VN	GP6V	GP7V	GP7V	GP8V	GP8V
U	GP3VNF	GP3VNF	GP3VNF	GP4VN	GP4VN	GP4VN	GP5VN	GP6V	GP6V	GP7V	GP7V

Il fondino grigio indica gli accessori montati in fabbrica

CONFIGURATORE

Campo	Descrizione
1,2,3	**NRB**
4,5,6,7	**Taglia** 0800, 0900, 1000, 1100, 1200, 1400, 1600, 1805, 2006, 2206, 2406
8	**Campo d'impiego**
X	Valvola termostatica elettronica
Y	Valvola termostatica meccanica per bassa temperatura
Z	Valvola termostatica elettronica per bassa temperatura
°	Valvola termostatica meccanica standard
9	**Modello**
B	Free-cooling glycol free
G	Free-cooling glycol free plus (1)
10	**Recupero di calore**
D	Con desurriscaldatore (2)
°	Senza recupero di calore
11	**Versione**
A	Alta efficienza
E	Alta efficienza silenziata
N	Altissima efficienza silenziata
U	Altissima efficienza
12	**Batterie / Batterie free-cooling**
I	Rame - alluminio / Rame - alluminio
O	Alluminio microcanale verniciata / Rame - alluminio verniciato
R	Rame - rame / Rame - rame
S	Rame - rame stagnato / Rame - rame stagnato
V	Rame - alluminio verniciato / Rame - alluminio verniciato
°	Alluminio microcanale / Rame - alluminio
13	**Ventilatori**
J	Inverter
°	Standard
14	**Alimentazione**
°	400V~3 50 Hz con magnetotermici
15,16	**Kit idronico integrato**
00	Senza kit idronico
PA	Pompa A
PB	Pompa B
PC	Pompa C
PD	Pompa D
PE	Pompa E
PF	Pompa F
PG	Pompa G
PH	Pompa H
PI	Pompa I
PJ	Pompa J (3)
DA	Pompa A + riserva
DB	Pompa B + riserva
DC	Pompa C + riserva
DE	Pompa E + riserva
DF	Pompa F + riserva
DG	Pompa G + riserva
DH	Pompa H + riserva
DI	Pompa I + riserva
DJ	Pompa J + riserva (3)

(1) I modelli Free cooling Plus "G" sono compatibili solo con batterie "°" e "O".
(2) È necessario garantire sempre all'ingresso dello scambiatore una temperatura dell'acqua non inferiore ai 35 °C.
(3) Per tutte le combinazioni con la pompa J vi chiediamo di contattare la sede.

DATI PRESTAZIONALI

NRB - A

Taglia		0800	0900	1000	1100	1200	1400	1600	1805	2006	2206	2406
Modello: B												
Prestazioni in raffreddamento funzionamento meccanico (1)												
Potenza frigorifera	kW	211,8	234,3	273,4	307,1	335,9	373,3	-	-	-	-	-
Potenza assorbita	kW	76,0	88,0	93,9	108,9	124,8	145,6	-	-	-	-	-
Corrente assorbita totale a freddo	A	133,7	152,1	165,5	189,4	215,1	248,2	-	-	-	-	-
EER	W/W	2,79	2,66	2,91	2,82	2,69	2,56	-	-	-	-	-
Portata acqua utenza	l/h	36397	40249	46968	52762	57713	64138	-	-	-	-	-
Perdita di carico lato utenza	kPa	53	58	66	74	88	100	-	-	-	-	-
Prestazioni in raffreddamento funzionamento glycol-free (2)												
Potenza frigorifera	kW	116,3	118,3	160,6	167,3	170,9	175,9	-	-	-	-	-
Potenza assorbita	kW	9,8	9,8	14,3	14,3	14,4	14,4	-	-	-	-	-
Corrente assorbita totale in free-cooling	A	17,3	17,0	25,3	25,0	24,8	24,5	-	-	-	-	-
EER	W/W	11,84	12,04	11,21	11,66	11,89	12,22	-	-	-	-	-

(1) Acqua scambiatore lato utenza 12 °C / 7 °C; Aria esterna 35 °C; Funzionamento meccanico 100%; Free-cooling 0%
(2) Acqua scambiatore lato utenza 12 °C / * °C ; Aria esterna 2 °C; circuito idraulico glicolato al 30%; circuito idraulico primario glicole 0%.

Taglia		0800	0900	1000	1100	1200	1400	1600	1805	2006	2206	2406
Modello: G												
Prestazioni in raffreddamento funzionamento meccanico (1)												
Potenza frigorifera	kW	210,3	232,4	271,9	305,1	333,3	369,6	-	-	-	-	-
Potenza assorbita	kW	76,8	89,2	94,8	110,0	126,2	147,6	-	-	-	-	-
Corrente assorbita totale a freddo	A	134,8	153,7	166,7	190,9	217,2	251,0	-	-	-	-	-
EER	W/W	2,74	2,61	2,87	2,77	2,64	2,50	-	-	-	-	-
Portata acqua utenza	l/h	36136	39921	46723	52411	57266	63506	-	-	-	-	-
Perdita di carico lato utenza	kPa	53	57	65	73	87	98	-	-	-	-	-
Prestazioni in raffreddamento funzionamento glycol-free (2)												
Potenza frigorifera	kW	121,7	123,8	166,9	174,2	178,1	183,6	-	-	-	-	-
Potenza assorbita	kW	9,9	9,9	14,5	14,5	14,6	14,6	-	-	-	-	-
Corrente assorbita totale in free-cooling	A	17,4	17,1	25,5	25,2	25,0	24,8	-	-	-	-	-
EER	W/W	12,24	12,45	11,51	11,99	12,24	12,60	-	-	-	-	-

(1) Acqua scambiatore lato utenza 12 °C / 7 °C; Aria esterna 35 °C; Funzionamento meccanico 100%; Free-cooling 0%
(2) Acqua scambiatore lato utenza 12 °C / * °C ; Aria esterna 2 °C; circuito idraulico glicolato al 30%; circuito idraulico primario glicole 0%.

NRB - E

Taglia		0800	0900	1000	1100	1200	1400	1600	1805	2006	2206	2406
Modello: B												
Prestazioni in raffreddamento funzionamento meccanico (1)												
Potenza frigorifera	kW	220,6	242,6	265,3	310,3	344,7	379,2	-	-	-	-	-
Potenza assorbita	kW	73,4	84,2	95,7	106,6	122,4	142,0	-	-	-	-	-
Corrente assorbita totale a freddo	A	125,5	142,4	160,1	179,2	204,6	235,8	-	-	-	-	-
EER	W/W	3,00	2,88	2,77	2,91	2,82	2,67	-	-	-	-	-
Portata acqua utenza	l/h	37902	41688	45573	53310	59226	65155	-	-	-	-	-
Perdita di carico lato utenza	kPa	48	53	61	68	84	102	-	-	-	-	-
Prestazioni in raffreddamento funzionamento glycol-free (2)												
Potenza frigorifera	kW	134,9	137,3	139,4	182,1	186,7	189,4	-	-	-	-	-
Potenza assorbita	kW	11,0	11,0	11,0	14,6	14,6	14,6	-	-	-	-	-
Corrente assorbita totale in free-cooling	A	18,7	18,5	18,3	24,5	24,4	24,3	-	-	-	-	-
EER	W/W	12,31	12,53	12,72	12,50	12,78	12,97	-	-	-	-	-

(1) Acqua scambiatore lato utenza 12 °C / 7 °C; Aria esterna 35 °C; Funzionamento meccanico 100%; Free-cooling 0%
(2) Acqua scambiatore lato utenza 12 °C / * °C ; Aria esterna 2 °C; circuito idraulico glicolato al 30%; circuito idraulico primario glicole 0%.

Taglia		0800	0900	1000	1100	1200	1400	1600	1805	2006	2206	2406
Modello: G												
Prestazioni in raffreddamento funzionamento meccanico (1)												
Potenza frigorifera	kW	219,4	241,1	263,2	308,4	342,1	375,8	-	-	-	-	-
Potenza assorbita	kW	74,1	85,1	96,8	107,7	123,7	143,8	-	-	-	-	-
Corrente assorbita totale a freddo	A	126,4	143,5	161,5	180,6	206,5	238,4	-	-	-	-	-
EER	W/W	2,96	2,83	2,72	2,86	2,76	2,61	-	-	-	-	-
Portata acqua utenza	l/h	37695	41419	45215	52979	58785	64562	-	-	-	-	-
Perdita di carico lato utenza	kPa	47	52	61	67	83	100	-	-	-	-	-
Prestazioni in raffreddamento funzionamento glycol-free (2)												
Potenza frigorifera	kW	140,0	142,6	144,8	189,1	194,0	196,9	-	-	-	-	-
Potenza assorbita	kW	11,1	11,1	11,1	14,7	14,8	14,8	-	-	-	-	-
Corrente assorbita totale in free-cooling	A	18,9	18,7	18,5	24,7	24,6	24,5	-	-	-	-	-
EER	W/W	12,64	12,88	13,08	12,85	13,14	13,34	-	-	-	-	-

(1) Acqua scambiatore lato utenza 12 °C / 7 °C; Aria esterna 35 °C; Funzionamento meccanico 100%; Free-cooling 0%
(2) Acqua scambiatore lato utenza 12 °C / * °C ; Aria esterna 2 °C; circuito idraulico glicolato al 30%; circuito idraulico primario glicole 0%.

NRB - U

Taglia		0800	0900	1000	1100	1200	1400	1600	1805	2006	2206	2406
Modello: B												
Prestazioni in raffreddamento funzionamento meccanico (1)												
Potenza frigorifera	kW	227,3	250,9	275,8	320,4	357,9	396,3	455,4	515,9	569,2	633,7	680,9
Potenza assorbita	kW	73,7	83,6	94,1	106,4	120,6	138,5	153,5	173,2	195,2	215,9	238,4
Corrente assorbita totale a freddo	A	133,2	149,2	165,7	188,7	211,5	240,0	266,7	303,5	341,3	379,5	417,9
EER	W/W	3,08	3,00	2,93	3,01	2,97	2,86	2,97	2,98	2,92	2,94	2,86
Portata acqua utenza	l/h	39046	43104	47382	55045	61497	68087	78245	88642	97793	108881	116982
Perdita di carico lato utenza	kPa	51	56	66	72	90	111	75	92	112	133	126
Prestazioni in raffreddamento funzionamento glycol-free (2)												
Potenza frigorifera	kW	154,8	158,0	160,8	209,0	215,3	219,0	275,7	335,8	350,8	397,2	401,3
Potenza assorbita	kW	14,3	14,3	14,3	19,1	19,1	19,1	24,1	31,6	32,0	36,8	36,8
Corrente assorbita totale in free-cooling	A	25,9	25,6	25,2	33,8	33,5	33,1	41,8	55,3	56,0	64,6	64,4
EER	W/W	10,80	11,03	11,22	10,97	11,27	11,47	11,45	10,64	10,95	10,81	10,92

(1) Acqua scambiatore lato utenza 12 °C / 7 °C; Aria esterna 35 °C; Funzionamento meccanico 100%; Free-cooling 0%
(2) Acqua scambiatore lato utenza 12 °C / * °C ; Aria esterna 2 °C; circuito idraulico glicolato al 30%; circuito idraulico primario glicole 0%.

Taglia		0800	0900	1000	1100	1200	1400	1600	1805	2006	2206	2406
Modello: G												
Prestazioni in raffreddamento funzionamento meccanico (1)												
Potenza frigorifera	kW	226,2	249,6	274,2	318,8	356,0	393,8	452,9	513,3	565,9	630,2	676,8
Potenza assorbita	kW	74,4	84,4	95,0	107,4	121,8	139,9	154,8	174,8	197,2	218,0	240,9
Corrente assorbita totale a freddo	A	134,1	150,2	166,9	189,9	213,2	242,0	268,6	305,7	344,0	382,4	421,4
EER	W/W	3,04	2,96	2,89	2,97	2,92	2,82	2,93	2,94	2,87	2,89	2,81
Portata acqua utenza	l/h	38871	42893	47115	54781	61158	67658	77819	88186	97229	108280	116278
Perdita di carico lato utenza	kPa	50	56	66	72	89	109	74	91	111	132	125
Prestazioni in raffreddamento funzionamento glycol-free (2)												
Potenza frigorifera	kW	160,6	164,1	167,1	216,9	223,8	227,8	287,0	350,1	367,2	414,5	419,0
Potenza assorbita	kW	14,5	14,5	14,5	19,3	19,3	19,3	24,4	31,9	32,4	37,2	37,2
Corrente assorbita totale in free-cooling	A	26,2	25,8	25,5	34,1	33,8	33,5	42,3	55,8	56,5	65,2	65,0
EER	W/W	11,07	11,31	11,52	11,24	11,57	11,78	11,77	10,97	11,33	11,15	11,27

(1) Acqua scambiatore lato utenza 12 °C / 7 °C; Aria esterna 35 °C; Funzionamento meccanico 100%; Free-cooling 0%
(2) Acqua scambiatore lato utenza 12 °C / * °C ; Aria esterna 2 °C; circuito idraulico glicolato al 30%; circuito idraulico primario glicole 0%.

NRB - N

Taglia		0800	0900	1000	1100	1200	1400	1600	1805	2006	2206	2406
Modello: B												
Prestazioni in raffreddamento funzionamento meccanico (1)												
Potenza frigorifera	kW	228,3	252,4	278,0	320,3	358,3	397,2	454,4	510,9	563,3	628,5	675,3
Potenza assorbita	kW	72,5	82,2	92,3	104,6	118,7	136,3	151,0	171,5	194,0	213,5	236,4
Corrente assorbita totale a freddo	A	124,4	140,1	156,3	176,6	199,3	227,4	251,4	286,8	325,4	359,5	398,6
EER	W/W	3,15	3,07	3,01	3,06	3,02	2,91	3,01	2,98	2,90	2,94	2,86
Portata acqua utenza	l/h	39222	43370	47761	55033	61559	68239	78074	87785	96785	107983	116017
Perdita di carico lato utenza	kPa	46	50	60	72	91	103	71	90	110	131	124
Prestazioni in raffreddamento funzionamento glycol-free (2)												
Potenza frigorifera	kW	168,7	172,6	176,0	212,0	218,8	228,0	284,9	321,4	337,3	375,3	379,1
Potenza assorbita	kW	14,5	14,5	14,5	18,1	18,2	18,2	24,8	28,3	28,9	31,6	31,6
Corrente assorbita totale in free-cooling	A	25,0	24,8	24,6	30,6	30,5	30,4	41,3	47,3	48,5	53,2	53,3
EER	W/W	11,60	11,86	12,10	11,70	12,03	12,51	11,48	11,37	11,67	11,88	12,00

(1) Acqua scambiatore lato utenza 12 °C / 7 °C; Aria esterna 35 °C; Funzionamento meccanico 100%; Free-cooling 0%
(2) Acqua scambiatore lato utenza 12 °C / * °C ; Aria esterna 2 °C; circuito idraulico glicolato al 30%; circuito idraulico primario glicole 0%.

Taglia		0800	0900	1000	1100	1200	1400	1600	1805	2006	2206	2406
Modello: G												
Prestazioni in raffreddamento funzionamento meccanico (1)												
Potenza frigorifera	kW	227,4	251,4	276,7	318,8	356,3	394,6	451,9	508,1	559,8	624,6	670,7
Potenza assorbita	kW	73,1	82,8	93,1	105,5	119,8	137,7	152,4	173,0	195,9	215,7	239,0
Corrente assorbita totale a freddo	A	125,1	140,9	157,2	177,7	200,7	229,3	253,2	289,0	328,0	362,5	402,2
EER	W/W	3,11	3,03	2,97	3,02	2,98	2,87	2,97	2,94	2,86	2,90	2,81
Portata acqua utenza	l/h	39073	43187	47536	54768	61222	67801	77644	87290	96173	107317	115226
Perdita di carico lato utenza	kPa	46	50	59	72	90	101	71	89	108	130	123
Prestazioni in raffreddamento funzionamento glycol-free (2)												
Potenza frigorifera	kW	174,6	178,8	182,6	219,5	226,9	236,7	296,4	333,9	351,1	390,3	394,4
Potenza assorbita	kW	14,7	14,7	14,7	18,3	18,4	18,4	25,0	28,5	29,2	31,9	31,9
Corrente assorbita totale in free-cooling	A	25,2	25,0	24,8	30,8	30,8	30,7	41,6	47,6	48,8	53,6	53,7
EER	W/W	11,88	12,17	12,42	12,00	12,35	12,86	11,84	11,71	12,04	12,23	12,36

(1) Acqua scambiatore lato utenza 12 °C / 7 °C; Aria esterna 35 °C; Funzionamento meccanico 100%; Free-cooling 0%
(2) Acqua scambiatore lato utenza 12 °C / * °C ; Aria esterna 2 °C; circuito idraulico glicolato al 30%; circuito idraulico primario glicole 0%.

DATI ENERGETICI

Taglia			0800	0900	1000	1100	1200	1400	1600	1805	2006	2206	2406
Modello: B													
SEPR - (EN 14825: 2018) Alta temperatura con ventilatori standard (1)													
SEPR	A	W/W	5,61	5,25	5,27	5,43	5,25	5,05	-	-	-	-	-
	E	W/W	6,07	5,58	5,44	5,59	5,50	5,13	-	-	-	-	-
	N	W/W	6,38	6,09	5,91	5,92	5,78	5,41	5,67	5,51	5,56	5,58	5,53
	U	W/W	6,22	5,87	5,69	5,84	5,71	5,56	5,73	5,52	5,60	5,58	5,53

(1) Calcolo eseguito con portata d'acqua FISSA.

Taglia			0800	0900	1000	1100	1200	1400	1600	1805	2006	2206	2406
Modello: G													
SEPR - (EN 14825: 2018) Alta temperatura con ventilatori standard (1)													
SEPR	A	W/W	5,82	5,37	5,48	5,60	5,37	4,87	-	-	-	-	-
	E	W/W	6,42	5,83	5,62	5,85	5,69	5,10	-	-	-	-	-
	N,U	W/W	6,96	6,54	6,28	6,28	6,08	5,63	6,13	5,90	5,77	5,73	5,58

(1) Calcolo eseguito con portata d'acqua FISSA.

DATI ELETTRICI

Taglia			0800	0900	1000	1100	1200	1400	1600	1805	2006	2206	2406
Dati elettrici													
Corrente massima (FLA)	A	A	190,4	206,8	242,5	271,9	301,2	330,2	-	-	-	-	-
	E	A	209,8	226,2	242,5	291,3	320,6	349,6	-	-	-	-	-
	N	A	229,2	245,6	261,9	310,7	340,0	369,0	423,3	487,5	532,3	580,7	609,7
	U	A	209,8	226,2	242,5	291,3	320,6	349,6	398,0	468,1	512,9	561,3	590,3
Corrente di spunto (LRA)	A	A	379,0	434,2	469,9	522,6	551,9	664,4	-	-	-	-	-
	E	A	398,4	453,6	469,9	542,0	571,3	683,8	-	-	-	-	-
	N	A	417,8	473,0	489,3	561,4	590,7	703,2	757,5	821,7	866,5	914,9	943,9
	U	A	398,4	453,6	469,9	542,0	571,3	683,8	732,2	802,3	847,1	895,5	924,5

DATI TECNICI GENERALI

Taglia			0800	0900	1000	1100	1200	1400	1600	1805	2006	2206	2406
Compressore													
Tipo	A,E,N,U	tipo	Scroll										
Regolazione compressore	A,E,N,U	Tipo	On-Off										
Numero	A,E,N,U	n°	4	4	4	4	4	4	4	5	6	6	6
Circuiti	A,E,N,U	n°	2	2	2	2	2	2	2	2	2	2	2
Refrigerante	A,E,N,U	tipo	R410A										
Carica refrigerante (1)	A	kg	32,0	32,0	48,0	48,0	48,0	48,0	64,0	64,0	80,0	80,0	96,0
	E,U	kg	48,0	48,0	48,0	64,0	64,0	64,0	80,0	96,0	96,0	112,0	112,0
	N	kg	64,0	64,0	64,0	80,0	80,0	80,0	96,0	112,0	112,0	128,0	128,0
Attacchi idraulici													
Attacchi (in/out)	A,E,N,U	Tipo	Giunti scanalati										
Attacchi idraulici senza kit idronico													
Diametro (in/out)	A,E,N,U	Ø	3"	3"	3"	3"	3"	3"	4"	4"	4"	4"	4"
Attacchi idraulici con kit idronico													
Diametro (in/out)	A,E,N,U	Ø	3"	3"	3"	3"	3"	3"	4"	4"	4"	4"	4"

(1) La carica riportata in tabella è un valore stimato e preliminare. Il valore finale della carica di refrigerante è riportato nella targhetta tecnica dell'unità. Per maggiori informazioni contattare sede.

Nelle versioni senza kit idronico il filtro acqua viene fornito a corredo con un tronchetto per il collegamento, viene fornito montato nelle versioni con il kit idronico.

DATI SONORI

Taglia			0800	0900	1000	1100	1200	1400	1600	1805	2006	2206	2406
Dati sonori calcolati in funzionamento a freddo (1)													
Livello di potenza sonora	A	dB(A)	88,0	88,1	90,3	90,2	90,2	90,2	-	-	-	-	-
	E	dB(A)	85,0	85,1	85,1	86,5	86,5	86,5	-	-	-	-	-
	N	dB(A)	86,5	86,6	86,6	87,7	87,7	87,7	88,7	90,0	90,5	91,7	92,2
	U	dB(A)	90,2	90,3	90,3	91,7	91,7	91,7	92,9	94,4	94,9	96,2	96,7
Livello di pressione sonora (10 m)	A	dB(A)	55,9	56,0	58,0	57,9	57,9	57,9	-	-	-	-	-
	E	dB(A)	52,9	53,0	52,8	54,3	54,3	54,3	-	-	-	-	-
	N	dB(A)	54,4	54,5	54,4	55,4	55,4	55,4	56,3	57,6	58,0	59,2	59,6
	U	dB(A)	58,0	58,1	58,0	59,4	59,4	59,4	60,5	62,0	62,4	63,7	64,0

(1) Potenza sonora: calcolata sulla base di misure effettuate in accordo con la normativa UNI EN ISO 9614-2, nel rispetto di quanto richiesto dalla certificazione Eurovent.; Pressione sonora misurata in campo libero, a 10 m di distanza dalla superficie esterna dell'unità (in accordo con la UNI EN ISO 3744).

DATI VENTILATORI

Taglia			0800	0900	1000	1100	1200	1400	1600	1805	2006	2206	2406
Modello: B													
Ventilatore													
Tipo	A,E	tipo	Assiali	Assiali	Assiali	Assiali	Assiali	Assiali	-	-	-	-	-
	N,U	tipo						Assiali					
Numero	A	n°	4	4	6	6	6	6	-	-	-	-	-
	E	n°	6	6	6	8	8	8	-	-	-	-	-
	N	n°	8	8	8	10	10	10	12	14	14	16	16
	U	n°	6	6	6	8	8	8	10	12	12	14	14
Portata aria	A	m^3/h	57600	57600	86400	86400	86400	86400	-	-	-	-	-
	E	m^3/h	64800	64800	64800	86400	86400	86400	-	-	-	-	-
	N	m^3/h	86400	86400	86400	108000	108000	108000	129600	151200	151200	172800	172800
	U	m^3/h	86400	86400	86400	115200	115200	115200	144000	172800	172800	201600	201600

Taglia			0800	0900	1000	1100	1200	1400	1600	1805	2006	2206	2406
Modello: G													
Ventilatore													
Tipo	A,E	tipo	Assiali	Assiali	Assiali	Assiali	Assiali	Assiali	-	-	-	-	-
	N,U	tipo						Assiali					
Numero	A	n°	4	4	6	6	6	6	-	-	-	-	-
	E	n°	6	6	6	8	8	8	-	-	-	-	-
	N	n°	8	8	8	10	10	10	12	14	14	16	16
	U	n°	6	6	6	8	8	8	10	12	12	14	14
Portata aria	A	m^3/h	57600	57600	86400	86400	86400	86400	-	-	-	-	-
	E	m^3/h	64800	64800	64800	86400	86400	86400	-	-	-	-	-
	N	m^3/h	86400	86400	86400	108000	108000	108000	129600	151200	151200	172800	172800
	U	m^3/h	86400	86400	86400	115200	115200	115200	144000	172800	172800	201600	201600

DIMENSIONI

NRB 0800-0900 A

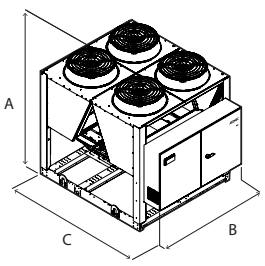

NRB 1000-1400 A
NRB 0800-1000 E-U

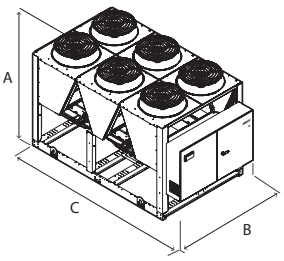

NRB 1100-1400 E-U
NRB 0800-1000 N

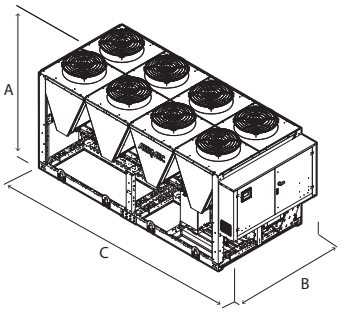

NRB 1100-2406 N
NRB 1600-2406 U

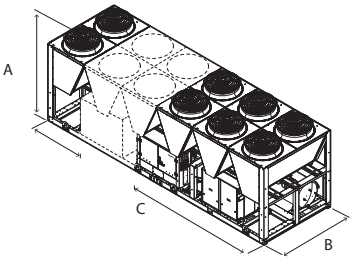

Taglia			0800	0900	1000	1100	1200	1400	1600	1805	2006	2206	2406
Dimensioni e pesi													
A	A,E	mm	2450	2450	2450	2450	2450	2450	-	-	-	-	-
	N,U	mm	2450	2450	2450	2450	2450	2450	2450	2450	2450	2450	2450
B	A,E	mm	2200	2200	2200	2200	2200	2200	-	-	-	-	-
	N,U	mm	2200	2200	2200	2200	2200	2200	2200	2200	2200	2200	2200
C	A	mm	2780	2780	3970	3970	3970	3970	-	-	-	-	-
	E	mm	3970	3970	3970	4760	4760	4760	-	-	-	-	-
	N	mm	4760	4760	4760	5950	5950	5950	7140	8330	8330	9520	9520
	U	mm	3970	3970	3970	4760	4760	4760	5950	7140	7140	8330	8330

■ *Per i pesi vi chiediamo di contattare la sede.*

Aermec si riserva la facoltà di apportare in qualsiasi momento tutte le modifiche ritenute necessarie per il miglioramento del prodotto con eventuale modifica dei relativi dati tecnici.

Aermec S.p.A.
Via Roma, 996 - 37040 Bevilacqua (VR) - Italia
Tel. 0442633111 - Telefax 044293577
www.aermec.com

Numero Verde
800-843085

NRV 0550 F

Refrigeratore condensato ad aria con Free-cooling

Potenza frigorifera 99,9 ÷ 105,4 kW

- **Compatto e rapido da installare**
- **Affidabiltà e modularità**
- **Batteria a microcanale**



DESCRIZIONE

NRV è costituito da moduli indipendenti da 99,9 kW, collegabili tra di loro fino ad una potenza di 900 kW. Ogni singolo modulo è un refrigeratore da esterno per la produzione di acqua refrigerata.
Il basamento, la struttura e la pannellatura sono in acciaio zincato trattato con vernici poliestere RAL 9003.

VERSIONI

A Alta efficienza
E Alta efficienza silenziata

CARATTERISTICHE

Campo di funzionamento

Il funzionamento a pieno carico è garantito fino a 46 °C di temperatura aria esterna. L'unità può produrre acqua refrigerata fino a 4 °C.
Rendimento a pieno carico anche ai carichi parziali grazie ai gradini di parzializzazione che aumentano con l'aumentare dei moduli collegati, assicurando un continuo adattamento alle reali richieste dell'impianto.

Modularità

Possibilità di accoppiare fino a 9 refrigeratori progettati per ridurre al minimo l'ingombro complessivo.
La combinazione dei diversi refrigeratori permette di conservare tutti i punti di forza del singolo modulo.
Modularità che permette di adattare l'installazione alle effettive esigenze di sviluppo dell'impianto. In questo modo la potenza frigorifera può essere incrementata nel tempo in modo semplice ed economico.
Modularità, essenziale quando si ha la necessità della rindondanza dei componenti, perché permette una progettazione dell'impianto più sicura e un aumento dell'affidabilità.

Batteria a microcanale

Scambiatore a microcanale che garantisce un miglior rendimento nello scambio termico. Circuitazione realizzata per ottimizzare la distribuzione del liquido in batteria, che è disposta con geometria a V traverso ad angolo aperto.

Batterie ad acqua Free-cooling

Queste unità hanno inoltre una batteria ad acqua dedicata alla modalità free-cooling.
In applicazioni dove il fabbisogno frigorifero è costante tutto l'anno, il free-cooling offre significative opportunità di risparmio energetico.
Appena la temperatura dell'aria esterna è favorevole una valvola fa confluire l'acqua verso la batteria free-cooling che verrà raffreddata direttamente dall'aria, permettendo persino il completo spegnimento dei compressori con un notevole risparmio elettrico.

Componenti

Fornito di filtro acqua, pressostato differenziale e valvole d'intercettazione a farfalla utili a sezionare il circuito idraulico in caso di manutenzione (pulizia del filtro).
In caso di portata variabile, le valvole idroniche motorizzate possono intercettare uno o più moduli per permettere di ridurre la portata in condizioni di basso carico termico.

CONTROLLO PCO5

Regolazione a microprocessore, completo di tastiera e display LCD, che permette una facile consultazione e l'intervento sull'unità attraverso un menù disponibile in più lingue.

- La regolazione comprende una completa gestione degli allarmi e il loro storico.
- La presenza di un orologio programmatore permette d'impostare delle fasce orarie di funzionamento ed un eventuale secondo set-point.
- La termoregolazione avviene con la logica proporzionale integrale, in base alla temperatura di uscita dell'acqua.
- **Modalità night mode:** solo nelle versioni **non silenziate** è possibile impostare un profilo di funzionamento silenziato, utile ad esempio nelle ore notturne per un maggior comfort acustico, ma che garantisce sempre le prestazioni anche nelle ore di maggior carico.

ACCESSORI

AER485P1: Interfaccia RS-485 per sistemi di supervisione con protocollo MODBUS. È previsto n°. 1 accessorio per ogni scheda di controllo dell'unità.
AERBACP: Interfaccia di comunicazione Ethernet per protocolli Bacnet/IP, Modbus TCP/IP, SNMP. È previsto n°. 1 accessorio per ogni scheda di controllo dell'unità.
AERLINK: Aerlink è un gateway WiFi con porta seriale RS485 che permette, ad una vasta gamma di prodotti Aermec (pompe di calore/chillers/controllori di impianto) dotati di questa interfaccia, di connettersi in modo semplice e sicuro

ad una rete wifi. Funziona sia come punto di accesso (AP access point) che come client (WiFi Station), può essere connesso ad un solo generatore o centralizzatore di impianto, permettendo a chiunque di poterli integrare facilmente in qualsiasi rete. Grazie alle apps AerApp e AerPlants, utilizzabili su piattaforme Android e iOS, è possibile rendere intuitiva e semplice la gestione da remoto dei sistemi di condizionamento sviluppati da Aermec.

FB1: Filtro aria a protezione delle batterie a microcanale. Costruito con telaio ed un setto composito in rete micro-stirate in alluminio, a bassissime perdite di carico.

GPNYB_BACK: kit con n°1 griglia anti intrusione per il lato corto dell'unità nella sola parte inferiore.

GPNYB_SIDE: kit con n°2 griglie anti intrusione per il lato lungo dell'unità nella sola parte inferiore.

MULTICHILLER-EVO: Sistema di controllo per il comando, l'accensione e lo spegnimento dei singoli refrigeratori in un impianto in cui siano installati più apparecchi in parallelo (max. n° 9) assicurando sempre la portata costante agli evaporatori.

PGD1: Consente di eseguire a distanza le operazioni di comando dell'unità.

ACCESSORI MONTATI IN FABBRICA

DRE: Dispositivo elettronico di riduzione della corrente di spunto.

KNYB: Coppia di tappi con giunti scanalati, montati sul collettore dell'unità.

KREC: Kit accessorio per remotare posteriormente l'ingresso dell'alimentazione elettrica

RIF: Rifasatore di corrente. Collegato in parallelo al motore, permette una riduzione della corrente assorbita (circa il 10%)

COMPATIBILITÀ CON IL SISTEMA VMF

Per maggiori informazioni sul sistema VMF fare riferimento alla documentazione dedicata.

COMPATIBILITÀ ACCESSORI

Modello	Ver	0550
AER485P1	A,E	•
AERBACP	A,E	•
AERLINK	A,E	•
FB1	A,E	•
GPNYB_BACK	A,E	•
GPNYB_SIDE	A,E	•
MULTICHILLER-EVO	A,E	•
PGD1	A,E	•

DRE: Dispositivo elettronico di riduzione della corrente di spunto

Ver	0550
A, E	DRE (1)

(1) Contattare sede
Il fondino grigio indica gli accessori montati in fabbrica

KNYB: Tappi con giunti scanalati

Ver	0550
A, E	KNYB

Il fondino grigio indica gli accessori montati in fabbrica

KREC: Kit per remotare posteriormente l'ingresso dell'alimentazione elettrica

Ver	0550
A, E	KREC

Il fondino grigio indica gli accessori montati in fabbrica

RIF: Rifasatore di corrente

Ver	0550
A, E	RIF (1)

(1) Contattare sede
Il fondino grigio indica gli accessori montati in fabbrica

CONFIGURATORE

Campo		Descrizione
1,2,3		**NRV**
4,5,6,7		**Taglia** 0550
8		**Campo d'impiego**
	X	Valvola termostatica elettronica
	°	Valvola termostatica meccanica standard (1)
9		**Modello**
	F	Free-cooling
10		**Recupero di calore**
	D	Con desurriscaldatore
	°	Senza recupero di calore
11		**Versione**
	A	Alta efficienza
	E	Alta efficienza silenziata

Campo		Descrizione
12		**Batterie / Batterie free-cooling**
	0	Alluminio microcanale verniciata / Rame - alluminio verniciato
	R	Rame - rame / Rame - rame
	S	Rame - rame stagnato / Rame - rame stagnato
	V	Rame - alluminio verniciato / Rame - alluminio verniciato
	°	Alluminio microcanale / Rame - alluminio
13		**Ventilatori**
	J	Inverter
	°	Standard
14		**Alimentazione**
	°	400V ~ 3 50Hz con magnetotermici
15,16		**Kit idronico integrato**
	00	Senza kit idronico

(1) Acqua prodotta fino a 4 °C

DATI PRESTAZIONALI

NRV - FA/FE

Taglia			0550
Prestazioni in raffreddamento funzionamento meccanico (1)			
Potenza frigorifera	A	kW	105,4
	E	kW	99,9
Potenza assorbita	A	kW	36,6
	E	kW	38,2
Corrente assorbita totale a freddo	A,E	A	65,0
EER	A	W/W	2,88
	E	W/W	2,61
Portata acqua utenza	A	l/h	18104
	E	l/h	17164
Perdita di carico lato utenza	A	kPa	31
	E	kPa	27
Prestazioni in raffreddamento funzionamento free-cooling (2)			
Potenza frigorifera	A	kW	69,3
	E	kW	57,7
Potenza assorbita	A	kW	3,7
	E	kW	2,6
Corrente assorbita totale in free-cooling	A	A	6,7
	E	A	4,5
EER	A	W/W	18,48
	E	W/W	21,98
Portata acqua utenza	A	l/h	18104
	E	l/h	17164
Perdita di carico lato utenza	A	kPa	73
	E	kPa	66

(1) Acqua scambiatore lato utenza 12 °C / 7 °C; Aria esterna 35 °C; Funzionamento meccanico 100%; Free-cooling 0%
(2) Acqua scambiatore lato utenza 12 °C / * °C ; Aria esterna 2 °C

INDICI ENERGETICI (REG. 2016/2281 UE)

Taglia			0550
SEER - 23/18 (EN14825: 2018) con ventilatori standard (1)			
Efficienza stagionale	A	%	184.2%
	E	%	181.3%
SEER	A	W/W	4,68
	E	W/W	4,61
SEER - 23/18 (EN14825: 2018) con ventilatori inverter			
Efficienza stagionale	A	%	191.5%
	E	%	189.2%
SEER	A	W/W	4,86
	E	W/W	4,81
SEPR - (EN 14825: 2018) Alta temperatura con ventilatori standard (1)			
SEPR	A	W/W	5,94
	E	W/W	5,60
SEPR - (EN 14825: 2018) Alta temperatura con ventilatori inverter (1)			
SEPR	A	W/W	5,94
	E	W/W	5,60

(1) Calcolo eseguito con portata d'acqua FISSA.

DATI ELETTRICI

Taglia			0550
Dati elettrici			
Corrente massima (FLA)	A,E	A	95,6
Corrente di spunto (LRA)	A,E	A	280,6

DATI TECNICI GENERALI

Taglia			0550
Compressore			
Tipo	A,E	tipo	Scroll
Numero	A,E	n°	2
Circuiti	A,E	n°	1
Refrigerante	A,E	tipo	R410A
Scambiatore lato utenza			
Tipo	A,E	tipo	Piastre
Numero	A,E	n°	1
Attacchi idraulici lato utenza			
Attacchi (in/out)	A,E	Tipo	Giunti scanalati
Diametro (in/out)	A,E	Ø	6"
Ventilatore			
Tipo	A,E	tipo	Assiali
Motore ventilatore	A,E	tipo	Asincrono con taglio di fase
Numero	A,E	n°	2
Portata aria	A	m^3/h	28600
	E	m^3/h	22000
Dati sonori calcolati in funzionamento a freddo (1)			
Livello di potenza sonora	A	dB(A)	86,9
	E	dB(A)	81,8
Livello di pressione sonora (10 m)	A	dB(A)	55,0
	E	dB(A)	49,9

(1) Potenza sonora: calcolata sulla base di misure effettuate in accordo con la normativa UNI EN ISO 9614-2, nel rispetto di quanto richiesto dalla certificazione Eurovent.; Pressione sonora misurata in campo libero, a 10 m di distanza dalla superficie esterna dell'unità (in accordo con la UNI EN ISO 3744).

DIMENSIONI

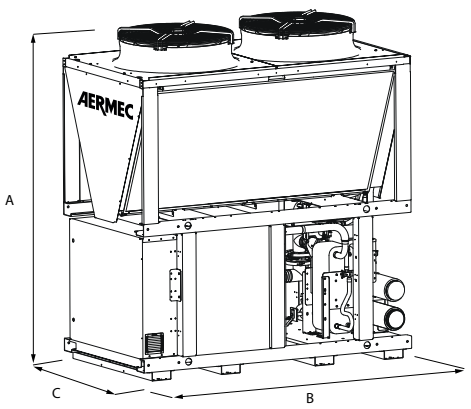

Taglia			0550
Dimensioni e pesi			
A	A,E	mm	2480
B	A,E	mm	2200
C	A,E	mm	1190
Peso a vuoto	A,E	kg	1389

Aermec si riserva la facoltà di apportare in qualsiasi momento tutte le modifiche ritenute necessarie per il miglioramento del prodotto con eventuale modifica dei relativi dati tecnici.

Aermec S.p.A.
Via Roma, 996 - 37040 Bevilacqua (VR) - Italia
Tel. 0442633111 - Telefax 044293577
www.aermec.com

Numero Verde
800-843085

NSM 1402-9603 F

Refrigeratore condensato ad aria con free-cooling

Potenza frigorifera 306 ÷ 2028 kW

- **Batteria a microcanali**
- **Modalità night mode**
- **Funzionamento fino a 50 °C aria esterna**
- **Elevate efficienze ai carichi parziali**



DESCRIZIONE

Refrigeratori, progettati e realizzati per soddisfare le esigenze di climatizzazione nei complessi residenziali / commerciali, o di refrigerazione nei complessi industriali.
Sono unità da esterno con compressori a vite, ventilatori assiali, batterie a microcanale e scambiatori a fascio tubiero.
Il basamento, la struttura e la pannellatura sono in acciaio zincato trattato con vernici poliestere RAL 9003.

VERSIONI

A Alta efficienza
E Alta efficienza silenziata
N Altissima efficienza silenziata
U Altissima efficienza

CARATTERISTICHE

Campo di funzionamento

Il funzionamento a pieno carico è garantito fino a 50 °C di temperatura di aria esterna a seconda della taglia e della versione. Per maggiori dettagli fare riferimento alla documentazione tecnica o al software di selezione.

Unità con 2 / 3 circuiti frigoriferi

La gamma è composta da unità equipaggiate con 2–3 circuiti frigoriferi, progettata per fornire il massimo rendimento anche ai carichi parziali e garantire la continuità di esercizio in caso di fermata di uno dei circuiti.

Controllo della temperatura di condensazione

Dispositivo per il controllo elettronico di condensazione di serie, per il funzionamento anche con basse temperature, che consente di adeguare la portata d'aria all'effettiva richiesta dell'impianto con vantaggi in termini di riduzione dei consumi.

Batterie a microcanali in alluminio

Tutta la gamma usa batterie a microcanali in alluminio permettendo di impiegare una minor quantità di refrigerante ma garantendo sempre alti livelli di efficienza.

Batterie ad acqua Free-cooling

Queste unità hanno inoltre una batteria ad acqua dedicata alla modalità free-cooling.
In applicazioni dove il fabbisogno frigorifero è costante tutto l'anno, il free-cooling offre significative opportunità di risparmio energetico.
Appena la temperatura dell'aria esterna è favorevole una valvola fa confluire l'acqua verso la batteria free-cooling che verrà raffreddata direttamente dall'aria, permettendo persino il completo spegnimento dei compressori con un notevole risparmio elettrico.

Qualora fosse necessario una maggiore resa in free-cooling è disponibile anche il modello "P" free-cooling plus con la batteria ad acqua maggiorata.

Valvola di espansione elettronica

Le unità dalla taglia 5202 alla 6402 e dalla 8403 alla 9603 hanno di serie la valvola di espansione elettronica.
L'utilizzo della valvola di espansione elettronica apporta notevoli benefici in particolar modo quando il refrigeratore si trova a lavorare ai carichi parziali a vantaggio dell'efficienza energetica dell'unità.

Kit idronico integrato

Per avere anche una soluzione che dia un risparmio economico e che faciliti l'installazione, queste unità possono essere configurate con un kit idronico integrato, sia sul lato utenza che sul lato recupero.
Il kit racchiude in sé i principali componenti idraulici, ed è disponibile in diverse configurazioni con pompa singola o con pompa di riserva per poter scegliere tra diverse prevalenze utili.

CONTROLLO

Le unità montano n°.1 scheda di controllo per ogni compressore.
Regolazione a microprocessore, completo di tastiera e display LCD, che permette una facile consultazione e l'intervento sull'unità attraverso un menù disponibile in più lingue.

- La presenza di un orologio programmatore permette d'impostare delle fasce orarie di funzionamento ed un eventuale secondo set-point.
- La termoregolazione avviene con la logica proporzionale integrale, in base alla temperatura di uscita dell'acqua.
- **Modalità night mode:** solo nelle versioni **non silenziate** è possibile impostare un profilo di funzionamento silenziato, utile ad esempio nelle ore notturne per un maggior comfort acustico, ma che garantisce sempre le prestazioni anche nelle ore di maggior carico.

— La possibilità di controllare due unità in parallelo Master - Slave (dalla taglia 1402 alla 6402).

ACCESSORI

AER485P1: Interfaccia RS-485 per sistemi di supervisione con protocollo MODBUS. È previsto n°. 1 accessorio per ogni scheda di controllo dell'unità.
AERBACP: Interfaccia di comunicazione Ethernet per protocolli Bacnet/IP, Modbus TCP/IP, SNMP. È previsto n°. 1 accessorio per ogni scheda di controllo dell'unità.
AERNET: Il dispositivo permette il controllo, la gestione ed il monitoraggio remoto di un refrigeratore con un PC, smartphone o tablet tramite collegamento Cloud. AERNET svolge la funzione di Master mentre ogni unità collegata viene configurata come Slave fino ad un massimo di 6 schede di controllo. È inoltre possibile con un semplice click salvare sul proprio terminale un file log con tutti i dati delle unità collegate per eventuali post analisi.
MULTICHILLER-EVO: Sistema di controllo per il comando, l'accensione e lo spegnimento dei singoli refrigeratori in un impianto in cui siano installati più apparecchi in parallelo (max. n° 9) assicurando sempre la portata costante agli evaporatori.
PRV3: Consente di eseguire a distanza le operazioni di comando del refrigeratore.
AVX: Supporti antivibranti a molla.

ACCESSORI MONTATI IN FABBRICA

RIF: Rifasatore di corrente. Collegato in parallelo al motore, permette una riduzione della corrente assorbita (circa il 10%)
GP_: Kit griglie anti intrusione
KRS: Resistenza elettrica scambiatori

COMPATIBILITÀ ACCESSORI

Modello	Ver	1402	1602	1802	2002	2202	2352	2502	2652	2802	3002	3202	3402	3602	3902
AER485P1 x n° 2	A,E,N,U	•	•	•	•	•	•	•	•	•	•	•	•	•	•
AERBACP x n° 2	A,E,N,U	•	•	•	•	•	•	•	•	•	•	•	•	•	•
AERNET	A,E,N,U	•	•	•	•	•	•	•	•	•	•	•	•	•	•
MULTICHILLER-EVO	A,E,N,U	•	•	•	•	•	•	•	•	•	•	•	•	•	•
PRV3	A,E,N,U	•	•	•	•	•	•	•	•	•	•	•	•	•	•

Modello	Ver	4202	4502	4802	5202	5602	6002	6402	6503	6703	6903	7203	8403	9603
AER485P1 x n° 2	A,E,N,U	•	•	•	•	•	•	•						
AER485P1 x n° 3	A								•	•	•	•	•	•
	E,U								•	•	•	•		
	N								•					
AERBACP x n° 2	A,E,N,U	•	•	•	•	•	•	•						
AERBACP x n° 3	A								•	•	•	•	•	•
	E,U								•	•	•	•		
	N								•					
AERNET	A	•	•	•	•	•	•	•	•	•	•	•	•	•
	E,U	•	•	•	•	•	•	•	•	•	•	•		
	N	•	•	•	•	•	•	•	•					
MULTICHILLER-EVO	A	•	•	•	•	•	•	•	•	•	•	•	•	•
	E,U	•	•	•	•	•	•	•	•	•	•	•		
	N	•	•	•	•	•	•	•	•					
PRV3	A	•	•	•	•	•	•	•	•	•	•	•	•	•
	E,U	•	•	•	•	•	•	•	•	•	•	•		
	N	•	•	•	•	•	•	•	•					

Antivibranti NSM free - cooling

Ver	1402	1602	1802	2002	2202	2352	2502	2652	2802	3002	3202	3402	3602	3902
Kit idronico integrato: 00														
A	AVX929	AVX929	AVX929	AVX932	AVX933	AVX933	AVX933	AVX934	AVX937	AVX937	AVX937	AVX938	AVX938	AVX942
E, U	AVX929	AVX929	AVX930	AVX933	AVX933	AVX934	AVX934	AVX935	AVX935	AVX935	AVX935	AVX939	AVX939	AVX940
N	AVX930	AVX930	AVX931	AVX931	AVX934	AVX935	AVX935	AVX936	AVX936	AVX936	AVX936	AVX940	AVX941	AVX943

Ver	4202	4502	4802	5202	5602	6002	6402	6503	6703	6903	7203	8403	9603
Kit idronico integrato: 00													
A	AVX942	AVX944	AVX944	AVX944	AVX945	AVX947	AVX947	AVX953	AVX953	AVX957	AVX954	AVX956	AVX955
E, U	AVX941	AVX945	AVX947	AVX947	AVX950	AVX952	AVX948	AVX954	AVX956	AVX956	AVX958	-	-
N	AVX943	AVX946	AVX948	AVX949	AVX951	AVX951	AVX951	AVX955	-	-	-	-	-

Griglie di protezione

Ver	1402	1602	1802	2002	2202	2352	2502	2652	2802	3002	3202	3402	3602	3902
A	GP4V	GP4V	GP4V	GP4V	GP5V	GP5V	GP5V	GP6V	GP6V	GP6V	GP6V	GP7V	GP7V	GP8V
E, U	GP4V	GP4V	GP5V	GP5V	GP5V	GP6V	GP6V	GP7V	GP7V	GP7V	GP7V	GP8V	GP8V	GP9V
N	GP5V	GP5V	GP6V	GP6V	GP6V	GP7V	GP7V	GP8V	GP8V	GP8V	GP8V	GP9V	GP10V	GP11V

Il fondino grigio indica gli accessori montati in fabbrica

Ver	4202	4502	4802	5202	5602	6002	6402	6503	6703	6903	7203	8403	9603
A	GP8V	GP9V	GP9V	GP9V	-	GP11V	GP11V	GP4V+GP8V	GP4V+GP8V	GP9V	GP5V+GP9V	GP5V+GP10V	GP6V+GP11V
E, U	GP10V	GP10V	GP11V	GP11V	GP6V+GP6V	GP6V+GP7V	GP7V+GP7V	GP5V+GP9V	GP5V+GP10V	GP5V+GP10V	GP6V+GP11V	-	-
N	GP11V	GP6V+GP7V	GP7V+GP7V	GP7V+GP8V	GP8V+GP8V	GP8V+GP8V	GP8V	GP6V+GP11V	-	-	-	-	-

L'accessorio non può essere montato sulle configurazioni indicate con -
Il fondino grigio indica gli accessori montati in fabbrica

Resistenze scambiatori

Ver	1402	1602	1802	2002	2202	2352	2502	2652	2802	3002	3202	3402	3602	3902
A	KRS22	KRS22	KRS23	KRS23	KRS23	KRS23	KRS23	KRS23	KRS23	KRS23	KRS23	KRS24	KRS24	KRS24
E, N, U	KRS23	KRS23	KRS23	KRS23	KRS23	KRS23	KRS23	KRS23	KRS23	KRS23	KRS23	KRS24	KRS24	KRS24

Il fondino grigio indica gli accessori montati in fabbrica

Ver	4202	4502	4802	5202	5602	6002	6402	6503	6703	6903	7203	8403	9603
A	KRS24	KRS24	KRS23	KRS23	KRS24	KRS24	KRS24	KRS23+KRS24	KRS23+KRS24	KRS23+KRS24	KRS23+KRS24	KRS23+KRS24	KRS23+KRS24
E, U	KRS24	KRS24	KRS23	KRS23	KRS23+KRS23	KRS23+KRS23	KRS23+KRS23	KRS23+KRS24	KRS23+KRS24	KRS23+KRS24	KRS23+KRS24	-	-
N	KRS24	KRS23+KRS23	KRS23+KRS23	KRS23+KRS23	KRS23+KRS23	KRS23+KRS23	KRS23+KRS23	KRS23+KRS24	-	-	-	-	-

Il fondino grigio indica gli accessori montati in fabbrica

Rifasatori

Ver	1402	1602	1802	2002	2202	2352	2502	2652	2802
A	RIFNSM1402Q	RIFNSM1602Q	RIFNSM1802Q	RIFNSM2002Q	RIFNSM2202Q	RIFNSM2352Q	RIFNSM2502Q	RIFNSM2652Q	RIFNSM2802C
E	RIFNSM1402Q	RIFNSM1602Q	RIFNSM1802Q	RIFNSM2002Q	RIFNSM2202Q	RIFNSM2352C	RIFNSM2502C	RIFNSM2652Q	RIFNSM2802C
N	RIFNSM1402Q	RIFNSM1602Q	RIFNSM1802C	RIFNSM2002Q	RIFNSM2202C	RIFNSM2352C	RIFNSM2502C	RIFNSM2652Q	RIFNSM2802C
U	RIFNSM1402Q	RIFNSM1602Q	RIFNSM1802Q	RIFNSM2002C	RIFNSM2202Q	RIFNSM2352C	RIFNSM2502C	RIFNSM2652Q	RIFNSM2802C

Il fondino grigio indica gli accessori montati in fabbrica

Ver	3002	3202	3402	3602	3902	4202	4502	4802	5202
A, E, U	RIFNSM3002C	RIFNSM3202C	RIFNSM3402C	RIFNSM3602C	RIFNSM3902C	RIFNSM4202C	RIFNSM4502C	RIFNSM4802C	RIFNSM5202C
N	RIFNSM3002C	RIFNSM3202C	RIFNSM3402C	RIFNSM3602C	RIFNSM3902C	RIFNSM4202C	-	-	-

L'accessorio non può essere montato sulle configurazioni indicate con -
Il fondino grigio indica gli accessori montati in fabbrica

Ver	5602	6002	6402	6503	6703	6903	7203	8403	9603
A	RIFNSM5602C	RIFNSM6002C	RIFNSM6402C	-	-	-	-	-	-

L'accessorio non può essere montato sulle configurazioni indicate con -
Il fondino grigio indica gli accessori montati in fabbrica

CONFIGURATORE

Campo	Descrizione
1,2,3	**NSM**
4,5,6,7	**Taglia** 1402, 1602, 1802, 2002, 2202, 2352, 2502, 2652, 2802, 3002, 3202, 3402, 3602, 3902, 4202, 4502, 4802, 5202, 5602, 6002, 6402, 6503, 6703, 6903, 7203, 8403, 9603
8	**Campo d'impiego**
X	Valvola termostatica elettronica (1)
Y	Valvola termostatica meccanica per bassa temperatura (2)
Z	Valvola termostatica elettronica per bassa temperatura (2)
°	Valvola termostatica meccanica standard (3)
9	**Modello**
F	Free-cooling
P	Free-cooling plus (4)
10	**Recupero di calore**
D	Con desurriscaldatore
°	Senza recupero di calore
11	**Versione**
A	Alta efficienza
E	Alta efficienza silenziata
N	Altissima efficienza silenziata
U	Altissima efficienza
12	**Batterie / Batterie free-cooling**
I	Rame - alluminio / Rame - alluminio
O	Alluminio microcanale verniciata / Rame - alluminio verniciato
R	Rame - rame / Rame - rame
S	Rame - rame stagnato / Rame - rame stagnato
V	Rame - alluminio verniciato / Rame - alluminio verniciato
°	Alluminio microcanale / Rame - alluminio
13	**Ventilatori**
J	Inverter
°	Standard
14	**Alimentazione**
2	230V ~ 3 50Hz con fusibili (5)
4	230V ~ 3 50Hz con magnetotermici (5)
8	400V ~ 3 50Hz con magnetotermici

Campo	Descrizione
°	400V ~ 3 50Hz con fusibili
15,16	**Kit idronico integrato**
00	Senza kit idronico
PA	Pompa A
PB	Pompa B
PC	Pompa C
PD	Pompa D
PE	Pompa E
PF	Pompa F
PG	Pompa G
PH	Pompa H
PI	Pompa I
PJ	Pompa J (6)
DA	Pompa A + riserva
DB	Pompa B + riserva
DC	Pompa C + riserva
DD	Pompa D + riserva
DE	Pompa E + riserva
DF	Pompa F + riserva
DG	Pompa G + riserva
DH	Pompa H + riserva
DI	Pompa I + riserva
DJ	Pompa J + riserva (6)
TF	Doppia pompa F (7)
TG	Doppia pompa G (7)
TH	Doppia pompa H (7)
TI	Doppia pompa I (7)
TJ	Doppia pompa J (7)

(1) Acqua prodotta da 4 °C ÷ 18 °C
(2) Acqua prodotta da 4 °C ÷ -6 °C
(3) Acqua prodotta da 4 °C ÷ 15 °C
(4) I modelli free cooling plus possono avere solo le batterie "°" ed "O"
(5) disponibile solo per le taglie dalla 1402 alla 2202
(6) Per tutte le combinazioni con la pompa J vi chiediamo di contattare la sede.
(7) Le taglie dalla 5603 alla 9603 possono avere solo i kit idronici "TF - TG - TH- TI - TJ"

DATI PRESTAZIONALI

NSM - A

Taglia		1402	1602	1802	2002	2202	2352	2502	2652	2802	3002	3202	3402	3602	3902
Modello: F															
Prestazioni in raffreddamento funzionamento meccanico (1)															
Potenza frigorifera	kW	306,5	350,2	396,8	450,5	505,3	522,5	556,5	600,8	649,8	678,4	726,3	813,3	872,8	954,1
Potenza assorbita	kW	102,8	117,6	136,7	158,3	168,9	180,5	194,5	203,0	220,4	235,0	252,8	269,7	295,6	317,9
Corrente assorbita totale a freddo	A	182,3	206,2	230,6	268,0	291,3	311,4	335,2	351,3	378,4	400,0	426,5	450,9	486,5	530,4
EER	W/W	2,98	2,98	2,90	2,85	2,99	2,90	2,86	2,96	2,95	2,89	2,87	3,02	2,95	3,00
Portata acqua utenza	l/h	52654	60163	68174	77407	86812	89765	95621	103224	111642	116561	124785	139737	149958	163932
Perdita di carico lato utenza	kPa	45	59	54	36	45	48	54	63	67	73	65	43	50	61
Prestazioni in raffreddamento funzionamento free-cooling (2)															
Potenza frigorifera	kW	347,7	362,0	373,1	381,9	468,1	471,2	476,5	560,7	569,1	573,2	578,8	671,5	677,9	770,2
Potenza assorbita	kW	15,0	15,0	15,0	15,0	18,7	18,7	18,7	22,5	22,5	22,5	22,5	26,2	26,2	30,0
Corrente assorbita totale in free-cooling	A	30,4	30,4	30,4	30,4	38,0	38,0	38,0	45,6	45,6	45,6	45,6	53,2	53,2	60,8
EER	W/W	23,18	24,14	24,88	25,47	24,97	25,14	25,42	24,93	25,30	25,48	25,73	25,59	25,83	25,68
Portata acqua utenza	l/h	60230	68250	77490	86910	89860	95730	103340	111770	116690	124920	139890	150120	164110	171460
Perdita di carico lato utenza	kPa	66	86	85	76	78	84	95	98	107	116	113	87	99	107

(1) Acqua scambiatore lato utenza 12 °C / 7 °C; Aria esterna 35 °C; Funzionamento meccanico 100%; Free-cooling 0%
(2) Acqua scambiatore lato utenza 12 °C / * °C ; Aria esterna 2 °C

Taglia		1402	1602	1802	2002	2202	2352	2502	2652	2802	3002	3202	3402	3602	3902
Modello: P															
Prestazioni in raffreddamento funzionamento meccanico (1)															
Potenza frigorifera	kW	305,8	349,3	395,0	447,3	502,1	519,1	552,6	597,2	645,4	674,3	721,9	807,8	865,0	946,8
Potenza assorbita	kW	103,7	118,8	138,1	160,2	170,8	182,6	197,0	205,3	223,1	238,4	257,1	273,3	299,3	321,8
Corrente assorbita totale a freddo	A	182,3	206,2	230,6	268,0	291,3	311,4	335,2	351,3	378,4	400,0	426,5	450,9	486,5	530,4
EER	W/W	2,95	2,94	2,86	2,79	2,94	2,84	2,81	2,91	2,89	2,83	2,81	2,96	2,89	2,94
Portata acqua utenza	l/h	52546	60019	67864	76853	86266	89180	94948	102598	110891	115859	124023	138789	148609	162675
Perdita di carico lato utenza	kPa	45	59	54	36	45	48	54	63	67	73	65	43	50	61
Prestazioni in raffreddamento funzionamento free-cooling (2)															
Potenza frigorifera	kW	371,8	388,1	400,1	409,1	501,9	505,2	510,5	601,2	610,0	614,2	619,7	719,2	725,2	824,6
Potenza assorbita	kW	15,2	15,2	15,2	15,2	19,0	19,0	19,0	22,9	22,9	22,9	22,9	26,7	26,7	30,5
Corrente assorbita totale in free-cooling	A	30,7	30,7	30,7	30,7	38,4	38,4	38,4	46,1	46,1	46,1	46,1	53,7	53,7	61,4
EER	W/W	24,41	25,48	26,27	26,86	26,36	26,53	26,81	26,31	26,69	26,88	27,12	26,98	27,20	27,07
Portata acqua utenza	l/h	52710	60230	68250	77490	86910	89860	95730	103340	111770	116690	124920	139890	150120	164110
Perdita di carico lato utenza	kPa	66	86	86	76	79	84	95	98	107	117	114	87	100	108

(1) Acqua scambiatore lato utenza 12 °C / 7 °C; Aria esterna 35 °C; Funzionamento meccanico 100%; Free-cooling 0%
(2) Acqua scambiatore lato utenza 12 °C / * °C ; Aria esterna 2 °C

NSM - A

Taglia		4202	4502	4802	5202	5602	6002	6402	6503	6703	6903	7203	8403	9603
Modello: F														
Prestazioni in raffreddamento funzionamento meccanico (1)														
Potenza frigorifera	kW	996,8	1082,3	1128,3	1167,3	1222,8	1304,9	1346,7	1459,2	1501,9	1659,0	1705,0	1838,1	2028,1
Potenza assorbita	kW	346,1	365,7	391,9	422,5	438,9	452,7	472,4	492,1	520,2	557,2	583,3	659,0	704,1
Corrente assorbita totale a freddo	A	581,4	614,0	654,6	703,8	733,3	761,1	795,9	821,1	872,1	945,1	985,8	1100,0	1197,7
EER	W/W	2,88	2,96	2,88	2,76	2,79	2,88	2,85	2,97	2,89	2,98	2,92	2,79	2,88
Portata acqua utenza	l/h	171269	185947	193855	200561	210092	224201	231379	250713	258050	285029	292937	315803	348457
Perdita di carico lato utenza	kPa	66	81	88	75	82	96	102	61	66	81	88	82	102
Prestazioni in raffreddamento funzionamento free-cooling (2)														
Potenza frigorifera	kW	774,7	867,5	872,2	875,9	966,0	1058,3	1062,8	1158,4	1162,7	1346,7	1351,7	1449,5	1636,8
Potenza assorbita	kW	30,0	33,7	33,7	33,7	37,5	41,2	41,2	45,0	45,0	52,5	52,5	56,2	63,7
Corrente assorbita totale in free-cooling	A	60,8	68,4	68,4	68,4	76,0	83,6	83,6	91,2	91,2	106,4	106,4	114,0	129,2
EER	W/W	25,83	25,71	25,85	25,96	25,77	25,66	25,77	25,75	25,85	25,66	25,75	25,78	25,68
Portata acqua utenza	l/h	186150	194070	200780	210330	224450	231640	250990	258340	285350	293260	316150	348840	348457
Perdita di carico lato utenza	kPa	117	130	141	131	134	145	154	107	117	130	141	134	154

(1) Acqua scambiatore lato utenza 12 °C / 7 °C; Aria esterna 35 °C; Funzionamento meccanico 100%; Free-cooling 0%
(2) Acqua scambiatore lato utenza 12 °C / * °C ; Aria esterna 2 °C

Taglia		4202	4502	4802	5202	5602	6002	6402	6503	6703	6903	7203	8403	9603
Modello: P														
Prestazioni in raffreddamento funzionamento meccanico (1)														
Potenza frigorifera	kW	988,7	1074,2	1119,1	1156,4	1212,7	1295,2	1336,2	1447,7	1489,6	1646,9	1691,9	1822,8	2013,1
Potenza assorbita	kW	350,6	370,3	397,1	428,3	444,3	458,0	478,2	498,2	527,1	564,0	590,8	667,0	712,4
Corrente assorbita totale a freddo	A	581,4	614,0	654,6	703,8	733,3	761,1	795,9	821,1	872,1	945,1	985,8	1100,0	1197,7
EER	W/W	2,82	2,90	2,82	2,70	2,73	2,83	2,79	2,91	2,83	2,92	2,86	2,73	2,83
Portata acqua utenza	l/h	169873	184553	192278	198678	208362	222522	229577	248739	255936	282961	290686	313186	345875
Perdita di carico lato utenza	kPa	66	81	88	75	82	96	102	61	66	81	88	82	102
Prestazioni in raffreddamento funzionamento free-cooling (2)														
Potenza frigorifera	kW	828,9	928,7	933,1	936,5	1033,8	1133,1	1137,4	1239,8	1243,9	1442,0	1446,8	1551,1	1752,4
Potenza assorbita	kW	30,5	34,3	34,3	34,3	38,1	41,9	41,9	45,7	45,7	53,3	53,3	57,1	64,7
Corrente assorbita totale in free-cooling	A	61,4	69,1	69,1	69,1	76,8	84,5	84,5	92,1	92,1	107,5	107,5	115,2	130,5
EER	W/W	27,21	27,09	27,22	27,32	27,15	27,05	27,15	27,13	27,22	27,04	27,13	27,15	27,07
Portata acqua utenza	l/h	171460	186150	194070	200780	210330	224450	231640	250990	258340	285350	293260	316150	348840
Perdita di carico lato utenza	kPa	117	130	141	131	134	146	155	108	117	130	141	134	155

(1) Acqua scambiatore lato utenza 12 °C / 7 °C; Aria esterna 35 °C; Funzionamento meccanico 100%; Free-cooling 0%
(2) Acqua scambiatore lato utenza 12 °C / * °C ; Aria esterna 2 °C

NSM - E

Taglia		1402	1602	1802	2002	2202	2352	2502	2652	2802	3002	3202	3402	3602	3902
Modello: F															
Prestazioni in raffreddamento funzionamento meccanico (1)															
Potenza frigorifera	kW	319,8	365,8	417,7	473,0	509,1	549,8	568,8	618,6	646,3	675,1	715,5	796,7	851,7	929,6
Potenza assorbita	kW	105,5	123,3	137,5	159,4	178,3	183,3	195,5	205,2	220,4	235,9	253,5	270,8	297,1	320,1
Corrente assorbita totale a freddo	A	177,3	205,7	223,1	261,0	294,5	304,8	325,9	341,6	365,4	388,5	414,7	437,5	474,1	516,8
EER	W/W	3,03	2,97	3,04	2,97	2,85	3,00	2,91	3,01	2,93	2,86	2,82	2,94	2,87	2,90
Portata acqua utenza	l/h	54946	62848	71763	81260	87462	94455	97732	106280	111041	115993	122937	136886	146332	159723
Perdita di carico lato utenza	kPa	33	37	32	37	43	50	54	53	58	64	64	43	49	60
Prestazioni in raffreddamento funzionamento free-cooling (2)															
Potenza frigorifera	kW	308,8	317,5	389,9	399,1	403,2	476,4	479,1	552,1	556,5	560,4	564,7	643,3	648,3	727,0
Potenza assorbita	kW	11,0	11,0	13,7	13,7	13,7	16,5	16,5	19,2	19,2	19,2	19,2	22,0	22,0	24,7
Corrente assorbita totale in free-cooling	A	15,9	15,9	19,9	19,9	19,9	23,9	23,9	27,9	27,9	27,9	27,9	31,8	31,8	35,8
EER	W/W	28,07	28,87	28,36	29,03	29,33	28,88	29,04	28,69	28,91	29,11	29,34	29,25	29,47	29,38
Portata acqua utenza	l/h	55010	62920	71840	81350	87560	94560	97840	106400	111160	116120	123070	137040	146490	159900
Perdita di carico lato utenza	kPa	56	67	56	68	78	80	85	82	90	98	102	77	88	97

(1) Acqua scambiatore lato utenza 12 °C / 7 °C; Aria esterna 35 °C; Funzionamento meccanico 100%; Free-cooling 0%
(2) Acqua scambiatore lato utenza 12 °C / * °C ; Aria esterna 2 °C

Taglia		1402	1602	1802	2002	2202	2352	2502	2652	2802	3002	3202	3402	3602	3902
Modello: P															
Prestazioni in raffreddamento funzionamento meccanico (1)															
Potenza frigorifera	kW	316,7	363,1	414,5	469,5	504,1	545,4	564,0	613,8	640,8	669,8	710,9	790,6	843,5	921,3
Potenza assorbita	kW	106,6	124,7	138,6	161,1	181,0	185,4	197,8	207,6	223,1	239,2	257,8	274,6	301,1	324,4
Corrente assorbita totale a freddo	A	177,3	205,7	223,1	261,0	294,5	304,8	325,9	341,6	365,4	388,5	414,7	437,5	474,1	516,8
EER	W/W	2,97	2,91	2,99	2,91	2,79	2,94	2,85	2,96	2,87	2,80	2,76	2,88	2,80	2,84
Portata acqua utenza	l/h	54406	62391	71215	80666	86616	93710	96909	105464	110105	115087	122135	135840	144915	158291
Perdita di carico lato utenza	kPa	33	37	32	37	43	50	54	54	59	64	65	43	49	60
Prestazioni in raffreddamento funzionamento free-cooling (2)															
Potenza frigorifera	kW	328,8	338,7	415,7	425,8	429,8	508,2	511,0	589,0	593,7	597,7	602,1	686,0	690,6	774,8
Potenza assorbita	kW	11,2	11,2	13,9	13,9	13,9	16,7	16,7	19,5	19,5	19,5	19,5	22,3	22,3	25,1
Corrente assorbita totale in free-cooling	A	16,1	16,1	20,1	20,1	20,1	24,1	24,1	28,1	28,1	28,1	28,1	32,2	32,2	36,2
EER	W/W	29,48	30,36	29,81	30,53	30,82	30,37	30,54	30,17	30,41	30,62	30,84	30,75	30,95	30,87
Portata acqua utenza	l/h	55010	62920	71840	81350	87560	94560	97840	106400	111160	116120	123070	137040	146490	159900
Perdita di carico lato utenza	kPa	57	67	57	68	78	80	86	83	90	98	103	77	88	98

(1) Acqua scambiatore lato utenza 12 °C / 7 °C; Aria esterna 35 °C; Funzionamento meccanico 100%; Free-cooling 0%
(2) Acqua scambiatore lato utenza 12 °C / * °C ; Aria esterna 2 °C

NSM - E

Taglia		4202	4502	4802	5202	5602	6002	6402	6503	6703	6903	7203	8403	9603
Modello: F														
Prestazioni in raffreddamento funzionamento meccanico (1)														
Potenza frigorifera	kW	995,2	1051,6	1137,0	1159,2	1217,3	1279,4	1341,6	1434,0	1499,6	1598,6	1684,0	-	-
Potenza assorbita	kW	339,9	370,0	389,4	418,0	436,6	448,9	461,2	491,1	510,9	568,9	588,3	-	-
Corrente assorbita totale a freddo	A	554,8	601,5	631,6	677,8	708,4	731,9	755,4	803,9	832,3	923,9	945,4	-	-
EER	W/W	2,93	2,84	2,92	2,77	2,79	2,85	2,91	2,92	2,93	2,81	2,86	-	-
Portata acqua utenza	l/h	170980	180685	195353	199172	209139	219823	230507	246385	257643	274665	289333	-	-
Perdita di carico lato utenza	kPa	68	79	73	76	67	72	82	60	68	79	73	-	-
Prestazioni in raffreddamento funzionamento free-cooling (2)														
Potenza frigorifera	kW	804,0	809,4	888,6	890,5	967,2	1043,7	1119,7	1129,8	1206,8	1215,8	1295,1	-	-
Potenza assorbita	kW	27,5	27,5	30,2	30,2	33,0	35,7	38,5	38,5	41,2	41,2	44,0	-	-
Corrente assorbita totale in free-cooling	A	39,8	39,8	43,8	43,8	47,8	51,7	55,7	55,7	59,7	59,7	63,7	-	-
EER	W/W	29,24	29,44	29,38	29,44	29,31	29,20	29,09	29,35	29,26	29,48	29,44	-	-
Portata acqua utenza	l/h	171170	180890	195570	199390	209370	220070	230760	246660	257930	274970	289650	-	-
Perdita di carico lato utenza	kPa	104	119	113	117	107	110	119	97	104	119	113	-	-

(1) Acqua scambiatore lato utenza 12 °C / 7 °C; Aria esterna 35 °C; Funzionamento meccanico 100%; Free-cooling 0%
(2) Acqua scambiatore lato utenza 12 °C / * °C ; Aria esterna 2 °C

Taglia		4202	4502	4802	5202	5602	6002	6402	6503	6703	6903	7203	8403	9603
Modello: P														
Prestazioni in raffreddamento funzionamento meccanico (1)														
Potenza frigorifera	kW	987,5	1041,9	1127,1	1148,0	1206,7	1269,3	1332,0	1421,7	1487,9	1583,2	1668,4	-	-
Potenza assorbita	kW	344,2	375,3	394,8	424,0	442,2	454,4	466,6	497,6	517,4	577,4	596,8	-	-
Corrente assorbita totale a freddo	A	554,8	601,5	631,6	677,8	708,4	731,9	755,4	803,9	832,3	923,9	945,4	-	-
EER	W/W	2,87	2,78	2,86	2,71	2,73	2,79	2,85	2,86	2,88	2,74	2,80	-	-
Portata acqua utenza	l/h	169667	179011	193652	197235	207320	218083	228845	244269	255645	272005	286645	-	-
Perdita di carico lato utenza	kPa	69	80	74	76	68	72	82	60	69	80	74	-	-
Prestazioni in raffreddamento funzionamento free-cooling (2)														
Potenza frigorifera	kW	857,5	862,4	947,1	948,8	1031,1	1113,1	1194,5	1204,3	1286,9	1295,0	1379,9	-	-
Potenza assorbita	kW	27,9	27,9	30,7	30,7	33,5	36,3	39,0	39,0	41,8	41,8	44,6	-	-
Corrente assorbita totale in free-cooling	A	40,2	40,2	44,2	44,2	48,2	52,3	56,3	56,3	60,3	60,3	64,3	-	-
EER	W/W	30,74	30,92	30,87	30,92	30,81	30,70	30,59	30,84	30,76	30,95	30,92	-	-
Portata acqua utenza	l/h	171170	180890	195570	199390	209370	220070	230760	246660	257930	274970	289650	-	-
Perdita di carico lato utenza	kPa	105	119	113	117	107	111	120	98	105	119	113	-	-

(1) Acqua scambiatore lato utenza 12 °C / 7 °C; Aria esterna 35 °C; Funzionamento meccanico 100%; Free-cooling 0%
(2) Acqua scambiatore lato utenza 12 °C / * °C ; Aria esterna 2 °C

NSM - U

Taglia		1402	1602	1802	2002	2202	2352	2502	2652	2802	3002	3202	3402	3602	3902
Modello: F															
Prestazioni in raffreddamento funzionamento meccanico (1)															
Potenza frigorifera	kW	328,1	378,5	429,3	491,9	531,3	568,6	589,0	638,0	667,8	695,1	735,8	824,8	891,0	967,9
Potenza assorbita	kW	105,3	121,3	136,2	155,8	172,9	180,0	191,0	202,4	216,1	228,4	242,4	263,0	288,2	311,5
Corrente assorbita totale a freddo	A	185,8	211,5	232,0	266,3	297,1	312,9	332,3	352,6	374,2	392,3	413,0	442,7	477,2	522,6
EER	W/W	3,12	3,12	3,15	3,16	3,07	3,16	3,08	3,15	3,09	3,04	3,04	3,14	3,09	3,11
Portata acqua utenza	l/h	56372	65027	73755	84508	91287	97691	101204	109611	114731	119418	126414	141715	153088	166304
Perdita di carico lato utenza	kPa	35	39	34	40	46	53	57	57	62	68	68	46	53	65
Prestazioni in raffreddamento funzionamento free-cooling (2)															
Potenza frigorifera	kW	356,2	369,9	451,2	466,4	473,4	555,1	559,4	641,6	648,6	654,2	661,5	753,3	763,5	854,0
Potenza assorbita	kW	15,0	15,0	18,7	18,7	18,7	22,5	22,5	26,2	26,2	26,2	26,2	30,0	30,0	33,7
Corrente assorbita totale in free-cooling	A	30,4	30,4	38,0	38,0	38,0	45,6	45,6	53,2	53,2	53,2	53,2	60,8	60,8	68,4
EER	W/W	23,76	24,67	24,07	24,88	25,26	24,68	24,87	24,45	24,71	24,93	25,21	25,12	25,46	25,31
Portata acqua utenza	l/h	56430	65100	73840	84600	91390	97800	101320	109730	114860	119550	126550	141870	153260	166490
Perdita di carico lato utenza	kPa	59	71	60	73	85	85	92	88	96	104	108	82	96	105

(1) Acqua scambiatore lato utenza 12 °C / 7 °C; Aria esterna 35 °C; Funzionamento meccanico 100%; Free-cooling 0%
(2) Acqua scambiatore lato utenza 12 °C / * °C ; Aria esterna 2 °C

Taglia		1402	1602	1802	2002	2202	2352	2502	2652	2802	3002	3202	3402	3602	3902
Modello: P															
Prestazioni in raffreddamento funzionamento meccanico (1)															
Potenza frigorifera	kW	326,9	376,7	427,6	488,8	527,6	565,4	585,6	634,6	664,0	691,7	732,5	820,3	884,7	961,8
Potenza assorbita	kW	106,3	122,5	137,6	157,4	174,8	181,8	193,0	204,4	218,3	231,1	245,7	266,0	291,3	314,8
Corrente assorbita totale a freddo	A	185,8	211,5	232,0	266,3	297,1	312,9	332,3	352,6	374,2	392,3	413,0	442,7	477,2	522,6
EER	W/W	3,08	3,07	3,11	3,10	3,02	3,11	3,03	3,10	3,04	2,99	2,98	3,08	3,04	3,06
Portata acqua utenza	l/h	56168	64715	73458	83974	90642	97138	100613	109029	114089	118834	125850	140933	152002	165249
Perdita di carico lato utenza	kPa	35	40	34	40	47	54	58	57	63	68	69	46	54	65
Prestazioni in raffreddamento funzionamento free-cooling (2)															
Potenza frigorifera	kW	381,5	396,7	483,5	500,0	507,4	595,1	599,9	687,8	695,4	701,6	709,4	807,7	818,0	915,4
Potenza assorbita	kW	15,2	15,2	19,0	19,0	19,0	22,9	22,9	26,7	26,7	26,7	26,7	30,5	30,5	34,3
Corrente assorbita totale in free-cooling	A	30,7	30,7	38,4	38,4	38,4	46,1	46,1	53,7	53,7	53,7	53,7	61,4	61,4	69,1
EER	W/W	25,04	26,04	25,39	26,26	26,65	26,05	26,25	25,80	26,09	26,32	26,61	26,51	26,85	26,71
Portata acqua utenza	l/h	56430	65100	73840	84600	91390	97800	101320	109730	114860	119550	126550	141870	153260	166490
Perdita di carico lato utenza	kPa	60	72	60	74	85	86	92	88	96	104	109	83	96	106

(1) Acqua scambiatore lato utenza 12 °C / 7 °C; Aria esterna 35 °C; Funzionamento meccanico 100%; Free-cooling 0%
(2) Acqua scambiatore lato utenza 12 °C / * °C ; Aria esterna 2 °C

NSM - U

Taglia		4202	4502	4802	5202	5602	6002	6402	6503	6703	6903	7203	8403	9603
Modello: F														
Prestazioni in raffreddamento funzionamento meccanico (1)														
Potenza frigorifera	kW	1031,1	1095,0	1181,2	1208,8	1265,8	1326,2	1386,6	1491,1	1554,3	1666,6	1752,7	-	-
Potenza assorbita	kW	332,0	358,4	379,0	405,3	426,4	440,0	453,5	478,4	498,9	549,8	570,4	-	-
Corrente assorbita totale a freddo	A	564,1	604,8	638,6	681,5	718,3	746,0	773,7	811,6	846,2	926,2	954,2	-	-
EER	W/W	3,11	3,06	3,12	2,98	2,97	3,01	3,06	3,12	3,12	3,03	3,07	-	-
Portata acqua utenza	l/h	177155	188137	202935	207692	217477	227858	238239	256194	267046	286336	301135	-	-
Perdita di carico lato utenza	kPa	74	86	79	83	73	77	87	64	74	86	79	-	-
Prestazioni in raffreddamento funzionamento free-cooling (2)														
Potenza frigorifera	kW	941,7	951,8	1043,5	1047,6	1134,8	1221,6	1307,8	1326,2	1413,8	1431,0	1522,9	-	-
Potenza assorbita	kW	37,5	37,5	41,2	41,2	45,0	48,7	52,5	52,5	56,2	56,2	60,0	-	-
Corrente assorbita totale in free-cooling	A	76,0	76,0	83,6	83,6	91,2	98,8	106,4	106,4	114,0	114,0	121,6	-	-
EER	W/W	25,12	25,39	25,30	25,40	25,22	25,07	24,92	25,27	25,14	25,45	25,39	-	-
Portata acqua utenza	l/h	177350	188350	203160	207920	217720	228110	238500	256480	267340	286650	301470	-	-
Perdita di carico lato utenza	kPa	112	129	122	127	115	119	128	105	112	129	122	-	-

(1) Acqua scambiatore lato utenza 12 °C / 7 °C; Aria esterna 35 °C; Funzionamento meccanico 100%; Free-cooling 0%
(2) Acqua scambiatore lato utenza 12 °C / * °C ; Aria esterna 2 °C

Taglia		4202	4502	4802	5202	5602	6002	6402	6503	6703	6903	7203	8403	9603
Modello: P														
Prestazioni in raffreddamento funzionamento meccanico (1)														
Potenza frigorifera	kW	1025,3	1088,1	1174,0	1200,9	1257,9	1318,5	1379,2	1482,0	1545,4	1655,7	1741,6	-	-
Potenza assorbita	kW	335,5	362,4	383,1	409,7	430,7	444,3	457,9	483,4	504,1	556,1	576,8	-	-
Corrente assorbita totale a freddo	A	564,1	604,8	638,6	681,5	718,3	746,0	773,7	811,6	846,2	926,2	954,2	-	-
EER	W/W	3,06	3,00	3,06	2,93	2,92	2,97	3,01	3,07	3,07	2,98	3,02	-	-
Portata acqua utenza	l/h	176150	186945	201699	206322	216119	226541	236963	254617	265517	284475	299229	-	-
Perdita di carico lato utenza	kPa	74	86	79	83	73	78	88	65	74	86	80	-	-
Prestazioni in raffreddamento funzionamento free-cooling (2)														
Potenza frigorifera	kW	1009,7	1020,0	1118,5	1122,6	1216,5	1309,9	1402,4	1421,6	1515,9	1533,4	1632,1	-	-
Potenza assorbita	kW	38,1	38,1	41,9	41,9	45,7	49,5	53,3	53,3	57,1	57,1	60,9	-	-
Corrente assorbita totale in free-cooling	A	76,8	76,8	84,5	84,5	92,1	99,8	107,5	107,5	115,2	115,2	122,8	-	-
EER	W/W	26,51	26,78	26,70	26,80	26,62	26,46	26,30	26,66	26,54	26,84	26,78	-	-
Portata acqua utenza	l/h	177350	188350	203160	207920	217720	228110	238500	256480	267340	286650	301470	-	-
Perdita di carico lato utenza	kPa	113	129	122	128	116	119	128	106	113	130	123	-	-

(1) Acqua scambiatore lato utenza 12 °C / 7 °C; Aria esterna 35 °C; Funzionamento meccanico 100%; Free-cooling 0%
(2) Acqua scambiatore lato utenza 12 °C / * °C ; Aria esterna 2 °C

NSM - N

Taglia		1402	1602	1802	2002	2202	2352	2502	2652	2802	3002	3202	3402	3602	3902
Modello: F															
Prestazioni in raffreddamento funzionamento meccanico (1)															
Potenza frigorifera	kW	326,0	376,5	424,5	486,3	525,3	559,6	579,7	626,1	655,1	682,6	723,4	811,7	888,8	960,7
Potenza assorbita	kW	103,6	119,3	134,4	153,8	170,9	178,3	189,4	200,8	214,8	227,9	242,9	263,8	283,0	307,1
Corrente assorbita totale a freddo	A	174,8	199,9	218,4	252,6	283,3	297,4	316,9	335,2	357,1	376,5	398,7	426,6	452,0	496,6
EER	W/W	3,15	3,16	3,16	3,16	3,07	3,14	3,06	3,12	3,05	3,00	2,98	3,08	3,14	3,13
Portata acqua utenza	l/h	56017	64687	72926	83554	90260	96150	99597	107568	112546	117285	124287	139460	152703	165051
Perdita di carico lato utenza	kPa	34	39	33	39	45	52	55	55	60	65	66	44	53	64
Prestazioni in raffreddamento funzionamento free-cooling (2)															
Potenza frigorifera	kW	365,1	381,0	449,3	465,6	473,2	541,5	545,8	615,7	622,3	627,8	634,7	713,7	791,0	867,2
Potenza assorbita	kW	13,7	13,7	16,5	16,5	16,5	19,2	19,2	22,0	22,0	22,0	22,0	24,7	27,5	30,2
Corrente assorbita totale in free-cooling	A	19,9	19,9	23,9	23,9	23,9	27,9	27,9	31,8	31,8	31,8	31,8	35,8	39,8	43,8
EER	W/W	26,56	27,71	27,24	28,22	28,69	28,13	28,36	27,99	28,29	28,54	28,86	28,84	28,77	28,67
Portata acqua utenza	l/h	56080	64760	73010	83650	90360	96260	99710	107690	112670	117420	124420	139610	152870	165230
Perdita di carico lato utenza	kPa	51	61	51	63	73	76	82	79	87	94	98	74	83	93

(1) Acqua scambiatore lato utenza 12 °C / 7 °C; Aria esterna 35 °C; Funzionamento meccanico 100%; Free-cooling 0%
(2) Acqua scambiatore lato utenza 12 °C / * °C ; Aria esterna 2 °C

Taglia		1402	1602	1802	2002	2202	2352	2502	2652	2802	3002	3202	3402	3602	3902
Modello: P															
Prestazioni in raffreddamento funzionamento meccanico (1)															
Potenza frigorifera	kW	325,1	375,2	422,9	483,6	522,0	556,8	576,7	623,1	651,8	679,6	720,3	807,0	882,8	955,1
Potenza assorbita	kW	104,5	120,4	135,6	155,5	172,9	180,2	191,5	202,9	217,2	230,8	246,4	267,1	286,2	310,3
Corrente assorbita totale a freddo	A	174,8	199,9	218,4	252,6	283,3	297,4	316,9	335,2	357,1	376,5	398,7	426,6	452,0	496,6
EER	W/W	3,11	3,12	3,12	3,11	3,02	3,09	3,01	3,07	3,00	2,94	2,92	3,02	3,09	3,08
Portata acqua utenza	l/h	55859	64457	72661	83082	89692	95662	99076	107055	111979	116764	123749	138653	151682	164102
Perdita di carico lato utenza	kPa	35	39	33	39	46	52	56	55	61	66	67	45	54	64
Prestazioni in raffreddamento funzionamento free-cooling (2)															
Potenza frigorifera	kW	387,5	406,1	478,1	496,6	505,0	577,5	582,4	656,5	663,9	670,1	677,6	761,7	844,0	925,5
Potenza assorbita	kW	13,9	13,9	16,7	16,7	16,7	19,5	19,5	22,3	22,3	22,3	22,3	25,1	27,9	30,7
Corrente assorbita totale in free-cooling	A	20,1	20,1	24,1	24,1	24,1	28,1	28,1	32,2	32,2	32,2	32,2	36,2	40,2	44,2
EER	W/W	27,79	29,12	28,57	29,68	30,18	29,58	29,83	29,42	29,75	30,03	30,37	30,35	30,26	30,16
Portata acqua utenza	l/h	56080	64760	73010	83650	90360	96260	99710	107690	112670	117420	124420	139610	152870	165230
Perdita di carico lato utenza	kPa	52	62	52	64	74	77	82	80	87	94	99	75	83	94

(1) Acqua scambiatore lato utenza 12 °C / 7 °C; Aria esterna 35 °C; Funzionamento meccanico 100%; Free-cooling 0%
(2) Acqua scambiatore lato utenza 12 °C / * °C ; Aria esterna 2 °C

NSM - N

Taglia		4202	4502	4802	5202	5602	6002	6402	6503	6703	6903	7203	8403	9603
Modello: F														
Prestazioni in raffreddamento funzionamento meccanico (1)														
Potenza frigorifera	kW	1004,9	1098,6	1161,7	1218,0	1274,5	1318,1	1361,6	1478,4	-	-	-	-	-
Potenza assorbita	kW	332,9	349,5	369,2	392,7	416,2	433,5	450,9	472,0	-	-	-	-	-
Corrente assorbita totale a freddo	A	544,1	569,7	600,1	638,5	677,0	708,3	739,7	770,6	-	-	-	-	-
EER	W/W	3,02	3,14	3,15	3,10	3,06	3,04	3,02	3,13	-	-	-	-	-
Portata acqua utenza	l/h	172652	188754	199587	209274	218966	226457	233947	254013	-	-	-	-	-
Perdita di carico lato utenza	kPa	70	71	84	88	74	78	85	64	-	-	-	-	-
Prestazioni in raffreddamento funzionamento free-cooling (2)														
Potenza frigorifera	kW	874,3	1018,1	1092,1	1164,5	1236,6	1246,2	1254,9	1339,1	-	-	-	-	-
Potenza assorbita	kW	30,2	35,7	38,5	41,2	44,0	44,0	44,0	46,7	-	-	-	-	-
Corrente assorbita totale in free-cooling	A	43,8	51,7	55,7	59,7	63,7	63,7	63,7	67,7	-	-	-	-	-
EER	W/W	28,91	28,48	28,37	28,24	28,11	28,33	28,52	28,65	-	-	-	-	-
Portata acqua utenza	l/h	172840	188960	199810	209510	219210	226710	234210	254300	-	-	-	-	-
Perdita di carico lato utenza	kPa	102	100	114	117	103	109	118	93	-	-	-	-	-

(1) Acqua scambiatore lato utenza 12 °C / 7 °C; Aria esterna 35 °C; Funzionamento meccanico 100%; Free-cooling 0%
(2) Acqua scambiatore lato utenza 12 °C / * °C ; Aria esterna 2 °C

Taglia			4202	4502	4802	5202	5602	6002	6402	6503	6703	6903	7203	8403	9603
Modello: P															
Prestazioni in raffreddamento funzionamento meccanico (1)															
Potenza frigorifera		kW	998,8	1092,7	1155,6	1211,7	1267,7	1310,9	1354,2	1470,0	-	-	-	-	-
Potenza assorbita		kW	336,7	353,2	373,0	396,5	420,0	437,6	455,3	476,9	-	-	-	-	-
Corrente assorbita totale a freddo		A	544,1	569,7	600,1	638,5	677,0	708,3	739,7	770,6	-	-	-	-	-
EER		W/W	2,97	3,09	3,10	3,06	3,02	3,00	2,97	3,08	-	-	-	-	-
Portata acqua utenza		l/h	171604	187733	198553	208183	217806	225235	232663	252555	-	-	-	-	-
Perdita di carico lato utenza		kPa	70	71	85	89	75	78	85	64	-	-	-	-	-
Prestazioni in raffreddamento funzionamento free-cooling (2)															
Potenza frigorifera		kW	933,0	1086,4	1165,3	1242,2	1318,7	1329,5	1339,1	1429,1	-	-	-	-	-
Potenza assorbita		kW	30,7	36,3	39,0	41,8	44,6	44,6	44,6	47,4	-	-	-	-	-
Corrente assorbita totale in free-cooling		A	44,2	52,3	56,3	60,3	64,3	64,3	64,3	68,3	-	-	-	-	-
EER		W/W	30,41	29,96	29,84	29,69	29,55	29,79	30,01	30,14	-	-	-	-	-
Portata acqua utenza		l/h	172840	188960	199810	209510	219210	226710	234210	254300	-	-	-	-	-
Perdita di carico lato utenza		kPa	102	101	114	118	104	109	118	94	-	-	-	-	-

(1) Acqua scambiatore lato utenza 12 °C / 7 °C; Aria esterna 35 °C; Funzionamento meccanico 100%; Free-cooling 0%
(2) Acqua scambiatore lato utenza 12 °C / * °C ; Aria esterna 2 °C

INDICI ENERGETICI (REG. 2016/2281 UE)

Taglia			1402	1602	1802	2002	2202	2352	2502	2652	2802	3002	3202	3402	3602	3902
Modello: F																
SEPR - (EN 14825: 2018) Alta temperatura con ventilatori standard (1)																
SEPR	A	W/W	7,41	7,05	6,65	6,29	6,78	6,52	6,34	6,73	6,56	6,31	6,10	6,55	6,32	6,50
	E	W/W	7,22	6,77	7,10	6,65	6,30	6,89	6,59	6,81	6,69	6,42	6,09	6,28	6,23	6,44
	N	W/W	7,68	7,36	7,56	7,20	6,78	7,10	6,94	7,15	6,90	6,67	6,45	6,78	6,94	6,93
	U	W/W	7,50	7,13	7,47	7,13	6,79	7,22	6,97	7,28	7,03	6,82	6,62	6,97	6,75	6,86
SEPR - (EN 14825: 2018) Alta temperatura con ventilatori inverter (1)																
SEPR	A	W/W	7,41	7,05	6,65	6,29	6,78	6,52	6,34	6,73	6,56	6,31	6,10	6,55	6,32	6,50
	E	W/W	7,22	6,77	7,10	6,65	6,30	6,89	6,59	6,81	6,69	6,42	6,09	6,28	6,23	6,44
	N	W/W	7,68	7,36	7,56	7,20	6,78	7,10	6,94	7,15	6,90	6,67	6,45	6,78	6,94	6,93
	U	W/W	7,50	7,13	7,47	7,13	6,79	7,22	6,97	7,28	7,03	6,82	6,62	6,97	6,75	6,86

(1) Calcolo eseguito con portata d'acqua FISSA.

Taglia			1402	1602	1802	2002	2202	2352	2502	2652	2802	3002	3202	3402	3602	3902
Modello: P																
SEPR - (EN 14825: 2018) Alta temperatura con ventilatori standard (1)																
SEPR	A	W/W	7,38	7,12	6,67	6,25	6,79	6,49	6,27	6,71	6,49	6,23	5,99	6,51	6,26	6,44
	E	W/W	7,25	6,73	7,15	6,60	6,20	6,83	6,51	6,84	6,61	6,31	5,99	6,46	6,22	6,34
	N	W/W	7,71	7,39	7,62	7,22	6,83	7,18	6,91	7,16	6,88	6,63	6,39	6,75	6,90	6,88
	U	W/W	7,57	7,17	7,56	7,16	6,77	7,23	6,97	7,30	7,02	6,78	6,56	6,97	6,71	6,81
SEPR - (EN 14825: 2018) Alta temperatura con ventilatori inverter (1)																
SEPR	A	W/W	7,38	7,12	6,67	6,25	6,79	6,49	6,27	6,71	6,49	6,23	5,99	6,51	6,26	6,44
	E	W/W	7,25	6,73	7,15	6,60	6,20	6,83	6,51	6,84	6,61	6,31	5,99	6,46	6,22	6,34
	N	W/W	7,71	7,39	7,62	7,22	6,83	7,18	6,91	7,16	6,88	6,63	6,39	6,75	6,90	6,88
	U	W/W	7,57	7,17	7,56	7,16	6,77	7,23	6,97	7,30	7,02	6,78	6,56	6,97	6,71	6,81

(1) Calcolo eseguito con portata d'acqua FISSA.

Taglia			4202	4502	4802	5202	5602	6002	6402	6503	6703	6903	7203	8403	9603
Modello: F															
SEPR - (EN 14825: 2018) Alta temperatura con ventilatori standard (1)															
SEPR	A	W/W	6,18	6,40	6,17	5,87	6,04	6,24	6,13	6,61	6,38	6,69	6,52	6,18	6,44
	E	W/W	6,52	6,28	6,63	5,98	6,02	6,19	6,49	6,72	6,84	6,22	6,46	-	-
	N	W/W	6,65	6,88	7,12	7,03	6,96	6,74	6,72	7,28	-	-	-	-	-
	U	W/W	6,92	6,60	7,04	6,52	6,54	6,68	6,83	7,17	7,22	6,87	7,00	-	-
SEPR - (EN 14825: 2018) Alta temperatura con ventilatori inverter (1)															
SEPR	A	W/W	6,18	6,40	6,17	5,87	6,04	6,24	6,13	6,61	6,38	6,69	6,52	6,18	6,44
	E	W/W	6,52	6,28	6,63	5,98	6,02	6,19	6,49	6,72	6,84	6,22	6,46	-	-
	N	W/W	6,65	6,88	7,12	7,03	6,96	6,74	6,72	7,28	-	-	-	-	-
	U	W/W	6,92	6,60	7,04	6,52	6,54	6,68	6,83	7,17	7,22	6,87	7,00	-	-

(1) Calcolo eseguito con portata d'acqua FISSA.

Taglia			4202	4502	4802	5202	5602	6002	6402	6503	6703	6903	7203	8403	9603
Modello: P															
SEPR - (EN 14825: 2018) Alta temperatura con ventilatori standard (1)															
SEPR	A	W/W	6,09	6,31	6,06	5,76	5,95	6,14	6,01	6,57	6,32	6,64	6,44	6,13	6,37
	E	W/W	6,43	6,15	6,50	5,86	5,94	6,11	6,40	6,66	6,78	6,12	6,37	-	-
	N	W/W	6,59	7,00	7,07	6,99	6,94	6,81	6,68	7,25	-	-	-	-	-
	U	W/W	6,89	6,70	6,99	6,45	6,50	6,66	6,80	7,15	7,19	6,83	6,96	-	-
SEPR - (EN 14825: 2018) Alta temperatura con ventilatori inverter (1)															
SEPR	A	W/W	6,09	6,31	6,06	5,76	5,95	6,14	6,01	6,57	6,32	6,64	6,44	6,13	6,37
	E	W/W	6,43	6,15	6,50	5,86	5,94	6,11	6,40	6,66	6,78	6,12	6,37	-	-
	N	W/W	6,59	7,00	7,07	6,99	6,94	6,81	6,68	7,25	-	-	-	-	-
	U	W/W	6,89	6,70	6,99	6,45	6,50	6,66	6,80	7,15	7,19	6,83	6,96	-	-

(1) Calcolo eseguito con portata d'acqua FISSA.

DATI ELETTRICI

Taglia			1402	1602	1802	2002	2202	2352	2502	2652	2802	3002	3202	3402	3602	3902
Dati elettrici																
Corrente massima (FLA)	A	A	243,9	271,9	299,1	332,5	374,4	395,7	417,0	450,2	474,9	474,9	474,9	531,4	579,4	635,9
	E,U	A	243,9	271,9	307,6	341,0	374,4	404,2	425,5	458,7	483,4	483,4	483,4	539,9	587,9	644,4
	N	A	252,4	280,4	316,1	349,5	382,9	412,7	434,0	467,2	491,9	491,9	491,9	548,4	604,9	667,2
Corrente di spunto (LRA)	A	A	265,5	307,3	350,2	388,2	419,8	466,8	484,0	519,5	529,4	529,4	529,4	661,9	701,8	831,3
	E,U	A	265,5	307,3	358,7	396,7	419,8	475,3	492,5	528,0	537,9	537,9	537,9	670,4	710,3	839,8
	N	A	274,0	315,8	367,2	405,2	428,3	483,8	501,0	536,5	546,4	546,4	546,4	678,9	727,3	862,6

Taglia			4202	4502	4802	5202	5602	6002	6402	6503	6703	6903	7203	8403	9603
Dati elettrici															
Corrente massima (FLA)	A	A	683,9	731,4	770,4	813,4	864,9	913,2	947,2	980,7	1028,7	1123,7	1162,7	1300,2	1419,2
	E,U	A	700,9	739,9	793,2	836,2	887,7	930,2	972,7	997,7	1054,2	1132,2	1179,7	-	-
	N	A	715,2	771,2	818,7	870,2	921,7	955,7	989,7	1023,2	-	-	-	-	-
Corrente di spunto (LRA)	A	A	858,2	930,7	953,4	1108,4	1163,9	1290,2	1287,2	1069,4	1096,3	1200,0	1222,7	1480,2	1603,2
	E,U	A	875,2	939,2	976,2	1131,2	1186,7	1307,2	1312,7	1086,4	1121,8	1208,5	1239,7	-	-
	N	A	889,5	970,5	1001,7	1165,2	1220,7	1332,7	1329,7	1111,9	-	-	-	-	-

DATI TECNICI GENERALI

Taglia			1402	1602	1802	2002	2202	2352	2502	2652	2802	3002	3202	3402	3602	3902
Compressore																
Tipo	A,E,N,U	tipo	Vite													
Regolazione compressore	A,E,N,U	Tipo	On-Off													
Numero	A,E,N,U	n°	2	2	2	2	2	2	2	2	2	2	2	2	2	2
Circuiti	A,E,N,U	n°	2	2	2	2	2	2	2	2	2	2	2	2	2	2
Refrigerante	A,E,N,U	tipo	R134a													
Carica refrigerante circuito 1 (1)	A	kg	31,0	31,0	28,0	31,0	38,0	36,0	38,0	43,0	44,0	44,0	50,0	58,0	55,0	61,0
	E	kg	28,0	30,0	45,0	39,0	38,0	46,0	46,0	54,0	54,0	54,0	59,0	66,0	61,0	65,0
	N	kg	39,0	39,0	46,0	34,0	46,0	54,0	54,0	61,0	61,0	61,0	66,0	66,0	76,0	84,0
	U	kg	31,0	30,0	35,0	34,0	32,0	46,0	46,0	54,0	54,0	54,0	59,0	66,0	61,0	65,0
Carica refrigerante circuito 2 (1)	A	kg	31,0	31,0	28,0	31,0	42,0	36,0	40,0	45,0	48,0	52,0	55,0	60,0	60,0	61,0
	E	kg	30,0	30,0	45,0	39,0	42,0	46,0	46,0	54,0	54,0	59,0	59,0	61,0	61,0	77,0
	N	kg	39,0	39,0	46,0	42,0	50,0	54,0	54,0	61,0	61,0	66,0	66,0	76,0	76,0	84,0
	U	kg	31,0	30,0	35,0	42,0	32,0	46,0	46,0	54,0	54,0	59,0	59,0	61,0	61,0	77,0
Scambiatore lato utenza																
Tipo	A,E,N,U	tipo	Fascio tubiero													
Numero	A,E,N,U	n°	1	1	1	1	1	1	1	1	1	1	1	1	1	1

(1) La carica riportata in tabella è un valore stimato e preliminare. Il valore finale della carica di refrigerante è riportato nella targhetta tecnica dell'unità. Per maggiori informazioni contattare sede.

Taglia			4202	4502	4802	5202	5602	6002	6402	6503	6703	6903	7203	8403	9603
Compressore															
Tipo	A,E,N,U	tipo							Vite						
Regolazione compressore	A,E,N,U	Tipo							On-Off						
	A	n°	2	2	2	2	2	2	2	3	3	3	3	3	3
Numero	E,U	n°	2	2	2	2	2	2	2	3	3	3	3	-	-
	N	n°	2	2	2	2	2	2	2	3	-	-	-	-	-
	A	n°	2	2	2	2	2	2	2	3	3	3	3	3	3
Circuiti	E,U	n°	2	2	2	2	2	2	2	3	3	3	3	-	-
	N	n°	2	2	2	2	2	2	2	3	-	-	-	-	-
Refrigerante	A,E,N,U	tipo							R134a						
	A	kg	64,0	70,0	68,0	69,0	76,0	84,0	84,0	61,0	61,0	72,0	69,0	78,0	84,0
Carica refrigerante circuito 1 (1)	E,U	kg	76,0	75,0	84,0	76,0	91,0	91,0	106,0	65,0	76,0	76,0	84,0	-	-
	N	kg	84,0	91,0	106,0	106,0	121,0	121,0	121,0	84,0	-	-	-	-	-
	A	kg	74,0	80,0	83,0	69,0	76,0	84,0	84,0	61,0	61,0	79,0	69,0	87,0	84,0
Carica refrigerante circuito 2 (1)	E,U	kg	76,0	85,0	84,0	91,0	91,0	106,0	106,0	70,0	76,0	76,0	84,0	-	-
	N	kg	84,0	106,0	106,0	121,0	121,0	121,0	121,0	84,0	-	-	-	-	-
	A	kg	-	-	-	-	-	-	-	61,0	61,0	73,0	76,0	75,0	91,0
Carica refrigerante circuito 3 (1)	E,U	kg	-	-	-	-	-	-	-	70,0	76,0	76,0	76,0	-	-
	N	kg	-	-	-	-	-	-	-	91,0	-	-	-	-	-
Scambiatore lato utenza															
Tipo	A,E,N,U	tipo							Fascio tubiero						
	A	n°	1	1	1	1	1	1	1	2	2	2	2	2	2
Numero	E,U	n°	1	1	1	1	2	2	2	2	2	2	2	-	-
	N	n°	1	2	2	2	2	2	2	2	-	-	-	-	-

(1) La carica riportata in tabella è un valore stimato e preliminare. Il valore finale della carica di refrigerante è riportato nella targhetta tecnica dell'unità. Per maggiori informazioni contattare sede.

Taglia			1402	1602	1802	2002	2202	2352	2502	2652	2802	3002	3202	3402	3602	3902
Kit idronico integrato: 00																
Attacchi idraulici																
Attacchi (in/out)	A,E,N,U	Tipo							Giunti scanalati							
	A	Ø	5″	5″	5″	5″	5″	5″	5″	6″	6″	6″	6″	6″	6″	6″
Diametro (in)	E,U	Ø	5″	5″	5″	5″	5″	6″	6″	6″	6″	6″	6″	6″	6″	6″
	N	Ø	5″	5″	6″	6″	6″	6″	6″	6″	6″	6″	6″	6″	6″	6″
	A	Ø	5″	5″	5″	5″	5″	5″	5″	6″	6″	6″	6″	6″	6″	6″
Diametro (out)	E,U	Ø	5″	5″	5″	5″	5″	6″	6″	6″	6″	6″	6″	6″	6″	6″
	N	Ø	5″	5″	6″	6″	6″	6″	6″	6″	6″	6″	6″	6″	6″	6″

Taglia			4202	4502	4802	5202	5602	6002	6402	6503	6703	6903	7203	8403	9603
Kit idronico integrato: 00															
Attacchi idraulici															
Attacchi (in/out)	A,E,N,U	Tipo							Giunti scanalati						
	A	Ø	6″	6″	6″	6″	6″	6″	6″	-	-	-	-	-	-
Diametro (in)	E,U	Ø	6″	6″	6″	6″	-	-	-	-	-	-	-	-	-
	N	Ø	6″	-	-	-	-	-	-	-	-	-	-	-	-
	A	Ø	6″	6″	6″	8″	8″	8″	8″	-	-	-	-	-	-
Diametro (out)	E,U	Ø	6″	6″	8″	8″	-	-	-	-	-	-	-	-	-
	N	Ø	6″	-	-	-	-	-	-	-	-	-	-	-	-
Modulo 1															
	A	Ø	-	-	-	-	-	-	-	6″	6″	6″	6″	6″	6″
Diametro (in)	E,U	Ø	-	-	-	-	6″	6″	6″	6″	6″	6″	6″	-	-
	N	Ø	-	6″	6″	6″	6″	6″	6″	6″	-	-	-	-	-
	A	Ø	-	-	-	-	-	-	-	6″	6″	6″	6″	8″	8″
Diametro (out)	E,U	Ø	-	-	-	-	6″	6″	6″	6″	6″	6″	8″	-	-
	N	Ø	-	6″	6″	6″	6″	6″	6″	6″	-	-	-	-	-
Modulo 2															
	A	Ø	-	-	-	-	-	-	-	5″	5″	5″	5″	5″	6″
Diametro (in)	E,U	Ø	-	-	-	-	6″	6″	6″	5″	5″	5″	5″	-	-
	N	Ø	-	6″	6″	6″	6″	6″	6″	6″	-	-	-	-	-
	A	Ø	-	-	-	-	-	-	-	5″	5″	5″	5″	5″	6″
Diametro (out)	E,U	Ø	-	-	-	-	6″	6″	6″	5″	5″	5″	5″	-	-
	N	Ø	-	6″	6″	6″	6″	6″	6″	6″	-	-	-	-	-

DATI SONORI

Taglia			1402	1602	1802	2002	2202	2352	2502	2652	2802	3002	3202	3402	3602	3902
Dati sonori calcolati in funzionamento a freddo (1)																
Livello di potenza sonora	A	dB(A)	98,0	98,0	98,0	98,0	99,0	99,0	99,0	99,7	99,7	99,7	99,7	100,4	100,4	101,1
	E	dB(A)	91,0	91,0	91,7	91,9	92,1	92,6	92,5	93,0	93,0	93,0	93,0	93,7	93,9	94,6
	N	dB(A)	91,7	91,7	92,3	92,5	92,6	93,1	93,0	93,5	93,5	93,5	93,5	94,1	94,6	95,2
	U	dB(A)	98,0	98,0	98,9	99,0	99,0	99,7	99,7	100,4	100,4	100,4	100,4	100,9	101,0	101,5
Livello di pressione sonora (10 m)	A	dB(A)	65,6	65,6	65,6	65,6	66,4	66,4	66,4	67,1	67,1	67,1	67,1	67,6	67,7	68,2
	E	dB(A)	58,6	58,6	59,2	59,4	59,5	59,9	59,9	60,3	60,3	60,3	60,3	60,8	61,0	61,6
	N	dB(A)	59,2	59,2	59,7	59,9	60,0	60,3	60,3	60,6	60,6	60,6	60,6	61,1	61,5	62,0
	U	dB(A)	65,6	65,6	66,4	66,4	66,4	67,1	67,1	67,6	67,6	67,6	67,6	68,1	68,1	68,5

(1) Potenza sonora: calcolata sulla base di misure effettuate in accordo con la normativa UNI EN ISO 9614-2, nel rispetto di quanto richiesto dalla certificazione Eurovent.; Pressione sonora misurata in campo libero, a 10 m di distanza dalla superficie esterna dell'unità (in accordo con la UNI EN ISO 3744).

Taglia			4202	4502	4802	5202	5602	6002	6402	6503	6703	6903	7203	8403	9603
Dati sonori calcolati in funzionamento a freddo (1)															
Livello di potenza sonora	A	dB(A)	101,1	101,6	101,6	101,6	102,1	102,5	102,5	102,7	102,8	103,4	103,4	103,7	104,2
	E	dB(A)	95,2	95,2	95,4	95,6	96,0	96,2	96,4	96,0	96,5	96,4	96,6	-	-
	N	dB(A)	95,5	96,0	96,2	96,6	96,9	96,9	96,9	96,7	-	-	-	-	-
	U	dB(A)	102,0	102,0	102,4	102,4	102,8	103,1	103,4	103,4	103,7	103,7	103,9	-	-
Livello di pressione sonora (10 m)	A	dB(A)	68,2	68,6	68,6	68,6	69,0	69,2	69,2	69,4	69,4	69,8	69,8	70,0	70,4
	E	dB(A)	62,1	62,0	62,2	62,3	62,7	62,8	62,9	62,5	62,8	62,8	62,8	-	-
	N	dB(A)	62,3	62,5	62,6	62,9	63,1	63,1	63,1	62,8	-	-	-	-	-
	U	dB(A)	68,9	68,9	69,1	69,2	69,5	69,7	69,9	69,8	70,0	70,0	70,2	-	-

(1) Potenza sonora: calcolata sulla base di misure effettuate in accordo con la normativa UNI EN ISO 9614-2, nel rispetto di quanto richiesto dalla certificazione Eurovent.; Pressione sonora misurata in campo libero, a 10 m di distanza dalla superficie esterna dell'unità (in accordo con la UNI EN ISO 3744).

DATI VENTILATORI

Taglia			1402	1602	1802	2002	2202	2352	2502	2652	2802	3002	3202	3402	3602	3902
Modello: F																
Ventilatore																
Tipo	A,E,N,U	tipo	Assiale													
Numero	A	n°	8	8	8	8	10	10	10	12	12	12	12	14	14	16
	E,U	n°	8	8	10	10	10	12	12	14	14	14	14	16	16	18
	N	n°	10	10	12	12	12	14	14	16	16	16	16	18	20	22
Portata aria	A	m^3/h	116000	116000	116000	116000	145000	145000	145000	174000	174000	174000	174000	203000	203000	232000
	E	m^3/h	89600	89600	112000	112000	112000	134400	134400	156800	156800	156800	156800	179200	179200	201600
	N	m^3/h	112000	112000	134400	134400	134400	156800	156800	179200	179200	179200	179200	201600	224000	246400
	U	m^3/h	116000	116000	145000	145000	145000	174000	174000	203000	203000	203000	203000	232000	232000	261000

Taglia			1402	1602	1802	2002	2202	2352	2502	2652	2802	3002	3202	3402	3602	3902
Modello: P																
Ventilatore																
Tipo	A,E,N,U	tipo	Assiale													
Numero	A	n°	8	8	8	8	10	10	10	12	12	12	12	14	14	16
	E,U	n°	8	8	10	10	10	12	12	14	14	14	14	16	16	18
	N	n°	10	10	12	12	12	14	14	16	16	16	16	18	20	22
Portata aria	A	m^3/h	109600	109600	109600	109600	137000	137000	137000	164400	164400	164400	164400	191800	191800	219200
	E	m^3/h	85600	85600	107000	107000	107000	128400	128400	149800	149800	149800	149800	171200	171200	192600
	N	m^3/h	107000	107000	128400	128400	128400	149800	149800	171200	171200	171200	171200	192600	214000	235400
	U	m^3/h	109600	109600	137000	137000	137000	164400	164400	191800	191800	191800	191800	219200	219200	246600

Taglia			4202	4502	4802	5202	5602	6002	6402	6503	6703	6903	7203	8403	9603
Modello: F															
Ventilatore															
Tipo	A,E,N,U	tipo	Assiale												
Numero	A	n°	16	18	18	18	20	22	22	24	24	28	28	30	34
	E,U	n°	20	20	22	22	24	26	28	28	30	30	32	-	-
	N	n°	22	26	28	30	32	32	32	34	-	-	-	-	-
Portata aria	A	m^3/h	232000	261000	261000	261000	290000	319000	319000	348000	348000	406000	406000	435000	493000
	E	m^3/h	224000	224000	246400	246400	268800	291200	313600	313600	336000	336000	358400	-	-
	N	m^3/h	246400	291200	313600	336000	358400	358400	358400	380800	-	-	-	-	-
	U	m^3/h	290000	290000	319000	319000	348000	377000	406000	406000	435000	435000	464000	-	-

Taglia			4202	4502	4802	5202	5602	6002	6402	6503	6703	6903	7203	8403	9603
Modello: P															
Ventilatore															
Tipo	A,E,N,U	tipo	Assiale												
Numero	A	n°	16	18	18	18	20	22	22	24	24	28	28	30	34
	E,U	n°	20	20	22	22	24	26	28	28	30	30	32	-	-
	N	n°	22	26	28	30	32	32	32	34	-	-	-	-	-
Portata aria	A	m^3/h	219200	246600	246600	246600	274000	301400	301400	328800	328800	383600	383600	411000	465800
	E	m^3/h	214000	214000	235400	235400	256800	278200	299600	299600	321000	321000	342400	-	-
	N	m^3/h	235400	278200	299600	321000	342400	342400	342400	363800	-	-	-	-	-
	U	m^3/h	274000	274000	301400	301400	328800	356200	383600	383600	411000	411000	438400	-	-

DIMENSIONI

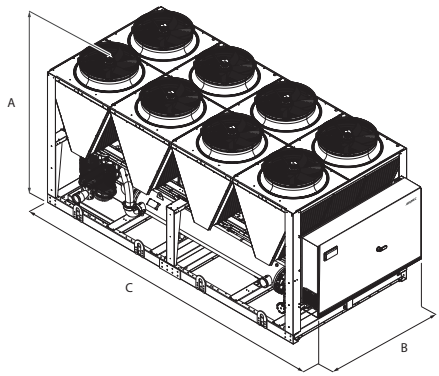

Taglia			1402	1602	1802	2002	2202	2352	2502	2652	2802	3002	3202	3402	3602	3902
Dimensioni e pesi																
A	A,E,N,U	mm	2450	2450	2450	2450	2450	2450	2450	2450	2450	2450	2450	2450	2450	2450
B	A,E,N,U	mm	2200	2200	2200	2200	2200	2200	2200	2200	2200	2200	2200	2200	2200	2200
	A	mm	5160	5160	5160	5160	6350	6350	6350	7140	7140	7140	7140	8330	8330	9520
C	E,U	mm	5160	5160	6350	6350	6350	7140	7140	8330	8330	8330	8330	9520	9520	10710
	N	mm	6350	6350	7140	7140	7140	8330	8330	9520	9520	9520	9520	10710	11900	13090

Taglia			4202	4502	4802	5202	5602	6002	6402	6503	6703	6903	7203	8403	9603
Dimensioni e pesi															
	A	mm	2450	2450	2450	2450	2450	2450	2450	2450	2450	2450	2450	2450	2450
A	E,U	mm	2450	2450	2450	2450	2450	2450	2450	2450	2450	2450	2450	-	-
	N	mm	2450	2450	2450	2450	2450	2450	2450	2450	-	-	-	-	-
	A	mm	2200	2200	2200	2200	2200	2200	2200	2200	2200	2200	2200	2200	2200
B	E,U	mm	2200	2200	2200	2200	2200	2200	2200	2200	2200	2200	2200	-	-
	N	mm	2200	2200	2200	2200	2200	2200	2200	2200	-	-	-	-	-
	A	mm	9520	10710	10710	10710	11900	13090	13090	14280	14280	16660	16660	17850	20230
C	E,U	mm	11900	11900	13090	13090	14280	15470	16660	16660	17850	17850	19040	-	-
	N	mm	13090	15470	16660	17850	19040	19040	19040	20230	-	-	-	-	-

Per motivi di trasporto le unità con la profondità superiore ai 13090 mm vengono spediti separate. Per maggiori informazioni fare riferimento al manuale tecnico e/o d'installazione.

Taglia			1402	1602	1802	2002	2202	2352	2502	2652	2802	3002	3202	3402	3602	3902
Modello: F																
Unità monomodulo																
	A	kg	4695	4730	4870	5200	6065	6080	6285	6950	7145	7200	7300	8500	8975	9590
Peso a vuoto	E,U	kg	4855	4875	5435	6025	6380	7025	7045	7625	7715	7785	7880	9145	9605	10475
	N	kg	5370	5390	6065	6655	7010	7560	7585	8175	8265	8340	8430	9930	10905	11630

Taglia			4202	4502	4802	5202	5602	6002	6402	6503	6703	6903	7203	8403	9603
Modello: F															
Unità monomodulo															
	A	kg	9655	10475	10525	10945	11580	12265	12305	-	-	-	-	-	-
Peso a vuoto	E,U	kg	11070	11130	12135	12260	-	-	-	-	-	-	-	-	-
	N	kg	11700	-	-	-	-	-	-	-	-	-	-	-	-
Unità bimodulo															
	A	kg	-	-	-	-	-	-	-	9590	9655	10475	10525	11580	12305
Peso a vuoto modulo 1	E,U	kg	-	-	-	-	6630	6630	7170	10475	11070	11130	12135	-	-
	N	kg	-	6210	6995	6995	7730	7730	7775	11630	-	-	-	-	-
	A	kg	-	-	-	-	-	-	-	5225	5225	5765	5765	5930	6590
Peso a vuoto modulo 2	E,U	kg	-	-	-	-	6630	7170	7170	5755	5755	5810	5820	-	-
	N	kg	-	6995	6995	7730	7730	7775	7775	6455	-	-	-	-	-

Aermec si riserva la facoltà di apportare in qualsiasi momento tutte le modifiche ritenute necessarie per il miglioramento del prodotto con eventuale modifica dei relativi dati tecnici.

Aermec S.p.A.
Via Roma, 996 - 37040 Bevilacqua (VR) - Italia
Tel. 0442633111 - Telefax 044293577
www.aermec.com

Numero Verde
800-843085

NSM 1402-9603 B

Refrigeratore condensato ad aria con Free-cooling glycol free

Potenza frigorifera 305,8 ÷ 2028,1 kW

- **Batteria a microcanali**
- **Modalità night mode**
- **Funzionamento fino a 50 °C aria esterna**
- **Elevate efficienze ai carichi parziali**



DESCRIZIONE

Refrigeratori, progettati e realizzati per soddisfare le esigenze di climatizzazione nei complessi residenziali / commerciali, o di refrigerazione nei complessi industriali.
Sono unità da esterno con compressori a vite, ventilatori assiali, batterie a microcanale e scambiatori a fascio tubiero.
Il basamento, la struttura e la pannellatura sono in acciaio zincato trattato con vernici poliestere RAL 9003.

VERSIONI

A Alta efficienza
E Alta efficienza silenziata
N Altissima efficienza silenziata
U Altissima efficienza

CARATTERISTICHE

Campo di funzionamento

Il funzionamento a pieno carico è garantito fino a 50 °C di temperatura di aria esterna a seconda della taglia e della versione. Per maggiori dettagli fare riferimento alla documentazione tecnica o al sofware di selezione.

Unità con 2 / 3 circuiti frigoriferi

La gamma è composta da unità equipaggiate con 2–3 circuiti frigoriferi, progettata per fornire il massimo rendimento anche ai carichi parziali e garantire la continuità di esercizio in caso di fermata di uno dei circuiti.

Controllo della temperatura di condensazione

Dispositivo per il controllo elettronico di condensazione di serie, per il funzionamento anche con basse temperature, che consente di adeguare la portata d'aria all'effettiva richiesta dell'impianto con vantaggi in termini di riduzione dei consumi.

Batterie a microcanali in alluminio

Tutta la gamma usa batterie a microcanali in alluminio permettendo di impiegare una minor quantità di refrigerante ma garantendo sempre alti livelli di efficienza.

Batterie ad acqua Free-cooling

Queste unità hanno inoltre una batteria ad acqua dedicata alla modalità free-cooling.

In applicazioni dove il fabbisogno frigorifero è costante tutto l'anno, il free-cooling offre significative opportunità di risparmio energetico.
Appena la temperatura dell'aria esterna è favorevole una vavola fa confluire l'acqua verso la batteria free-cooling che verrà raffreddata direttamente dall'aria, permettendo persino il completo spegnimento dei compressori con un notevole risparmio elettrico.

Circuito free-cooling con acqua glicolata

Scambiatore a piastre intermedio con il quale si ottengono due circuiti:

1. Circuito idraulico glicolato, da addizionare con glicole per proteggere la batteria da congelamenti.
2. Circuito idraulico primario per impianto privo di glicole.

Valvola di espansione elettronica

Le unità dalla taglia 5202 alla 6402 e dalla 8403 alla 9603 hanno di serie la valvola di espansione elettronica.
L'utilizzo della valvola di espansione elettronica apporta notevoli benefici in particolar modo quando il refrigeratore si trova a lavorare ai carichi parziali a vantaggio dell'efficienza energetica dell'unità.

CONTROLLO

Le unità montano n°.1 scheda di controllo per ogni compressore.
Regolazione a microprocessore, completo di tastiera e display LCD, che permette una facile consultazione e l'intervento sull'unità attraverso un menù disponibile in più lingue.

- La presenza di un orologio programmatore permette d'impostare delle fasce orarie di funzionamento ed un eventuale secondo set-point.
- La termoregolazione avviene con la logica proporzionale integrale, in base alla temperatura di uscita dell'acqua.
- **Modalità night mode:** solo nelle versioni **non silenziate** è possibile impostare un profilo di funzionamento silenziato, utile ad esempio nelle ore notturne per un maggior comfort acustico, ma che garantisce sempre le prestazioni anche nelle ore di maggior carico.
- La possibilità di controllare due unità in parallelo Master - Slave (dalla taglia 1402 alla 6402).

ACCESSORI

AER485P1: Interfaccia RS-485 per sistemi di supervisione con protocollo MODBUS. È previsto n°. 1 accessorio per ogni scheda di controllo dell'unità.

AERBACP: Interfaccia di comunicazione Ethernet per protocolli Bacnet/IP, Modbus TCP/IP, SNMP. È previsto n°. 1 accessorio per ogni scheda di controllo dell'unità.
AERNET: Il dispositivo permette il controllo, la gestione ed il monitoraggio remoto di un refrigeratore con un PC, smartphone o tablet tramite collegamento Cloud. AERNET svolge la funzione di Master mentre ogni unità collegata viene configurata come Slave fino ad un massimo di 6 schede di controllo. È inoltre possibile con un semplice click salvare sul proprio terminale un file log con tutti i dati delle unità collegate per eventuali post analisi.
MULTICHILLER-EVO: Sistema di controllo per il comando, l'accensione e lo spegnimento dei singoli refrigeratori in un impianto in cui siano installati più apparecchi in parallelo (max. n° 9) assicurando sempre la portata costante agli evaporatori.
PRV3: Consente di eseguire a distanza le operazioni di comando del refrigeratore.
AVX: Supporti antivibranti a molla.

ACCESSORI MONTATI IN FABBRICA

RIF: Rifasatore di corrente. Collegato in parallelo al motore, permette una riduzione della corrente assorbita (circa il 10%)
GP_: Kit griglie anti intrusione
KRS: Resistenza elettrica scambiatori
AK: Acoustic kit, grazie ad un rivestimento particolare della pannellatura o dei componenti che producono maggior rumore nell'unità, permette un abbattimento ulteriore del rumore. Disponibile solo per la versione silenziata.
KDI: Doppio rivestimento evaporatore, permette di lasciare l'unità in stand by con temperature fino a -20°C. Da richiedere in fase d'ordine abbinandolo alla resistenza elettrica KRS.

COMPATIBILITÀ ACCESSORI

Modello	Ver	1402	1602	1802	2002	2202	2352	2502	2652	2802	3002	3202	3402	3602	3902
AER485P1 x n° 2	A,E,N,U	•	•	•	•	•	•	•	•	•	•	•	•	•	•
AERBACP x n° 2	A,E,N,U	•	•	•	•	•	•	•	•	•	•	•	•	•	•
AERNET	A,E,N,U	•	•	•	•	•	•	•	•	•	•	•	•	•	•
MULTICHILLER-EVO	A,E,N,U	•	•	•	•	•	•	•	•	•	•	•	•	•	•
PRV3	A,E,N,U	•	•	•	•	•	•	•	•	•	•	•	•	•	•

Modello	Ver	4202	4502	4802	5202	5602	6002	6402	6503	6703	6903	7203	8403	9603
AER485P1 x n° 2	A,E,N,U	•	•	•	•	•	•	•						
AER485P1 x n° 3	A								•	•	•	•	•	•
	E,U								•	•	•	•		
	N								•					
AERBACP x n° 2	A,E,N,U	•	•	•	•	•	•	•						
AERBACP x n° 3	A								•	•	•	•	•	•
	E,U								•	•	•	•		
	N								•					
AERNET	A	•	•	•	•	•	•	•	•	•	•	•	•	•
	E,U	•	•	•	•	•	•	•	•	•	•	•		
	N	•	•	•	•	•	•	•	•					
MULTICHILLER-EVO	A	•	•	•	•	•	•	•	•	•	•	•	•	•
	E,U	•	•	•	•	•	•	•	•	•	•	•		
	N	•	•	•	•	•	•	•	•					
PRV3	A	•	•	•	•	•	•	•	•	•	•	•	•	•
	E,U	•	•	•	•	•	•	•	•	•	•	•		
	N	•	•	•	•	•	•	•	•					

Antivibranti

Ver	1402	1602	1802	2002	2202	2352	2502	2652	2802	3002	3202	3402	3602	3902
A	AVX929	AVX929	AVX929	AVX932	AVX933	AVX933	AVX933	AVX934	AVX937	AVX937	AVX937	AVX938	AVX938	AVX942
E, U	AVX929	AVX929	AVX930	AVX933	AVX933	AVX934	AVX934	AVX935	AVX935	AVX935	AVX935	AVX939	AVX939	AVX940
N	AVX930	AVX930	AVX931	AVX931	AVX934	AVX935	AVX935	AVX936	AVX936	AVX936	AVX936	AVX940	AVX941	AVX943

Ver	4202	4502	4802	5202	5602	6002	6402	6503	6703	6903	7203	8403	9603
A	AVX942	AVX944	AVX944	AVX944	AVX945	AVX947	AVX947	AVX953	AVX953	AVX957	AVX954	AVX956	AVX955
E, U	AVX941	AVX945	AVX947	AVX947	AVX950	AVX952	AVX948	AVX954	AVX956	AVX956	AVX958	-	-
N	AVX943	AVX946	AVX948	AVX949	AVX951	AVX951	AVX951	AVX955	-	-	-	-	-

L'accessorio non può essere montato sulle configurazioni indicate con -

Rifasatori

Ver	1402	1602	1802	2002	2202	2352	2502	2652	2802
A	RIFNSM1402Q	RIFNSM1602Q	RIFNSM1802Q	RIFNSM2002Q	RIFNSM2202Q	RIFNSM2352Q	RIFNSM2502Q	RIFNSM2652Q	RIFNSM2802C
E	RIFNSM1402Q	RIFNSM1602Q	RIFNSM1802Q	RIFNSM2002Q	RIFNSM2202Q	RIFNSM2352C	RIFNSM2502C	RIFNSM2652Q	RIFNSM2802C
N	RIFNSM1402Q	RIFNSM1602Q	RIFNSM1802C	RIFNSM2002Q	RIFNSM2202C	RIFNSM2352C	RIFNSM2502C	RIFNSM2652Q	RIFNSM2802C
U	RIFNSM1402Q	RIFNSM1602Q	RIFNSM1802Q	RIFNSM2002C	RIFNSM2202Q	RIFNSM2352C	RIFNSM2502C	RIFNSM2652Q	RIFNSM2802C

Il fondino grigio indica gli accessori montati in fabbrica

Ver	3002	3202	3402	3602	3902	4202	4502	4802	5202
A, E, U	RIFNSM3002C	RIFNSM3202C	RIFNSM3402C	RIFNSM3602C	RIFNSM3902C	RIFNSM4202C	RIFNSM4502C	RIFNSM4802C	RIFNSM5202C
N	RIFNSM3002C	RIFNSM3202C	RIFNSM3402C	RIFNSM3602C	RIFNSM3902C	RIFNSM4202C	-	-	-

L'accessorio non può essere montato sulle configurazioni indicate con -
Il fondino grigio indica gli accessori montati in fabbrica

Ver	5602	6002	6402	6503	6703	6903	7203	8403	9603
A	RIFNSM5602C	RIFNSM6002C	RIFNSM6402C	-	-	-	-	-	-

L'accessorio non può essere montato sulle configurazioni indicate con -
Il fondino grigio indica gli accessori montati in fabbrica

Griglie di protezione

Ver	1402	1602	1802	2002	2202	2352	2502	2652	2802	3002	3202	3402	3602	3902
A	GP4V	GP4V	GP4V	GP4V	GP5V	GP5V	GP5V	GP6V	GP6V	GP6V	GP6V	GP7V	GP7V	GP8V

Ver	1402	1602	1802	2002	2202	2352	2502	2652	2802	3002	3202	3402	3602	3902
E, U	GP4V	GP4V	GP5V	GP5V	GP5V	GP6V	GP6V	GP7V	GP7V	GP7V	GP7V	GP8V	GP8V	GP9V
N	GP5V	GP5V	GP6V	GP6V	GP6V	GP7V	GP7V	GP8V	GP8V	GP8V	GP8V	GP9V	GP10V	GP11V

Il fondino grigio indica gli accessori montati in fabbrica

Ver	4202	4502	4802	5202	5602	6002	6402	6503	6703	6903	7203	8403	9603
A	GP8V	GP9V	GP9V	GP9V	GP10V	GP11V	GP11V	GP4V+GP8V	GP4V+GP8V	GP5V+GP9V	GP5V+GP9V	GP5V+GP10V	GP6V+GP11V
E, U	GP10V	GP10V	GP11V	GP11V	GP6V+GP6V	GP6V+GP7V	GP7V+GP7V	GP5V+GP9V	GP5V+GP10V	GP5V+GP10V	GP6V+GP11V	-	-
N	GP11V	GP6V+GP7V	GP7V+GP7V	GP7V+GP8V	GP8V+GP8V	GP8V+GP8V	GP8V+GP8V	GP6V+GP11V	-	-	-	-	-

L'accessorio non può essere montato sulle configurazioni indicate con -
Il fondino grigio indica gli accessori montati in fabbrica

Resistenze scambiatori

Ver	1402	1602	1802	2002	2202	2352	2502	2652	2802
A	KRS22	KRS22	KRS23	KRS23	KRS23	KRS23	KRS23	KRS23	KRS23
E, N, U	KRS23	KRS23	KRS23	KRS23	KRS23	KRS23	KRS23	KRS23	KRS23

Il fondino grigio indica gli accessori montati in fabbrica

Ver	3002	3202	3402	3602	3902	4202	4502	4802	5202
A, E, U	KRS23	KRS23	KRS24	KRS24	KRS24	KRS24	KRS24	KRS24	KRS24
N	KRS23	KRS23	KRS24	KRS24	KRS24	KRS24	KRS23+KRS23	KRS23+KRS23	KRS23+KRS23

Il fondino grigio indica gli accessori montati in fabbrica

Ver	5602	6002	6402	6503	6703	6903	7203	8403	9603
A	KRS24	KRS24	KRS24	KRS23+KRS24	KRS23+KRS24	KRS23+KRS24	KRS23+KRS24	KRS23+KRS24	KRS23+KRS24
E, U	KRS23+KRS23	KRS23+KRS23	KRS23+KRS23	KRS23+KRS24	KRS23+KRS24	KRS23+KRS24	KRS23+KRS24	-	-
N	KRS23+KRS23	KRS23+KRS23	KRS23+KRS23	KRS23+KRS24	-	-	-	-	-

L'accessorio non può essere montato sulle configurazioni indicate con -
Il fondino grigio indica gli accessori montati in fabbrica

Acoustic kit

Ver	1402	1602	1802	2002	2202	2352	2502	2652	2802	3002	3202	3402	3602	3902
E, N	AK (1)	AK (1)	AK (1)	AK (1)	AK (1)	AK (1)	AK (1)	AK (1)	AK (1)	AK (1)	AK (1)	AK (1)	AK (1)	AK (1)

(1) Disponibile solo per la versione silenziata
Il fondino grigio indica gli accessori montati in fabbrica

Ver	4202	4502	4802	5202	5602	6002	6402	6503	6703	6903	7203	8403	9603
E, N	AK (1)	AK (1)	AK (1)	AK (1)	AK (1)	AK (1)	AK (1)	AK (1)	AK (1)	AK (1)	AK (1)	AK (1)	AK (1)

(1) Disponibile solo per la versione silenziata
Il fondino grigio indica gli accessori montati in fabbrica

Doppio rivestimento evaporatore

Ver	1402	1602	1802	2002	2202	2352	2502	2652	2802	3002	3202	3402	3602	3902
A, E, N, U	KDI (1)	KDI (1)	KDI (1)	KDI (1)	KDI (1)	KDI (1)	KDI (1)	KDI (1)	KDI (1)	KDI (1)	KDI (1)	KDI (1)	KDI (1)	KDI (1)

(1) Contatta sede.
Il fondino grigio indica gli accessori montati in fabbrica

Ver	4202	4502	4802	5202	5602	6002	6402	6503	6703	6903	7203	8403	9603
A, E, N, U	KDI (1)	KDI (1)	KDI (1)	KDI (1)	KDI (1)	KDI (1)	KDI (1)	KDI (1)	KDI (1)	KDI (1)	KDI (1)	KDI (1)	KDI (1)	KDI (1)

(1) Contatta sede.
Il fondino grigio indica gli accessori montati in fabbrica

CONFIGURATORE

Campo	Descrizione
1,2,3	**NSM**
4,5,6,7	**Taglia** 1402, 1602, 1802, 2002, 2202, 2352, 2502, 2652, 2802, 3002, 3202, 3402, 3602, 3902, 4202, 4502, 4802, 5202, 5602, 6002, 6402, 6503, 6703, 6903, 7203, 8403, 9603
8	**Campo d'impiego**
X	Valvola termostatica elettronica (1)
Y	Valvola termostatica meccanica per bassa temperatura (2)
Z	Valvola termostatica elettronica per bassa temperatura (2)
°	Valvola termostatica meccanica standard (3)
9	**Modello**
B	Free-cooling glycol free
G	Free-cooling glycol free plus (4)
10	**Recupero di calore**
D	Desurriscaldatore
°	Senza recupero di calore
11	**Versione**
A	Alta efficienza
E	Alta efficienza silenziata
N	Altissima efficienza silenziata
U	Altissima efficienza

Campo	Descrizione
12	**Batterie / Batterie free-cooling**
0	Alluminio microcanale verniciata / Rame - alluminio verniciato
R	Rame - rame / Rame - rame
S	Rame - rame stagnato / Rame - rame stagnato
V	Rame - alluminio verniciato / Rame - alluminio verniciato
°	Alluminio microcanale / Rame - alluminio
13	**Ventilatori**
J	Inverter
°	Standard
14	**Alimentazione**
2	230V ~ 3 50Hz con fusibili (5)
4	230V ~ 3 50Hz con magnetotermici (5)
8	400V ~ 3 50Hz con magnetotermici
°	400V ~ 3 50Hz con fusibili
15,16	**Kit idronico integrato**
00	Senza kit idronico

(1) Acqua prodotta fino a +4 °C
(2) Acqua prodotta da +4 °C a -6 °C
(3) Acqua prodotta fino a +4 °C.
(4) I modelli Free cooling Plus "G" sono compatibili solo con batterie "°" e "0".
(5) Disponibile solo per le taglie dalla 1402 alla 2202

DATI PRESTAZIONALI

NSM - A

Taglia		1402	1602	1802	2002	2202	2352	2502	2652	2802	3002	3202	3402	3602	3902
Modello: B															
Prestazioni in raffreddamento funzionamento meccanico (1)															
Potenza frigorifera	kW	306,5	350,2	396,8	450,5	505,3	522,5	556,5	600,8	649,8	678,4	726,3	813,3	872,8	954,1
Potenza assorbita	kW	102,8	117,6	136,7	158,3	168,9	180,5	194,5	203,0	220,4	235,0	252,8	269,7	295,6	317,9
Corrente assorbita totale a freddo	A	182,0	206,0	231,0	268,0	291,0	311,0	335,0	351,0	378,0	400,0	427,0	451,0	487,0	530,0
EER	W/W	2,98	2,98	2,90	2,85	2,99	2,90	2,86	2,96	2,95	2,89	2,87	3,02	2,95	3,00
Portata acqua utenza	l/h	52653	60163	68174	77407	86812	89765	95621	103224	111642	116561	124785	139737	149957	163932
Perdita di carico lato utenza	kPa	73	94	100	72	90	96	108	107	117	100	94	81	93	112
Prestazioni in raffreddamento funzionamento glycol-free (2)															
Potenza frigorifera	kW	201,2	207,2	212,6	221,0	271,8	273,9	277,4	334,0	337,2	352,7	355,8	414,1	417,7	460,7
Potenza assorbita	kW	18,5	18,5	18,5	18,5	24,6	24,6	24,6	32,7	32,7	32,9	32,9	38,1	38,1	42,0
Corrente assorbita totale in free-cooling	A	33,0	32,0	31,0	31,0	42,0	42,0	42,0	57,0	56,0	56,0	56,0	64,0	63,0	70,0
EER	W/W	10,87	11,19	11,48	11,92	11,06	11,14	11,28	10,20	10,30	10,71	10,81	10,86	10,95	10,97

(1) Acqua scambiatore lato utenza 12 °C / 7 °C; Aria esterna 35 °C; Funzionamento meccanico 100%; Free-cooling 0%
(2) Acqua scambiatore lato utenza 12 °C / * °C ; Aria esterna 2 °C; circuito idraulico glicolato al 30%; circuito idraulico primario glicole 0%.

Taglia		1402	1602	1802	2002	2202	2352	2502	2652	2802	3002	3202	3402	3602	3902
Modello: G															
Prestazioni in raffreddamento funzionamento meccanico (1)															
Potenza frigorifera	kW	305,8	349,3	395,0	447,3	502,1	519,1	552,6	597,2	645,4	674,3	721,9	807,8	865,0	946,8
Potenza assorbita	kW	103,7	118,8	138,1	160,2	170,8	182,6	197,0	205,3	223,1	238,4	257,1	273,3	299,3	321,8
Corrente assorbita totale a freddo	A	184,0	208,0	233,0	271,0	294,0	315,0	339,0	355,0	382,0	405,0	433,0	456,0	492,0	536,0
EER	W/W	2,95	2,94	2,86	2,79	2,94	2,84	2,81	2,91	2,89	2,83	2,81	2,96	2,89	2,94
Portata acqua utenza	l/h	52546	60019	67864	76853	86266	89180	94948	102598	110891	115859	124023	138789	148609	162675
Perdita di carico lato utenza	kPa	48	64	74	62	78	84	95	70	74	81	74	86	98	68
Prestazioni in raffreddamento funzionamento glycol-free (2)															
Potenza frigorifera	kW	213,5	220,0	226,6	237,8	288,8	291,7	294,5	353,1	360,2	374,3	378,1	439,1	443,5	495,5
Potenza assorbita	kW	18,3	18,3	18,3	18,3	24,2	24,2	24,2	32,1	32,1	32,3	32,3	37,4	37,4	41,3
Corrente assorbita totale in free-cooling	A	32,0	32,0	31,0	31,0	42,0	42,0	42,0	55,0	55,0	55,0	54,0	62,0	61,0	69,0
EER	W/W	11,68	12,03	12,39	12,99	11,92	12,04	12,16	11,00	11,22	11,59	11,71	11,74	11,86	12,00

(1) Acqua scambiatore lato utenza 12 °C / 7 °C; Aria esterna 35 °C; Funzionamento meccanico 100%; Free-cooling 0%
(2) Acqua scambiatore lato utenza 12 °C / * °C ; Aria esterna 2 °C; circuito idraulico glicolato al 30%; circuito idraulico primario glicole 0%.

NSM - A

Taglia		4202	4502	4802	5202	5602	6002	6402	6503	6703	6903	7203	8403	9603
Modello: B														
Prestazioni in raffreddamento funzionamento meccanico (1)														
Potenza frigorifera	kW	996,8	1082,3	1128,3	1167,3	1222,8	1304,9	1346,7	1459,2	1501,9	1659,0	1705,0	1838,1	2028,1
Potenza assorbita	kW	346,1	365,7	391,9	422,5	438,9	452,7	472,4	492,1	520,2	557,2	583,3	659,0	704,1
Corrente assorbita totale a freddo	A	581,0	614,0	655,0	704,0	733,0	761,0	796,0	821,0	872,0	945,0	986,0	1100,0	1198,0
EER	W/W	2,88	2,96	2,88	2,76	2,79	2,88	2,85	2,97	2,89	2,98	2,92	2,79	2,88
Portata acqua utenza	l/h	171269	185947	193855	200561	210092	224201	231379	250713	258050	285029	292937	315803	348457
Perdita di carico lato utenza	kPa	122	132	143	116	109	125	133	112	127	132	143	108	135
Prestazioni in raffreddamento funzionamento glycol-free (2)														
Potenza frigorifera	kW	464,4	522,4	524,0	526,5	571,2	612,5	614,9	684,4	688,1	798,8	801,4	867,6	965,2
Potenza assorbita	kW	42,0	46,2	46,2	46,2	50,1	53,8	53,9	60,5	60,5	70,7	70,8	78,9	86,8
Corrente assorbita totale in free-cooling	A	71,0	77,0	77,0	77,0	84,0	91,0	91,0	101,0	101,0	120,0	120,0	132,0	148,0
EER	W/W	11,06	11,32	11,35	11,41	11,41	11,38	11,41	11,31	11,37	11,29	11,32	10,99	11,12

(1) Acqua scambiatore lato utenza 12 °C / 7 °C; Aria esterna 35 °C; Funzionamento meccanico 100%; Free-cooling 0%
(2) Acqua scambiatore lato utenza 12 °C / * °C ; Aria esterna 2 °C; circuito idraulico glicolato al 30%; circuito idraulico primario glicole 0%.

Taglia		4202	4502	4802	5202	5602	6002	6402	6503	6703	6903	7203	8403	9603
Modello: G														
Prestazioni in raffreddamento funzionamento meccanico (1)														
Potenza frigorifera	kW	988,7	1074,2	1119,1	1156,4	1212,7	1295,2	1336,2	1447,7	1489,6	1646,9	1691,9	1822,8	2013,1
Potenza assorbita	kW	350,6	370,3	397,1	428,3	444,3	458,0	478,2	498,2	527,1	564,0	590,8	667,1	712,4
Corrente assorbita totale a freddo	A	588,0	621,0	663,0	713,0	741,0	769,0	805,0	830,0	882,0	956,0	998,0	1112,0	1211,0
EER	W/W	2,82	2,90	2,82	2,70	2,73	2,83	2,79	2,91	2,83	2,92	2,86	2,73	2,83
Portata acqua utenza	l/h	169873	184553	192278	198678	208362	222522	229577	248739	255937	282961	290686	313186	345875
Perdita di carico lato utenza	kPa	74	91	98	86	95	109	116	84	84	110	110	101	116
Prestazioni in raffreddamento funzionamento glycol-free (2)														
Potenza frigorifera	kW	500,3	559,0	564,4	569,9	610,4	656,1	662,5	737,9	742,7	856,4	861,8	926,6	1037,6
Potenza assorbita	kW	41,3	45,5	45,5	45,5	49,3	53,1	53,1	59,6	59,6	69,7	69,7	77,6	85,4
Corrente assorbita totale in free-cooling	A	69,0	76,0	76,0	76,0	82,0	89,0	89,0	99,0	100,0	118,0	118,0	129,0	145,0
EER	W/W	12,12	12,30	12,42	12,54	12,38	12,36	12,48	12,38	12,46	12,29	12,37	11,95	12,15

(1) Acqua scambiatore lato utenza 12 °C / 7 °C; Aria esterna 35 °C; Funzionamento meccanico 100%; Free-cooling 0%
(2) Acqua scambiatore lato utenza 12 °C / * °C ; Aria esterna 2 °C; circuito idraulico glicolato al 30%; circuito idraulico primario glicole 0%.

NSM - E

Taglia		1402	1602	1802	2002	2202	2352	2502	2652	2802	3002	3202	3402	3602	3902
Modello: B															
Prestazioni in raffreddamento funzionamento meccanico (1)															
Potenza frigorifera	kW	319,8	365,8	417,7	473,0	509,1	549,8	568,8	618,6	646,3	675,1	715,5	796,7	851,7	929,6
Potenza assorbita	kW	105,5	123,3	137,5	159,4	178,3	183,3	195,5	205,2	220,4	235,9	253,5	270,8	297,1	320,1
Corrente assorbita totale a freddo	A	177,0	206,0	223,0	261,0	295,0	305,0	326,0	342,0	365,0	389,0	415,0	438,0	474,0	517,0
EER	W/W	3,03	2,97	3,04	2,97	2,85	3,00	2,91	3,01	2,93	2,86	2,82	2,94	2,87	2,90
Portata acqua utenza	l/h	54946	62848	71763	81260	87462	94455	97732	106280	111042	115993	122937	136886	146332	159723
Perdita di carico lato utenza	kPa	62	76	84	78	90	88	94	100	109	91	94	80	92	110
Prestazioni in raffreddamento funzionamento glycol-free (2)															
Potenza frigorifera	kW	186,6	192,0	231,5	241,7	246,1	294,5	297,3	334,0	337,2	351,6	354,9	403,7	407,3	448,1
Potenza assorbita	kW	15,5	15,5	19,5	19,6	19,6	26,8	26,8	30,6	30,6	31,0	31,0	34,0	34,0	36,8
Corrente assorbita totale in free-cooling	A	26,0	26,0	32,0	32,0	32,0	44,0	45,0	51,0	51,0	51,0	51,0	55,0	54,0	59,0
EER	W/W	12,01	12,36	11,89	12,34	12,57	11,01	11,11	10,92	11,03	11,35	11,45	11,88	11,98	12,18

(1) Acqua scambiatore lato utenza 12 °C / 7 °C; Aria esterna 35 °C; Funzionamento meccanico 100%; Free-cooling 0%
(2) Acqua scambiatore lato utenza 12 °C / * °C ; Aria esterna 2 °C; circuito idraulico glicolato al 30%; circuito idraulico primario glicole 0%.

Taglia		1402	1602	1802	2002	2202	2352	2502	2652	2802	3002	3202	3402	3602	3902
Modello: G															
Prestazioni in raffreddamento funzionamento meccanico (1)															
Potenza frigorifera	kW	316,7	363,1	414,5	469,5	504,1	545,4	564,0	613,8	640,8	669,8	710,9	790,6	843,5	921,3
Potenza assorbita	kW	106,6	124,7	138,6	161,1	181,0	185,4	197,8	207,6	223,1	239,2	257,8	274,6	301,1	324,4
Corrente assorbita totale a freddo	A	179,0	208,0	225,0	263,0	298,0	308,0	329,0	345,0	369,0	393,0	421,0	443,0	480,0	523,0
EER	W/W	2,97	2,91	2,99	2,91	2,79	2,94	2,85	2,96	2,87	2,80	2,76	2,88	2,80	2,84
Portata acqua utenza	l/h	54406	62391	71215	80666	86616	93710	96910	105465	110105	115087	122135	135840	144915	158291
Perdita di carico lato utenza	kPa	36	42	54	66	76	54	58	59	65	71	73	47	54	66
Prestazioni in raffreddamento funzionamento glycol-free (2)															
Potenza frigorifera	kW	197,2	203,1	242,3	255,6	258,0	307,4	310,5	349,3	352,8	266,5	373,6	421,8	425,7	470,1
Potenza assorbita	kW	15,2	15,2	19,1	19,2	19,2	26,1	26,1	29,9	29,9	30,3	30,3	33,3	33,3	36,1
Corrente assorbita totale in free-cooling	A	26,0	25,0	31,0	31,0	32,0	43,0	44,0	50,0	50,0	50,0	49,0	54,0	53,0	58,0
EER	W/W	12,94	13,32	12,67	13,29	13,42	11,76	11,88	11,68	11,79	12,11	12,35	12,68	12,80	13,02

(1) Acqua scambiatore lato utenza 12 °C / 7 °C; Aria esterna 35 °C; Funzionamento meccanico 100%; Free-cooling 0%
(2) Acqua scambiatore lato utenza 12 °C / * °C ; Aria esterna 2 °C; circuito idraulico glicolato al 30%; circuito idraulico primario glicole 0%.

NSM - E

Taglia		4202	4502	4802	5202	5602	6002	6402	6503	6703	6903	7203	8403	9603
Modello: B														
Prestazioni in raffreddamento funzionamento meccanico (1)														
Potenza frigorifera	kW	995,2	1051,6	1137,0	1159,2	1217,3	1279,4	1341,6	1434,0	1499,6	1598,6	1684,0	-	-
Potenza assorbita	kW	339,9	370,0	389,4	418,0	436,6	448,9	461,2	491,1	510,9	568,9	588,3	-	-
Corrente assorbita totale a freddo	A	555,0	601,0	632,0	678,0	708,0	732,0	755,0	804,0	832,0	924,0	945,0	-	-
EER	W/W	2,93	2,84	2,92	2,77	2,79	2,85	2,91	2,92	2,93	2,81	2,86	-	-
Portata acqua utenza	l/h	170980	180685	195353	199172	209139	219823	230507	246385	257643	274665	289333	-	-
Perdita di carico lato utenza	kPa	125	128	130	135	84	115	112	110	121	121	130	-	-
Prestazioni in raffreddamento funzionamento glycol-free (2)														
Potenza frigorifera	kW	495,6	509,3	549,8	551,2	600,1	640,5	682,5	692,0	739,5	761,7	802,2	-	-
Potenza assorbita	kW	44,0	44,2	46,9	47,0	53,5	57,3	61,5	56,4	63,5	65,6	68,4	-	-
Corrente assorbita totale in free-cooling	A	72,0	72,0	76,0	76,0	87,0	93,0	100,0	92,0	104,0	107,0	110,0	-	-
EER	W/W	11,27	11,54	11,72	11,73	11,22	11,17	11,14	12,27	11,64	11,60	11,72	-	-

(1) Acqua scambiatore lato utenza 12 °C / 7 °C; Aria esterna 35 °C; Funzionamento meccanico 100%; Free-cooling 0%
(2) Acqua scambiatore lato utenza 12 °C / * °C ; Aria esterna 2 °C; circuito idraulico glicolato al 30%; circuito idraulico primario glicole 0%.

Taglia		4202	4502	4802	5202	5602	6002	6402	6503	6703	6903	7203	8403	9603
Modello: G														
Prestazioni in raffreddamento funzionamento meccanico (1)														
Potenza frigorifera	kW	987,5	1041,9	1127,1	1148,0	1206,7	1269,3	1332,0	1421,7	1487,9	1583,2	1668,4	-	-
Potenza assorbita	kW	344,2	375,3	394,8	424,0	442,2	454,4	466,6	497,6	517,4	577,4	596,9	-	-
Corrente assorbita totale a freddo	A	561,0	609,0	640,0	687,0	717,0	740,0	763,0	814,0	842,0	937,0	957,0	-	-
EER	W/W	2,87	2,78	2,86	2,71	2,73	2,79	2,85	2,86	2,88	2,74	2,80	-	-
Portata acqua utenza	l/h	169667	179011	193651	197235	207320	218083	228846	244269	255645	272005	286645	-	-
Perdita di carico lato utenza	kPa	76	87	83	86	58	70	70	86	86	100	100	-	-
Prestazioni in raffreddamento funzionamento glycol-free (2)														
Potenza frigorifera	kW	523,4	531,6	576,1	581,5	627,1	669,8	712,5	728,1	781,4	795,8	840,2	-	-
Potenza assorbita	kW	43,0	43,1	46,0	46,0	52,3	56,1	59,8	55,3	62,2	64,2	67,0	-	-
Corrente assorbita totale in free-cooling	A	70,0	70,0	74,0	74,0	85,0	91,0	98,0	91,0	101,0	104,0	107,0	-	-
EER	W/W	12,17	12,32	12,53	12,65	11,99	11,95	11,91	13,16	12,55	12,40	12,54	-	-

(1) Acqua scambiatore lato utenza 12 °C / 7 °C; Aria esterna 35 °C; Funzionamento meccanico 100%; Free-cooling 0%
(2) Acqua scambiatore lato utenza 12 °C / * °C ; Aria esterna 2 °C; circuito idraulico glicolato al 30%; circuito idraulico primario glicole 0%.

NSM - U

Taglia		1402	1602	1802	2002	2202	2352	2502	2652	2802	3002	3202	3402	3602	3902
Modello: B															
Prestazioni in raffreddamento funzionamento meccanico (1)															
Potenza frigorifera	kW	328,1	378,5	429,3	491,9	531,3	568,6	589,0	638,0	667,8	695,1	735,8	824,8	891,0	967,9
Potenza assorbita	kW	105,3	121,3	136,2	155,8	172,9	180,0	191,0	202,4	216,1	228,4	242,4	263,0	288,2	311,5
Corrente assorbita totale a freddo	A	186,0	212,0	232,0	266,0	297,0	313,0	332,0	353,0	374,0	392,0	413,0	443,0	477,0	523,0
EER	W/W	3,12	3,12	3,15	3,16	3,07	3,16	3,08	3,15	3,09	3,04	3,04	3,14	3,09	3,11
Portata acqua utenza	l/h	56372	65027	73755	84508	91287	97691	101204	109611	114731	119419	126414	141715	153088	166304
Perdita di carico lato utenza	kPa	66	81	88	83	96	93	99	106	88	95	87	85	99	117
Prestazioni in raffreddamento funzionamento glycol-free (2)															
Potenza frigorifera	kW	207,3	213,5	254,5	275,3	278,0	330,7	333,2	373,6	391,6	395,4	406,8	452,9	456,9	499,3
Potenza assorbita	kW	19,5	19,5	24,5	26,5	26,5	32,7	32,8	37,6	38,0	38,0	38,1	42,0	42,0	45,8
Corrente assorbita totale in free-cooling	A	34,0	34,0	42,0	45,0	46,0	57,0	57,0	65,0	66,0	65,0	65,0	71,0	70,0	77,0
EER	W/W	10,62	10,94	10,40	10,40	10,49	10,10	10,17	9,94	10,31	10,41	10,67	10,79	10,88	10,90

(1) Acqua scambiatore lato utenza 12 °C / 7 °C; Aria esterna 35 °C; Funzionamento meccanico 100%; Free-cooling 0%
(2) Acqua scambiatore lato utenza 12 °C / * °C ; Aria esterna 2 °C; circuito idraulico glicolato al 30%; circuito idraulico primario glicole 0%.

Taglia		1402	1602	1802	2002	2202	2352	2502	2652	2802	3002	3202	3402	3602	3902
Modello: G															
Prestazioni in raffreddamento funzionamento meccanico (1)															
Potenza frigorifera	kW	326,9	376,7	427,6	488,8	527,6	565,4	585,6	634,6	664,0	691,7	732,5	820,3	884,7	961,8
Potenza assorbita	kW	106,3	122,5	137,6	157,4	174,8	181,8	193,0	204,4	218,3	231,1	245,7	266,0	291,3	314,8
Corrente assorbita totale a freddo	A	187,0	213,0	234,0	269,0	300,0	316,0	335,0	356,0	377,0	396,0	418,0	447,0	482,0	528,0
EER	W/W	3,08	3,07	3,11	3,10	3,02	3,11	3,03	3,10	3,04	2,99	2,98	3,08	3,04	3,06
Portata acqua utenza	l/h	56168	64715	73458	83974	90643	97138	100613	109029	114089	118834	125850	140933	152003	165249
Perdita di carico lato utenza	kPa	39	45	58	72	84	59	63	64	70	76	78	51	59	72
Prestazioni in raffreddamento funzionamento glycol-free (2)															
Potenza frigorifera	kW	219,8	228,8	272,7	291,1	297,0	349,6	353,1	394,9	414,0	418,2	430,6	479,9	489,3	530,2
Potenza assorbita	kW	19,2	19,2	24,1	26,0	26,0	32,1	32,1	36,9	37,3	37,3	37,4	41,3	41,3	45,1
Corrente assorbita totale in free-cooling	A	34,0	33,0	41,0	44,0	45,0	56,0	56,0	64,0	64,0	64,0	64,0	69,0	68,0	75,0
EER	W/W	11,43	11,90	11,30	11,20	11,42	10,89	11,00	10,71	11,11	11,22	11,51	11,63	11,86	11,77

(1) Acqua scambiatore lato utenza 12 °C / 7 °C; Aria esterna 35 °C; Funzionamento meccanico 100%; Free-cooling 0%
(2) Acqua scambiatore lato utenza 12 °C / * °C ; Aria esterna 2 °C; circuito idraulico glicolato al 30%; circuito idraulico primario glicole 0%.

NSM - U

Taglia		4202	4502	4802	5202	5602	6002	6402	6503	6703	6903	7203	8403	9603
Modello: B														
Prestazioni in raffreddamento funzionamento meccanico (1)														
Potenza frigorifera	kW	1031,1	1095,0	1181,2	1208,8	1265,8	1326,2	1386,6	1491,1	1554,3	1666,6	1752,7	-	-
Potenza assorbita	kW	332,0	358,4	379,0	405,3	426,4	440,0	453,5	478,4	498,9	549,8	570,4	-	-
Corrente assorbita totale a freddo	A	564,0	605,0	639,0	682,0	718,0	746,0	774,0	812,0	846,0	926,0	954,0	-	-
EER	W/W	3,11	3,06	3,12	2,98	2,97	3,01	3,06	3,12	3,12	3,03	3,07	-	-
Portata acqua utenza	l/h	177155	188137	202935	207692	217477	227858	238239	256194	267046	286336	301135	-	-
Perdita di carico lato utenza	kPa	119	137	138	145	104	124	113	117	119	137	138	-	-
Prestazioni in raffreddamento funzionamento glycol-free (2)														
Potenza frigorifera	kW	565,8	570,9	615,3	617,2	681,2	721,6	762,0	777,2	843,7	865,6	910,0	-	-
Potenza assorbita	kW	54,1	54,1	57,9	58,0	67,5	71,3	75,2	72,3	80,6	83,9	87,7	-	-
Corrente assorbita totale in free-cooling	A	92,0	91,0	98,0	97,0	114,0	121,0	128,0	123,0	137,0	141,0	147,0	-	-
EER	W/W	10,46	10,55	10,62	10,65	10,10	10,12	10,14	10,75	10,47	10,32	10,38	-	-

(1) Acqua scambiatore lato utenza 12 °C / 7 °C; Aria esterna 35 °C; Funzionamento meccanico 100%; Free-cooling 0%
(2) Acqua scambiatore lato utenza 12 °C / * °C ; Aria esterna 2 °C; circuito idraulico glicolato al 30%; circuito idraulico primario glicole 0%.

Taglia		4202	4502	4802	5202	5602	6002	6402	6503	6703	6903	7203	8403	9603
Modello: G														
Prestazioni in raffreddamento funzionamento meccanico (1)														
Potenza frigorifera	kW	1025,3	1088,1	1174,0	1200,9	1257,9	1318,5	1379,2	1482,0	1545,4	1655,7	1741,6	-	-
Potenza assorbita	kW	335,5	362,4	383,1	409,7	430,7	444,3	457,9	483,4	504,1	556,1	576,8	-	-
Corrente assorbita totale a freddo	A	569,0	611,0	645,0	688,0	725,0	752,0	780,0	819,0	854,0	936,0	963,0	-	-
EER	W/W	3,06	3,00	3,06	2,93	2,92	2,97	3,01	3,07	3,07	2,98	3,02	-	-
Portata acqua utenza	l/h	176150	186945	201699	206322	216119	226541	236963	254617	265517	284475	299229	-	-
Perdita di carico lato utenza	kPa	81	94	90	94	63	70	75	85	92	103	113	-	-
Prestazioni in raffreddamento funzionamento glycol-free (2)														
Potenza frigorifera	kW	600,3	606,3	654,1	660,5	720,3	764,2	808,1	827,1	897,3	920,4	968,2	-	-
Potenza assorbita	kW	53,1	53,1	57,0	57,0	66,1	69,9	73,8	71,0	79,1	82,2	86,0	-	-
Corrente assorbita totale in free-cooling	A	90,0	90,0	96,0	96,0	111,0	118,0	126,0	120,0	134,0	138,0	144,0	-	-
EER	W/W	11,30	11,41	11,48	11,60	10,90	10,93	10,95	11,64	11,34	11,20	11,25	-	-

(1) Acqua scambiatore lato utenza 12 °C / 7 °C; Aria esterna 35 °C; Funzionamento meccanico 100%; Free-cooling 0%
(2) Acqua scambiatore lato utenza 12 °C / * °C ; Aria esterna 2 °C; circuito idraulico glicolato al 30%; circuito idraulico primario glicole 0%.

NSM - N

Taglia		1402	1602	1802	2002	2202	2352	2502	2652	2802	3002	3202	3402	3602	3902
Modello: B															
Prestazioni in raffreddamento funzionamento meccanico (1)															
Potenza frigorifera	kW	326,0	376,5	424,5	486,3	525,3	559,6	579,7	626,1	655,1	682,6	723,4	811,7	888,8	960,7
Potenza assorbita	kW	103,6	119,3	134,4	153,8	170,9	178,3	189,4	200,8	214,8	227,9	242,9	263,8	283,0	307,1
Corrente assorbita totale a freddo	A	175,0	200,0	218,0	253,0	283,0	297,0	317,0	335,0	357,0	376,0	399,0	427,0	452,0	497,0
EER	W/W	3,15	3,16	3,16	3,16	3,07	3,14	3,06	3,12	3,05	3,00	2,98	3,08	3,14	3,13
Portata acqua utenza	l/h	56017	64687	72926	83554	90260	96150	99597	107568	112546	117285	124287	139460	152704	165051
Perdita di carico lato utenza	kPa	54	65	67	83	96	92	98	79	86	93	86	84	100	106
Prestazioni in raffreddamento funzionamento glycol-free (2)															
Potenza frigorifera	kW	220,8	232,6	273,9	282,2	286,3	327,6	330,8	378,1	381,7	385,4	396,5	442,9	482,6	528,7
Potenza assorbita	kW	18,3	19,6	26,5	26,5	27,4	30,6	30,6	33,8	33,8	33,8	34,0	40,8	43,6	46,5
Corrente assorbita totale in free-cooling	A	31,0	33,0	43,0	44,0	45,0	51,0	51,0	56,0	56,0	56,0	56,0	66,0	70,0	75,0
EER	W/W	12,04	11,88	10,32	10,63	10,44	10,71	10,82	11,17	11,28	11,39	11,66	10,86	11,07	11,37

(1) Acqua scambiatore lato utenza 12 °C / 7 °C; Aria esterna 35 °C; Funzionamento meccanico 100%; Free-cooling 0%
(2) Acqua scambiatore lato utenza 12 °C / * °C ; Aria esterna 2 °C; circuito idraulico glicolato al 30%; circuito idraulico primario glicole 0%.

Taglia		1402	1602	1802	2002	2202	2352	2502	2652	2802	3002	3202	3402	3602	3902
Modello: G															
Prestazioni in raffreddamento funzionamento meccanico (1)															
Potenza frigorifera	kW	325,1	375,2	422,9	483,6	522,0	556,8	576,7	623,1	651,8	679,6	720,3	807,0	882,8	955,1
Potenza assorbita	kW	104,5	120,4	135,6	155,5	172,9	180,2	191,5	202,9	217,2	230,8	246,4	267,1	286,2	310,3
Corrente assorbita totale a freddo	A	176,0	201,0	220,0	255,0	286,0	300,0	320,0	338,0	360,0	381,0	404,0	431,0	457,0	501,0
EER	W/W	3,11	3,12	3,12	3,11	3,02	3,09	3,01	3,07	3,00	2,94	2,92	3,02	3,09	3,08
Portata acqua utenza	l/h	55859	64457	72661	83082	89692	95662	99076	107055	111979	116764	123748	138653	151682	164102
Perdita di carico lato utenza	kPa	39	46	36	44	51	58	62	40	43	47	46	50	60	72
Prestazioni in raffreddamento funzionamento glycol-free (2)															
Potenza frigorifera	kW	230,8	243,4	284,6	294,0	301,4	342,3	345,8	395,2	403,2	407,2	414,7	463,0	509,0	554,0
Potenza assorbita	kW	18,0	19,2	25,6	25,9	26,7	29,9	29,9	33,1	33,1	33,1	33,3	39,8	42,6	45,6
Corrente assorbita totale in free-cooling	A	30,0	32,0	42,0	43,0	44,0	50,0	50,0	55,0	55,0	55,0	55,0	64,0	68,0	74,0
EER	W/W	12,79	12,66	10,98	11,34	11,27	11,44	11,56	11,93	12,17	12,29	12,46	11,62	11,94	12,15

(1) Acqua scambiatore lato utenza 12 °C / 7 °C; Aria esterna 35 °C; Funzionamento meccanico 100%; Free-cooling 0%
(2) Acqua scambiatore lato utenza 12 °C / * °C ; Aria esterna 2 °C; circuito idraulico glicolato al 30%; circuito idraulico primario glicole 0%.

NSM - N

Taglia		4202	4502	4802	5202	5602	6002	6402	6503	6703	6903	7203	8403	9603
Modello: B														
Prestazioni in raffreddamento funzionamento meccanico (1)														
Potenza frigorifera	kW	1004,9	1098,6	1161,7	1218,0	1274,5	1318,1	1361,7	1478,4	-	-	-	-	-
Potenza assorbita	kW	332,9	349,5	369,2	392,7	416,2	433,5	450,9	472,0	-	-	-	-	-
Corrente assorbita totale a freddo	A	544,0	570,0	600,0	639,0	677,0	708,0	740,0	771,0	-	-	-	-	-
EER	W/W	3,02	3,14	3,15	3,10	3,06	3,04	3,02	3,13	-	-	-	-	-
Portata acqua utenza	l/h	172652	188754	199587	209274	218966	226456	233947	254013	-	-	-	-	-
Perdita di carico lato utenza	kPa	116	112	104	109	72	78	81	105	-	-	-	-	-
Prestazioni in raffreddamento funzionamento glycol-free (2)														
Potenza frigorifera	kW	533,7	625,3	661,6	712,1	756,1	767,1	770,8	815,0	-	-	-	-	-
Potenza assorbita	kW	46,5	57,3	61,2	64,4	67,7	67,7	67,7	73,9	-	-	-	-	-
Corrente assorbita totale in free-cooling	A	76,0	93,0	99,0	105,0	110,0	111,0	111,0	121,0	-	-	-	-	-
EER	W/W	11,47	10,91	10,82	11,05	11,17	11,34	11,39	11,03	-	-	-	-	-

(1) Acqua scambiatore lato utenza 12 °C / 7 °C; Aria esterna 35 °C; Funzionamento meccanico 100%; Free-cooling 0%
(2) Acqua scambiatore lato utenza 12 °C / * °C ; Aria esterna 2 °C; circuito idraulico glicolato al 30%; circuito idraulico primario glicole 0%.

Taglia		4202	4502	4802	5202	5602	6002	6402	6503	6703	6903	7203	8403	9603
Modello: G														
Prestazioni in raffreddamento funzionamento meccanico (1)														
Potenza frigorifera	kW	998,8	1092,7	1155,6	1211,7	1267,7	1310,9	1354,2	1470,0	-	-	-	-	-
Potenza assorbita	kW	336,7	353,2	373,0	396,5	420,0	437,6	455,3	476,9	-	-	-	-	-
Corrente assorbita totale a freddo	A	550,0	575,0	606,0	644,0	682,0	714,0	746,0	778,0	-	-	-	-	-
EER	W/W	2,97	3,09	3,10	3,06	3,02	3,00	2,97	3,08	-	-	-	-	-
Portata acqua utenza	l/h	171604	187733	198553	208183	217806	225235	232663	252555	-	-	-	-	-
Perdita di carico lato utenza	kPa	79	67	76	76	41	44	47	72	-	-	-	-	-
Prestazioni in raffreddamento funzionamento glycol-free (2)														
Potenza frigorifera	kW	559,3	653,2	691,6	748,6	798,5	804,6	806,4	852,3	-	-	-	-	-
Potenza assorbita	kW	45,6	56,1	59,8	63,1	66,3	66,2	66,3	72,3	-	-	-	-	-
Corrente assorbita totale in free-cooling	A	74,0	91,0	97,0	102,0	108,0	108,0	109,0	118,0	-	-	-	-	-
EER	W/W	12,27	11,65	11,56	11,87	12,05	12,15	12,17	11,79	-	-	-	-	-

(1) Acqua scambiatore lato utenza 12 °C / 7 °C; Aria esterna 35 °C; Funzionamento meccanico 100%; Free-cooling 0%
(2) Acqua scambiatore lato utenza 12 °C / * °C ; Aria esterna 2 °C; circuito idraulico glicolato al 30%; circuito idraulico primario glicole 0%.

INDICI ENERGETICI (REG. 2016/2281 UE)

Taglia			1402	1602	1802	2002	2202	2352	2502	2652	2802	3002	3202	3402	3602	3902
Modello: B																
SEPR - (EN 14825: 2018) Alta temperatura con ventilatori standard (1)																
SEPR	A	W/W	6,16	5,97	5,71	5,54	5,80	5,60	5,52	5,67	5,57	5,55	5,52	5,72	5,57	5,66
	E	W/W	6,18	5,87	6,03	5,79	5,54	5,86	5,65	5,80	5,67	5,56	5,51	5,72	5,57	5,64
	N	W/W	6,43	6,20	6,09	5,96	5,71	5,94	5,78	6,01	5,85	5,70	5,61	5,76	5,86	5,88
	U	W/W	6,20	6,02	6,11	6,09	5,85	6,00	5,84	5,96	5,92	5,78	5,71	5,96	5,82	5,86
SEPR - (EN 14825: 2018) Alta temperatura con ventilatori inverter (1)																
SEPR	A	W/W	6,16	5,97	5,71	5,54	5,80	5,60	5,52	5,67	5,57	5,55	5,52	5,72	5,57	5,66
	E	W/W	6,18	5,87	6,03	5,79	5,54	5,86	5,65	5,80	5,67	5,56	5,51	5,72	5,57	5,64
	N	W/W	6,43	6,20	6,09	5,96	5,71	5,94	5,78	6,01	5,85	5,70	5,61	5,76	5,86	5,88
	U	W/W	6,20	6,02	6,11	6,09	5,85	6,00	5,84	5,96	5,92	5,78	5,71	5,96	5,82	5,86

(1) Calcolo eseguito con portata d'acqua FISSA.

Taglia			1402	1602	1802	2002	2202	2352	2502	2652	2802	3002	3202	3402	3602	3902
Modello: G																
SEPR - (EN 14825: 2018) Alta temperatura con ventilatori standard (1)																
SEPR	A	W/W	6,24	6,04	5,75	5,52	5,79	5,58	5,51	5,71	5,62	5,53	5,51	5,64	5,54	5,71
	E	W/W	6,21	5,91	6,07	5,76	5,51	5,87	5,66	5,84	5,71	5,53	5,51	5,71	5,56	5,66
	N	W/W	6,46	6,23	6,14	6,02	5,77	5,99	5,82	6,08	5,93	5,77	5,64	5,78	5,91	5,91
	U	W/W	6,27	6,11	6,19	6,07	5,83	6,05	5,89	6,04	5,93	5,78	5,68	6,01	5,88	5,92
SEPR - (EN 14825: 2018) Alta temperatura con ventilatori inverter (1)																
SEPR	A	W/W	6,24	6,04	5,75	5,52	5,79	5,58	5,51	5,71	5,62	5,53	5,51	5,64	5,54	5,71
	E	W/W	6,21	5,91	6,07	5,76	5,51	5,87	5,66	5,84	5,71	5,53	5,51	5,71	5,56	5,66
	N	W/W	6,46	6,23	6,14	6,02	5,77	5,99	5,82	6,08	5,93	5,77	5,64	5,78	5,91	5,91
	U	W/W	6,27	6,11	6,19	6,07	5,83	6,05	5,89	6,04	5,93	5,78	5,68	6,01	5,88	5,92

(1) Calcolo eseguito con portata d'acqua FISSA.

Taglia			4202	4502	4802	5202	5602	6002	6402	6503	6703	6903	7203	8403	9603
Modello: B															
SEPR - (EN 14825: 2018) Alta temperatura con ventilatori standard (1)															
SEPR	A	W/W	5,52	5,60	5,53	5,53	5,52	5,52	5,51	5,73	5,60	5,77	5,64	5,52	5,58
	E	W/W	5,61	5,52	5,59	5,54	5,52	5,51	5,60	5,83	5,85	5,55	5,61	-	-
	N	W/W	5,69	5,85	5,82	5,93	5,94	5,87	5,81	6,05	-	-	-	-	-
	U	W/W	5,86	5,72	5,81	5,66	5,62	5,63	5,77	6,04	6,05	5,78	5,85	-	-
SEPR - (EN 14825: 2018) Alta temperatura con ventilatori inverter (1)															
SEPR	A	W/W	5,52	5,60	5,53	5,53	5,52	5,52	5,51	5,73	5,60	5,77	5,64	5,52	5,58
	E	W/W	5,61	5,52	5,59	5,54	5,52	5,51	5,60	5,83	5,85	5,55	5,61	-	-
	N	W/W	5,69	5,85	5,82	5,93	5,94	5,87	5,81	6,05	-	-	-	-	-
	U	W/W	5,86	5,72	5,81	5,66	5,62	5,63	5,77	6,04	6,05	5,78	5,85	-	-

(1) Calcolo eseguito con portata d'acqua FISSA.

Taglia			4202	4502	4802	5202	5602	6002	6402	6503	6703	6903	7203	8403	9603
Modello: G															
SEPR - (EN 14825: 2018) Alta temperatura con ventilatori standard (1)															
SEPR	A	W/W	5,57	5,64	5,57	5,53	5,51	5,50	5,51	5,75	5,64	5,77	5,66	5,51	5,58
	E	W/W	5,65	5,52	5,61	5,55	5,49	5,53	5,62	5,81	5,87	5,51	5,58	-	-
	N	W/W	5,72	5,90	5,84	5,97	5,99	5,91	5,84	6,08	-	-	-	-	-
	U	W/W	5,91	5,76	5,87	5,73	5,67	5,71	5,82	6,09	6,09	5,81	5,87	-	-
SEPR - (EN 14825: 2018) Alta temperatura con ventilatori inverter (1)															
SEPR	A	W/W	5,57	5,64	5,57	5,53	5,51	5,50	5,51	5,75	5,64	5,77	5,66	5,51	5,58
	E	W/W	5,65	5,52	5,61	5,55	5,49	5,53	5,62	5,81	5,87	5,51	5,58	-	-
	N	W/W	5,72	5,90	5,84	5,97	5,99	5,91	5,84	6,08	-	-	-	-	-
	U	W/W	5,91	5,76	5,87	5,73	5,67	5,71	5,82	6,09	6,09	5,81	5,87	-	-

(1) Calcolo eseguito con portata d'acqua FISSA.

DATI ELETTRICI

Taglia			1402	1602	1802	2002	2202	2352	2502	2652	2802	3002	3202	3402	3602	3902
Dati elettrici																
Corrente massima (FLA)	A	A	243,9	271,9	299,1	332,5	374,4	395,7	417,0	450,2	474,9	474,9	474,9	531,4	579,4	635,9
	E,U	A	243,9	271,9	307,6	341,0	374,4	404,2	425,5	458,7	483,4	483,4	483,4	539,9	587,9	644,4
	N	A	252,4	280,4	316,1	349,5	382,9	412,7	434,0	467,2	491,9	491,9	491,9	548,4	604,9	667,2
Corrente di spunto (LRA)	A	A	265,5	307,3	350,2	388,2	419,8	466,8	484,0	519,5	529,4	529,4	529,4	661,9	701,8	831,3
	E,U	A	265,5	307,3	358,7	396,7	419,8	475,3	492,5	528,0	537,9	537,9	537,9	670,4	710,3	839,8
	N	A	274,0	315,8	367,2	405,2	428,3	483,8	501,0	536,5	546,4	546,4	546,4	678,9	727,3	862,6

Taglia			4202	4502	4802	5202	5602	6002	6402	6503	6703	6903	7203	8403	9603
Dati elettrici															
Corrente massima (FLA)	A	A	683,9	731,4	770,4	813,4	864,9	913,2	947,2	980,7	1028,7	1123,7	1162,7	1300,2	1419,2
	E,U	A	700,9	739,9	793,2	836,2	887,7	930,2	972,7	997,7	1054,2	1132,2	1179,7	-	-
	N	A	715,2	771,2	818,7	870,2	921,7	955,7	989,7	1023,2	-	-	-	-	-
Corrente di spunto (LRA)	A	A	858,2	930,7	953,4	1108,4	1163,9	1290,2	1287,2	1069,4	1096,3	1200,0	1222,7	1480,2	1603,2
	E,U	A	875,2	939,2	976,2	1131,2	1186,7	1307,2	1312,7	1086,4	1121,8	1208,5	1239,7	-	-
	N	A	889,5	970,5	1001,7	1165,2	1220,7	1332,7	1329,7	1111,9	-	-	-	-	-

DATI TECNICI GENERALI

Taglia			1402	1602	1802	2002	2202	2352	2502	2652	2802	3002	3202	3402	3602	3902
Compressore																
Tipo	A,E,N,U	tipo	Bi-vite													
Regolazione compressore	A,E,N,U	Tipo	On-Off													
Numero	A,E,N,U	n°	2	2	2	2	2	2	2	2	2	2	2	2	2	2
Circuiti	A,E,N,U	n°	2	2	2	2	2	2	2	2	2	2	2	2	2	2
Refrigerante	A,E,N,U	tipo	R134a													
Scambiatore lato utenza																
Tipo	A,E,N,U	tipo	Fascio tubiero													
Numero	A,E,N,U	n°	1	1	1	1	1	1	1	1	1	1	1	1	1	1
Attacchi (in/out)	A,E,N,U	Tipo	Giunti scanalati													
Ventilatore																
Tipo	A,E,N,U	tipo	Assiale													
Numero	A	n°	8	8	8	8	10	10	10	12	12	12	12	14	14	16
	E,U	n°	8	8	10	10	10	12	12	14	14	14	14	16	16	18
	N	n°	10	10	12	12	12	14	14	16	16	16	16	18	20	22
Portata aria	A	m^3/h	116000	116000	116000	116000	145000	145000	145000	174000	174000	174000	174000	203000	203000	232000
	E	m^3/h	89600	89600	112000	112000	112000	134400	134400	156800	156800	156800	156800	179200	179200	201600
	N	m^3/h	112000	112000	134400	134400	134400	156800	156800	179200	179200	179200	179200	201600	224000	246400
	U	m^3/h	116000	116000	145000	145000	145000	174000	174000	203000	203000	203000	203000	232000	232000	261000
Dati sonori calcolati in funzionamento a freddo (1)																
Livello di potenza sonora	A	dB(A)	98,0	98,0	98,0	98,0	99,0	99,0	99,0	99,7	99,7	99,7	99,7	100,4	100,4	101,1
	E	dB(A)	91,0	91,0	91,7	91,9	92,1	92,6	92,5	93,0	93,0	93,0	93,0	93,7	93,9	94,6
	N	dB(A)	91,7	91,7	92,3	92,5	92,6	93,1	93,0	93,5	93,5	93,5	93,5	94,1	94,6	95,2
	U	dB(A)	98,0	98,0	98,9	99,0	99,0	99,7	99,7	100,4	100,4	100,4	100,4	100,9	101,0	101,5
Livello di pressione sonora (10 m)	A	dB(A)	65,6	65,6	65,6	65,6	66,4	66,4	66,4	67,1	67,1	67,1	67,1	67,6	67,7	68,2
	E	dB(A)	58,6	58,6	59,2	59,4	59,5	59,9	59,9	60,3	60,3	60,3	60,3	60,8	61,0	61,6
	N	dB(A)	59,2	59,2	59,7	59,9	60,0	60,3	60,3	60,6	60,6	60,6	60,6	61,1	61,5	62,0
	U	dB(A)	65,6	65,6	66,4	66,4	66,4	67,1	67,1	67,6	67,6	67,6	67,6	68,1	68,1	68,5

(1) Potenza sonora: calcolata sulla base di misure effettuate in accordo con la normativa UNI EN ISO 9614-2, nel rispetto di quanto richiesto dalla certificazione Eurovent.; Pressione sonora misurata in campo libero, a 10 m di distanza dalla superficie esterna dell'unità (in accordo con la UNI EN ISO 3744).

Taglia			4202	4502	4802	5202	5602	6002	6402	6503	6703	6903	7203	8403	9603
Compressore															
Tipo	A,E,N,U	tipo							Bi-vite						
Regolazione compressore	A,E,N,U	Tipo							On-Off						
Numero	A	n°	2	2	2	2	2	2	2	3	3	3	3	3	3
	E,U	n°	2	2	2	2	2	2	2	3	3	3	3	-	-
	N	n°	2	2	2	2	2	2	2	3	-	-	-	-	-
Circuiti	A	n°	2	2	2	2	2	2	2	3	3	3	3	3	3
	E,U	n°	2	2	2	2	2	2	2	3	3	3	3	-	-
	N	n°	2	2	2	2	2	2	2	3	-	-	-	-	-
Refrigerante	A,E,N,U	tipo							R134a						
Scambiatore lato utenza															
Tipo	A,E,N,U	tipo							Fascio tubiero						
Numero	A	n°	1	1	1	1	1	1	1	2	2	2	2	2	2
	E,U	n°	1	1	1	1	2	2	2	2	2	2	2	-	-
	N	n°	1	2	2	2	2	2	2	2	-	-	-	-	-
Attacchi (in/out)	A,E,N,U	Tipo							Giunti scanalati						
Ventilatore															
Tipo	A,E,N,U	tipo							Assiale						
Numero	A	n°	16	18	18	18	20	22	22	24	24	28	28	30	34
	E,U	n°	20	20	22	22	24	26	28	28	30	30	32	-	-
	N	n°	22	26	28	30	32	32	32	34	-	-	-	-	-
Portata aria	A	m^3/h	232000	261000	261000	261000	290000	319000	319000	348000	348000	406000	406000	435000	493000
	E	m^3/h	224000	224000	246400	246400	268800	291200	313600	313600	336000	336000	358400	-	-
	N	m^3/h	246400	291200	313600	336000	358400	358400	358400	380800	-	-	-	-	-
	U	m^3/h	290000	290000	319000	319000	348000	377000	406000	406000	435000	435000	464000	-	-
Dati sonori calcolati in funzionamento a freddo (1)															
Livello di potenza sonora	A	dB(A)	101,1	101,6	101,6	101,6	102,1	102,5	102,5	102,7	102,8	103,4	103,4	103,7	104,2
	E	dB(A)	95,2	95,2	95,4	95,6	96,0	96,2	96,4	96,0	96,5	96,4	96,6	-	-
	N	dB(A)	95,5	96,0	96,2	96,6	96,9	96,9	96,9	96,7	-	-	-	-	-
	U	dB(A)	102,0	102,0	102,4	102,4	102,8	103,1	103,4	103,4	103,7	103,7	103,9	-	-
Livello di pressione sonora (10 m)	A	dB(A)	68,2	68,6	68,6	68,6	69,0	69,2	69,2	69,4	69,4	69,8	69,8	70,0	70,4
	E	dB(A)	62,1	62,0	62,2	62,3	62,7	62,8	62,9	62,5	62,8	62,8	62,8	-	-
	N	dB(A)	62,3	62,5	62,6	62,9	63,1	63,1	63,1	62,8	-	-	-	-	-
	U	dB(A)	68,9	68,9	69,1	69,2	69,5	69,7	69,9	69,8	70,0	70,0	70,2	-	-

(1) Potenza sonora: calcolata sulla base di misure effettuate in accordo con la normativa UNI EN ISO 9614-2, nel rispetto di quanto richiesto dalla certificazione Eurovent.; Pressione sonora misurata in campo libero, a 10 m di distanza dalla superficie esterna dell'unità (in accordo con la UNI EN ISO 3744).

DIMENSIONI

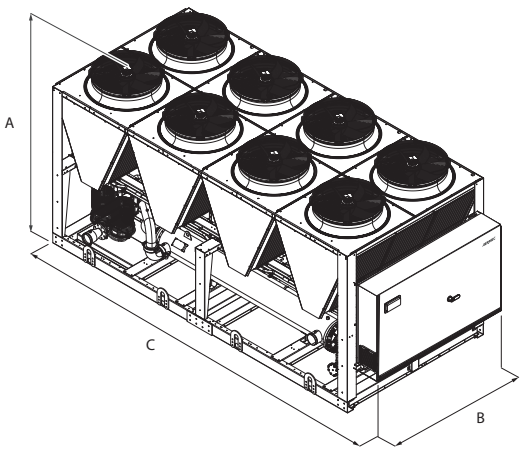

Taglia			1402	1602	1802	2002	2202	2352	2502	2652	2802	3002	3202	3402	3602	3902
Dimensioni e pesi																
A	A,E,N,U	mm	2450	2450	2450	2450	2450	2450	2450	2450	2450	2450	2450	2450	2450	2450
B	A,E,N,U	mm	2200	2200	2200	2200	2200	2200	2200	2200	2200	2200	2200	2200	2200	2200
C	A	mm	5160	5160	5160	5160	6350	6350	6350	7140	7140	7140	7140	8330	8330	9520
	E,U	mm	5160	5160	6350	6350	6350	7140	7140	8330	8330	8330	8330	9520	9520	10710
	N	mm	6350	6350	7140	7140	7140	8330	8330	9520	9520	9520	9520	10710	11900	13090

Taglia			4202	4502	4802	5202	5602	6002	6402	6503	6703	6903	7203	8403	9603
Dimensioni e pesi															
A	A	mm	2450	2450	2450	2450	2450	2450	2450	2450	2450	2450	2450	2450	2450
	E,U	mm	2450	2450	2450	2450	2450	2450	2450	2450	2450	2450	2450	-	-
	N	mm	2450	2450	2450	2450	2450	2450	2450	2450	-	-	-	-	-
B	A	mm	2200	2200	2200	2200	2200	2200	2200	2200	2200	2200	2200	2200	2200
	E,U	mm	2200	2200	2200	2200	2200	2200	2200	2200	2200	2200	2200	-	-
	N	mm	2200	2200	2200	2200	2200	2200	2200	2200	-	-	-	-	-
C	A	mm	9520	10710	10710	10710	11900	13090	13090	14280	14280	16660	16660	17850	20230
	E,U	mm	11900	11900	13090	13090	14280	15470	16660	16660	17850	17850	19040	-	-
	N	mm	13090	15470	16660	17850	19040	19040	19040	20230	-	-	-	-	-

Per motivi di trasporto le unità con la profondità superiore ai 13090 mm vengono spediti separate. Per maggiori informazioni fare riferimento al manuale tecnico e/o d'installazione.

Aermec si riserva la facoltà di apportare in qualsiasi momento tutte le modifiche ritenute necessarie per il miglioramento del prodotto con eventuale modifica dei relativi dati tecnici.

Aermec S.p.A.
Via Roma, 996 - 37040 Bevilacqua (VR) - Italia
Tel. 0442633111 - Telefax 044293577
www.aermec.com

Numero Verde
800-843085

NSMI 1251-6102 F

Refrigeratore condensato ad aria con Free-cooling

Potenza frigorifera 286 ÷ 1280 kW

- **Elevate efficienze anche ai carichi parziali**
- **Batteria a microcanali**
- **Contenuti consumi elettrici**



DESCRIZIONE

Refrigeratori, progettati e realizzati per soddisfare le esigenze di climatizzazione nei complessi residenziali / commerciali, o di refrigerazione nei complessi industriali.
Sono unità da esterno con compressori a vite ventilatori assiali, batterie a microcanale e scambiatori a fascio tubiero.
Nelle unità con il desurriscaldatore, si ha inoltre la possibilità di produrre acqua calda gratuitamente.
Il basamento, la struttura e la pannellatura sono in acciaio zincato trattato con vernici poliestere RAL 9003.

VERSIONI

A Alta efficienza
E Alta efficienza silenziata

CARATTERISTICHE

Campo di funzionamento

Il funzionamento a pieno carico è garantito fino a 50 °C di temperatura aria esterna. L'unità può produrre acqua refrigerata a temperatura negativa (fino a -6 °C).

Unità mono e bicircuito

La gamma è composta da unità equipaggiate con 1–2 circuiti frigoriferi.
Le unità monocircuito hanno il compressore inverter, mentre le bicircuito hanno un compressore asincrono on/off e un inverter, il binomio garantisce elevate efficienze sia ai carichi parziali che a pieno carico

Batterie a microcanali in alluminio

Le batterie di condensazione a microcanale in alluminio assicurano elevati livelli di efficienza, ridotte quantità di refrigerante e un minor peso dell'unità. Il trattamento "O" disponibile a configuratore assicura elevate resistenze alla corrosione anche negli ambienti più aggressivi.

Batterie ad acqua Free-cooling

Queste unità hanno inoltre una batteria ad acqua dedicata alla modalità free-cooling.

ACCESSORI

AER485P1: Interfaccia RS-485 per sistemi di supervisione con protocollo MODBUS. È previsto n°. 1 accessorio per ogni scheda di controllo dell'unità.

In applicazioni dove il fabbisogno frigorifero è costante tutto l'anno, il free-cooling offre significative opportunità di risparmio energetico.
Appena la temperatura dell'aria esterna è favorevole una vavola fa confluire l'acqua verso la batteria free-cooling che verrà raffreddata direttamente dall'aria, permettendo persino il completo spegnimento dei compressori con un notevole risparmio elettrico.

Qualora fosse necessario una maggiore resa in free-cooling è disponibile anche il modello "P" free-cooling plus con la batteria ad acqua maggiorata.

Kit idronico integrato

Il gruppo idronico integrato disponibile come opzione racchiude in sé i principali componenti idraulici; è disponibile in diverse configurazioni per avere anche una soluzione che dia un risparmio economico e che faciliti l'installazione finale.

Versione silenziata

La versione silenziata "E" ha di serie speciali elementi fonoassorbenti per i compressori che permettono di abbattere ulteriormente il rumore percepito di circa 4 dB, rispetto alle altre versioni.

CONTROLLO PCO[5]

Regolazione a microprocessore completa di una tastiera Touch screen da 7" per navigare in modo semplice e intuitivo fra le varie schermate, permettendo di modificare i parametri operativi e di visualizzare in forma grafica l'andamento in tempo reale di alcune grandezze, e una completa gestione degli allarmi e il loro storico.
Inoltre si ha:

- La possibilità di controllare due unità in parallelo Master - Slave
- La presenza di un orologio programmatore permette d'impostare delle fasce orarie di funzionamento ed un eventuale secondo set-point.
- La termoregolazione avviene con la logica proporzionale integrale, in base alla temperatura di uscita dell'acqua.

AERBACP: Interfaccia di comunicazione Ethernet per protocolli Bacnet/IP, Modbus TCP/IP, SNMP. È previsto n°. 1 accessorio per ogni scheda di controllo dell'unità.
AERNET: Il dispositivo permette il controllo, la gestione ed il monitoraggio remoto di un refrigeratore con un PC, smartphone o tablet tramite collegamento Cloud. AERNET svolge la funzione di Master mentre ogni unità collegata viene configurata come Slave fino ad un massimo di 6 schede di controllo. È inoltre possibile con un semplice click salvare sul proprio terminale un file log con tutti i dati delle unità collegate per eventuali post analisi.

FB1: Filtro aria a protezione delle batterie a microcanale. Costruito con telaio ed un setto composito in rete micro-stirate in alluminio, a bassissime perdite di carico.
MULTICHILLER-EVO: Sistema di controllo per il comando, l'accensione e lo spegnimento dei singoli refrigeratori in un impianto in cui siano installati più apparecchi in parallelo (max. n° 9) assicurando sempre la portata costante agli evaporatori.
AVX: Supporti antivibranti a molla.

ACCESSORI MONTATI IN FABBRICA

GP_: Kit griglie anti intrusione
KRS: Resistenza elettrica scambiatori

COMPATIBILITÀ ACCESSORI

Modello	Ver	1251	1601	1801	2352	2652	2802	3202	3402	3802	4102	4402	4802	5202	5702	6102
AER485P1	A,E	•	•	•												
AER485P1 x n° 2	A,E				•	•	•	•	•	•	•	•	•	•	•	•
AERBACP	A,E	•	•	•												
AERBACP x n° 2	A,E				•	•	•	•	•	•	•	•	•	•	•	•
AERNET	A,E	•	•	•	•	•	•	•	•	•	•	•	•	•	•	•
FB1	A,E	•	•	•	•	•	•	•	•	•	•	•	•	•	•	•
MULTICHILLER-EVO	A,E	•	•	•	•	•	•	•	•	•	•	•	•	•	•	•

Ver	1251	1601	1801	2352	2652	2802	3202	3402	3802	4102	4402	4802	5202	5702	6102
A, E	GP4V	GP4V	GP5V	GP5V	GP6V	GP7V	GP7V	GP7V	GP8V	GP9V	GP10V	GP11V	GP11V	GP11V	GP11V

Il fondino grigio indica gli accessori montati in fabbrica

Antivibranti - NSMI free-cooling

Ver	1251	1601	1801	2352	2652	2802	3202	3402	3802	4102	4402	4802	5202	5702	6102
Kit idronico integrato: 00															
A	AVX991	AVX992	AVX993	AVX966	AVX970	AVX995	AVX995	AVX995	AVX996	AVX988	AVX989	AVX990	AVX990	AVX990	AVX990
E	AVX991	AVX992	AVX994	AVX966	AVX970	AVX995	AVX995	AVX995	AVX996	AVX988	AVX989	AVX990	AVX990	AVX990	AVX990

Antivibranti - NSMI free-cooling plus

Ver	1251	1601	1801	2352	2652	2802	3202	3402	3802	4102	4402	4802	5202	5702	6102
Kit idronico integrato: 00															
A	AVX991	AVX992	AVX993	AVX966	AVX970	AVX995	AVX995	AVX995	AVX996	AVX988	AVX989	AVX990	AVX990	AVX990	AVX990
E	AVX991	AVX992	AVX994	AVX966	AVX970	AVX995	AVX995	AVX999	AVX996	AVX988	AVX989	AVX990	AVX990	AVX990	AVX990

Resistenze scambiatori

Ver	1251	1601	1801	2352	2652	2802	3202	3402	3802	4102	4402	4802	5202	5702	6102
A	KRS23	KRS23	KRS23	KRS23	KRS23	KRS23	-	KRS24	KRS24	KRS24	KRS24	KRS24	KRS24	KRS24	KRS24
E	KRS23	KRS23	KRS23	KRS23	KRS23	KRS23	KRS23	KRS24	KRS24	KRS24	KRS24	KRS24	KRS24	KRS24	KRS24

L'accessorio non può essere montato sulle configurazioni indicate con -
Il fondino grigio indica gli accessori montati in fabbrica

CONFIGURATORE

Campo		Descrizione
1,2,3,4		**NSMI**
5,6,7,8		**Taglia** 1251, 1601, 1801, 2352, 2652, 2802, 3202, 3402, 3802, 4102, 4402, 4802, 5202, 5702, 6102
9		**Modello**
	F	Free-cooling
	P	Free-cooling plus (1)
10		**Recupero di calore**
	D	Con desurriscaldatore (2)
	°	Senza recupero di calore
11		**Versione**
	A	Alta efficienza
	E	Alta efficienza silenziata
12		**Batterie / Batterie free-cooling**
	0	Alluminio microcanale verniciata / Rame - alluminio verniciato
	R	Rame - rame / Rame - rame
	S	Rame - rame stagnato / Rame - rame stagnato
	V	Rame - alluminio verniciato / Rame - alluminio verniciato
	°	Alluminio microcanale / Rame - alluminio
13		**Ventilatori**
	J	Inverter
	°	Standard
14		**Alimentazione**
	°	400V ~ 3 50Hz con magnetotermici
15,16		**Kit idronico integrato**
	00	Senza kit idronico
		Kit con n° 1 pompa
	PA	Pompa A
	PB	Pompa B
	PC	Pompa C
	PD	Pompa D
	PE	Pompa E
	PF	Pompa F
	PG	Pompa G
	PH	Pompa H
	PI	Pompa I
	PJ	Pompa J (3)
		Kit con n° 1 pompa + riserva
	DA	Pompa A + riserva
	DB	Pompa B + riserva
	DC	Pompa C + riserva
	DD	Pompa D + riserva
	DE	Pompa E + riserva
	DF	Pompa F + riserva
	DG	Pompa G + riserva
	DH	Pompa H + riserva
	DI	Pompa I + riserva
	DJ	Pompa J + riserva (3)
		Kit con n° 2 pompe
	TF	Doppia pompa F
	TG	Doppia pompa G
	TH	Doppia pompa H
	TI	Doppia pompa I
	TJ	Doppia pompa J (3)
17		**Gas Refrigerante**
	°	R134a

(1) I modelli free cooling plus possono avere solo le batterie "°" ed "0"
(2) È necessario garantire sempre all'ingresso dello scambiatore una temperatura dell'acqua non inferiore ai 35 °C.
(3) Per tutte le combinazioni con la pompa J vi chiediamo di contattare la sede.

DATI PRESTAZIONALI

NSMI - free-cooling (FA/FE - PA/PE)

Taglia			1251	1601	1801	2352	2652	2802	3202	3402	3802	4102	4402	4802	5202	5702	6102
Modello: F																	
Prestazioni in raffreddamento funzionamento meccanico (1)																	
Potenza frigorifera	A,E	kW	286,5	385,6	455,6	496,5	587,5	649,6	718,4	784,3	832,8	929,0	989,0	1096,3	1164,2	1208,4	1280,3
Potenza assorbita	A,E	kW	96,6	126,7	157,5	177,7	206,3	221,2	244,7	272,7	280,5	324,3	343,8	368,4	417,3	436,6	477,9
Corrente assorbita totale a freddo	A,E	A	166,0	212,0	261,0	309,0	356,0	381,0	417,0	456,0	470,0	547,0	580,0	644,0	692,0	728,0	761,0
EER	A,E	W/W	2,97	3,04	2,89	2,79	2,85	2,94	2,94	2,88	2,97	2,86	2,88	2,98	2,79	2,77	2,68
Portata acqua utenza	A,E	l/h	49230	66245	78283	85309	100931	111607	123424	134748	143088	159614	169917	188349	200020	207622	219967
Perdita di carico lato utenza	A,E	kPa	52	78	75	48	67	68	76	46	54	68	79	80	90	94	107
Prestazioni in raffreddamento funzionamento free-cooling (2)																	
Potenza frigorifera	A,E	kW	254,5	276,0	340,9	346,5	414,6	649,6	488,1	495,1	559,2	628,2	692,4	762,8	771,1	775,7	782,2
Potenza assorbita	A,E	kW	15,0	15,0	18,7	18,7	22,5	26,2	26,2	26,2	30,0	33,7	37,5	41,2	41,2	41,2	41,2
Corrente assorbita totale in free-cooling	A,E	A	26,0	25,0	31,0	33,0	39,0	45,0	45,0	44,0	50,0	57,0	63,0	72,0	68,0	69,0	66,0
EER	A,E	W/W	19,97	18,41	18,19	18,49	18,43	18,22	18,60	18,87	18,65	18,62	18,47	18,50	18,70	18,81	18,97
Portata acqua utenza	A,E	l/h	49230	66245	78283	85309	100931	111607	123424	134748	143088	159614	169917	188349	200020	207622	219967
Perdita di carico lato utenza	A,E	kPa	80	121	128	88	109	109	124	94	99	108	125	127	143	157	169

(1) Acqua scambiatore lato utenza 12 °C / 7 °C; Aria esterna 35 °C; Funzionamento meccanico 100%; Free-cooling 0%
(2) Acqua scambiatore lato utenza 12 °C / * °C ; Aria esterna 2 °C

Taglia			1251	1601	1801	2352	2652	2802	3202	3402	3802	4102	4402	4802	5202	5702	6102
Modello: P																	
Prestazioni in raffreddamento funzionamento meccanico (1)																	
Potenza frigorifera	A,E	kW	285,5	383,5	453,4	493,5	584,0	646,4	714,7	778,5	827,8	923,5	983,6	1090,1	1156,6	1200,5	1270,3
Potenza assorbita	A,E	kW	97,4	127,8	158,9	179,7	208,6	223,4	247,5	275,8	283,4	327,8	347,4	372,4	421,9	441,5	483,8
Corrente assorbita totale a freddo	A,E	A	168,0	214,0	263,0	312,0	360,0	385,0	421,0	461,0	474,0	553,0	585,0	644,0	692,0	728,0	761,0
EER	A,E	W/W	2,93	3,00	2,85	2,75	2,80	2,89	2,89	2,82	2,92	2,82	2,83	2,93	2,74	2,72	2,63
Portata acqua utenza	A,E	l/h	49048	65887	77903	84789	100332	111060	122801	133758	142233	158667	168998	187289	198712	206254	218254
Perdita di carico lato utenza	A,E	kPa	51	78	74	47	67	67	75	45	53	67	79	79	89	92	105
Prestazioni in raffreddamento funzionamento free-cooling (2)																	
Potenza frigorifera	A,E	kW	271,8	296,0	365,5	371,4	444,5	512,7	523,2	530,1	599,3	673,3	742,3	817,7	826,2	830,9	837,1
Potenza assorbita	A,E	kW	15,2	15,2	19,0	19,0	22,8	26,7	26,7	26,7	30,5	34,3	38,1	41,9	41,9	41,9	41,9
Corrente assorbita totale in free-cooling	A,E	A	26,0	25,0	32,0	33,0	39,0	46,0	45,0	45,0	51,0	58,0	64,0	72,0	69,0	69,0	66,0
EER	A,E	W/W	17,84	19,43	19,19	19,50	19,45	19,23	19,63	19,89	19,67	19,64	19,49	19,52	19,72	19,83	19,98
Portata acqua utenza	A,E	l/h	49048	65887	77903	84789	100332	111060	122801	133758	142233	158667	168998	187289	198712	206254	218254
Perdita di carico lato utenza	A,E	kPa	80	120	127	87	108	108	123	93	98	107	123	125	141	155	166

(1) Acqua scambiatore lato utenza 12 °C / 7 °C; Aria esterna 35 °C; Funzionamento meccanico 100%; Free-cooling 0%
(2) Acqua scambiatore lato utenza 12 °C / * °C ; Aria esterna 2 °C

INDICI ENERGETICI (REG. 2016/2281 UE)

Taglia			1251	1601	1801	2352	2652	2802	3202	3402	3802	4102	4402	4802	5202	5702	6102
Modello: F																	
SEPR - (EN 14825: 2018) Alta temperatura con ventilatori standard (1)																	
SEPR	A,E	W/W	6,95	6,32	6,23	6,60	6,73	7,06	6,85	6,65	6,98	6,74	6,83	7,24	7,11	7,28	7,05
SEPR - (EN 14825: 2018) Alta temperatura con ventilatori inverter (1)																	
SEPR	A,E	W/W	6,95	6,32	6,23	6,60	6,73	7,06	6,85	6,65	6,98	6,74	6,83	7,24	7,11	7,28	7,05

(1) Calcolo eseguito con portata d'acqua FISSA.

Taglia			1251	1601	1801	2352	2652	2802	3202	3402	3802	4102	4402	4802	5202	5702	6102
Modello: P																	
SEPR - (EN 14825: 2018) Alta temperatura con ventilatori standard (1)																	
SEPR	A,E	W/W	7,02	6,39	6,31	6,69	6,83	7,19	6,93	6,69	7,06	6,82	6,93	7,30	7,15	7,31	7,05
SEPR - (EN 14825: 2018) Alta temperatura con ventilatori inverter (1)																	
SEPR	A,E	W/W	7,02	6,39	6,31	6,69	6,83	7,19	6,93	6,69	7,06	6,82	6,93	7,30	7,15	7,31	7,05

(1) Calcolo eseguito con portata d'acqua FISSA.

DATI ELETTRICI

Taglia			1251	1601	1801	2352	2652	2802	3202	3402	3802	4102	4402	4802	5202	5702	6102
Dati elettrici																	
Corrente massima (FLA)	A,E	A	259,9	299,9	388,4	452,7	485,9	534,4	534,4	582,4	670,9	727,4	774,9	874,2	917,2	1002,2	1036,2
Corrente di spunto (LRA)	A,E	A	59,9	59,9	68,4	582,4	617,9	666,4	666,4	790,4	878,9	1008,4	1080,0	1180,2	1335,2	1420,2	1532,2

DATI TECNICI GENERALI

Taglia			1251	1601	1801	2352	2652	2802	3202	3402	3802	4102	4402	4802	5202	5702	6102
Compressore																	
Tipo	A,E	tipo	Vite														
Regolazione compressore	A,E	Tipo	I	I	I	I+On/Off	I+On/Off	I+On/Off	I+On/Off	I+On/Off	I+On/Off	I+On/Off	I+On/Off	I+On/Off	I+On/Off	I+On/Off	I+On/Off
Numero	A,E	n°	1	1	1	2	2	2	2	2	2	2	2	2	2	2	2
Circuiti	A,E	n°	1	1	1	2	2	2	2	2	2	2	2	2	2	2	2
Refrigerante	A,E	tipo	R134a														
Scambiatore lato utenza																	
Tipo	A,E	tipo	Fascio tubiero														
Numero	A,E	n°	1	1	1	1	1	1	1	1	1	1	1	1	1	1	1
Attacchi idraulici lato utenza																	
Attacchi (in/out)	A,E	Tipo	Giunti scanalati														
Diametro (in/out)	A,E	Ø	5"	6"	6"	6"	6"	6"	6"	8"	8"	8"	8"	10"	10"	10"	10"
Ventilatore																	
Tipo	A,E	tipo	Assiale														
Motore ventilatore	A,E	tipo	Asincrono con taglio di fase														
Numero	A,E	n°	8	8	10	10	12	14	14	14	16	18	20	22	22	22	22
Portata aria	A,E	m^3/h	109600	109600	137000	137000	164400	191800	191800	191800	219200	146600	274000	301400	301400	301400	301400

Dati sonori

Taglia			1251	1601	1801	2352	2652	2802	3202	3402	3802	4102	4402	4802	5202	5702	6102
Dati sonori calcolati in funzionamento a freddo (1)																	
Livello di potenza sonora	A	dB(A)	98,1	99,2	99,4	99,4	99,7	100,7	100,7	101,1	101,2	101,3	101,9	103,6	103,8	103,8	103,9
	E	dB(A)	94,2	96,0	96,3	95,7	96,2	96,6	96,6	97,8	97,9	98,3	98,6	100,2	100,2	100,2	100,3

(1) Potenza sonora: calcolata sulla base di misure effettuate in accordo con la normativa UNI EN ISO 9614-2, nel rispetto di quanto richiesto dalla certificazione Eurovent.; Pressione sonora misurata in campo libero, a 10 m di distanza dalla superficie esterna dell'unità (in accordo con la UNI EN ISO 3744).

DIMENSIONI

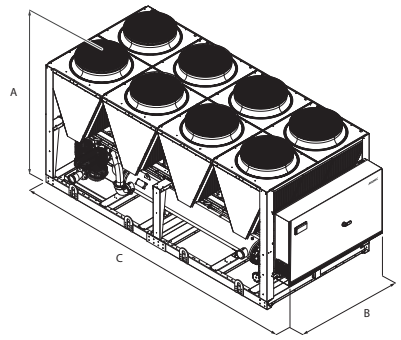

Taglia			1251	1601	1801	2352	2652	2802	3202	3402	3802	4102	4402	4802	5202	5702	6102
Dimensioni e pesi																	
A	A,E	mm	2450	2450	2450	2450	2450	2450	2450	2450	2450	2450	2450	2450	2450	2450	2450
B	A,E	mm	2200	2200	2200	2200	2200	2200	2200	2200	2200	2200	2200	2200	2200	2200	2200
C	A,E	mm	4760	4760	5950	6400	7140	8330	8330	8330	9520	10710	11900	13090	13090	13090	13090

Aermec si riserva la facoltà di apportare in qualsiasi momento tutte le modifiche ritenute necessarie per il miglioramento del prodotto con eventuale modifica dei relativi dati tecnici.

Aermec S.p.A.
Via Roma, 996 - 37040 Bevilacqua (VR) - Italia
Tel. 0442633111 - Telefax 044293577
www.aermec.com

Numero Verde
800-843085

TBA 1300-3350 F

Refrigeratore condensato ad aria con free-cooling

Potenza frigorifera 317,2 ÷ 1223,6 kW

- **Elevate efficienze anche ai carichi parziali**
- **Batteria a microcanali**
- **Basse correnti di spunto (solo 6 Ampère!)**
- **Evaporatore a bassa carica di refrigerante**
- **Disponibile anche con gas R513A (XP10)**



DESCRIZIONE

Refrigeratori progettati per soddisfare le esigenze di climatizzazione nei complessi residenziali / commerciali, o di refrigerazione nei complessi industriali.
Sono unità da esterno con compressori a levitazione magnetica, batterie a microcanale e scambiatori a fascio tubiero.
Il basamento, la struttura e la pannellatura sono in acciaio trattato con vernice poliestere anticorrosione RAL 9003.

VERSIONI

A Alta efficienza
E Alta efficienza silenziata

CARATTERISTICHE

Campo di funzionamento

Il funzionamento a pieno carico è garantito fino a 43 °C di temperatura aria esterna a seconda della taglia e della versione. Per maggiori dettagli fare riferimento alla documentazione tecnica o al software di selezione.

Unità mono e bicircuito

Le unità a seconda della taglia sono monocircuito o bicircuito, per assicurare la massima efficienza sia a pieno carico che ai carichi parziali.

Compressore centrifugo oil free

Compressore centrifugo a due stadi oil-free a levitazione magnetica con inverter incorporato.
Caratteristiche peculiari del compressore:
— Funzionamento senza olio in assenza di attriti meccanici grazie ai cuscinetti a levitazione magnetica
— Modulazione continua del carico mediante la variazione del numero dei giri (dal 30% al 100%)
— Ridotte correnti di spunto (solo 6 Ampére)

Batterie a microcanali in alluminio

Tutta la gamma usa batterie a microcanali in alluminio permettendo di impiegare una minor quantità di refrigerante ma garantendo sempre alti livelli di efficienza.

Batterie ad acqua Free-cooling

Queste unità hanno inoltre una batteria ad acqua dedicata alla modalità free-cooling.

In applicazioni dove il fabbisogno frigorifero è costante tutto l'anno, il free-cooling offre significative opportunità di risparmio energetico.
Appena la temperatura dell'aria esterna è favorevole una vavola fa confluire l'acqua verso la batteria free-cooling che verrà raffreddata direttamente dall'aria, permettendo persino il completo spegnimento dei compressori con un notevole risparmio elettrico.

Qualora fosse necessario una maggiore resa in free-cooling è disponibile anche il modello "P" free-cooling plus con la batteria ad acqua maggiorata.

Kit idronico integrato

Il gruppo idronico integrato disponibile come opzione racchiude in sé i principali componenti idraulici; è disponibile in diverse configurazioni per avere anche una soluzione che dia un risparmio economico e che faciliti l'installazione finale.

CONTROLLO PCO[5]

Le unità montano n°.1 scheda di controllo per ogni circuito.
Regolazione a microprocessore completa di una tastiera Touch screen da 7" per navigare in modo semplice e intuitivo fra le varie schermate, permettendo di modificare i parametri operativi e di visualizzare in forma grafica l'andamento in tempo reale di alcune grandezze, e una completa gestione degli allarmi e il loro storico.
Inoltre si ha:
— La possibilità di controllare due unità in parallelo Master - Slave
— La presenza di un orologio programmatore permette d'impostare delle fasce orarie di funzionamento ed un eventuale secondo set-point.
— La termoregolazione avviene con la logica proporzionale integrale, in base alla temperatura di uscita dell'acqua.

CONFIGURATORE

Campo		Descrizione
1,2,3		**TBA**
4,5,6,7		**Taglia** 1300, 1350, 2300, 2325, 2350, 3300, 3320, 3340, 3350
8		**Modello**
	F	Free-cooling
	P	Free-cooling plus (1)
9		**Recupero di calore**
	°	Senza recupero di calore
10		**Versione**
	A	Alta efficienza
	E	Alta efficienza silenziata
11		**Batterie / Batterie free-cooling**
	0	Alluminio microcanale verniciata / Rame - alluminio verniciato
	R	Rame - rame / Rame - rame
	S	Rame - rame stagnato / Rame - rame stagnato
	V	Rame - alluminio verniciato / Rame - alluminio verniciato
	°	Alluminio microcanale / Rame - alluminio
12		**Ventilatori**
	J	Inverter
13		**Alimentazione**
	°	400V ~ 3 50Hz con magnetotermici
14,15		**Kit idronico integrato**
	00	Senza kit idronico
		Kit con n° 1 pompa
	PA	Pompa A
	PB	Pompa B
	PC	Pompa C
	PD	Pompa D
	PE	Pompa E
	PF	Pompa F
	PG	Pompa G
	PH	Pompa H
	PI	Pompa I
	PJ	Pompa J (2)
		Kit con n° 1 pompa + riserva
	DA	Pompa A + riserva
	DB	Pompa B + riserva
	DC	Pompa C + riserva
	DD	Pompa D + riserva
	DE	Pompa E + riserva
	DF	Pompa F + riserva
	DG	Pompa G + riserva
	DH	Pompa H + riserva
	DI	Pompa I + riserva
	DJ	Pompa J + riserva (2)
		Kit con pompa inverter a velocità fissa
	IA	Pompa A con inverter a velocità fissa
	IB	Pompa B con inverter a velocità fissa
	IC	Pompa C con inverter a velocità fissa
	ID	Pompa D con inverter a velocità fissa
	IE	Pompa E con inverter a velocità fissa
	IF	Pompa F con inverter a velocità fissa
	IG	Pompa G con inverter a velocità fissa
	IH	Pompa H con inverter a velocità fissa
	II	Pompa I con inverter a velocità fissa
	IJ	Pompa J con inverter a velocità fissa (2)
		Kit con n° 1 pompa + riserva entrambe con inverter a velocità fissa
	JA	Pompa A + riserva, entrambe con inverter a velocità fissa
	JB	Pompa B + riserva, entrambe con inverter a velocità fissa
	JC	Pompa C + riserva, entrambe con inverter a velocità fissa
	JD	Pompa D + riserva, entrambe con inverter a velocità fissa
	JE	Pompa E + riserva, entrambe con inverter a velocità fissa
	JF	Pompa F + riserva, entrambe con inverter a velocità fissa
	JG	Pompa G + riserva, entrambe con inverter a velocità fissa
	JH	Pompa H + riserva, entrambe con inverter a velocità fissa
	JI	Pompa I + riserva, entrambe con inverter a velocità fissa
	JJ	Pompa J + riserva, entrambe con inverter a velocità fissa (2)
		Kit con doppia pompa entrambe con inverter a velocità fissa
	KF	Doppia pompa F con inverter a velocità fissa
	KG	Doppia pompa G con inverter a velocità fissa
	KH	Doppia pompa H con inverter a velocità fissa
	KI	Doppia pompa I con inverter a velocità fissa
	KJ	Doppia pompa J con inverter a velocità fissa (2)
		Kit con doppia pompa
	TF	Doppia pompa F
	TG	Doppia pompa G
	TH	Doppia pompa H
	TI	Doppia pompa I
	TJ	Doppia pompa J (2)
16		**Gas Refrigerante**
	G	R513A (XP10)
	°	R134a

(1) I modelli free cooling plus possono avere solo le batterie "°" ed "0"
(2) Per tutte le combinazioni con la pompa J vi chiediamo di contattare la sede.

ACCESSORI

AER485P1: Interfaccia RS-485 per sistemi di supervisione con protocollo MODBUS. È previsto n°. 1 accessorio per ogni scheda di controllo dell'unità.
AERBACP: Interfaccia di comunicazione Ethernet per protocolli Bacnet/IP, Modbus TCP/IP, SNMP. È previsto n°. 1 accessorio per ogni scheda di controllo dell'unità.
AERNET: Il dispositivo permette il controllo, la gestione ed il monitoraggio remoto di un refrigeratore con un PC, smartphone o tablet tramite collegamento Cloud. AERNET svolge la funzione di Master mentre ogni unità collegata viene configurata come Slave fino ad un massimo di 6 schede di controllo. È inoltre possibile con un semplice click salvare sul proprio terminale un file log con tutti i dati delle unità collegate per eventuali post analisi.
MULTICHILLER-EVO: Sistema di controllo per il comando, l'accensione e lo spegnimento dei singoli refrigeratori in un impianto in cui siano installati più apparecchi in parallelo (max. n° 9) assicurando sempre la portata costante agli evaporatori.
AVX: Supporti antivibranti a molla.

ACCESSORI MONTATI IN FABBRICA

GP_T: Kit griglie anti intrusione

COMPATIBILITÀ ACCESSORI

Modello	Ver	1300	1350	2300	2325	2350	3300	3320	3340	3350
AER485P1	A,E	•	•	•		•	•		•	•
AER485P1 x n° 2	A,E				•			•		
AERBACP	A,E	•	•	•		•	•		•	•
AERBACP x n° 2	A,E				•			•		
AERNET	A,E	•	•	•	•	•	•	•	•	•
MULTICHILLER-EVO	A,E	•	•	•	•	•	•	•	•	•

Antivibranti

Ver	1300	1350	2300	2325	2350	3300	3320	3340	3350
A, E	AVX. (1)	AVX. (1)	AVX. (1)	AVX. (1)	AVX. (1)	AVX. (1)	AVX. (1)	AVX. (1)	AVX. (1)

(1) Contatta sede.

Griglie di protezione

Ver	1300	1350	2300	2325	2350	3300	3320	3340	3350
A, E	GP3T	GP4T	GP6T	GP7T	GP8T	GP9T	GP10T	GP11T	GP11T

Il fondino grigio indica gli accessori montati in fabbrica

DATI PRESTAZIONALI

Taglia			1300	1350	2300	2325	2350	3300	3320	3340	3350
Modello: F											
Prestazioni in raffreddamento funzionamento meccanico (1)											
Potenza frigorifera	A,E	kW	317,2	419,2	634,5	736,4	838,4	934,7	1065,0	1149,0	1223,6
Potenza assorbita	A,E	kW	91,6	121,8	182,8	214,3	244,4	267,3	311,2	337,8	365,9
Corrente assorbita totale a freddo	A,E	A	147,5	198,3	295,0	345,8	396,7	427,5	498,3	559,2	604,2
EER	A,E	W/W	3,46	3,44	3,47	3,44	3,43	3,50	3,42	3,40	3,34
Portata acqua utenza	A,E	l/h	54505	72025	109011	126530	144050	160596	182983	197414	210235
Perdita di carico lato utenza	A,E	kPa	65	32	70	54	45	69	72	66	52
Prestazioni in raffreddamento funzionamento free-cooling (2)											
Potenza frigorifera	A,E	kW	297,2	395,5	594,4	692,7	791,1	888,3	994,1	1085,0	1100,1
Potenza assorbita	A,E	kW	11,3	15,0	22,5	26,3	30,0	33,8	37,5	41,3	41,3
Corrente assorbita totale in free-cooling	A,E	A	17,5	23,3	35,0	40,8	46,7	52,5	58,3	64,2	64,2
EER	A,E	W/W	26,41	26,36	26,41	26,38	26,36	26,31	26,50	26,30	26,66
Portata acqua utenza	A,E	l/h	54505	72025	109011	126530	144050	160596	182983	197414	210235
Perdita di carico lato utenza	A,E	kPa	118	78	130	103	99	127	138	117	109

(1) Acqua scambiatore lato utenza 12 °C / 7 °C; Aria esterna 35 °C; Funzionamento meccanico 100%; Free-cooling 0%
(2) Acqua scambiatore lato utenza 12 °C / * °C ; Aria esterna 2 °C

Taglia			1300	1350	2300	2325	2350	3300	3320	3340	3350
Modello: P											
Prestazioni in raffreddamento funzionamento meccanico (1)											
Potenza frigorifera	A,E	kW	317,2	419,2	634,5	736,4	838,4	934,7	1065,0	1149,0	1206,6
Potenza assorbita	A,E	kW	93,1	123,9	185,8	217,9	248,6	271,6	316,4	343,6	366,0
Corrente assorbita totale a freddo	A,E	A	147,9	198,8	295,7	346,7	397,6	428,6	499,6	560,5	605,5
EER	A,E	W/W	3,41	3,38	3,42	3,38	3,37	3,44	3,37	3,34	3,30
Portata acqua utenza	A,E	l/h	54505	72025	109011	126530	144050	160596	182983	197414	207315
Perdita di carico lato utenza	A,E	kPa	65	32	70	54	45	69	72	66	50
Prestazioni in raffreddamento funzionamento free-cooling (2)											
Potenza frigorifera	A,E	kW	319,4	425,1	638,8	744,5	850,2	954,8	1068,2	1166,2	1181,8
Potenza assorbita	A,E	kW	11,5	15,3	23,0	26,8	30,7	34,5	38,4	42,2	42,2
Corrente assorbita totale in free-cooling	A,E	A	17,9	18,8	35,7	36,7	37,6	53,6	44,6	65,5	80,5
EER	A,E	W/W	27,76	27,71	27,76	27,73	27,71	27,66	27,85	27,64	28,01
Portata acqua utenza	A,E	l/h	54505	72025	109011	126530	144050	160596	182983	197414	207315
Perdita di carico lato utenza	A,E	kPa	114	74	126	99	95	123	134	113	102

(1) Acqua scambiatore lato utenza 12 °C / 7 °C; Aria esterna 35 °C; Funzionamento meccanico 100%; Free-cooling 0%
(2) Acqua scambiatore lato utenza 12 °C / * °C ; Aria esterna 2 °C

INDICI ENERGETICI (REG. 2016/2281 UE)

Taglia			1300	1350	2300	2325	2350	3300	3320	3340	3350
Modello: F											
SEER - 12/7 (EN14825: 2018) con ventilatori inverter (1)											
SEER	A,E	W/W	5,06	5,14	5,21	5,17	5,30	5,40	5,32	5,26	5,23
Efficienza stagionale	A,E	%	199,3%	202,7%	205,5%	203,6%	208,8%	212,8%	209,6%	207,2%	206,1%
SEPR - (EN 14825: 2018) Alta temperatura con ventilatori inverter (2)											
SEPR	A,E	W/W	8,65	8,51	8,79	8,32	8,53	9,04	9,34	8,89	8,58

(1) Calcolo eseguito con portata d'acqua FISSA e temperatura d'uscita VARIABILE.
(2) Calcolo eseguito con portata d'acqua FISSA.

Taglia			1300	1350	2300	2325	2350	3300	3320	3340	3350
Modello: P											
SEER - 12/7 (EN14825: 2018) con ventilatori inverter (1)											
SEER	A,E	W/W	4,98	5,06	5,14	5,09	5,21	5,32	5,11	5,18	5,17
Efficienza stagionale	A,E	%	196,3%	199,4%	202,5%	200,4%	205,5%	209,7%	201,2%	204,0%	203,7%
SEPR - (EN 14825: 2018) Alta temperatura con ventilatori inverter (2)											
SEPR	A,E	W/W	8,91	8,45	8,88	8,53	8,65	9,18	8,99	9,06	8,81

(1) Calcolo eseguito con portata d'acqua FISSA e temperatura d'uscita VARIABILE.
(2) Calcolo eseguito con portata d'acqua FISSA.

DATI ELETTRICI

Taglia			1300	1350	2300	2325	2350	3300	3320	3340	3350
Dati elettrici											
Corrente massima (FLA)	A,E	A	165,0	249,0	329,0	413,0	498,0	493,0	577,0	737,0	737,0
Corrente di spunto (LRA)	A,E	A	36,0	45,0	210,0	305,0	315,0	384,0	479,0	575,0	575,0

DATI TECNICI GENERALI

Taglia			1300	1350	2300	2325	2350	3300	3320	3340	3350
Compressore											
Tipo	A,E	tipo					Centrifugo				
Regolazione compressore	A,E	Tipo					Inverter				
Numero	A,E	n°	1	1	2	2	2	3	3	3	3
Circuiti	A,E	n°	1	1	1	2	1	1	2	1	1
Refrigerante	A,E	tipo					R134a				
Carica refrigerante (1)	A,E	kg	81,5	165,7	163,0	253,8	295,8	275,2	317,2	327,9	397,9
Scambiatore lato utenza											
Tipo	A,E	tipo					Fascio tubiero				
Numero	A,E	n°	1	1	1	1	1	1	1	1	1
Attacchi idraulici											
Attacchi (in/out)	A,E	Tipo					Giunto scanalato				
Diametro (in)	A,E	Ø	3″	4″	4″	5″	5″	5″	5″	6″	6″
Diametro (out)	A,E	Ø	3″	4″	4″	5″	5″	5″	5″	6″	6″
Dati sonori calcolati in funzionamento a freddo (2)											
Livello di potenza sonora	A	dB(A)	88,3	90,0	91,3	92,8	93,1	93,1	94,1	95,5	95,5
	E	dB(A)	82,3	84,0	85,3	86,8	87,1	87,1	88,1	89,5	89,5
Livello di pressione sonora (10 m)	A	dB(A)	56,1	57,6	58,7	60,0	60,2	60,1	61,0	62,3	62,3
	E	dB(A)	50,1	51,6	52,7	54,0	54,2	54,1	55,0	56,3	56,3

(1) La carica riportata in tabella è un valore stimato e preliminare. Il valore finale della carica di refrigerante è riportato nella targhetta tecnica dell'unità. Per maggiori informazioni contattare sede.
(2) Potenza sonora: calcolata sulla base di misure effettuate in accordo con la normativa UNI EN ISO 9614-2, nel rispetto di quanto richiesto dalla certificazione Eurovent.; Pressione sonora misurata in campo libero, a 10 m di distanza dalla superficie esterna dell'unità (in accordo con la UNI EN ISO 3744).

Dati generali - ventilatori (modello F)

Taglia			1300	1350	2300	2325	2350	3300	3320	3340	3350
Ventilatore											
Tipo	A,E	tipo					Assiale				
Motore ventilatore	A,E	tipo					Inverter				
Numero	A,E	n°	6	8	12	14	16	18	20	22	22
Portata aria	A,E	m^3/h	93180	124240	186360	217420	248480	279540	310600	341660	341660

Dati generali - ventilatori (modello P)

Taglia			1300	1350	2300	2325	2350	3300	3320	3340	3350
Ventilatore											
Tipo	A,E	tipo					Assiale				
Motore ventilatore	A,E	tipo					Inverter				
Numero	A,E	n°	6	8	12	14	16	18	20	22	22
Portata aria	A,E	m^3/h	88680	118240	177360	206920	236480	266040	295600	325160	325160

DIMENSIONI

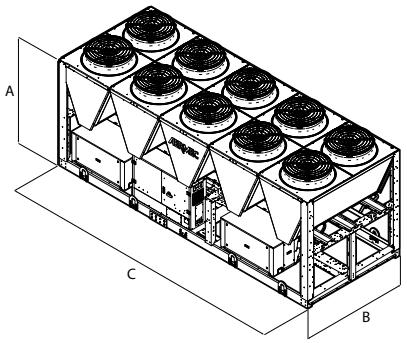

Taglia			1300	1350	2300	2325	2350	3300	3320	3340	3350
Kit idronico integrato: 00, DA, DB, DC, DD, DE, DF, DG, DH, DI, DJ, IA, IB, IC, ID, IE, IF, IG, IH, II, IJ, JA, JB, JC, JD, JE, JF, JG, JH, JI, JJ, KF, KG, KH, KI, KJ, PA, PB, PC, PD, PE, PF, PG, PH, PI, PJ, TF, TG, TH, TI, TJ											
Dimensioni e pesi											
A	A,E	mm	2450	2450	2450	2450	2450	2450	2450	2450	2450
B	A,E	mm	2200	2200	2200	2200	2200	2200	2200	2200	2200
C	A,E	mm	3570	4760	7140	8330	9520	10710	11900	13090	13090

Modello F

Taglia			1300	1350	2300	2325	2350	3300	3320	3340	3350
Kit idronico integrato: 00											
Pesi											
Peso a vuoto	A	kg	3290	4330	5860	7050	8020	8490	9820	10310	10670
	E	kg	3370	4440	6030	7250	8240	8740	10100	10610	10970
Peso in funzione	A	kg	3570	4720	6380	7680	8790	9270	10720	11270	11710
	E	kg	3650	4830	6550	7880	9010	9520	11000	11570	12010

Modello P

Taglia			1300	1350	2300	2325	2350	3300	3320	3340	3350
Kit idronico integrato: 00											
Pesi											
Peso a vuoto	A	kg	3380	4460	6050	7270	8270	8780	10140	10650	11020
	E	kg	3470	4570	6220	7470	8490	9020	10410	10960	11320
Peso in funzione	A	kg	3700	4910	6650	8000	9150	9680	11180	11760	12220
	E	kg	3790	5020	6820	8200	9370	9920	11450	12070	12520

Aermec si riserva la facoltà di apportare in qualsiasi momento tutte le modifiche ritenute necessarie per il miglioramento del prodotto con eventuale modifica dei relativi dati tecnici.

Aermec S.p.A.
Via Roma, 996 - 37040 Bevilacqua (VR) - Italia
Tel. 0442633111 - Telefax 044293577
www.aermec.com

Numero Verde
800-843085

TBG 1230-4310 F

Refrigeratore condensato ad aria con free-cooling

Potenza frigorifera 238 ÷ 1110 kW

- **Refrigerante HFO R1234ze**
- **Elevate efficienze anche ai carichi parziali**
- **Batteria a microcanali**
- **Basse correnti di spunto (solo 6 Ampère!)**
- **Evaporatore a bassa carica di refrigerante**



DESCRIZIONE

Refrigeratori progettati per soddisfare le esigenze di climatizzazione nei complessi residenziali / commerciali, o di refrigerazione nei complessi industriali.
Sono unità da esterno con compressori a levitazione magnetica, batterie a microcanale e scambiatori a fascio tubiero.
Il basamento, la struttura e la pannellatura sono in acciaio trattato con vernice poliestere anticorrosione RAL 9003.

VERSIONI

A Alta efficienza
E Alta efficienza silenziata

CARATTERISTICHE

Campo di funzionamento

Il funzionamento a pieno carico è garantito fino a 43 °C di temperatura aria esterna a seconda della taglia e della versione. Per maggiori dettagli fare riferimento alla documentazione tecnica o al software di selezione.

Unità mono e bicircuito

Le unità a seconda della taglia sono monocircuito o bicircuito, per assicurare la massima efficienza sia a pieno carico che ai carichi parziali.

Compressore centrifugo oil free

Compressore centrifugo a due stadi oil-free a levitazione magnetica con inverter incorporato.
Caratteristiche peculiari del compressore:
— Funzionamento senza olio in assenza di attriti meccanici grazie ai cuscinetti a levitazione magnetica
— Modulazione continua del carico mediante la variazione del numero dei giri (dal 30% al 100%)
— Ridotte correnti di spunto (solo 6 Ampére!)

Batterie a microcanali in alluminio

Tutta la gamma usa batterie a microcanali in alluminio permettendo di impiegare una minor quantità di refrigerante ma garantendo sempre alti livelli di efficienza.

Batterie ad acqua Free-cooling

Queste unità hanno inoltre una batteria ad acqua dedicata alla modalità free-cooling.
In applicazioni dove il fabbisogno frigorifero è costante tutto l'anno, il free-cooling offre significative opportunità di risparmio energetico.
Appena la temperatura dell'aria esterna è favorevole una vavola fa confluire l'acqua verso la batteria free-cooling che verrà raffreddata direttamente dall'aria, permettendo persino il completo spegnimento dei compressori con un notevole risparmio elettrico.

Qualora fosse necessario una maggiore resa in free-cooling è disponibile anche il modello "P" free-cooling plus con la batteria ad acqua maggiorata.

Kit idronico integrato

Il gruppo idronico integrato disponibile come opzione racchiude in sé i principali componenti idraulici; è disponibile in diverse configurazioni per avere anche una soluzione che dia un risparmio economico e che faciliti l'installazione finale.

Refrigerante HFO R1234ze

HFO R1234ze è una miscela caratterizzata:
da ODP = 0 e GWP (Global Warming Potential) = 7, R134a GWP = 1430;
con proprietà termodinamiche che garantiscono e a volte migliorano le efficienze ottenute con i refrigeranti HFC.

CONTROLLO PCO[5]

Le unità montano n°.1 scheda di controllo per ogni circuito.
Regolazione a microprocessore completa di una tastiera Touch screen da 7" per navigare in modo semplice e intuitivo fra le varie schermate, permettendo di modificare i parametri operativi e di visualizzare in forma grafica l'andamento in tempo reale di alcune grandezze, e una completa gestione degli allarmi e il loro storico.
Inoltre si ha:
— La possibilità di controllare due unità in parallelo Master - Slave
— La presenza di un orologio programmatore permette d'impostare delle fasce orarie di funzionamento ed un eventuale secondo set-point.
— La termoregolazione avviene con la logica proporzionale integrale, in base alla temperatura di uscita dell'acqua.

CONFIGURATORE

Campo		Descrizione
1,2,3		**TBG**
4,5,6,7		**Taglia** 1230, 1310, 2230, 2270, 2310, 3270, 3280, 3310, 4270, 4310
8		**Modello**
	F	Free-cooling
	P	Free-cooling plus (1)
9		**Recupero di calore**
	°	Senza recupero di calore
10		**Versione**
	A	Alta efficienza
	E	Alta efficienza silenziata
11		**Batterie / Batterie free-cooling**
	0	Alluminio microcanale verniciata / Rame - alluminio verniciato
	R	Rame - rame / Rame - rame
	S	Rame - rame stagnato / Rame - rame stagnato
	V	Rame - alluminio verniciato / Rame - alluminio verniciato
	°	Alluminio microcanale / Rame - alluminio
12		**Ventilatori**
	J	Inverter
13		**Alimentazione**
	°	400V ~ 3 50Hz con magnetotermici
14,15		**Kit idronico integrato**
	00	Senza kit idronico
		Kit con n° 1 pompa
	PA	Pompa A
	PB	Pompa B
	PC	Pompa C
	PD	Pompa D
	PE	Pompa E
	PF	Pompa F
	PG	Pompa G
	PH	Pompa H
	PI	Pompa I
	PJ	Pompa J (2)
		Kit con n° 1 pompa + riserva
	DA	Pompa A + riserva
	DB	Pompa B + riserva
	DC	Pompa C + riserva
	DD	Pompa D + riserva
	DE	Pompa E + riserva
	DF	Pompa F + riserva
	DG	Pompa G + riserva
	DH	Pompa H + riserva
	DI	Pompa I + riserva
	DJ	Pompa J + riserva (2)
		Kit con pompa inverter a velocità fissa
	IA	Pompa A con inverter a velocità fissa
	IB	Pompa B con inverter a velocità fissa
	IC	Pompa C con inverter a velocità fissa
	ID	Pompa D con inverter a velocità fissa
	IE	Pompa E con inverter a velocità fissa
	IF	Pompa F con inverter a velocità fissa
	IG	Pompa G con inverter a velocità fissa
	IH	Pompa H con inverter a velocità fissa
	II	Pompa I con inverter a velocità fissa
	IJ	Pompa J con inverter a velocità fissa (2)
		Kit con n° 1 pompa + riserva entrambe con inverter a velocità fissa
	JA	Pompa A + riserva, entrambe con inverter a velocità fissa
	JB	Pompa B + riserva, entrambe con inverter a velocità fissa
	JC	Pompa C + riserva, entrambe con inverter a velocità fissa
	JD	Pompa D + riserva, entrambe con inverter a velocità fissa
	JE	Pompa E + riserva, entrambe con inverter a velocità fissa
	JF	Pompa F + riserva, entrambe con inverter a velocità fissa
	JG	Pompa G + riserva, entrambe con inverter a velocità fissa
	JH	Pompa H + riserva, entrambe con inverter a velocità fissa
	JI	Pompa I + riserva, entrambe con inverter a velocità fissa
	JJ	Pompa J + riserva, entrambe con inverter a velocità fissa (2)
		Kit con doppia pompa entrambe con inverter a velocità fissa
	KF	Doppia pompa F con inverter a velocità fissa
	KG	Doppia pompa G con inverter a velocità fissa
	KH	Doppia pompa H con inverter a velocità fissa
	KI	Doppia pompa I con inverter a velocità fissa
	KJ	Doppia pompa J con inverter a velocità fissa (2)
		Kit con doppia pompa
	TF	Doppia pompa F
	TG	Doppia pompa G
	TH	Doppia pompa H
	TI	Doppia pompa I
	TJ	Doppia pompa J (2)

(1) I modelli free cooling plus possono avere solo le batterie "°" ed "0"
(2) Per tutte le combinazioni con la pompa J vi chiediamo di contattare la sede.

ACCESSORI

AER485P1: Interfaccia RS-485 per sistemi di supervisione con protocollo MODBUS. È previsto n°. 1 accessorio per ogni scheda di controllo dell'unità.
AERBACP: Interfaccia di comunicazione Ethernet per protocolli Bacnet/IP, Modbus TCP/IP, SNMP. È previsto n°. 1 accessorio per ogni scheda di controllo dell'unità.
AERNET: Il dispositivo permette il controllo, la gestione ed il monitoraggio remoto di un refrigeratore con un PC, smartphone o tablet tramite collegamento Cloud. AERNET svolge la funzione di Master mentre ogni unità collegata viene configurata come Slave fino ad un massimo di 6 schede di controllo. È inoltre possibile con un semplice click salvare sul proprio terminale un file log con tutti i dati delle unità collegate per eventuali post analisi.
AVX: Supporti antivibranti a molla.

ACCESSORI MONTATI IN FABBRICA

GP_T: Kit griglie anti intrusione

COMPATIBILITÀ ACCESSORI

Modello	Ver	1230	1310	2230	2270	2310	3270	3280	3310	4270	4310
AER485P1	A,E	•	•	•		•		•	•		
AER485P1 x n° 2	A,E				•		•			•	•
AERBACP	A,E	•	•	•		•		•	•		
AERBACP x n° 2	A,E				•		•			•	•
AERNET	A,E	•	•	•	•	•	•	•	•	•	•

Antivibranti

Ver	1230	1310	2230	2270	2310	3270	3280	3310	4270	4310
Kit idronico integrato: 00, DA, DB, DC, DD, DE, DF, DG, DH, DI, DJ, IA, IB, IC, ID, IE, IF, IG, IH, II, IJ, JA, JB, JC, JD, JE, JF, JG, JH, JI, JJ, KF, KG, KH, KI, KJ, PA, PB, PC, PD, PE, PF, PG, PH, PI, PJ, TF, TG, TH, TI, TJ										
A, E	AVX591	AVX. (1)	AVX1187	AVX. (1)	AVX. (1)	AVX. (1)	AVX. (1)	AVX. (1)	AVX. (1)	AVX. (1)

(1) Contatta sede.

Griglie di protezione

Ver	1230	1310	2230	2270	2310	3270	3280	3310	4270	4310
A, E	GP3T	GP4T	GP5T	GP6T	GP7T	GP8T	GP9T	GP10T	GP11T	GP11T

Il fondino grigio indica gli accessori montati in fabbrica

DATI PRESTAZIONALI

Taglia			1230	1310	2230	2270	2310	3270	3280	3310	4270	4310
Modello: F												
Prestazioni in raffreddamento funzionamento meccanico (1)												
Potenza frigorifera	A,E	kW	237,9	328,6	453,2	526,8	623,2	730,8	798,8	907,5	1019,7	1110,3
Potenza assorbita	A,E	kW	68,6	95,3	130,6	153,1	181,1	211,4	231,7	260,0	294,0	328,1
Corrente assorbita totale a freddo	A,E	A	112,5	158,3	214,2	255,0	300,8	346,7	387,5	433,3	489,2	549,2
EER	A,E	W/W	3,47	3,45	3,47	3,44	3,44	3,46	3,45	3,49	3,47	3,38
Portata acqua utenza	A,E	l/h	40879	56452	77865	90518	107064	125557	137237	155924	175196	190769
Perdita di carico lato utenza	A,E	kPa	48	51	45	54	50	55	54	63	46	56
Prestazioni in raffreddamento funzionamento free-cooling (2)												
Potenza frigorifera	A,E	kW	275,5	371,6	478,0	568,6	665,9	766,4	855,5	956,3	1057,8	1079,5
Potenza assorbita	A,E	kW	11,3	15,0	18,8	22,5	26,3	30,0	33,8	37,5	41,3	41,3
Corrente assorbita totale in free-cooling	A,E	A	17,5	23,3	29,2	35,0	40,8	46,7	52,5	58,3	64,2	64,2
EER	A,E	W/W	24,49	24,77	25,49	25,27	25,36	25,54	25,34	25,50	25,64	26,16
Portata acqua utenza	A,E	l/h	40879	56452	77865	90518	107064	125557	137237	155924	175196	190769
Perdita di carico lato utenza	A,E	kPa	81	93	86	97	87	97	98	113	88	105

(1) Acqua scambiatore lato utenza 12 °C / 7 °C; Aria esterna 35 °C; Funzionamento meccanico 100%; Free-cooling 0%
(2) Acqua scambiatore lato utenza 12 °C / * °C ; Aria esterna 2 °C

Taglia			1230	1310	2230	2270	2310	3270	3280	3310	4270	4310
Modello: P												
Prestazioni in raffreddamento funzionamento meccanico (1)												
Potenza frigorifera	A,E	kW	237,9	328,6	453,2	526,8	623,1	730,8	798,8	907,5	1019,7	1110,3
Potenza assorbita	A,E	kW	69,6	96,9	132,6	155,8	184,3	214,7	235,6	265,7	296,9	337,7
Corrente assorbita totale a freddo	A,E	A	112,5	158,3	214,2	255,0	300,8	346,7	387,5	433,3	489,2	549,2
EER	A,E	W/W	3,42	3,39	3,42	3,38	3,38	3,40	3,39	3,42	3,43	3,29
Portata acqua utenza	A,E	l/h	40879	56452	77865	90518	107064	125557	137237	155924	175196	190769
Perdita di carico lato utenza	A,E	kPa	48	51	45	54	50	55	54	63	46	56
Prestazioni in raffreddamento funzionamento free-cooling (2)												
Potenza frigorifera	A,E	kW	295,4	398,2	514,2	610,9	714,2	823,8	919,0	1029,7	1136,1	1160,9
Potenza assorbita	A,E	kW	11,5	15,4	19,2	23,0	26,9	30,7	34,5	38,3	42,2	42,2
Corrente assorbita totale in free-cooling	A,E	A	17,5	23,3	29,2	35,0	40,8	46,7	52,5	58,3	64,2	64,2
EER	A,E	W/W	25,70	25,90	26,80	26,50	26,60	26,90	26,60	26,90	26,90	27,50
Portata acqua utenza	A,E	l/h	40879	56452	77864	90517	107064	125557	137236	155924	175196	190768
Perdita di carico lato utenza	A,E	kPa	78	91	83	94	84	94	95	110	84	101

(1) Acqua scambiatore lato utenza 12 °C / 7 °C; Aria esterna 35 °C; Funzionamento meccanico 100%; Free-cooling 0%
(2) Acqua scambiatore lato utenza 12 °C / * °C ; Aria esterna 2 °C

INDICI ENERGETICI (REG. 2016/2281 UE)

Taglia			1230	1310	2230	2270	2310	3270	3280	3310	4270	4310
Modello: F												
SEER - 12/7 (EN14825: 2018) con ventilatori inverter (1)												
SEER	A,E	W/W	5,40	5,47	5,72	5,35	5,72	5,53	5,64	5,67	5,66	5,49
Efficienza stagionale	A,E	%	213,1%	215,7%	225,9%	210,9%	225,8%	218,0%	222,6%	223,7%	223,4%	216,4%
SEPR - (EN 14825: 2018) Alta temperatura con ventilatori inverter (2)												
SEPR	A,E	W/W	9,45	9,36	9,37	8,49	9,15	9,31	9,45	9,50	9,47	9,13

(1) Calcolo eseguito con portata d'acqua FISSA e temperatura d'uscita VARIABILE.
(2) Calcolo eseguito con portata d'acqua FISSA.

Taglia			1230	1310	2230	2270	2310	3270	3280	3310	4270	4310
Modello: P												
SEER - 12/7 (EN14825: 2018) con ventilatori inverter (1)												
SEER	A,E	W/W	5,33	5,58	5,65	5,27	5,63	5,45	5,56	5,56	5,63	5,34
Efficienza stagionale	A,E	%	210,3%	220,0%	222,8%	207,6%	222,2%	214,9%	219,2%	219,3%	222,3%	210,7%
SEPR - (EN 14825: 2018) Alta temperatura con ventilatori inverter (2)												
SEPR	A,E	W/W	9,36	9,24	9,27	8,55	9,21	9,34	9,35	9,35	9,43	8,93

(1) Calcolo eseguito con portata d'acqua FISSA e temperatura d'uscita VARIABILE.
(2) Calcolo eseguito con portata d'acqua FISSA.

DATI ELETTRICI

Taglia			1230	1310	2230	2270	2310	3270	3280	3310	4270	4310
Dati elettrici												
Corrente massima (FLA)	A,E	A	125,0	189,0	239,0	304,0	368,0	418,0	538,0	547,0	597,0	707,0
Corrente di spunto (LRA)	A,E	A	36,0	45,0	161,0	230,0	239,0	355,0	424,0	433,0	549,0	608,0

DATI TECNICI GENERALI

Taglia			1230	1310	2230	2270	2310	3270	3280	3310	4270	4310
Compressore												
Tipo	A,E	tipo	Centrifugo									
Regolazione compressore	A,E	Tipo	Inverter									
Numero	A,E	n°	1	1	2	2	2	3	3	3	4	4
Circuiti	A,E	n°	1	1	1	2	1	2	1	1	2	2
Refrigerante	A,E	tipo	R1234ze									
Carica refrigerante (1)	A,E	kg	81,5	120,1	152,3	187,1	197,8	264,5	275,2	285,9	327,9	327,9
Scambiatore lato utenza												
Tipo	A,E	tipo	Fascio tubiero									
Numero	A,E	n°	1	1	1	1	1	1	1	1	1	1
Attacchi idraulici												
Attacchi (in/out)	A,E	Tipo	Giunti scanalati									
Diametro (in)	A,E	Ø	3"	3"	4"	4"	5"	5"	5"	5"	6"	6"
Diametro (out)	A,E	Ø	3"	3"	4"	4"	5"	5"	5"	5"	6"	6"
Dati sonori calcolati in funzionamento a freddo (2)												
Livello di potenza sonora	A	dB(A)	86,3	88,9	88,8	90,5	91,7	91,6	93,1	93,3	93,3	94,2
	E	dB(A)	83,3	85,9	85,8	87,5	88,7	88,6	90,1	90,3	90,3	91,2
Livello di pressione sonora (10 m)	A	dB(A)	54,1	56,5	56,3	57,9	58,9	58,7	60,1	60,2	60,1	61,0
	E	dB(A)	51,1	53,5	53,3	54,9	55,9	55,7	57,1	57,2	57,1	58,0

(1) La carica riportata in tabella è un valore stimato e preliminare. Il valore finale della carica di refrigerante è riportato nella targhetta tecnica dell'unità. Per maggiori informazioni contattare sede.
(2) Potenza sonora: calcolata sulla base di misure effettuate in accordo con la normativa UNI EN ISO 9614-2, nel rispetto di quanto richiesto dalla certificazione Eurovent.; Pressione sonora misurata in campo libero, a 10 m di distanza dalla superficie esterna dell'unità (in accordo con la UNI EN ISO 3744).

Dati generali - ventilatori

Taglia			1230	1310	2230	2270	2310	3270	3280	3310	4270	4310
Modello: F												
Ventilatore inverter												
Tipo	A,E	tipo	Assiale									
Motore ventilatore	A,E	tipo	Inverter									
Numero	A,E	n°	6	8	10	12	14	16	18	20	22	22
Portata aria	A,E	m^3/h	93150	124200	155250	186300	217350	248400	279450	310500	341550	341550

Taglia			1230	1310	2230	2270	2310	3270	3280	3310	4270	4310
Modello: P												
Ventilatore inverter												
Tipo	A,E	tipo	Assiale									
Motore ventilatore	A,E	tipo	Inverter									
Numero	A,E	n°	6	8	10	12	14	16	18	20	22	22
Portata aria	A,E	m^3/h	88800	118400	148000	177600	207200	236800	266400	296000	325600	325600

DIMENSIONI

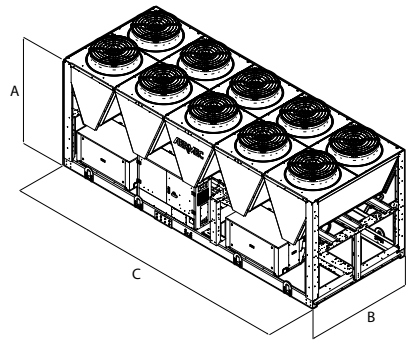

Taglia			1230	1310	2230	2270	2310	3270	3280	3310	4270	4310
Kit idronico integrato: 00, DA, DB, DC, DD, DE, DF, DG, DH, DI, DJ, IA, IB, IC, ID, IE, IF, IG, IH, II, IJ, JA, JB, JC, JD, JE, JF, JG, JH, JI, JJ, KF, KG, KH, KI, KJ, PA, PB, PC, PD, PE, PF, PG, PH, PI, PJ, TF, TG, TH, TI, TJ												
Dimensioni e pesi												
A	A,E	mm	2450	2450	2450	2450	2450	2450	2450	2450	2450	2450
B	A,E	mm	2200	2200	2200	2200	2200	2200	2200	2200	2200	2200
C	A,E	mm	3570	4760	5950	7140	8330	9520	10710	11900	13090	13090

Modello F

Taglia			1230	1310	2230	2270	2310	3270	3280	3310	4270	4310
Kit idronico integrato: 00												
Pesi												
Peso a vuoto	A	kg	3250	4110	5220	6180	6770	8130	8720	9400	10960	11220
	E	kg	3330	4220	5360	6350	6960	8350	8960	9670	11270	11520
Peso in funzione	A	kg	3510	4450	5630	6700	7360	8820	9500	10250	11920	12190
	E	kg	3590	4560	5770	6870	7550	9040	9740	10520	12230	12490

Modello P

Taglia			1230	1310	2230	2270	2310	3270	3280	3310	4270	4310
Kit idronico integrato: 00												
Pesi												
Peso a vuoto	A	kg	3340	4240	5380	6370	6990	8380	9000	9710	11310	11570
	E	kg	3430	4350	5520	6540	7180	8600	9250	9990	11610	11870
Peso in funzione	A	kg	3640	4640	5860	6970	7680	9180	9900	10700	12420	12690
	E	kg	3730	4750	6000	7140	7870	9400	10150	10980	12720	12990

Aermec si riserva la facoltà di apportare in qualsiasi momento tutte le modifiche ritenute necessarie per il miglioramento del prodotto con eventuale modifica dei relativi dati tecnici.

Aermec S.p.A.
Via Roma, 996 - 37040 Bevilacqua (VR) - Italia
Tel. 0442633111 - Telefax 044293577
www.aermec.com

Numero Verde
800-843085



REFRIGERATORI e POMPE DI CALORE ACQUA ACQUA

La vocazione impiantistica di Aermec si realizza in pieno nel settore delle macchine per impianti centralizzati.
Aermec offre una gamma completa di refrigeratori e pompe di calore dal piccolo impianto domestico fino a quello di grande dimensione per il settore terziario.
La gamma di potenza frigorifera è estremamente ampia, come pure diversificate sono le soluzioni componentistiche, utilizzatrici di compressori scroll, a vite o centrifughi.
La cura dei materiali e di ogni particolare di montaggio e una vasta selezione di accessori completano al meglio i prodotti per questo settore facendo delle unità di Aermec un autentico "must" nel modo della climatizzazione italiana e europea.

CHILLER E POMPE DI CALORE ACQUA / ACQUA

			P. aria (m³/h)	P. frig. (kW)	P. term. (kW)	Pag.
	Unità con compressori scroll					
	VENICE-H	Pompa di calore reversibile lato gas	-	6,9-,9,7	8,3-11,7	702
	WRL 026H-161H	Pompa di calore reversibile lato gas	-	6,0-40,0	8,0-48,0	705
	WRL 026-161	Pompa di calore reversibile lato acqua	-	6,6-44,2	7,5-48,0	712
	WRL 180H-650H	Pompa di calore reversibile lato gas	-	44,9-157,4	53,0-183,3	718
	WRL 180-650	Pompa di calore reversibile lato acqua	-	49,0-174,0	55,0-192,0	722
	WRK	Pompa di calore reversibile lato gas	-	38,9-165,9	48,5-207,7	727
	WWB 0300-0900	Pompa di calore non reversibile	-	-	56,7-265,9	735
new	**WWBG**	Pompa di calore acqua/acqua non reversibile	-	-	77,2-,138,2	740
	WWM	Pompa di calore reversibile lato acqua	-	96	110	745
	NXW 0503-1654	Pompa di calore reversibile lato acqua	-	111-511	127-582	751
	NXW 0503H - 1654H	Pompa di calore reversibile lato gas	-	106-477	125-565	756
new	**NGW-0500-2600**	Pompa di calore reversibile lato acqua	-	116,3-790,2	131,3-904,6	761
new	**NGW-0350H-2600H**	Pompa di calore reversibile lato gas	-	107,0-746,4	126,3-879,3	766
	Unità con compressori a vite					
	WS 0601-2802	Pompa di calore reversibile lato acqua	-	147-700	164-778	772
	HWS 0601 - 2802	Pompa di calore reversibile lato acqua	-	147-369	165-778	776
	HWSG	Pompa di calore reversibile lato acqua	-	110-396	122-595	781
	WSH	Pompa di calore reversibile lato gas	-	165,8-269,7	183,3-300,3	785
	WFGI	Pompa di calore reversibile lato acqua	-	217-1765	243-1960	789
	WFGN	Pompa di calore reversibile lato acqua	-	136-1727	153-1921	799
	WFI	Pompa di calore reversibile lato acqua	-	291-2406	326-2664	806
	WFN	Pompa di calore reversibile lato acqua	-	182-2349	205-2610	815
	Unità con compressori centrifughi					
	WMX	Refrigeratore (con R134a)	-	280,1-324,2	-	823
	WMG	Refrigeratore (con R1234ze)	-	282,3-312,4	-	826
	WTX	Refrigeratore	-	222,9-1958,4	-	829
	WTG	Refrigeratore (con R1234ze)	-	246,6-1959,4	-	834

VENICE-H

Pompa di calore condensata ad acqua reversibile lato gas

Potenza frigorifera 6,9 ÷ 9,7 kW
Potenza termica 8,3 ÷ 11,7 kW

- **Dimensioni compatte**
- **Facilità e rapidità d'installazione**



DESCRIZIONE

Le pompe di calore condensate ad acqua sono unità reversibili per la produzione di acqua refrigerata e calda. Si tratta di unità da interno con compressori scroll, scambiatori lato impianto e sorgente a piastre, che rispondono perfettamente alle esigenze del mercato residenziale: dimensioni ridotte, facilità di installazione, bassa rumorosità.

CARATTERISTICHE

— Inversione del ciclo sul circuito frigorifero
— Tutte le versioni sono complete di circolatore, serbatoio d'accumulo, filtro acqua e valvola di sicurezza
— Conforme alla Direttiva per la sicurezza (CE)
— Pressostato differenziale su circuito esterno di serie per le pompe di calore
— Flussostato fornito di serie solo sullo scambiatore lato utenza
— Controllo a microprocessore
— Pannello di comando
— Scambiatori a piastre
— Dimensioni compatte
— Mobile metallico di protezione con verniciatura poliestere anticorrosione RAL 9003
— Grado di protezione IP 24

ACCESSORI

PR3: Pannello remoto semplificato. Consente di eseguire i controlli base dell'unità con segnalazione degli allarmi. Remotabile con cavo schermato fino a 150 m.
VPH: Valvola pressostatica con valvola solenoide di by-pass, nel funzionamento a freddo la valvola solenoide resta chiusa, pertanto l'acqua passerà solo nel ramo sul quale è montata la pressostatica, che in tal modo potrà esplicare la sua funzione. Nel funzionamento a caldo l'acqua attraversa entrambi i rami.
VT: Supporti anti-vibranti.

COMPATIBILITÀ ACCESSORI

Accessorio	VENICE 20H	VENICE 30H
PR3	•	•

Valvola pressostatica

Accessorio	VENICE 20H	VENICE 30H
VPH10	•	
VPH11		•

Antivibranti

Accessorio	VENICE 20H	VENICE 30H
VT7	•	•

DATI PRESTAZIONALI

		VENICE 20H	VENICE 30H
Prestazioni in raffreddamento 12 °C / 7 °C (1)			
Potenza frigorifera	kW	6,9	9,7
Potenza assorbita	kW	1,9	2,6
Corrente assorbita totale a freddo	A	9,0	13,0
EER	W/W	3,62	3,72
Portata acqua utenza	l/h	1185	1667
Prevalenza utile lato utenza	kPa	63	59
Portata acqua sorgente	l/h	1495	2095
Perdita di carico lato sorgente	kPa	18	12
Prestazioni in riscaldamento 40 °C / 45 °C (2)			
Potenza termica	kW	8,3	11,7
Potenza assorbita	kW	2,3	3,2
Corrente assorbita totale a caldo	A	12,0	16,0
COP	W/W	3,66	3,70
Portata acqua utenza	l/h	1450	2027
Prevalenza utile lato utenza	kPa	48	41
Portata acqua sorgente	l/h	1791	2505
Perdita di carico lato sorgente	kPa	25	17

(1) Dati 14511:2022; Acqua lato utenza 12 °C / 7 °C; Acqua lato sorgente 30 °C / 35 °C
(2) Dati 14511:2022; Acqua lato utenza 40 °C / 45 °C; Acqua lato sorgente 10 °C / 7 °C

INDICI ENERGETICI (REG. 2016/2281 UE)

		VENICE 20H	VENICE 30H
SEER - 12/7 (EN14825: 2018) (1)			
SEER	W/W	3,66	4,02
Efficienza stagionale	%	143,4	157,8
UE 811/2013 prestazioni in condizioni climatiche medie (average) - 35 °C - Pdesignh ≤ 70 kW (2)			
Pdesignh	kW	11	16
SCOP	W/W	4,20	4,33
ηsh	%	160,00	165,00
Classe efficienza energetica		A++	A++

(1) Calcolo eseguito con portata d'acqua VARIABILE e temperatura d'uscita VARIABILE.
(2) Efficienze in applicazioni per bassa temperatura (35°C)

DATI ELETTRICI

		VENICE 20H	VENICE 30H
Alimentazione			
Alimentazione		230V~50Hz	230V~50Hz
Dati elettrici			
Corrente massima (FLA)	A	15,0	24,0
Corrente di spunto (LRA)	A	61,0	100,0

DATI TECNICI GENERALI

		VENICE 20H	VENICE 30H
Compressore			
Tipo	tipo	Scroll	Scroll
Numero	n°	1	1
Circuiti	n°	1	1
Refrigerante	tipo	R407C	R407C
Scambiatore lato utenza			
Tipo	tipo	Piastre	Piastre
Numero	n°	1	1
Attacchi (in/out)	Tipo	Gas M	Gas M
Diametro (in/out)	Ø	1"	1"
Scambiatore lato sorgente			
Tipo	tipo	Piastre	Piastre
Numero	n°	1	1
Attacchi (in/out)	Tipo	Gas M	Gas M
Diametro (in/out)	Ø	1"	1"
Dati sonori			
Livello di potenza sonora	dB(A)	56,0	57,0
Livello di pressione sonora	dB(A)	48,0	49,0

DIMENSIONI

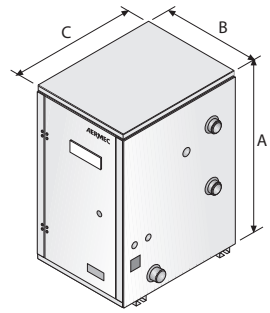

		VENICE 20H	VENICE 30H
Dimensioni e pesi			
A	mm	625	625
B	mm	404	404
C	mm	504	504
Peso a vuoto	kg	103	109

Aermec si riserva la facoltà di apportare in qualsiasi momento tutte le modifiche ritenute necessarie per il miglioramento del prodotto con eventuale modifica dei relativi dati tecnici.

Aermec S.p.A.
Via Roma, 996 - 37040 Bevilacqua (VR) - Italia
Tel. 0442633111 - Telefax 044293577
www.aermec.com

Numero Verde
800-843085

WRL 026H - 161H

Pompa di calore condensata ad acqua reversibile lato gas

Potenza frigorifera 6 ÷ 40 kW
Potenza termica 8 ÷ 48 kW

- **Elevate efficienze**
- **Produzione di acqua calda fino a 60 °C**
- **Produzione prioritaria di acqua calda sanitaria**
- **Ideali per applicazioni geotermiche**



CONTO TERMICO

Per i modelli che rientrano nelle detrazioni e negli incentivi fare riferimento solo alle liste presenti sul sito www.aermec.it

EUROVENT CERTIFIED PERFORMANCE www.eurovent-certification.com

DESCRIZIONE

Pompa di calore condensata ad acqua, per la produzione di acqua refrigerata/riscaldata, progettata e realizzata per soddisfare le esigenze di climatizzazione nei complessi residenziali e commerciali, o di refrigerazione nei complessi industriali.
Si tratta di unità da interno con compressori ermetici scroll e scambiatori a piastre.
Nelle unità con desurriscaldatore, si ha inoltre la possibilità di produrre acqua calda gratuitamente.
Le scelte tecnologiche fatte, orientate sempre alla massima qualità, assicurano una completa facilità d'installazione. Infatti le connessioni elettriche ed idrauliche sono tutte posizionate nella parte superiore dell'unità facilitando le operazioni di installazione e di manutenzione riducendo inoltre gli spazi tecnici e la loro collocazione nel minor spazio possibile.

VERSIONI

° Senza accumulo
A Con accumulo

CARATTERISTICHE

Campo di funzionamento

Funzionamento a pieno carico con produzione di acqua calda per l'impianto fino a 60 °C.
(per maggiori dettagli fare riferimento alla documentazione tecnica).

Plug and play

Tutte le unità sono dotate di compressori scroll e scambiatori a piastre, il basamento e la pannellatura sono in acciaio trattato con vernici poliestere RAL 9003. Le connessioni elettriche ed idrauliche sono tutte posizionate nella parte superiore dell'unità per facilitare le operazioni di installazione e di manutenzione riducendo inoltre gli spazi tecnici e la loro collocazione nel minor spazio possibile. La pompa di calore può essere fornita con tutti i componenti necessari alla sua collocazione sia in nuove installazioni che in sostituzione di altri generatori di calore. Può essere abbinata a sistemi di emissione a basse temperature come ventilconvettori ma anche ai più tradizionali radiatori.

Versioni con kit idronico integrato

L'unità standard viene fornita con il filtro acqua, pressostato differenziale e valvola di sicurezza già installati sul lato utenza e sorgente ma anche sul lato recupero se presente.
Per avere anche una soluzione che dia un risparmio economico e che faciliti l'installazione, queste unità possono essere configurate con un kit idronico integrato, su entrambi i lati idraulici (utenza e sorgente).
Sono disponibili pompe a bassa o alta prevalenza e anche una valvola a due vie modulante, quest'ultima applicabile solo sul lato sorgente per ridurrei i consumi nelle applicazioni con acqua di falda.

CONTROLLO MPC

Regolazione a microprocessore, completo di tastiera e display LCD, che permette una facile consultazione e l'intervento sull'unità attraverso un menù disponibile in più lingue.
— La possibilità di controllare due unità in parallelo Master - Slave
— La presenza di un orologio programmatore permette d'impostare delle fasce orarie di funzionamento ed un eventuale secondo set-point.
— La termoregolazione avviene con la logica proporzionale integrale, in base alla temperatura di uscita dell'acqua.

ACCESSORI

AER485P1: Interfaccia RS-485 per sistemi di supervisione con protocollo MODBUS. È previsto n°. 1 accessorio per ogni scheda di controllo dell'unità.
KSAE: Sonda aria esterna.
PGD1: Consente di eseguire a distanza le operazioni di comando dell'unità.
SGD: Espansione elettronica che permette di collegarsi all'impianto fotovoltaico ed alle pompe di calore per accumulare calore nel serbatoio A.C.S., o nell'impianto di riscaldamento, durante la fase di produzione del fotovoltaico e rilasciarla nei momenti di maggior richiesta termica.
SSM: Sonda da utilizzare con la valvola miscelatrice in applicazioni con pannelli radianti. Con la sonda bisogna prevedere anche l'accessorio di zona VMF-CRP.
TAH: Terminale ambiente con sonda di temperatura e umidità, modello ad incasso a 230 Vac, capace di comandare una valvola On-Off o una pompa di zona e il consenso deumidificatore.
TAT: Terminale ambiente con sonda di temperatura, modello ad incasso a 230 Vac, capace di comandare una valvola On-Off o una pompa di zona.

VMF-CRP: Modulo accessorio per il controllo di caldaie, recuperatori e pompe (se associato ai pannelli VMF-E5/RCC); se associato al pannello VMF-E6 i moduli VMF-CRP potranno gestire recuperatori, RAS, caldaia, gestione sanitario, controllo I/O, pompe.

VPHL: Valvola pressostatica con valvola solenoide di by-pass, nel funzionamento a freddo la valvola solenoide resta chiusa, pertanto l'acqua passerà solo nel ramo sul quale è montata la pressostatica, che in tal modo potrà esplicare la sua funzione. Nel funzionamento a caldo l'acqua attraversa entrambi i rami.

COMPATIBILITÀ ACCESSORI

Modello	026	031	041	051	071	081	101	141	161
AER485P1	•	•	•	•	•	•	•	•	•
AERBACP	•	•	•	•	•	•	•	•	•
KSAE	•	•	•	•	•	•	•	•	•
PGD1	•	•	•	•	•	•	•	•	•
SGD	•	•	•	•	•	•	•	•	•
SSM	•	•	•	•	•	•	•	•	•
TAH	•	•	•	•	•	•	•	•	•
TAT	•	•	•	•	•	•	•	•	•

Antivibranti

Versione	Kit idronico integrato lato sorgente	Pompe lato utenza	026	031	041	051	071
°	°, B, I, U, V	°, N, P	VT9	VT9	VT9	VT9	VT9
A	°, B, I, U, V	°, N, P	VT15	VT15	VT15	VT15	VT15

Versione	Kit idronico integrato lato sorgente	Pompe lato utenza	081	101	141	161
°	°, B, I, U, V	°, N, P	VT9	VT15	VT15	VT15
A	°, B, I, U, V	°, N, P	VT15	VT15A	VT15A	VT15A

Valvola pressostatica

Ver	026	031	041	051	071	081	101	141	161
°, A	VPHL1	VPHL1	VPHL2	VPHL2	VPHL3	VPHL3	VPHL4	VPHL4	VPHL4

CONFIGURATORE

Campo	Descrizione
1,2,3	**WRL**
4,5,6	**Taglia** 026, 031, 041, 051, 071, 081, 101, 141, 161
7	**Campo d'impiego**
X	Valvola termostatica elettronica
8	**Modello**
H	Pompa di calore reversibile lato gas
9	**Versione**
°	Senza accumulo
A	Con accumulo
10	**Recupero di calore**
°	Senza recupero di calore
11	**Kit idronico integrato lato sorgente**
B	Pompa on-off (1)
I	Pompa inverter (2)
U	Pompa alta prevalenza (3)
V	Applicazione acqua di falda
°	Senza kit idronico
12	**Pompe lato utenza**
N	Pompa alta prevalenza (3)
P	Pompa (4)
°	Senza kit idronico
13	**Pompe lato recupero**
°	Senza kit idronico
14	**Soft-start**
S	Con soft-start
°	Senza soft-start
15	**Alimentazione**
M	230V~ 50Hz (5)
°	400V~3N 50Hz

(1) Per le taglie WRL 051 ÷ 081. La velocità del circolatore deve essere fissata al primo avviamento con la prevalenza utile richiesta, per lavorare poi a portata costante.
(2) Solo per le taglie WRL 026 ÷ 081
(3) Solo per le taglie WRL 101 ÷ 161
(4) Per le taglie WRL 026 ÷ 081 è un circolatore inverter, per le altre taglie è una pompa on-off.
(5) Solo per le taglie WRL 026 ÷ 041

DATI PRESTAZIONALI 12 °C/ 7 °C - 40 °C/ 45 °C

WRL - (H°) - (400V 3N ~ 50Hz)

Taglia		026	031	041	051	071	081	101	141	161
Alimentazione: °										
Prestazioni in raffreddamento 12 °C / 7 °C (1)										
Potenza frigorifera	kW	6,3	8,1	10,4	13,7	17,8	20,3	27,6	35,4	40,4
Potenza assorbita	kW	1,6	2,3	2,3	3,0	4,2	5,0	6,1	8,5	10,1
Corrente assorbita totale a freddo	A	4,0	4,0	6,0	7,0	9,0	10,0	13,0	17,0	19,0
EER	W/W	3,98	3,47	4,52	4,51	4,18	4,08	4,49	4,15	4,01
Portata acqua sorgente	l/h	1346	1782	2178	2870	3759	4312	5763	7501	8611
Perdita di carico lato sorgente	kPa	13	16	19	20	24	27	28	37	44
Portata acqua utenza	l/h	1085	1396	1798	2367	3058	3492	4748	6098	6964
Perdita di carico lato utenza	kPa	9	11	13	14	16	18	20	24	29
Prestazioni in riscaldamento 40 °C / 45 °C (2)										
Potenza termica	kW	7,9	9,5	12,4	16,4	20,9	24,0	32,7	41,7	47,6
Potenza assorbita	kW	2,1	2,4	3,0	4,0	5,2	6,1	8,1	10,5	12,3
Corrente assorbita totale a caldo	A	4,8	4,8	6,6	8,3	10,0	12,0	16,0	20,0	23,0
COP	W/W	3,84	3,96	4,08	4,07	4,01	3,94	4,05	3,97	3,87
Portata acqua sorgente	l/h	1714	2086	2759	3635	4611	5291	7248	9196	10445
Perdita di carico lato sorgente	kPa	34	34	46	43	50	59	52	62	73
Portata acqua utenza	l/h	1364	1644	2151	2842	3616	4165	5669	7217	8246
Perdita di carico lato utenza	kPa	20	18	28	28	32	38	35	43	51

(1) Dati 14511:2022; Acqua lato utenza 12 °C / 7 °C; Acqua lato sorgente 30 °C / 35 °C
(2) Dati 14511:2022; Acqua lato utenza 40 °C / 45 °C; Acqua lato sorgente 10 °C / 7 °C

Dati tecnici WRL (H°) - (230V ~ 50Hz)

Taglia		026	031	041	051	071	081	101	141	161
Alimentazione: M										
Prestazioni in raffreddamento 12 °C / 7 °C (1)										
Potenza frigorifera	kW	6,3	7,9	10,3	-	-	-	-	-	-
Potenza assorbita	kW	1,7	1,9	2,4	-	-	-	-	-	-
Corrente assorbita totale a freddo	A	9,0	11,0	14,0	-	-	-	-	-	-
EER	W/W	3,74	4,13	4,28	-	-	-	-	-	-
Portata acqua sorgente	l/h	1363	1678	2179	-	-	-	-	-	-
Perdita di carico lato sorgente	kPa	14	16	19	-	-	-	-	-	-
Portata acqua utenza	l/h	1085	1362	1781	-	-	-	-	-	-
Perdita di carico lato utenza	kPa	9	10	13	-	-	-	-	-	-
Prestazioni in riscaldamento 40 °C / 45 °C (2)										
Potenza termica	kW	7,9	9,9	12,6	-	-	-	-	-	-
Potenza assorbita	kW	2,1	2,6	3,3	-	-	-	-	-	-
Corrente assorbita totale a caldo	A	10,0	13,0	17,0	-	-	-	-	-	-
COP	W/W	3,85	3,89	3,82	-	-	-	-	-	-
Portata acqua sorgente	l/h	1717	2173	2745	-	-	-	-	-	-
Perdita di carico lato sorgente	kPa	34	36	46	-	-	-	-	-	-
Portata acqua utenza	l/h	1366	1723	2186	-	-	-	-	-	-
Perdita di carico lato utenza	kPa	20	22	29	-	-	-	-	-	-

(1) Dati 14511:2022; Acqua lato utenza 12 °C / 7 °C; Acqua lato sorgente 30 °C / 35 °C
(2) Dati 14511:2022; Acqua lato utenza 40 °C / 45 °C; Acqua lato sorgente 10 °C / 7 °C

DATI PRESTAZIONALI 23 °C/ 18 °C - 30 °C/ 35 °C

WRL - (H°) - (400V 3N ~ 50Hz)

Taglia		026	031	041	051	071	081	101	141	161
Alimentazione: °										
Prestazioni in raffreddamento 23 °C / 18 °C (1)										
Potenza frigorifera	kW	8,3	10,0	13,5	17,5	23,9	27,4	34,9	47,8	54,5
Potenza assorbita	kW	1,6	1,9	2,4	3,3	4,4	5,2	6,6	9,0	10,7
Corrente assorbita totale a freddo	A	4,1	3,0	6,0	7,6	9,2	10,0	14,0	17,0	19,0
EER	W/W	5,22	5,34	5,54	5,35	5,39	5,25	5,31	5,32	5,11
Portata acqua sorgente	l/h	1681	2039	2719	3547	4844	5557	7089	9679	11092
Perdita di carico lato sorgente	kPa	20	21	30	31	40	45	42	62	73
Portata acqua utenza	l/h	1428	1737	2330	3022	4136	4730	6040	8270	9438
Perdita di carico lato utenza	kPa	16	17	22	23	29	33	32	44	53
Prestazioni in riscaldamento 30 °C / 35 °C (2)										
Potenza termica	kW	8,1	10,1	13,0	17,0	22,6	25,8	34,1	45,0	50,8
Potenza assorbita	kW	1,6	1,9	2,5	3,2	4,3	5,1	6,4	8,7	10,3
Corrente assorbita totale a caldo	A	3,7	3,7	5,2	6,4	8,4	9,7	12,0	16,0	19,0
COP	W/W	5,03	5,38	5,29	5,33	5,24	5,06	5,31	5,18	4,91
Portata acqua sorgente	l/h	1397	1751	2246	2934	3893	4456	5888	7770	8761
Perdita di carico lato sorgente	kPa	21	20	30	30	37	43	38	50	58
Portata acqua utenza	l/h	1901	2418	3098	4045	5363	6102	8125	10710	11951
Perdita di carico lato utenza	kPa	42	46	58	53	68	78	65	84	95

(1) Dati 14511:2022; Acqua lato utenza 23 °C / 18 °C; Acqua lato sorgente 30 °C / 35 °C
(2) Dati 14511:2022; Acqua lato utenza 30 °C / 35 °C; Acqua lato sorgente 10 °C / 5 °C

WRL (H°) - (230V ~ 50Hz)

Taglia		026	031	041	051	071	081	101	141	161
Alimentazione: M										
Prestazioni in raffreddamento 23 °C / 18 °C (1)										
Potenza frigorifera	kW	8,3	10,1	13,3	-	-	-	-	-	-
Potenza assorbita	kW	1,6	2,0	2,5	-	-	-	-	-	-
Corrente assorbita totale a freddo	A	8,1	11,0	14,0	-	-	-	-	-	-
EER	W/W	5,05	5,18	5,27	-	-	-	-	-	-
Portata acqua sorgente	l/h	1690	2070	2699	-	-	-	-	-	-
Perdita di carico lato sorgente	kPa	22	24	29	-	-	-	-	-	-
Portata acqua utenza	l/h	1428	1755	2295	-	-	-	-	-	-
Perdita di carico lato utenza	kPa	16	17	22	-	-	-	-	-	-
Prestazioni in riscaldamento 30 °C / 35 °C (2)										
Potenza termica	kW	8,2	10,2	13,1	-	-	-	-	-	-
Potenza assorbita	kW	1,6	1,9	2,6	-	-	-	-	-	-
Corrente assorbita totale a caldo	A	8,1	9,7	13,0	-	-	-	-	-	-
COP	W/W	5,05	5,27	5,01	-	-	-	-	-	-
Portata acqua sorgente	l/h	1409	1767	2263	-	-	-	-	-	-
Perdita di carico lato sorgente	kPa	21	23	31	-	-	-	-	-	-
Portata acqua utenza	l/h	1919	2430	3082	-	-	-	-	-	-
Perdita di carico lato utenza	kPa	42	45	58	-	-	-	-	-	-

(1) Dati 14511:2022; Acqua lato utenza 23 °C / 18 °C; Acqua lato sorgente 30 °C / 35 °C
(2) Dati 14511:2022; Acqua lato utenza 30 °C / 35 °C; Acqua lato sorgente 10 °C / 5 °C

INDICI ENERGETICI (REG. 2016/2281 UE)

WRL - (H°) - (400V 3N ~ 50Hz)

Taglia		026	031	041	051	071	081	101	141	161
Alimentazione: °										
SEER - 12/7 (EN14825: 2018) (1)										
SEER	W/W	3,64	3,39	4,31	4,53	4,20	4,13	4,81	4,49	4,36
Efficienza stagionale	%	142,7%	132,4%	169,4%	178,1%	165,1%	162,3%	189,4%	176,5%	171,4%
UE 811/2013 prestazioni in condizioni climatiche medie (average) - 55 °C - Pdesignh ≤ 70 kW (2)										
Pdesignh	kW	10	12	16	21	26	31	42	53	61
ηsh	%	141.0%	145.0%	151.0%	152.0%	151.0%	150.0%	175.0%	173.0%	167.0%
SCOP	W/W	3,73	3,83	3,98	4,00	3,98	3,95	4,58	4,53	4,38
Classe efficienza energetica		A++	A++	A+++	A+++	A+++	A+++	A+++	A+++	A+++
UE 811/2013 prestazioni in condizioni climatiche medie (average) - 35 °C - Pdesignh ≤ 70 kW (3)										
Pdesignh	kW	11	14	17	23	30	35	45	60	68
ηsh	%	195.0%	210.0%	207.0%	212.0%	211.0%	205.0%	233.0%	226.0%	212.0%
SCOP	W/W	5,08	5,45	5,38	5,50	5,48	5,33	6,03	5,85	5,50
Classe efficienza energetica		A+++	A+++	A+++	A+++	A+++	A+++	A+++	A+++	A+++

(1) Calcolo eseguito con portata d'acqua FISSA e temperatura d'uscita VARIABILE.
(2) Efficienze in applicazioni per media temperatura (55°C)
(3) Efficienze in applicazioni per bassa temperatura (35°C)

WRL - (H°) - (230V ~ 50Hz)

Taglia		026	031	041	051	071	081	101	141	161
Alimentazione: M										
SEER - 12/7 (EN14825: 2018) (1)										
SEER	W/W	3,48	3,80	4,15	-	-	-	-	-	-
Efficienza stagionale	%	136,2%	148,8%	163,1%	-	-	-	-	-	-
UE 811/2013 prestazioni in condizioni climatiche medie (average) - 55 °C - Pdesignh ≤ 70 kW (2)										
Pdesignh	kW	10	13	16	-	-	-	-	-	-
ηsh	%	142.0%	145.0%	142.0%	-	-	-	-	-	-
SCOP	W/W	3,75	3,83	3,75	-	-	-	-	-	-
Classe efficienza energetica		A++	A++	A++	-	-	-	-	-	-
UE 811/2013 prestazioni in condizioni climatiche medie (average) - 35 °C - Pdesignh ≤ 70 kW (3)										
Pdesignh	kW	11	14	17	-	-	-	-	-	-
ηsh	%	198.0%	212.0%	199.0%	-	-	-	-	-	-
SCOP	W/W	5,15	5,50	5,18	-	-	-	-	-	-
Classe efficienza energetica		A+++	A+++	A+++	-	-	-	-	-	-

(1) Calcolo eseguito con portata d'acqua FISSA e temperatura d'uscita VARIABILE.
(2) Efficienze in applicazioni per media temperatura (55°C)
(3) Efficienze in applicazioni per bassa temperatura (35°C)

WRL - (H ABP) - (400V 3N ~ 50Hz)

Taglia		026	031	041	051	071	081	101	141	161
Alimentazione: °										
SEER - 12/7 (EN14825: 2018) (1)										
SEER	W/W	4,47	4,07	5,37	5,40	4,96	4,85	5,17	4,75	4,67
Efficienza stagionale	%	175,9%	159,7%	211,8%	213,1%	195,3%	190,9%	203,7%	186,8%	183,9%
UE 811/2013 prestazioni in condizioni climatiche medie (average) - 55 °C - Pdesignh ≤ 70 kW (2)										
Pdesignh	kW	10	12	16	21	26	30	41	52	60
ηsh	%	151.0%	155.0%	161.0%	161.0%	157.0%	155.0%	173.0%	170.0%	166.0%
SCOP	W/W	3,98	4,08	4,23	4,23	4,13	4,08	4,53	4,45	4,35
Classe efficienza energetica		A+++	A+++	A+++	A+++	A+++	A+++	A+++	A+++	A+++
UE 811/2013 prestazioni in condizioni climatiche medie (average) - 35 °C - Pdesignh ≤ 70 kW (3)										
Pdesignh	kW	10	13	17	22	30	34	44	59	66
ηsh	%	223.0%	238.0%	222.0%	237.0%	222.0%	210.0%	232.0%	230.0%	216.0%
SCOP	W/W	5,78	6,15	5,75	6,13	5,75	5,45	6,00	5,95	5,60
Classe efficienza energetica		A+++	A+++	A+++	A+++	A+++	A+++	A+++	A+++	A+++

(1) Calcolo eseguito con portata d'acqua FISSA e temperatura d'uscita VARIABILE.
(2) Efficienze in applicazioni per media temperatura (55°C)
(3) Efficienze in applicazioni per bassa temperatura (35°C)

WRL - (H ABP) - (230V ~ 50Hz)

Taglia			026	031	041	051	071	081	101	141	161
Alimentazione: M											
SEER - 12/7 (EN14825: 2018) (1)											
SEER		W/W	4,21	4,63	5,14	-	-	-	-	-	-
Efficienza stagionale		%	165,5%	182,3%	202,7%	-	-	-	-	-	-
UE 811/2013 prestazioni in condizioni climatiche medie (average) - 55 °C - Pdesignh ≤ 70 kW (2)											
Pdesignh		kW	10	13	16	-	-	-	-	-	-
ηsh		%	152.0%	156.0%	152.0%	-	-	-	-	-	-
SCOP		W/W	4,00	4,10	4,00	-	-	-	-	-	-
Classe efficienza energetica			A+++	A+++	A+++	-	-	-	-	-	-
UE 811/2013 prestazioni in condizioni climatiche medie (average) - 35 °C - Pdesignh ≤ 70 kW (3)											
Pdesignh		kW	11	13	17	-	-	-	-	-	-
ηsh		%	228.0%	243.0%	214.0%	-	-	-	-	-	-
SCOP		W/W	5,90	6,28	5,55	-	-	-	-	-	-
Classe efficienza energetica			A+++	A+++	A+++	-	-	-	-	-	-

(1) Calcolo eseguito con portata d'acqua FISSA e temperatura d'uscita VARIABILE.
(2) Efficienze in applicazioni per media temperatura (55°C)
(3) Efficienze in applicazioni per bassa temperatura (35°C)

DATI ELETTRICI

Taglia		026	031	041	051	071	081	101	141	161
Alimentazione: °										
Dati elettrici										
Corrente massima (FLA)	A	8,5	9,0	11,0	13,0	20,0	23,0	23,0	37,0	43,0
Corrente di spunto (LRA)	A	34,0	37,0	50,0	66,0	75,0	75,0	88,0	91,0	94,0

Taglia		026	031	041	051	071	081	101	141	161
Alimentazione: M										
Dati elettrici										
Corrente massima (FLA)	A	19,0	22,0	26,0	-	-	-	-	-	-
Corrente di spunto (LRA)	A	63,0	84,0	99,0	-	-	-	-	-	-

DATI TECNICI GENERALI

Taglia			026	031	041	051	071	081	101	141	161
Compressore											
Tipo	°,A	tipo					Scroll				
Numero	°,A	n°	1	1	1	1	1	1	2	2	2
Circuiti	°,A	n°	1	1	1	1	1	1	1	1	1
Refrigerante	°,A	tipo					R410A				
Scambiatore lato sorgente											
Tipo	°,A	tipo					Piastre				
Numero	°,A	n°	1	1	1	1	1	1	1	1	1
Scambiatore lato utenza											
Tipo	°,A	tipo					Piastre				
Numero	°,A	n°	1	1	1	1	1	1	1	1	1
Attacchi idraulici lato sorgente											
Attacchi (in/out)	°,A	Tipo					Gas - F				
Diametro (in/out)	°,A	Ø					1" 1/4				
Attacchi idraulici lato utenza											
Attacchi (in/out)	°,A	Tipo					Gas - F				
Diametro (in/out)	°,A	Ø					1" 1/4				
Dati sonori calcolati in funzionamento a freddo (1)											
Livello di potenza sonora	°,A	dB(A)	55,5	57,0	57,5	59,0	60,0	60,5	62,0	63,0	63,5
Livello di pressione sonora (10 m)	°	dB(A)	24,3	25,8	26,3	27,7	28,7	29,2	30,6	31,6	32,1
	A	dB(A)	24,1	25,6	26,1	27,6	28,6	29,1	30,5	31,5	32,0

(1) Potenza sonora: calcolata sulla base di misure effettuate in accordo con la normativa UNI EN ISO 9614-2, nel rispetto di quanto richiesto dalla certificazione Eurovent.; Pressione sonora misurata in campo libero, a 10 m di distanza dalla superficie esterna dell'unità (in accordo con la UNI EN ISO 3744).

DIMENSIONI

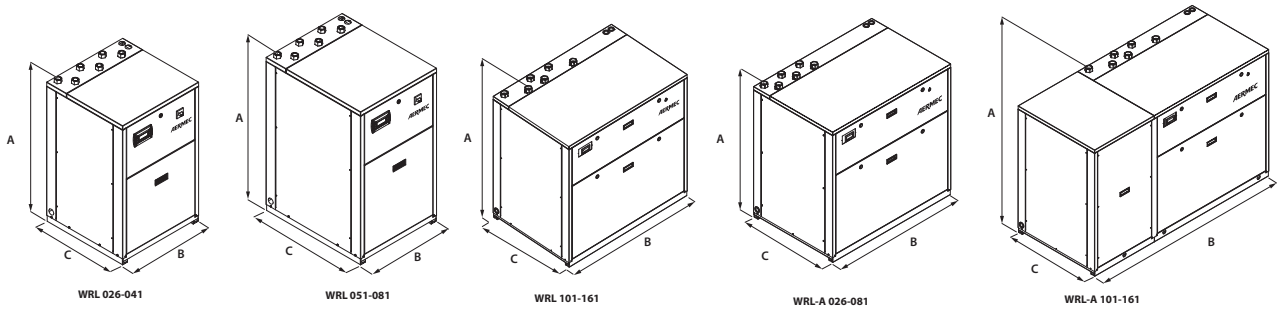

Taglia			026	031	041	051	071	081	101	141	161
Dimensioni e pesi											
A	°	mm	976	976	976	1126	1126	1126	1126	1126	1126
	A	mm	1126	1126	1126	1126	1126	1126	1126	1126	1126
B	°	mm	605	605	605	605	605	605	1155	1155	1155
	A	mm	1155	1155	1155	1155	1155	1155	1755	1755	1755
C	°	mm	603	603	603	773	773	773	773	773	773
	A	mm	773	773	773	773	773	773	773	773	773
Peso a vuoto	°	kg	120	125	130	150	170	180	260	270	280
	A	kg	190 (1)	200 (1)	210 (1)	230 (1)	250 (1)	260 (1)	340 (1)	350 (1)	360 (1)

(1) Unità con due scambiatori e accumulo, senza pompe

Aermec si riserva la facoltà di apportare in qualsiasi momento tutte le modifiche ritenute necessarie per il miglioramento del prodotto con eventuale modifica dei relativi dati tecnici.

Aermec S.p.A.
Via Roma, 996 - 37040 Bevilacqua (VR) - Italia
Tel. 0442633111 - Telefax 044293577
www.aermec.com

Numero Verde
800-843085

WRL 026 -161

Pompa di calore condensata ad acqua reversibile lato acqua

Potenza frigorifera 6,6 ÷ 44,2 kW
Potenza termica 7,5 ÷ 48,0 kW

- **Elevate efficienze**
- **Ideali per applicazioni geotermiche**



CONTO TERMICO

Per i modelli che rientrano nelle detrazioni e negli incentivi fare riferimento solo alle liste presenti sul sito www.aermec.it

EUROVENT CERTIFIED PERFORMANCE www.eurovent-certification.com

DESCRIZIONE

Pompa di calore condensate ad acqua, per la produzione di acqua refrigerata/riscaldata, progettata e realizzata per soddisfare le esigenze di climatizzazione nei complessi residenziali e commerciali, o di refrigerazione nei complessi industriali.
Si tratta di unità da interno con compressori ermetici scroll e scambiatori a piastre.
Nelle unità con desurriscaldatore, si ha inoltre la possibilità di produrre acqua calda gratuitamente.
Le scelte tecnologiche fatte, orientate sempre alla massima qualità, assicurano una completa facilità d'installazione.
Infatti le connessioni elettriche ed idrauliche sono tutte posizionate nella parte superiore dell'unità facilitando le operazioni di installazione e di manutenzione riducendo inoltre gli spazi tecnici e la loro collocazione nel minor spazio possibile.

VERSIONI

° Senza accumulo
A Con accumulo

CARATTERISTICHE

Campo di funzionamento

Funzionamento a pieno carico con produzione di acqua refrigerata da 4 a 18 °C, con la possibilità di produrre anche acqua negativa fino a -8 °C all'evaporatore e acqua calda al condensatore fino a 55 °C.
(per maggiori dettagli fare riferimento alla documentazione tecnica).

Plug and play

Tutte le unità sono dotate di compressori scroll e scambiatori a piastre, il basamento e la pannellatura sono in acciaio trattato con vernici poliestere RAL 9003.
Le connessioni elettriche ed idrauliche sono tutte posizionate nella parte superiore dell'unità per facilitare le operazioni di installazione e di manutenzione riducendo inoltre gli spazi tecnici e la loro collocazione nel minor spazio possibile.
La pompa di calore può essere fornita con tutti i componenti necessari alla sua collocazione sia in nuove installazioni che in sostituzione di altri generatori di calore. Può essere abbinata a sistemi di emissione a basse temperature come ventilconvettori ma anche ai più tradizionali radiatori.

Versioni con kit idronico integrato

L'unità standard viene fornita con il filtro acqua, pressostato differenziale e valvola di sicurezza già installati sul lato utenza e sorgente ma anche sul lato recupero se presente.
Per avere anche una soluzione che dia un risparmio economico e che faciliti l'installazione, queste unità possono essere configurate con un kit idronico integrato, su entrambi i lati idraulici (utenza e sorgente).
Sono disponibili pompe a bassa o alta prevalenza e anche una valvola a due vie modulante, quest'ultima applicabile solo sul lato sorgente per ridurrei i consumi nelle applicazioni con acqua di falda.

CONTROLLO MODUCONTROL

Il pannello comandi dell'unità permette una rapida impostazione dei parametri di funzionamento della macchina e la loro visualizzazione. Il display è costituito da 4 cifre e diversi led per la segnalazione del tipo di funzionamento, la visualizzazione dei parametri impostati e degli eventuali allarmi intervenuti. Nella scheda vengono memorizzate tutte le impostazioni di default ed eventuali modifiche.
La regolazione con l'utilizzo di una sonda di temperatura aria esterna (accessorio) consente un controllo dinamico della temperature dell'acqua prodotta, incrementando l'efficienza energetica del sistema.

ACCESSORI

AERBAC-MODU: Interfaccia di comunicazione Ethernet per protocolli Bacnet/IP, Modbus TCP/IP, SNMP. L'accessorio viene fornito a corredo dell'unità e deve essere installato su quadro elettrico esterno.
AERSET: Permette di compensare automaticamente i set di lavoro dell'unità a cui è collegato, basandosi su un segnale 0-10V in MODBUS in ingresso. Accessorio obbligatorio MODU-485BL.
KSAE: Sonda aria esterna.
MODU-485BL: Interfaccia RS-485 per sistemi di supervisione con protocollo MODBUS.
PR3: Pannello remoto semplificato. Consente di eseguire i controlli base dell'unità con segnalazione degli allarmi. Remotabile con cavo schermato fino a 150 m.
SGD: Espansione elettronica che permette di collegarsi all'impianto fotovoltaico ed alle pompe di calore per accumulare calore nel serbatoio A.C.S., o nell'impianto di riscaldamento, durante la fase di produzione del fotovoltaico e rilasciarla nei momenti di maggior richiesta termica.

VT: Supporti anti-vibranti.
VPL: Valvola pressostatica, completa di raccordi, azionata direttamente dalla pressione di condensazione, modula la quantità d'acqua necessaria per il raffreddamento del condensatore mantenendo costante la temperatura di condensazione.

PR4: Pannello remoto con display LCD e tastiera touch che consente di eseguire i controlli base, la programmazione delle fasce orarie e la segnalazione degli allarmi di una sola unità.

Per l'installazione del pannello remoto PR4 è indispensabile l'interfaccia di comunicazione MODU-485BL.

COMPATIBILITÀ ACCESSORI

Modello	Ver	026	031	041	051	071	081	101	141	161
AERBAC-MODU	°,A	•	•	•	•	•	•	•	•	•
AERSET	°,A	•	•	•	•	•	•	•	•	•
KSAE	°,A	•	•	•	•	•	•	•	•	•
MODU-485BL	°,A	•	•	•	•	•	•	•	•	•
PR3	°,A	•	•	•	•	•	•	•	•	•
SGD	°,A	•	•	•	•	•	•	•	•	•

Antivibranti

Versione	Kit idronico integrato lato sorgente	Pompe lato utenza	026	031	041	051	071
°	°	°	VT9	VT9	VT9	VT9	VT9
°	B, I, U, V	N, P	VT9	VT9	VT9	VT9	VT9
A	°, B, I, U, V	°, N, P	VT15	VT15	VT15	VT15	VT15

Versione	Kit idronico integrato lato sorgente	Pompe lato utenza	081	101	141	161
°	°	°	VT9	VT15	VT15	VT15
°	U	N, P	VT9	VT15	VT15	VT15
°	B, I, V	N, P	VT9	VT15	VT15	-
A	°, B, I, U, V	°, N, P	VT15	VT15A	VT15A	VT15A

- non disponibile

PR4

Modello	Ver	026	031	041	051	071	081	101	141	161
PR4	°,A	•	•	•	•	•	•	•	•	•

Valvola pressostatica

Ver	026	031	041	051	071	081	101	141	161
°, A	VPL1	VPL1	VPL2	VPL2	VPL3	VPL3	VPL4	VPL4	VPL4

CONFIGURATORE

Opzioni di configurazione

Campo		Descrizione
1,2,3		**WRL**
4,5,6		**Taglia** 026, 031, 041, 051, 071, 081, 101, 141, 161
7		**Campo d'impiego**
	Y	Valvola termostatica meccanica per bassa temperatura (1)
	°	Valvola termostatica meccanica standard (2)
8		**Modello**
	E	Motoevaporante (3)
	°	Pompa di calore reversibile lato acqua
9		**Versione**
	°	Senza accumulo
	A	Con accumulo
10		**Recupero di calore**
	D	Con desurriscaldatore
	°	Senza recupero di calore
11		**Kit idronico integrato lato sorgente**
	B	Pompa on-off (4)
	I	Pompa inverter (5)
	U	Pompa alta prevalenza (6)
		Applicazione acqua di falda
	V	Valvola a due vie modulante
	°	Senza kit idronico
12		**Pompe lato utenza**
	N	Pompa alta prevalenza (6)
	P	Pompa on-off (4)
	°	Senza kit idronico
13		**Pompe lato recupero**
	°	Senza Pompe
14		**Soft-start**
	S	Con soft-start
	°	Senza soft-start
15		**Alimentazione**
	M	230V~ 50Hz (7)
	°	400V~3N 50Hz

(1) Acqua prodotta da 4 °C ÷ -8 °C
(2) Acqua prodotta da 4 °C ÷ 18 °C
(3) Spedita con la sola carica di tenuta
(4) Per le taglie WRL 051 ÷ 081. La velocità del circolatore deve essere fissata al primo avviamento con la prevalenza utile richiesta, per lavorare poi a portata costante.
(5) Solo per le taglie WRL 026 ÷ 081
(6) Solo per le taglie WRL 101 ÷ 161
(7) Solo per le taglie WRL 026 ÷ 041

DATI PRESTAZIONALI

WRL - °

Taglia		026	031	041	051	071	081	101	141	161
Alimentazione: M										
Prestazioni in raffreddamento 12 °C / 7 °C (1)										
Potenza frigorifera	kW	6,6	8,3	11,3	-	-	-	-	-	-
Potenza assorbita	kW	1,5	1,8	2,5	-	-	-	-	-	-
Corrente assorbita totale a freddo	A	7,2	9,2	12,0	-	-	-	-	-	-
EER	W/W	4,30	4,50	4,56	-	-	-	-	-	-
Portata acqua sorgente	l/h	1386	1731	2359	-	-	-	-	-	-
Perdita di carico lato sorgente	kPa	28	29	36	-	-	-	-	-	-
Portata acqua utenza	l/h	1137	1430	1955	-	-	-	-	-	-
Perdita di carico lato utenza	kPa	15	17	23	-	-	-	-	-	-
Prestazioni in riscaldamento 40 °C / 45 °C (2)										
Potenza termica	kW	7,6	9,4	12,5	-	-	-	-	-	-
Potenza assorbita	kW	2,0	2,4	3,1	-	-	-	-	-	-
Corrente assorbita totale a caldo	A	9,3	12,0	15,0	-	-	-	-	-	-
COP	W/W	3,86	3,89	4,05	-	-	-	-	-	-
Portata acqua sorgente	l/h	1662	2053	2778	-	-	-	-	-	-
Perdita di carico lato sorgente	kPa	32	35	46	-	-	-	-	-	-
Portata acqua utenza	l/h	1319	1626	2171	-	-	-	-	-	-
Perdita di carico lato utenza	kPa	25	26	30	-	-	-	-	-	-

(1) Dati 14511:2022; Acqua lato utenza 12 °C / 7 °C; Acqua lato sorgente 30 °C / 35 °C
(2) Dati 14511:2022; Acqua lato utenza 40 °C / 45 °C; Acqua lato sorgente 10 °C / 7 °C

Taglia		026	031	041	051	071	081	101	141	161
Alimentazione: °										
Prestazioni in raffreddamento 12 °C / 7 °C (1)										
Potenza frigorifera	kW	6,7	8,4	11,3	14,7	19,3	21,9	29,5	38,5	43,9
Potenza assorbita	kW	1,5	1,8	2,6	3,1	4,0	4,7	6,2	8,1	9,5
Corrente assorbita totale a freddo	A	3,1	2,6	4,9	6,4	7,4	9,1	13,0	15,0	18,0
EER	W/W	4,49	4,74	4,39	4,70	4,77	4,63	4,72	4,75	4,62
Portata acqua sorgente	l/h	1396	1735	2375	3054	3978	4538	6100	7947	9077
Perdita di carico lato sorgente	kPa	28	30	35	32	40	46	42	57	66
Portata acqua utenza	l/h	1154	1447	1955	2541	3320	3770	5078	6638	7555
Perdita di carico lato utenza	kPa	15	17	23	21	26	30	25	34	38
Prestazioni in riscaldamento 40 °C / 45 °C (2)										
Potenza termica	kW	7,7	9,3	12,6	16,3	21,0	24,0	32,5	42,1	48,0
Potenza assorbita	kW	1,9	2,3	3,2	4,0	5,1	5,9	8,0	10,2	12,0
Corrente assorbita totale a caldo	A	4,1	3,4	6,1	8,2	9,2	11,0	16,0	18,0	23,0
COP	W/W	3,93	4,04	3,94	4,05	4,17	4,04	4,06	4,14	4,02
Portata acqua sorgente	l/h	1680	2053	2767	3602	4708	5325	7200	9414	10671
Perdita di carico lato sorgente	kPa	32	34	46	42	52	60	50	68	76
Portata acqua utenza	l/h	1326	1607	2181	2819	3647	4159	5629	7284	8315
Perdita di carico lato utenza	kPa	25	26	30	27	34	39	36	48	55

(1) Dati 14511:2022; Acqua lato utenza 12 °C / 7 °C; Acqua lato sorgente 30 °C / 35 °C
(2) Dati 14511:2022; Acqua lato utenza 40 °C / 45 °C; Acqua lato sorgente 10 °C / 7 °C

INDICI ENERGETICI (REG. 2016/2281 UE)

WRL - °

Taglia		026	031	041	051	071	081	101	141	161
Alimentazione: M										
SEER - 12/7 (EN14825: 2018) (1)										
SEER	W/W	3,77	4,13	4,27	-	-	-	-	-	-
Efficienza stagionale	%	147,9%	162,0%	167,6%	-	-	-	-	-	-
UE 811/2013 prestazioni in condizioni climatiche medie (average) - 35 °C - Pdesignh ≤ 70 kW (2)										
Pdesignh	kW	11	14	17	-	-	-	-	-	-
SCOP	W/W	5,15	5,50	5,18	-	-	-	-	-	-
ηsh	%	198.0%	212.0%	199.0%	-	-	-	-	-	-
Classe efficienza energetica		A+++	A+++	A+++	-	-	-	-	-	-

(1) Calcolo eseguito con portata d'acqua FISSA e temperatura d'uscita VARIABILE.
(2) Efficienze in applicazioni per bassa temperatura (35°C)

Taglia		026	031	041	051	071	081	101	141	161
Alimentazione: °										
SEER - 12/7 (EN14825: 2018) (1)										
SEER	W/W	3,93	4,29	4,13	4,51	4,66	4,52	4,93	4,93	4,75
Efficienza stagionale	%	154,0%	168,5%	162,1%	177,3%	183,3%	177,8%	194,1%	194,0%	187,1%
UE 811/2013 prestazioni in condizioni climatiche medie (average) - 35 °C - Pdesignh ≤ 70 kW (2)										
Pdesignh	kW	11	14	17	23	30	35	45	60	68
SCOP	W/W	5,08	5,45	5,38	5,50	5,48	5,33	6,03	5,85	5,50
ηsh	%	195.0%	210.0%	207.0%	212.0%	211.0%	205.0%	233.0%	226.0%	212.0%
Classe efficienza energetica		A+++	A+++	A+++	A+++	A+++	A+++	A+++	A+++	A+++

(1) Calcolo eseguito con portata d'acqua FISSA e temperatura d'uscita VARIABILE.
(2) Efficienze in applicazioni per bassa temperatura (35°C)

DATI PRESTAZIONALI

WRL ABP

Taglia		026	031	041	051	071	081	101	141	161
Alimentazione: M										
Prestazioni in raffreddamento 12 °C / 7 °C (1)										
Potenza frigorifera	kW	6,7	8,4	11,4	-	-	-	-	-	-
Potenza assorbita	kW	1,5	1,8	2,4	-	-	-	-	-	-
Corrente assorbita totale a freddo	A	7,8	9,9	12,0	-	-	-	-	-	-
EER	W/W	4,54	4,75	4,80	-	-	-	-	-	-
Portata acqua sorgente	l/h	1386	1731	2359	-	-	-	-	-	-
Prevalenza utile lato sorgente	kPa	59	54	36	-	-	-	-	-	-
Portata acqua utenza	l/h	1137	1430	1955	-	-	-	-	-	-
Prevalenza utile lato utenza	kPa	74	70	56	-	-	-	-	-	-
Prestazioni in riscaldamento 40 °C / 45 °C (2)										
Potenza termica	kW	7,5	9,3	12,4	-	-	-	-	-	-
Potenza assorbita	kW	1,9	2,3	3,0	-	-	-	-	-	-
Corrente assorbita totale a caldo	A	9,9	13,0	15,0	-	-	-	-	-	-
COP	W/W	3,97	4,01	4,17	-	-	-	-	-	-
Portata acqua sorgente	l/h	1662	2053	2778	-	-	-	-	-	-
Prevalenza utile lato sorgente	kPa	52	43	16	-	-	-	-	-	-
Portata acqua utenza	l/h	1319	1626	2171	-	-	-	-	-	-
Prevalenza utile lato utenza	kPa	63	59	45	-	-	-	-	-	-

(1) Dati 14511:2022; Acqua lato utenza 12 °C / 7 °C; Acqua lato sorgente 30 °C / 35 °C
(2) Dati 14511:2022; Acqua lato utenza 40 °C / 45 °C; Acqua lato sorgente 10 °C / 7 °C

Taglia		026	031	041	051	071	081	101	141	161
Alimentazione: °										
Prestazioni in raffreddamento 12 °C / 7 °C (1)										
Potenza frigorifera	kW	6,8	8,5	11,4	14,9	19,4	22,0	29,8	38,9	44,2
Potenza assorbita	kW	1,4	1,7	2,5	3,1	3,9	4,6	6,3	8,1	9,4
Corrente assorbita totale a freddo	A	3,7	3,3	5,6	7,5	8,6	10,0	14,0	17,0	20,0
EER	W/W	4,75	5,02	4,62	4,84	4,93	4,78	4,75	4,79	4,69
Portata acqua sorgente	l/h	1396	1735	2375	3054	3978	4538	6100	7947	9077
Prevalenza utile lato sorgente	kPa	59	53	36	63	43	28	116	137	125
Portata acqua utenza	l/h	1154	1447	1955	2541	3320	3770	5078	6638	7555
Prevalenza utile lato utenza	kPa	74	70	56	79	66	56	148	164	157
Prestazioni in riscaldamento 40 °C / 45 °C (2)										
Potenza termica	kW	7,6	9,2	12,5	16,1	20,9	23,8	32,2	41,6	47,6
Potenza assorbita	kW	1,9	2,2	3,1	3,9	4,9	5,8	8,0	10,1	11,8
Corrente assorbita totale a caldo	A	4,7	4,0	6,7	9,3	10,0	13,0	18,0	20,0	25,0
COP	W/W	4,05	4,17	4,05	4,11	4,24	4,09	4,01	4,13	4,04
Portata acqua sorgente	l/h	1680	2053	2767	3602	4708	5325	7200	9414	10671
Prevalenza utile lato sorgente	kPa	52	43	16	46	20	4	90	121	109
Portata acqua utenza	l/h	1326	1607	2181	2819	3647	4159	5629	7284	8315
Prevalenza utile lato utenza	kPa	63	59	46	70	54	41	130	148	138

(1) Dati 14511:2022; Acqua lato utenza 12 °C / 7 °C; Acqua lato sorgente 30 °C / 35 °C
(2) Dati 14511:2022; Acqua lato utenza 40 °C / 45 °C; Acqua lato sorgente 10 °C / 7 °C

DATI PRESTAZIONALI MOTOEVAPORANTI

Taglia			026	031	041	051	071	081	101	141	161
Alimentazione: M											
Prestazioni in raffreddamento 12 °C / 7 °C (1)											
Potenza frigorifera	°	kW	6,6	8,3	11,3	-	-	-	-	-	-
	A	kW	6,7	8,4	11,4	-	-	-	-	-	-
Potenza assorbita	°	kW	1,5	1,8	2,5	-	-	-	-	-	-
	A	kW	1,5	1,8	2,4	-	-	-	-	-	-
Corrente assorbita totale a freddo	°	A	7,2	9,2	12,0	-	-	-	-	-	-
	A	A	7,8	9,9	12,0	-	-	-	-	-	-
EER	°	W/W	4,30	4,50	4,56	-	-	-	-	-	-
	A	W/W	4,54	4,75	4,80	-	-	-	-	-	-
Portata acqua utenza	°,A	l/h	1137	1430	1955	-	-	-	-	-	-
Perdita di carico lato utenza	°,A	kPa	15	17	23	-	-	-	-	-	-

(1) Dati 14511:2022; Acqua lato utenza 12 °C / 7 °C; Acqua lato sorgente 30 °C / 35 °C

Taglia			026	031	041	051	071	081	101	141	161
Alimentazione: °											
Prestazioni in raffreddamento 12 °C / 7 °C (1)											
Potenza frigorifera	°	kW	6,7	8,4	11,3	14,7	19,3	21,9	29,5	38,5	43,9
	A	kW	6,8	8,5	11,4	14,9	19,4	22,0	29,8	38,9	44,2
Potenza assorbita	°	kW	1,5	1,8	2,6	3,1	4,0	4,7	6,2	8,1	9,5
	A	kW	1,4	1,7	2,5	3,1	3,9	4,6	6,3	8,1	9,4
Corrente assorbita totale a freddo	°	A	3,1	2,6	4,9	6,4	7,4	9,1	13,0	15,0	18,0
	A	A	3,7	3,3	5,6	7,5	8,6	10,0	14,0	17,0	20,0
EER	°	W/W	4,49	4,74	4,39	4,70	4,77	4,63	4,72	4,75	4,62
	A	W/W	4,75	5,02	4,62	4,84	4,93	4,78	4,75	4,79	4,69
Portata acqua utenza	°,A	l/h	1154	1447	1955	2541	3320	3770	5078	6638	7555
Perdita di carico lato utenza	°,A	kPa	15	17	23	21	26	30	25	34	38

(1) Dati 14511:2022; Acqua lato utenza 12 °C / 7 °C; Acqua lato sorgente 30 °C / 35 °C

INDICI ENERGETICI (REG. 2016/2281 UE)

WRL ABP

Taglia		026	031	041	051	071	081	101	141	161
Alimentazione: M										
SEER - 12/7 (EN14825: 2018) (1)										
SEER	W/W	4,73	5,20	5,22	-	-	-	-	-	-
Efficienza stagionale	%	186,3%	205,1%	205,6%	-	-	-	-	-	-
UE 811/2013 prestazioni in condizioni climatiche medie (average) - 35 °C - Pdesignh ≤ 70 kW (2)										
Pdesignh	kW	11	13	17	-	-	-	-	-	-
SCOP	W/W	5,90	6,28	5,55	-	-	-	-	-	-
ηsh	%	228.0%	243.0%	214.0%	-	-	-	-	-	-
Classe efficienza energetica		A+++	A+++	A+++	-	-	-	-	-	-

(1) Calcolo eseguito con portata d'acqua FISSA e temperatura d'uscita VARIABILE.
(2) Efficienze in applicazioni per bassa temperatura (35°C)

Taglia		026	031	041	051	071	081	101	141	161
Alimentazione: °										
SEER - 12/7 (EN14825: 2018) (1)										
SEER	W/W	5,00	5,37	5,22	5,38	5,62	5,30	5,31	5,27	5,21
Efficienza stagionale	%	196,9%	211,7%	205,8%	212,0%	221,7%	208,8%	209,2%	207,7%	205,5%
UE 811/2013 prestazioni in condizioni climatiche medie (average) - 35 °C - Pdesignh ≤ 70 kW (2)										
Pdesignh	kW	10	13	17	22	30	34	44	59	66
SCOP	W/W	5,78	6,15	5,75	6,13	5,75	5,45	6,00	5,95	5,60
ηsh	%	223.0%	238.0%	222.0%	237.0%	222.0%	210.0%	232.0%	230.0%	216.0%
Classe efficienza energetica		A+++	A+++	A+++	A+++	A+++	A+++	A+++	A+++	A+++

(1) Calcolo eseguito con portata d'acqua FISSA e temperatura d'uscita VARIABILE.
(2) Efficienze in applicazioni per bassa temperatura (35°C)

DATI ELETTRICI

Dati elettrici

Taglia			026	031	041	051	071	081	101	141	161
Dati elettrici											
Corrente massima (FLA)	°	A	8,0	8,0	15,0	17,0	21,0	22,0	32,0	40,0	41,0
	M	A	18,0	21,0	34,0	-	-	-	-	-	-
Corrente di spunto (LRA)	°	A	34,0	37,0	65,0	75,0	75,0	75,0	90,0	94,0	95,0
	M	A	63,0	84,0	119,0	-	-	-	-	-	-

DATI TECNICI GENERALI

Taglia			026	031	041	051	071	081	101	141	161
Compressore											
Tipo	°,A	tipo					Scroll				
Numero	°,A	n°	1	1	1	1	1	1	2	2	2
Circuiti	°,A	n°	1	1	1	1	1	1	1	1	1
Refrigerante	°,A	tipo					R410A				
Carica refrigerante (1)	°,A	kg	0,8	0,9	1,2	1,6	1,9	2,0	3,6	4,4	4,7
Scambiatore lato sorgente											
Tipo	°,A	tipo					Piastre				
Numero	°,A	n°	1	1	1	1	1	1	1	1	1
Scambiatore lato utenza											
Tipo	°,A	tipo					Piastre				
Numero	°,A	n°	1	1	1	1	1	1	1	1	1
Attacchi idraulici lato sorgente											
Attacchi (in/out)	°,A	Tipo					Gas-F				
Diametro (in/out)	°,A	Ø					1″1/4				
Attacchi idraulici lato utenza											
Attacchi (in/out)	°,A	Tipo					Gas-F				
Diametro (in/out)	°,A	Ø					1″1/4				
Dati sonori calcolati in funzionamento a freddo (2)											
Livello di potenza sonora	°,A	dB(A)	55,5	57,0	57,5	59,0	60,0	60,5	62,0	63,0	63,5
Livello di pressione sonora (10 m)	°	dB(A)	24,3	25,8	26,3	27,7	28,7	29,2	30,6	31,6	32,1
	A	dB(A)	24,1	25,6	26,1	27,6	28,6	29,1	30,5	31,5	32,0

(1) La carica riportata in tabella è un valore stimato e preliminare. Il valore finale della carica di refrigerante è riportato nella targhetta tecnica dell'unità. Per maggiori informazioni contattare sede.
(2) Potenza sonora: calcolata sulla base di misure effettuate in accordo con la normativa UNI EN ISO 9614-2, nel rispetto di quanto richiesto dalla certificazione Eurovent.; Pressione sonora misurata in campo libero, a 10 m di distanza dalla superficie esterna dell'unità (in accordo con la UNI EN ISO 3744).

DIMENSIONI

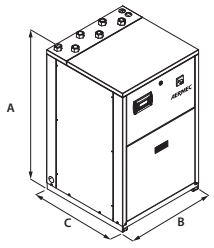

WRL 026-041

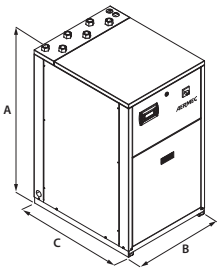

WRL 051-081

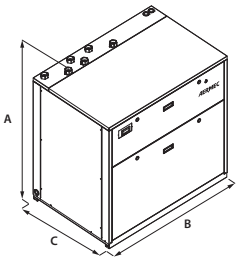

WRL 101-161

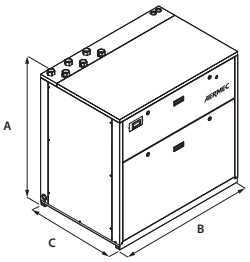

WRL-A 026-081

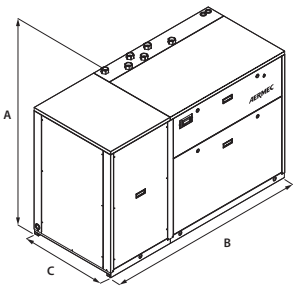

WRL-A 101-161

Taglia			026	031	041	051	071	081	101	141	161
Dimensioni e pesi											
A	°	mm	976	976	976	1126	1126	1126	1126	1126	1126
	A	mm	1126	1126	1126	1126	1126	1126	1126	1126	1126
B	°	mm	605	605	605	605	605	605	1155	1155	1155
	A	mm	1155	1155	1155	1155	1155	1155	1755	1755	1755
C	°	mm	603	603	603	773	773	773	773	773	773
	A	mm	773	773	773	773	773	773	773	773	773
Peso a vuoto	°	kg	120	125	130	150	170	180	260	270	280
	A	kg	190 (1)	200 (1)	210 (1)	230 (1)	250 (1)	260 (1)	340 (1)	350 (1)	360 (1)

(1) Unità con due scambiatori e accumulo, senza pompe

Aermec si riserva la facoltà di apportare in qualsiasi momento tutte le modifiche ritenute necessarie per il miglioramento del prodotto con eventuale modifica dei relativi dati tecnici.

Aermec S.p.A.
Via Roma, 996 - 37040 Bevilacqua (VR) - Italia
Tel. 0442633111 - Telefax 044293577
www.aermec.com

Numero Verde
800-843085

WRL 180H - 650H

Pompa di calore condensata ad acqua reversibile lato gas

Potenza frigorifera 44,9 ÷ 157,4 kW
Potenza termica 53,0 ÷ 183,3 kW

- **Elevate efficienze**
- **Ideali per applicazioni geotermiche**
- **Produzione di acqua calda fino a 55 °C**



CONTO TERMICO

Per i modelli che rientrano nelle detrazioni e negli incentivi fare riferimento solo alle liste presenti sul sito www.aermec.it

EUROVENT CERTIFIED PERFORMANCE www.eurovent-certification.com

DESCRIZIONE

Pompa di calore condensate ad acqua, per la produzione di acqua refrigerata/riscaldata, progettata e realizzata per soddisfare le esigenze di climatizzazione nei complessi residenziali e commerciali, o di refrigerazione nei complessi industriali.
Si tratta di unità da interno con compressori ermetici scroll e scambiatori a piastre.
Nelle unità con desurriscaldatore, si ha inoltre la possibilità di produrre acqua calda gratuitamente.
Le scelte tecnologiche fatte, orientate sempre alla massima qualità, assicurano una completa facilità d'installazione. Infatti le connessioni elettriche ed idrauliche sono tutte posizionate nella parte superiore dell'unità facilitando le operazioni di installazione e di manutenzione riducendo inoltre gli spazi tecnici e la loro collocazione nel minor spazio possibile.

CARATTERISTICHE

Campo di funzionamento

Funzionamento a pieno carico con produzione di acqua refrigerata da 4 a 18 °C, con la possibilità di produrre anche acqua negativa fino a -8 °C all'evaporatore e acqua calda al condensatore fino a 55 °C.
(per maggiori dettagli fare riferimento alla documentazione tecnica).

Plug and play

Tutte le unità sono dotate di compressori scroll e scambiatori a piastre, il basamento e la pannellatura sono in acciaio trattato con vernici poliestere RAL 9003.
Le connessioni elettriche ed idrauliche sono tutte posizionate nella parte superiore dell'unità per facilitare le operazioni di installazione e di manutenzione riducendo inoltre gli spazi tecnici e la loro collocazione nel minor spazio possibile.
La pompa di calore può essere fornita con tutti i componenti necessari alla sua collocazione sia in nuove installazioni che in sostituzione di altri generatori di calore. Può essere abbinata a sistemi di emissione a basse temperature come ventilconvettori ma anche ai più tradizionali radiatori.

Versioni con kit idronico integrato

L'unità standard viene fornita con il filtro acqua, pressostato differenziale e valvola di sicurezza già installati sul lato utenza e sorgente ma anche sul lato recupero se presente.

Per avere anche una soluzione che dia un risparmio economico e che faciliti l'installazione, queste unità possono essere configurate con un kit idronico integrato, su entrambi i lati idraulici (utenza e sorgente).
Sono disponibili pompe a bassa o alta prevalenza e anche una valvola a due vie modulante, quest'ultima applicabile solo sul lato sorgente per ridurrei i consumi nelle applicazioni con acqua di falda.

CONTROLLO MPC

Regolazione a microprocessore, completo di tastiera e display LCD, che permette una facile consultazione e l'intervento sull'unità attraverso un menù disponibile in più lingue.
— La possibilità di controllare due unità in parallelo Master - Slave
— La presenza di un orologio programmatore permette d'impostare delle fasce orarie di funzionamento ed un eventuale secondo set-point.
— La termoregolazione avviene con la logica proporzionale integrale, in base alla temperatura di uscita dell'acqua.

ACCESSORI

AER485P1: Interfaccia RS-485 per sistemi di supervisione con protocollo MODBUS. È previsto n°. 1 accessorio per ogni scheda di controllo dell'unità.
AERNET: Il dispositivo permette il controllo, la gestione ed il monitoraggio remoto di un refrigeratore con un PC, smartphone o tablet tramite collegamento Cloud. AERNET svolge la funzione di Master mentre ogni unità collegata viene configurata come Slave fino ad un massimo di 6 schede di controllo. È inoltre possibile con un semplice click salvare sul proprio terminale un file log con tutti i dati delle unità collegate per eventuali post analisi.
KSAE: Sonda aria esterna.
PGD1: Consente di eseguire a distanza le operazioni di comando dell'unità.
SGD: Espansione elettronica che permette di collegarsi all'impianto fotovoltaico ed alle pompe di calore per accumulare calore nel serbatoio A.C.S., o nell'impianto di riscaldamento, durante la fase di produzione del fotovoltaico e rilasciarla nei momenti di maggior richiesta termica.
SSM: Sonda da utilizzare con la valvola miscelatrice in applicazioni con pannelli radianti. Con la sonda bisogna prevedere anche l'accessorio di zona VMF-CRP.
TAH: Terminale ambiente con sonda di temperatura e umidità, modello ad incasso a 230 Vac, capace di comandare una valvola On-Off o una pompa di zona e il consenso deumidificatore.

TAT: Terminale ambiente con sonda di temperatura, modello ad incasso a 230 Vac, capace di comandare una valvola On-Off o una pompa di zona.
VMF-CRP: Modulo accessorio per il controllo di caldaie, recuperatori e pompe (se associato ai pannelli VMF-E5/RCC); se associato al pannello VMF-E6 i moduli VMF-CRP potranno gestire recuperatori, RAS, caldaia, gestione sanitario, controllo I/O, pompe.

PR4: Pannello remoto con display LCD e tastiera touch che consente di eseguire i controlli base, la programmazione delle fasce orarie e la segnalazione degli allarmi di una sola unità.

L'accessorio PR4 deve essere abbinato all'interfaccia di comunicazione RS485 solo quando la porta seriale è occupata da un altro dispositivo.

COMPATIBILITÀ ACCESSORI

Modello	Ver	180	200	300	400	500	550	600	650
AER485P1	°	•	•	•	•	•	•	•	•
AERNET	°	•	•	•	•	•	•	•	•
KSAE	°	•	•	•	•	•	•	•	•
PGD1	°	•	•	•	•	•	•	•	•
SGD	°	•	•	•	•	•			
SSM	°	•	•	•	•	•	•	•	•
TAH	°	•	•	•	•	•	•	•	•
TAT	°	•	•	•	•	•	•	•	•
VMF-CRP	°	•	•	•	•	•	•	•	•

Antivibranti

Pompe lato utenza	Kit idronico integrato lato sorgente	180	200	300	400	500	550	600	650
°, N, P	°, B, F, I, U, V	VT9	VT9	VT9	VT9	VT15	VT15	VT15	VT15

PR4

Modello	Ver	180	200	300	400	500	550	600	650
PR4	°	•	•	•	•	•	•	•	•

CONFIGURATORE

Campo	Descrizione
1,2,3	**WRL**
4,5,6	**Taglia** 180, 200, 300, 400, 500, 550, 600, 650
7	**Campo d'impiego**
X	Valvola termostatica elettronica
Y	Valvola termostatica meccanica per bassa temperatura (1)
°	Valvola termostatica meccanica standard (2)
8	**Modello**
H	Pompa di calore reversibile lato gas
9	**Versione**
°	Standard
10	**Recupero di calore**
D	Con desurriscaldatore
°	Senza recupero di calore
11	**Kit idronico integrato lato sorgente**
B	Pompa on-off
F	Pompa singola inverter bassa prevalenza
I	Pompa inverter alta prevalenza
U	Pompa alta prevalenza
	Applicazione acqua di falda
V	Valvola a due vie modulante
°	Senza kit idronico
12	**Pompe lato utenza**
N	Pompa alta prevalenza
P	Pompa bassa prevalenza
°	Senza kit idronico
13	**Campo per sviluppi futuri**
°	Campo per sviluppi futuri
14	**Soft-start**
S	Con soft-start
°	Senza soft-start
15	**Alimentazione**
°	400V ~ 3N 50Hz

(1) Acqua prodotta da 4 °C ÷ -8 °C
(2) Acqua prodotta da 4 °C ÷ 18 °C

DATI PRESTAZIONALI

WRL - °

Taglia			180	200	300	400	500	550	600	650
Prestazioni in raffreddamento 12 °C / 7 °C (1)										
Potenza frigorifera	°	kW	44,9	59,6	64,8	79,5	93,0	120,1	140,1	157,4
Potenza assorbita	°	kW	10,8	14,7	16,3	18,6	20,1	27,6	31,4	35,8
Corrente assorbita totale a freddo	°	A	20,0	25,0	28,0	32,0	36,0	52,0	60,0	69,0
EER	°	W/W	4,15	4,06	3,97	4,27	4,63	4,34	4,46	4,39
Portata acqua sorgente	°	l/h	9520	12659	13823	16682	19331	25177	29250	32920
Perdita di carico lato sorgente	°	kPa	31	52	51	74	34	56	57	71
Portata acqua utenza	°	l/h	7732	10274	11168	13711	16013	20686	24139	27112
Perdita di carico lato utenza	°	kPa	22	37	36	52	25	40	40	38
Prestazioni in riscaldamento 40 °C / 45 °C (2)										
Potenza termica	°	kW	53,0	70,9	76,6	92,6	106,4	143,7	164,2	183,3
Potenza assorbita	°	kW	12,9	17,7	19,1	22,6	24,0	33,1	37,2	42,7
Corrente assorbita totale a caldo	°	A	23,0	29,0	31,0	37,0	41,0	56,0	64,0	74,0
COP	°	W/W	4,10	4,00	4,01	4,10	4,44	4,34	4,41	4,30
Portata acqua sorgente	°	l/h	11777	15734	17011	20840	24211	32704	37512	41689
Perdita di carico lato sorgente	°	kPa	49	89	92	132	61	107	101	126
Portata acqua utenza	°	l/h	9190	12277	13264	16046	18452	24913	28485	31788
Perdita di carico lato utenza	°	kPa	30	52	49	72	32	58	56	70

(1) Dati 14511:2022; Acqua lato utenza 12 °C / 7 °C; Acqua lato sorgente 30 °C / 35 °C
(2) Dati 14511:2022; Acqua lato utenza 40 °C / 45 °C; Acqua lato sorgente 10 °C / 7 °C

DATI ELETTRICI

Taglia			180	200	300	400	500	550	600	650
Dati elettrici										
Corrente massima (FLA)	°	A	32,6	41,8	45,2	52,1	59,0	99,0	112,0	125,0
Corrente di spunto (LRA)	°	A	119,0	123,0	125,0	167,0	174,0	265,0	310,0	323,0

INDICI ENERGETICI (REG. 2016/2281 UE)

Taglia			180	200	300	400	500	550	600	650
SEER - 12/7 (EN14825: 2018) (1)										
SEER	°	W/W	4,25	4,04	4,15	4,38	5,04	4,62	4,80	4,69
Efficienza stagionale	°	%	166,9%	158,5%	162,8%	172,3%	198,4%	181,7%	188,9%	184,5%
UE 813/2013 prestazioni in condizioni climatiche medie (average) - 55 °C - Pdesignh ≤ 400 kW (2)										
Pdesignh	°	kW	68	91	98	119	137	185	212	236
ηsh	°	%	173.0%	170.0%	170.0%	175.0%	189.0%	186.0%	189.0%	184.0%
SCOP	°	W/W	4,53	4,45	4,45	4,58	4,93	4,85	4,93	4,80
Classe efficienza energetica	°		A+++	-	-	-	-	-	-	-
UE 813/2013 prestazioni in condizioni climatiche medie (average) - 35 °C - Pdesignh ≤ 400 kW (3)										
Pdesignh	°	kW	79	-	-	-	-	-	-	-
ηsh	°	%	222.0%	-	-	-	-	-	-	-
SCOP	°	W/W	5,75	-	-	-	-	-	-	-
Classe efficienza energetica	°		A+++	-	-	-	-	-	-	-

(1) Calcolo eseguito con portata d'acqua FISSA e temperatura d'uscita VARIABILE.
(2) Efficienze in applicazioni per media temperatura (55°C)
(3) Efficienze in applicazioni per bassa temperatura (35°C)

DATI TECNICI GENERALI

Taglia			180	200	300	400	500	550	600	650
Compressore										
Tipo	°	tipo				Scroll				
Regolazione compressore	°	Tipo				On-Off				
Numero	°	n°	2	2	2	2	2	2	2	2
Circuiti	°	n°	1	1	1	1	1	1	1	1
Refrigerante	°	tipo				R410A				
Scambiatore lato sorgente										
Tipo	°	tipo				Piastre				
Numero	°	n°	1	1	1	1	1	1	1	1
Scambiatore lato utenza										
Tipo	°	tipo				Piastre				
Numero	°	n°	1	1	1	1	1	1	1	1
Attacchi idraulici lato sorgente										
Attacchi (in/out)	°	Tipo				Giunti scanalati				
Diametro (in/out)	°	Ø	2″	2″	2″	2″	2″1/2	2″1/2	2″1/2	2″1/2
Attacchi idraulici lato utenza										
Attacchi (in/out)	°	Tipo				Giunti scanalati				
Diametro (in/out)	°	Ø	2″	2″	2″	2″	2″1/2	2″1/2	2″1/2	2″1/2
Dati sonori calcolati in funzionamento a freddo (1)										
Livello di potenza sonora	°	dB(A)	61,1	61,8	62,9	71,1	67,6	79,1	79,1	79,1
Livello di pressione sonora (10 m)	°	dB(A)	29,6	30,3	31,4	39,6	36,0	47,5	47,5	47,5

(1) Potenza sonora: calcolata sulla base di misure effettuate in accordo con la normativa UNI EN ISO 9614-2, nel rispetto di quanto richiesto dalla certificazione Eurovent.; Pressione sonora misurata in campo libero, a 10 m di distanza dalla superficie esterna dell'unità (in accordo con la UNI EN ISO 3744).

DIMENSIONI

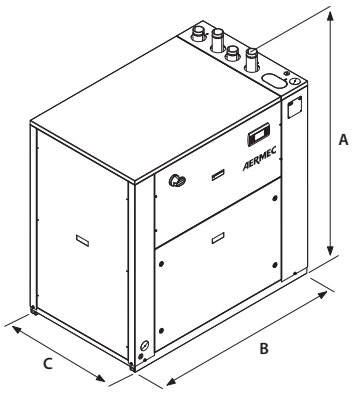

WRL 180-400

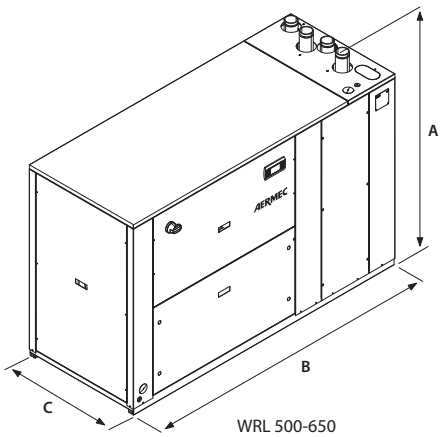

WRL 500-650

Taglia			180	200	300	400	500	550	600	650
Dimensioni e pesi										
A	°	mm	1380	1380	1380	1380	1380	1380	1380	1380
B	°	mm	1320	1320	1320	1320	2060	2060	2060	2060
C	°	mm	845	845	845	845	845	845	845	845
Peso a vuoto	°	kg	370	370	381	388	522	598	708	753

Aermec si riserva la facoltà di apportare in qualsiasi momento tutte le modifiche ritenute necessarie per il miglioramento del prodotto con eventuale modifica dei relativi dati tecnici.

Aermec S.p.A.
Via Roma, 996 - 37040 Bevilacqua (VR) - Italia
Tel. 0442633111 - Telefax 044293577
www.aermec.com

Numero Verde
800-843085

WRL 180 - 650

Pompa di calore condensata ad acqua reversibile lato acqua

Potenza frigorifera 49 ÷ 174 kW
Potenza termica 55 ÷ 192 kW

- **Elevate efficienze**
- **Ideali per applicazioni geotermiche**
- **Produzione di acqua calda fino a 55 °C**





CONTO TERMICO

Per i modelli che rientrano nelle detrazioni e negli incentivi fare riferimento solo alle liste presenti sul sito www.aermec.it

EUROVENT CERTIFIED PERFORMANCE www.eurovent-certification.com

DESCRIZIONE

Pompa di calore condensate ad acqua, per la produzione di acqua refrigerata/riscaldata, progettata e realizzata per soddisfare le esigenze di climatizzazione nei complessi residenziali e commerciali, o di refrigerazione nei complessi industriali.
Si tratta di unità da interno con compressori ermetici scroll e scambiatori a piastre.
Nelle unità con desurriscaldatore, si ha inoltre la possibilità di produrre acqua calda gratuitamente.
Le scelte tecnologiche fatte, orientate sempre alla massima qualità, assicurano una completa facilità d'installazione. Infatti le connessioni elettriche ed idrauliche sono tutte posizionate nella parte superiore dell'unità facilitando le operazioni di installazione e di manutenzione riducendo inoltre gli spazi tecnici e la loro collocazione nel minor spazio possibile.

CARATTERISTICHE

Campo di funzionamento

Funzionamento a pieno carico con produzione di acqua refrigerata da 4 a 18 °C, con la possibilità di produrre anche acqua negativa fino a -8 °C all'evaporatore e acqua calda al condensatore fino a 55 °C.
(per maggiori dettagli fare riferimento alla documentazione tecnica).

Plug and play

Tutte le unità sono dotate di compressori scroll e scambiatori a piastre, il basamento e la pannellatura sono in acciaio trattato con vernici poliestere RAL 9003.
Le connessioni elettriche ed idrauliche sono tutte posizionate nella parte superiore dell'unità per facilitare le operazioni di installazione e di manutenzione riducendo inoltre gli spazi tecnici e la loro collocazione nel minor spazio possibile.
La pompa di calore può essere fornita con tutti i componenti necessari alla sua collocazione sia in nuove installazioni che in sostituzione di altri generatori di calore. Può essere abbinata a sistemi di emissione a basse temperature come ventilconvettori ma anche ai più tradizionali radiatori.

Versioni con kit idronico integrato

L'unità standard viene fornita con il filtro acqua, pressostato differenziale e valvola di sicurezza già installati sul lato utenza e sorgente ma anche sul lato recupero se presente.

Per avere anche una soluzione che dia un risparmio economico e che faciliti l'installazione, queste unità possono essere configurate con un kit idronico integrato, su entrambi i lati idraulici (utenza e sorgente).
Sono disponibili pompe a bassa o alta prevalenza e anche una valvola a due vie modulante, quest'ultima applicabile solo sul lato sorgente per ridurrei i consumi nelle applicazioni con acqua di falda.

CONTROLLO MPC

Regolazione a microprocessore, completo di tastiera e display LCD, che permette una facile consultazione e l'intervento sull'unità attraverso un menù disponibile in più lingue.
— La possibilità di controllare due unità in parallelo Master - Slave
— La presenza di un orologio programmatore permette d'impostare delle fasce orarie di funzionamento ed un eventuale secondo set-point.
— La termoregolazione avviene con la logica proporzionale integrale, in base alla temperatura di uscita dell'acqua.

ACCESSORI

AER485P1: Interfaccia RS-485 per sistemi di supervisione con protocollo MODBUS. È previsto n°. 1 accessorio per ogni scheda di controllo dell'unità.
AERNET: Il dispositivo permette il controllo, la gestione ed il monitoraggio remoto di un refrigeratore con un PC, smartphone o tablet tramite collegamento Cloud. AERNET svolge la funzione di Master mentre ogni unità collegata viene configurata come Slave fino ad un massimo di 6 schede di controllo. È inoltre possibile con un semplice click salvare sul proprio terminale un file log con tutti i dati delle unità collegate per eventuali post analisi.
KSAE: Sonda aria esterna.
PGD1: Consente di eseguire a distanza le operazioni di comando dell'unità.
SGD: Espansione elettronica che permette di collegarsi all'impianto fotovoltaico ed alle pompe di calore per accumulare calore nel serbatoio A.C.S., o nell'impianto di riscaldamento, durante la fase di produzione del fotovoltaico e rilasciarla nei momenti di maggior richiesta termica.
SSM: Sonda da utilizzare con la valvola miscelatrice in applicazioni con pannelli radianti. Con la sonda bisogna prevedere anche l'accessorio di zona VMF-CRP.
TAH: Terminale ambiente con sonda di temperatura e umidità, modello ad incasso a 230 Vac, capace di comandare una valvola On-Off o una pompa di zona e il consenso deumidificatore.

TAT: Terminale ambiente con sonda di temperatura, modello ad incasso a 230 Vac, capace di comandare una valvola On-Off o una pompa di zona.
VMF-CRP: Modulo accessorio per il controllo di caldaie, recuperatori e pompe (se associato ai pannelli VMF-E5/RCC); se associato al pannello VMF-E6 i moduli VMF-CRP potranno gestire recuperatori, RAS, caldaia, gestione sanitario, controllo I/O, pompe.

PR4: Pannello remoto con display LCD e tastiera touch che consente di eseguire i controlli base, la programmazione delle fasce orarie e la segnalazione degli allarmi di una sola unità.

L'accessorio PR4 deve essere abbinato all'interfaccia di comunicazione RS485 solo quando la porta seriale è occupata da un altro dispositivo.

COMPATIBILITÀ ACCESSORI

Ver	180	200	300	400	500	550	600	650
Modello: E, K, °								
°	AER485P1, AERNET, KSAE, PGD1, SGD, SSM, TAH, TAT, VMF-CRP	AER485P1, AERNET, KSAE, PGD1, SGD, SSM, TAH, TAT, VMF-CRP	AER485P1, AERNET, KSAE, PGD1, SGD, SSM, TAH, TAT, VMF-CRP	AER485P1, AERNET, KSAE, PGD1, SGD, SSM, TAH, TAT, VMF-CRP	AER485P1, AERNET, KSAE, PGD1, SGD, SSM, TAH, TAT, VMF-CRP	AER485P1, AERNET, KSAE, PGD1, SSM, TAH, TAT, VMF-CRP	AER485P1, AERNET, KSAE, PGD1, SSM, TAH, TAT, VMF-CRP	AER485P1, AERNET, KSAE, PGD1, SSM, TAH, TAT, VMF-CRP

PR4

Modello	Ver	180	200	300	400	500	550	600	650
PR4	°,E,K	•	•	•	•	•	•	•	•

Antivibranti

Kit idronico integrato lato sorgente	Pompe lato utenza	180	200	300	400	500	550	600	650
°, B, F, I, U, V	°, N, P	VT9	VT9	VT9	VT9	VT15	VT15	VT15	VT15

CONFIGURATORE

Campo	Descrizione
1,2,3	**WRL**
4,5,6	**Taglia** 180, 200, 300, 400, 500, 550, 600, 650
7	**Campo d'impiego**
X	Valvola termostatica elettronica
Y	Valvola termostatica meccanica per bassa temperatura (1)
°	Valvola termostatica meccanica standard (2)
8	**Modello**
E	Motoevaporante (3)
K	Pompa di calore reversibile lato acqua a basse perdite di carico
°	Pompa di calore reversibile lato acqua
9	**Versione**
°	Standard
10	**Recupero di calore**
D	Con desurriscaldatore
°	Senza recupero di calore
11	**Kit idronico integrato lato sorgente**
B	Pompa on-off
F	Pompa singola inverter bassa prevalenza
I	Pompa inverter alta prevalenza
U	Pompa alta prevalenza
	Applicazione acqua di falda
V	Valvola a due vie modulante
°	Senza kit idronico
12	**Pompe lato utenza**
N	Pompa alta prevalenza
P	Pompa bassa prevalenza
°	Senza kit idronico
13	**Campo per sviluppi futuri**
°	Campo per sviluppi futuri
14	**Soft-start**
S	Con soft-start
°	Senza soft-start
15	**Alimentazione**
°	400V~3N 50Hz

(1) Acqua prodotta da 4 °C ÷ -8 °C
(2) Acqua prodotta da 4 °C ÷ 18 °C
(3) Spedita con la sola carica di tenuta

DATI PRESTAZIONALI

WRL - E

Taglia		180	200	300	400	500	550	600	650
Prestazioni in raffreddamento 12 °C / 7 °C (1)									
Potenza frigorifera	kW	46,0	60,1	69,6	80,1	90,6	121,3	140,2	158,7
Potenza assorbita	kW	12,4	16,0	18,5	19,8	23,1	29,6	34,1	38,5
Corrente assorbita totale a freddo	A	23,0	29,0	32,0	36,0	42,0	56,0	65,0	74,0
EER	W/W	3,71	3,76	3,76	4,05	3,92	4,10	4,11	4,12
Portata acqua utenza	l/h	7903	10326	11958	13762	15566	20841	24088	27266
Perdita di carico lato utenza	kPa	23	39	39	56	25	42	47	57

(1) Acqua lato utenza 12 °C / 7 °C; Temperatura di condensazione 45 °C

WRL - °

Taglia		180	200	300	400	500	550	600	650
Prestazioni in raffreddamento 12 °C / 7 °C (1)									
Potenza frigorifera	kW	49,7	64,3	74,4	85,9	99,8	129,5	150,1	169,0
Potenza assorbita	kW	10,8	14,4	16,8	18,3	20,4	27,0	31,0	35,7
Corrente assorbita totale a freddo	A	20,0	25,0	29,0	62,0	36,0	51,0	59,0	68,0
EER	W/W	4,59	4,47	4,42	4,69	4,90	4,80	4,84	4,73
Portata acqua sorgente	l/h	10336	13418	15531	17725	20550	26664	30860	34836
Perdita di carico lato sorgente	kPa	27	46	62	81	32	52	57	72
Portata acqua utenza	l/h	8549	11082	12824	14822	17186	22296	25844	29025
Perdita di carico lato utenza	kPa	27	43	46	60	30	49	53	67
Prestazioni in riscaldamento 40 °C / 45 °C (2)									
Potenza termica	kW	55,8	72,6	84,1	95,6	110,7	143,6	166,1	187,7
Potenza assorbita	kW	13,2	17,6	20,5	22,4	24,8	32,9	37,9	43,9
Corrente assorbita totale a caldo	A	24,0	30,0	34,0	38,0	44,0	61,0	71,0	82,0
COP	W/W	4,24	4,13	4,10	4,27	4,46	4,36	4,38	4,27
Portata acqua sorgente	l/h	12542	16257	18813	21745	25213	32709	37914	42683
Perdita di carico lato sorgente	kPa	58	93	99	129	65	105	114	144
Portata acqua utenza	l/h	9685	12580	14561	16557	19196	24909	28816	32553
Perdita di carico lato utenza	kPa	24	40	55	71	28	45	50	63

(1) Dati 14511:2022; Acqua lato utenza 12 °C / 7 °C; Acqua lato sorgente 30 °C / 35 °C
(2) Dati 14511:2022; Acqua lato utenza 40 °C / 45 °C; Acqua lato sorgente 10 °C / 7 °C

WRL - K

Taglia		180	200	300	400	500	550	600	650
Prestazioni in raffreddamento 12 °C / 7 °C (1)									
Potenza frigorifera	kW	49,7	66,3	76,7	88,6	99,8	133,5	154,6	174,1
Potenza assorbita	kW	10,8	14,4	16,9	18,3	20,4	26,7	30,8	35,6
Corrente assorbita totale a freddo	A	20,0	25,0	29,0	32,0	36,0	51,0	59,0	68,0
EER	W/W	4,59	4,61	4,55	4,85	4,50	5,00	5,02	4,90
Portata acqua sorgente	l/h	10336	13753	15919	18173	20550	27338	31642	35716
Perdita di carico lato sorgente	kPa	27	48	65	85	32	55	60	76
Portata acqua utenza	l/h	8549	11414	13209	15267	17186	22965	26619	29967
Perdita di carico lato utenza	kPa	27	34	42	48	30	24	33	41
Prestazioni in riscaldamento 40 °C / 45 °C (2)									
Potenza termica	kW	55,8	74,3	86,1	97,9	110,7	147,1	170,1	192,1
Potenza assorbita	kW	13,2	17,5	20,5	22,2	24,8	32,3	37,3	43,1
Corrente assorbita totale a caldo	A	24,0	30,0	34,0	38,0	44,0	61,0	71,0	82,0
COP	W/W	4,24	4,24	4,20	4,40	4,46	4,56	4,56	4,46
Portata acqua sorgente	l/h	12542	16745	19337	22397	25213	33690	39052	43963
Perdita di carico lato sorgente	kPa	58	73	90	103	65	52	71	88
Portata acqua utenza	l/h	9685	12876	14904	16953	19196	25504	29507	33331
Perdita di carico lato utenza	kPa	24	42	57	74	28	48	52	66

(1) Dati 14511:2022; Acqua lato utenza 12 °C / 7 °C; Acqua lato sorgente 30 °C / 35 °C
(2) Dati 14511:2022; Acqua lato utenza 40 °C / 45 °C; Acqua lato sorgente 10 °C / 7 °C

INDICI ENERGETICI (REG. 2016/2281 UE)

WRL °

Taglia			180	200	300	400	500	550	600	650
SEER - 12/7 (EN14825: 2018) (1)										
SEER		W/W	4,65	4,55	4,54	4,74	5,31	5,04	5,12	4,97
Efficienza stagionale		%	182,8%	178,9%	178,5%	186,4%	209,3%	198,7%	201,7%	195,8%
UE 813/2013 prestazioni in condizioni climatiche medie (average) - 55 °C - Pdesignh ≤ 400 kW (2)										
Pdesignh		kW	68	91	98	119	137	185	212	236
ηsh		%	173.0%	170.0%	170.0%	175.0%	189.0%	186.0%	189.0%	184.0%
SCOP		W/W	4,53	4,45	4,45	4,58	4,93	4,85	4,93	4,80
Classe efficienza energetica			A+++	-	-	-	-	-	-	-
UE 813/2013 prestazioni in condizioni climatiche medie (average) - 35 °C - Pdesignh ≤ 400 kW (3)										
Pdesignh		kW	79	-	-	-	-	-	-	-
ηsh		%	222.0%	-	-	-	-	-	-	-
SCOP		W/W	5,75	-	-	-	-	-	-	-
Classe efficienza energetica			A+++	-	-	-	-	-	-	-

(1) Calcolo eseguito con portata d'acqua FISSA e temperatura d'uscita VARIABILE.
(2) Efficienze in applicazioni per media temperatura (55°C)
(3) Efficienze in applicazioni per bassa temperatura (35°C)

WRL K

Taglia			180	200	300	400	500	550	600	650
SEER - 12/7 (EN14825: 2018) (1)										
SEER		W/W	4,65	4,71	4,67	4,90	5,31	5,31	5,35	5,19
Efficienza stagionale		%	182,8%	185,3%	183,6%	192,9%	209,3%	209,2%	210,9%	204,6%
UE 813/2013 prestazioni in condizioni climatiche medie (average) - 55 °C - Pdesignh ≤ 400 kW (2)										
Pdesignh		kW	68	91	98	119	137	185	212	236
ηsh		%	173.0%	170.0%	170.0%	175.0%	189.0%	186.0%	189.0%	184.0%
SCOP		W/W	4,53	4,45	4,45	4,58	4,93	4,85	4,93	4,80
Classe efficienza energetica			A+++	-	-	-	-	-	-	-
UE 813/2013 prestazioni in condizioni climatiche medie (average) - 35 °C - Pdesignh ≤ 400 kW (3)										
Pdesignh		kW	79	-	-	-	-	-	-	-
ηsh		%	222.0%	-	-	-	-	-	-	-
SCOP		W/W	5,75	-	-	-	-	-	-	-
Classe efficienza energetica			A+++	-	-	-	-	-	-	-

(1) Calcolo eseguito con portata d'acqua FISSA e temperatura d'uscita VARIABILE.
(2) Efficienze in applicazioni per media temperatura (55°C)
(3) Efficienze in applicazioni per bassa temperatura (35°C)

DATI ELETTRICI

Taglia			180	200	300	400	500	550	600	650
Dati elettrici										
Corrente massima (FLA)	°,E,K	A	32,6	41,8	45,2	52,1	59,0	99,0	112,0	125,0
Corrente di spunto (LRA)	°,E,K	A	119,0	123,0	125,0	167,0	174,0	265,0	310,0	323,0

DATI TECNICI GENERALI

Taglia			180	200	300	400	500	550	600	650
Compressore										
Tipo	°,E,K	tipo				Scroll				
Regolazione compressore	°,E,K	Tipo				On-Off				
Numero	°,E,K	n°	2	2	2	2	2	2	2	2
Circuiti	°,E,K	n°	1	1	1	1	1	1	1	1
Refrigerante	°,E,K	tipo				R410A				
Carica refrigerante (1)	°,K	kg	6,0	7,0	6,8	7,2	9,0	14,5	16,8	16,5
	E	kg	Carica di tenuta	Carica di tenuta	Carica di tenuta	Carica di tenuta	Carica di tenuta	Carica di tenuta	Carica di tenuta	Carica di tenuta
Scambiatore lato sorgente										
Tipo	°,K	tipo				Piastre				
	E	tipo								
Numero	°,K	n°	1	1	1	1	1	1	1	1
	E	n°	-	-	-	-	-	-	-	-
Scambiatore lato utenza										
Tipo	°,E,K	tipo				Piastre				
Numero	°,E,K	n°	1	1	1	1	1	1	1	1
Attacchi idraulici lato sorgente										
Attacchi (in/out)	°,K	Tipo				Giunti scanalati				
	E	Tipo								
Diametro (in/out)	°,K	Ø	2"	2"	2"	2"	2"1/2	2"1/2	2"1/2	2"1/2
	E	Ø								
Attacchi idraulici lato utenza										
Attacchi (in/out)	°,E,K	Tipo				Giunti scanalati				
Diametro (in/out)	°,E,K	Ø	2"	2"	2"	2"	2"1/2	2"1/2	2"1/2	2"1/2
Dati sonori calcolati in funzionamento a freddo (2)										
Livello di potenza sonora	°,E,K	dB(A)	61,1	61,8	62,9	71,1	67,6	79,1	79,1	79,1
Livello di pressione sonora (10 m)	°,E,K	dB(A)	29,6	30,3	31,4	39,6	36,0	47,5	47,5	47,5

(1) La carica riportata in tabella è un valore stimato e preliminare. Il valore finale della carica di refrigerante è riportato nella targhetta tecnica dell'unità. Per maggiori informazioni contattare sede.
(2) Potenza sonora: calcolata sulla base di misure effettuate in accordo con la normativa UNI EN ISO 9614-2, nel rispetto di quanto richiesto dalla certificazione Eurovent.; Pressione sonora misurata in campo libero, a 10 m di distanza dalla superficie esterna dell'unità (in accordo con la UNI EN ISO 3744).

DIMENSIONI

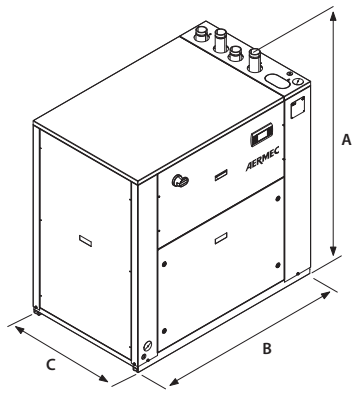

WRL 180-400

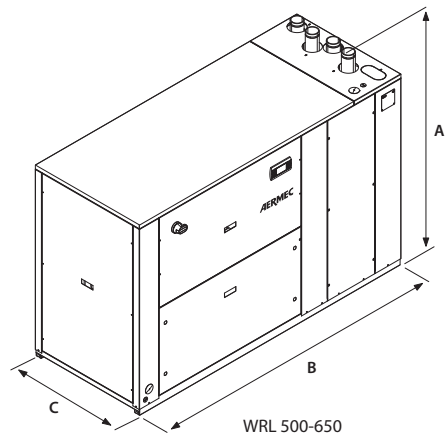

WRL 500-650

Taglia			180	200	300	400	500	550	600	650
Dimensioni e pesi										
A	°,E,K	mm	1380	1380	1380	1380	1380	1380	1380	1380
B	°,E,K	mm	1320	1320	1320	1320	2060	2060	2060	2060
C	°,E,K	mm	845	845	845	845	845	845	845	845
Peso a vuoto	°,K	kg	375	375	381	388	518	594	670	715
	E	kg	-	-	-	-	-	-	-	-

Aermec si riserva la facoltà di apportare in qualsiasi momento tutte le modifiche ritenute necessarie per il miglioramento del prodotto con eventuale modifica dei relativi dati tecnici.

Aermec S.p.A.
Via Roma, 996 - 37040 Bevilacqua (VR) - Italia
Tel. 0442633111 - Telefax 044293577
www.aermec.com

Numero Verde
800-843085

WRK

Pompa di calore condensata ad acqua reversibile lato gas

Potenza frigorifera 38,9 ÷ 165,9 kW
Potenza termica 48,5 ÷ 207,7 kW

- **Unità ottimizzata per il riscaldamento in impianti centralizzati.**
- **Produzione acqua calda ad alta temperatura fino a 68 °C.**
- **Indipendente dalla rete gas.**
- **Produzione ACS.**



CONTO TERMICO

Per i modelli che rientrano nelle detrazioni e negli incentivi fare riferimento solo alle liste presenti sul sito www.aermec.it

EUROVENT CERTIFIED PERFORMANCE www.eurovent-certification.com

DESCRIZIONE

Pompa di calore condensata ad acqua reversibile lato gas da interno, progettata e realizzata per soddisfare le esigenze di climatizzazione dove oltre al raffrescamento degli ambienti è richiesta principalmente acqua calda ad alta temperatura sia per il riscaldamento che per uso sanitario.

VERSIONI

° Standard
L Standard silenziata

CARATTERISTICHE

Esteso campo di funzionamento

Particolare attenzione è stata data al funzionamento invernale, garantendo una produzione di acqua calda fino a 68 °C.

Plug and play

Tutte le unità sono dotate di compressori scroll con iniezione di vapore e scambiatori a piastre, il basamento e la pannellatura sono in acciaio trattato con vernici poliestere RAL 9003.
Immediatamente pronta per l'installazione, la pompa di calore può essere fornita con tutti i componenti necessari alla sua collocazione sia in nuove installazioni che in sostituzione di altri generatori di calore. Può essere abbinata a sistemi di emissione a basse temperature come riscaldamento a pavimento o ventilconvettori ma anche ai più tradizionali radiatori.

Kit idronico integrato

Il gruppo idronico integrato opzionale racchiude in sé i principali componenti idraulici; è disponibile in diverse configurazioni con una o due pompe, alta o bassa prevalenza, per avere anche una soluzione che dia un risparmio economico e che faciliti l'installazione finale.

CONTROLLO PCO5

Regolazione a microprocessore, completo di tastiera e display LCD, che permette una facile consultazione e l'intervento sull'unità attraverso un menù disponibile in più lingue.

— La possibilità di controllare due unità in parallelo Master - Slave
— La presenza di un orologio programmatore permette d'impostare delle fasce orarie di funzionamento ed un eventuale secondo set-point.
— La termoregolazione avviene con la logica proporzionale integrale, in base alla temperatura di uscita dell'acqua.

ACCESSORI

AER485P1: Interfaccia RS-485 per sistemi di supervisione con protocollo MODBUS. È previsto n°. 1 accessorio per ogni scheda di controllo dell'unità.
AERBACP: Interfaccia di comunicazione Ethernet per protocolli Bacnet/IP, Modbus TCP/IP, SNMP. È previsto n°. 1 accessorio per ogni scheda di controllo dell'unità.
AERNET: Il dispositivo permette il controllo, la gestione ed il monitoraggio remoto di un refrigeratore con un PC, smartphone o tablet tramite collegamento Cloud. AERNET svolge la funzione di Master mentre ogni unità collegata viene configurata come Slave fino ad un massimo di 6 schede di controllo. È inoltre possibile con un semplice click salvare sul proprio terminale un file log con tutti i dati delle unità collegate per eventuali post analisi.
PGD1: Consente di eseguire a distanza le operazioni di comando dell'unità.
SGD: Espansione elettronica che permette di collegarsi all'impianto fotovoltaico ed alle pompe di calore per accumulare calore nel serbatoio A.C.S., o nell'impianto di riscaldamento, durante la fase di produzione del fotovoltaico e rilasciarla nei momenti di maggior richiesta termica.
PR4: Pannello remoto con display LCD e tastiera touch che consente di eseguire i controlli base, la programmazione delle fasce orarie e la segnalazione degli allarmi di una sola unità.
L'accessorio PR4 deve essere abbinato all'interfaccia di comunicazione RS485 solo quando la porta seriale è occupata da un altro dispositivo.

ACCESSORI MONTATI IN FABBRICA

DRE: Dispositivo elettronico di riduzione della corrente di spunto.
RIF: Rifasatore di corrente. Collegato in parallelo al motore, permette una riduzione della corrente assorbita (circa il 10%)
T6: Doppia valvola sicurezza con rubinetto di scambio, sia sul ramo di alta che sul ramo di bassa pressione.

COMPATIBILITÀ ACCESSORI

Modello	Ver	0200	0280	0300	0330	0350	0500	0550	0600	0650	0700
AER485P1	°						•	•	•	•	•
	L	•	•	•	•	•	•	•	•	•	•
AERBACP	°						•	•	•	•	•
	L	•	•	•	•	•	•	•	•	•	•
AERNET	°						•	•	•	•	•
	L	•	•	•	•	•	•	•	•	•	•
PGD1	°						•	•	•	•	•
	L	•	•	•	•	•	•	•	•	•	•
SGD	°						•	•			
	L	•	•	•	•	•	•	•			

Antivibranti

Versione	Pompe lato utenza	Kit idronico integrato lato sorgente	0200	0280	0300	0330	0350
°	°	°, J, K, Q, R, U, V, W, Z	-	-	-	-	-
°	M	°, J, K, U, W	-	-	-	-	-
°	N	°, Q, R, V, Z	-	-	-	-	-
°	O	°, J, K, U, W	-	-	-	-	-
°	P	°, Q, R, V, Z	-	-	-	-	-
L	°	°, J, K, Q, R, U, V, W, Z	-	-	-	-	-
L	M	°, J, K, U, W	-	-	-	-	-
L	N	°, Q, R, V, Z	-	-	-	-	-
L	O	°, J, K, U, W	-	-	-	-	-
L	P	°, Q, R, V, Z	-	-	-	-	-

Versione	Pompe lato utenza	Kit idronico integrato lato sorgente	0500	0550	0600	0650	0700
°	°	°	AVX345	AVX342	AVX342	AVX342	AVX342
°	°, M	J, K, U, W	AVX343	AVX343	AVX343	AVX343	AVX343
°	N	°	AVX343	AVX343	AVX343	AVX343	AVX343
°	O	J, K, U, W	AVX343	AVX343	AVX343	AVX343	AVX343
°	P	°	AVX343	AVX343	AVX343	AVX343	AVX343
°	°	Q, R, V, Z	AVX313	AVX343	AVX343	AVX343	AVX343
°	M, O	°	AVX313	AVX343	AVX343	AVX343	AVX343
°	N, P	Q, R, V, Z	AVX343	AVX343	AVX343	AVX344	AVX344
L	°	°	AVX345	AVX342	AVX342	AVX342	AVX342
L	°, M	J, K, U, W	AVX343	AVX343	AVX343	AVX343	AVX343
L	N	°	AVX343	AVX343	AVX343	AVX343	AVX343
L	O	J, K, U, W	AVX343	AVX343	AVX343	AVX343	AVX343
L	P	°	AVX343	AVX343	AVX343	AVX343	AVX343
L	°	Q, R, V, Z	AVX313	AVX343	AVX343	AVX343	AVX343
L	M, O	°	AVX313	AVX343	AVX343	AVX343	AVX343
L	N, P	Q, R, V, Z	AVX343	AVX343	AVX343	AVX344	AVX344

- non disponibile

Versione	Pompe lato utenza	Kit idronico integrato lato sorgente	0200	0280	0300	0330	0350
°	°	°, J, K, Q, R, U, V, W, Z	-	-	-	-	-
°	M	°, J, K, U, W	-	-	-	-	-
°	N	°, Q, R, V, Z	-	-	-	-	-
°	O	°, J, K, U, W	-	-	-	-	-
°	P	°, Q, R, V, Z	-	-	-	-	-
L	°	°	VT9	VT9	VT9	VT9	VT9
L	°	J, K, Q, R, U, V, W, Z	VT15	VT15	VT15	VT15	VT15
L	M	°, J, K, U, W	VT15	VT15	VT15	VT15	VT15
L	N	°, Q, R, V, Z	VT15	VT15	VT15	VT15	VT15
L	O	°, J, K, U, W	VT15	VT15	VT15	VT15	VT15
L	P	°, Q, R, V, Z	VT15	VT15	VT15	VT15	VT15

Versione	Pompe lato utenza	Kit idronico integrato lato sorgente	0500	0550	0600	0650	0700
°	°	°, J, K, Q, R, U, V, W, Z	-	-	-	-	-
°	M	°, J, K, U, W	-	-	-	-	-
°	N	°, Q, R, V, Z	-	-	-	-	-
°	O	°, J, K, U, W	-	-	-	-	-
°	P	°, Q, R, V, Z	-	-	-	-	-
L	°	°, J, K, Q, R, U, V, W, Z	-	-	-	-	-
L	M	°, J, K, U, W	-	-	-	-	-
L	N	°, Q, R, V, Z	-	-	-	-	-
L	O	°, J, K, U, W	-	-	-	-	-
L	P	°, Q, R, V, Z	-	-	-	-	-

- non disponibile

PR4

Modello	Ver	0200	0280	0300	0330	0350	0500	0550	0600	0650	0700
PR4	°						•	•	•	•	•
	L	•	•	•	•	•	•	•	•	•	•

Dispositivo elettronico di riduzione della corrente di spunto.

Ver	0200	0280	0300	0330	0350	0500	0550	0600	0650	0700
°	-	-	-	-	-	DREWRK0500 (1)	DREWRK0550 (1)	DREWRK0600 (1)	DREWRK0650 (1)	DREWRK0700 (1)
L	DREWRK0200 (1)	DREWRK0280 (1)	DREWRK0300 (1)	DREWRK0330 (1)	DREWRK0350 (1)	DREWRK0500 (1)	DREWRK0550 (1)	DREWRK0600 (1)	DREWRK0650 (1)	DREWRK0700 (1)

(1) Solo per alimentazioni 400V 3N ~ 50Hz e 400V 3 ~ 50Hz. Se è presente la dicitura x 2 o x 3 indica la quantità da ordinare.
Il fondino grigio indica gli accessori montati in fabbrica

Rifasatore di corrente.

Ver	0200	0280	0300	0330	0350	0500	0550	0600	0650	0700
°	-	-	-	-	-	RIFWRK0500	RIFWRK0550	RIFWRK0600	RIFWRK0650	RIFWRK0700
L	RIFWRK0200	RIFWRK0280	RIFWRK0300	RIFWRK0330	RIFWRK0350	RIFWRK0500	RIFWRK0550	RIFWRK0600	RIFWRK0650	RIFWRK0700

Il fondino grigio indica gli accessori montati in fabbrica

Doppia valvola sicurezza.

Ver	0200	0280	0300	0330	0350	0500	0550	0600	0650	0700
°	-	-	-	-	-	T6WRK2	T6WRK2	T6WRK2	T6WRK2	T6WRK2
L	T6WRK1	T6WRK1	T6WRK1	T6WRK1	T6WRK1	T6WRK2	T6WRK2	T6WRK2	T6WRK2	T6WRK2

Il fondino grigio indica gli accessori montati in fabbrica

ESEMPI DI APPLICAZIONE

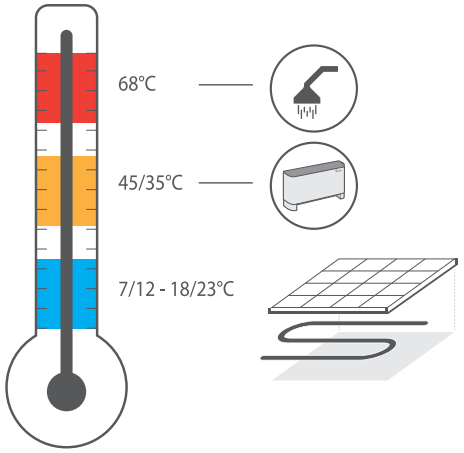

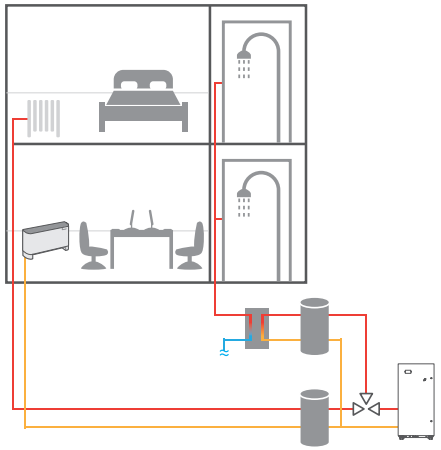

Le WRK trovano la loro naturale collocazione nelle riqualificazioni di edifici dove è richiesta la sostituzione di caldaie centralizzate, con la necessità però di mantenere il preesistente sistema di distribuzione e terminali (es. radiatori), allo stesso tempo, di assicurare la produzione di acqua calda sanitaria. Questa situazione è tipica quando ci si trova ad operare in contesti quali edifici pubblici, ma anche in caso di sistemi residenziali centralizzati come i condomini, dove è necessario contenere le spese di riqualificazione mantenendo inalterato il sistema di distribuzione ed offrendo allo stesso tempo una fonte energetica rinnovabile, rappresentata appunto dalla pompa di calore. Riuscire a riqualificare un edificio senza coinvolgere il sistema di distribuzione consente inoltre di eliminare i disagi legati ai lavori di ristrutturazione degli ambienti, assicurando la continuità di esercizio dell'immobile con conseguente risparmio di tempo e di denaro.

CONFIGURATORE

Campo	Descrizione
1,2,3	**WRK**
4,5,6,7	**Taglia** 0200, 0280, 0300, 0330, 0350, 0500, 0550, 0600, 0650, 0700
8	**Campo d'impiego**
°	Valvola termostatica meccanica standard
9	**Modello**
H	Pompa di calore
10	**Versione**
°	Standard
L	Standard silenziata (1)
11	**Evaporatore**
°	Standard
12	**Recupero di calore**
D	Con desurriscaldatore
°	Senza recupero di calore
13	**Alimentazione**
°	400V 3 ~ 50Hz con magnetotermici
14	**Pompe lato utenza**

Campo	Descrizione
M	Pompa singola bassa prevalenza
N	Pompa bassa prevalenza + riserva
O	Pompa singola alta prevalenza
P	Pompa alta prevalenza + riserva
°	Senza kit idronico
15	**Kit idronico integrato lato sorgente (2)**
J	Pompa singola inverter bassa prevalenza
K	Pompa singola inverter alta prevalenza
Q	Pompa singola inverter alta prevalenza + riserva
R	Pompa singola inverter bassa prevalenza + riserva
U	Pompa singola bassa prevalenza
V	Pompa bassa prevalenza + riserva
W	Pompa singola alta prevalenza
Z	Pompa alta prevalenza + riserva
°	Senza kit idronico
16	**Campo per sviluppi futuri**
°	Campo per sviluppi futuri

(1) Le taglie 0200-0280-0300-0330-0350 sono disponibili solo nella versione silenziata (L)
(2) Le pompe R e Q sono disponibili solo per le taglie 0500÷0700

DATI PRESTAZIONALI 12 °C/ 7 °C - 40 °C/ 45 °C

WRK - H°

Taglia		0200	0280	0300	0330	0350	0500	0550	0600	0650	0700
Prestazioni in raffreddamento 12 °C / 7 °C (1)											
Potenza frigorifera	kW	-	-	-	-	-	96,2	110,9	130,0	145,8	166,1
Potenza assorbita	kW	-	-	-	-	-	21,5	24,0	28,6	33,3	37,4
Corrente assorbita totale a freddo	A	-	-	-	-	-	48,0	50,0	62,0	86,0	89,0
EER	W/W	-	-	-	-	-	4,47	4,63	4,55	4,38	4,44
Portata acqua sorgente	l/h	-	-	-	-	-	20140	23075	27128	30634	34797
Perdita di carico lato sorgente	kPa	-	-	-	-	-	25	25	25	24	25
Portata acqua utenza	l/h	-	-	-	-	-	16552	19082	22366	25077	28566
Perdita di carico lato utenza	kPa	-	-	-	-	-	17	17	17	16	17
Prestazioni in riscaldamento 40 °C / 45 °C (2)											
Potenza termica	kW	-	-	-	-	-	120,8	137,7	163,1	187,1	207,9
Potenza assorbita	kW	-	-	-	-	-	26,4	29,7	35,4	41,2	45,4
Corrente assorbita totale a caldo	A	-	-	-	-	-	52,0	56,0	69,0	92,0	95,0
COP	W/W	-	-	-	-	-	4,58	4,64	4,61	4,55	4,58
Portata acqua sorgente	l/h	-	-	-	-	-	27658	31618	37369	42704	47563
Perdita di carico lato sorgente	kPa	-	-	-	-	-	49	49	50	47	50
Portata acqua utenza	l/h	-	-	-	-	-	20958	23884	28290	32459	36068
Perdita di carico lato utenza	kPa	-	-	-	-	-	28	27	28	27	28

(1) Dati 14511:2022; Acqua lato utenza 12 °C / 7 °C; Acqua lato sorgente 30 °C / 35 °C
(2) Dati 14511:2022; Acqua lato utenza 40 °C / 45 °C; Acqua lato sorgente 10 °C / 7 °C

WRK - HL

Taglia		0200	0280	0300	0330	0350	0500	0550	0600	0650	0700
Prestazioni in raffreddamento 12 °C / 7 °C (1)											
Potenza frigorifera	kW	38,9	54,4	65,0	74,1	83,5	96,2	110,9	130,0	145,8	166,1
Potenza assorbita	kW	8,6	12,0	14,3	16,8	18,8	21,5	24,0	28,6	33,3	37,4
Corrente assorbita totale a freddo	A	20,0	25,0	31,0	43,0	45,0	48,0	50,0	62,0	86,0	89,0
EER	W/W	4,54	4,54	4,54	4,41	4,43	4,47	4,63	4,55	4,38	4,44
Portata acqua sorgente	l/h	8131	11358	13570	15551	17498	20140	23075	27128	30634	34797
Perdita di carico lato sorgente	kPa	19	23	24	25	26	25	25	25	24	25
Portata acqua utenza	l/h	6699	9362	11186	12754	14363	16552	19082	22366	25077	28566
Perdita di carico lato utenza	kPa	13	16	16	17	17	17	17	17	16	17
Prestazioni in riscaldamento 40 °C / 45 °C (2)											
Potenza termica	kW	48,4	68,6	81,6	93,4	104,0	120,8	137,7	163,1	187,1	207,9
Potenza assorbita	kW	10,6	14,8	17,8	20,8	22,9	26,4	29,7	35,4	41,2	45,4
Corrente assorbita totale a caldo	A	21,0	28,0	35,0	46,0	48,0	52,0	45,0	69,0	92,0	95,0
COP	W/W	4,57	4,62	4,58	4,48	4,54	4,58	4,64	4,61	4,55	4,58
Portata acqua sorgente	l/h	11062	15751	18684	21290	23771	27658	31618	37369	42704	47563
Perdita di carico lato sorgente	kPa	37	45	47	49	50	49	49	50	47	50
Portata acqua utenza	l/h	8397	11904	14149	16207	18041	20958	23884	28290	32459	36068
Perdita di carico lato utenza	kPa	21	26	27	28	29	28	27	28	27	28

(1) Dati 14511:2022; Acqua lato utenza 12 °C / 7 °C; Acqua lato sorgente 30 °C / 35 °C
(2) Dati 14511:2022; Acqua lato utenza 40 °C / 45 °C; Acqua lato sorgente 10 °C / 7 °C

DATI PRESTAZIONALI 23 °C/ 18 °C - 30 °C/ 35 °C

WRK - H°

Taglia		0200	0280	0300	0330	0350	0500	0550	0600	0650	0700
Prestazioni in raffreddamento 23 °C / 18 °C (1)											
Potenza frigorifera	kW	-	-	-	-	-	126,3	144,8	169,8	189,7	217,3
Potenza assorbita	kW	-	-	-	-	-	21,7	23,3	29,3	33,4	39,0
Corrente assorbita totale a freddo	A	-	-	-	-	-	47,0	47,0	62,0	84,0	91,0
EER	W/W	-	-	-	-	-	5,82	6,20	5,80	5,69	5,58
Portata acqua sorgente	l/h	-	-	-	-	-	25317	28767	34057	38166	43828
Perdita di carico lato sorgente	kPa	-	-	-	-	-	39	39	40	37	40
Portata acqua utenza	l/h	-	-	-	-	-	21826	25015	29337	32770	37528
Perdita di carico lato utenza	kPa	-	-	-	-	-	29	29	29	28	29
Prestazioni in riscaldamento 30 °C / 35 °C (2)											
Potenza termica	kW	-	-	-	-	-	116,4	132,7	155,6	178,3	198,1
Potenza assorbita	kW	-	-	-	-	-	20,7	23,0	27,5	32,1	35,4
Corrente assorbita totale a caldo	A	-	-	-	-	-	42,0	44,0	54,0	73,0	75,0
COP	W/W	-	-	-	-	-	5,62	5,77	5,66	5,56	5,60
Portata acqua sorgente	l/h	-	-	-	-	-	16656	19095	22309	25455	28334
Perdita di carico lato sorgente	kPa	-	-	-	-	-	18	18	18	17	18
Portata acqua utenza	l/h	-	-	-	-	-	20118	22943	26905	30825	34248
Perdita di carico lato utenza	kPa	-	-	-	-	-	25	25	25	24	25

(1) Dati 14511:2022; Acqua lato utenza 23 °C / 18 °C; Acqua lato sorgente 30 °C / 35 °C
(2) Dati 14511:2022; Acqua lato utenza 30 °C / 35 °C; Acqua lato sorgente 10 °C / 5 °C

WRK - HL

Taglia		0200	0280	0300	0330	0350	0500	0550	0600	0650	0700
Prestazioni in raffreddamento 23 °C / 18 °C (1)											
Potenza frigorifera	kW	50,9	71,0	84,9	96,4	109,2	126,3	144,8	169,8	189,7	217,3
Potenza assorbita	kW	8,8	11,7	14,7	16,9	19,8	21,7	23,3	29,3	33,4	39,0
Corrente assorbita totale a freddo	A	20,0	24,0	31,0	42,0	46,0	47,0	47,0	62,0	84,0	91,0
EER	W/W	5,81	6,10	5,78	5,69	5,53	5,82	6,20	5,80	5,69	5,58
Portata acqua sorgente	l/h	10217	14150	17036	19386	22038	25317	28767	34057	38166	43828
Perdita di carico lato sorgente	kPa	30	36	37	39	41	39	39	40	37	40
Portata acqua utenza	l/h	8796	12274	14672	16662	18865	21826	25015	29337	32770	37528
Perdita di carico lato utenza	kPa	22	27	28	29	30	29	29	29	28	29
Prestazioni in riscaldamento 30 °C / 35 °C (2)											
Potenza termica	kW	46,4	66,1	77,8	89,0	100,1	116,4	132,7	155,6	178,3	198,1
Potenza assorbita	kW	8,3	11,5	13,8	16,2	18,2	20,7	23,0	27,5	32,1	35,4
Corrente assorbita totale a caldo	A	17,0	22,0	28,0	36,0	39,0	42,0	44,0	54,0	73,0	75,0
COP	W/W	5,60	5,76	5,66	5,51	5,49	5,62	5,77	5,66	5,56	5,60
Portata acqua sorgente	l/h	6629	9514	11157	12694	14269	16656	19095	22309	25455	28334
Perdita di carico lato sorgente	kPa	13	17	17	17	18	18	18	18	17	18
Portata acqua utenza	l/h	8016	11435	13458	15390	17310	20118	22943	26905	30825	34248
Perdita di carico lato utenza	kPa	19	24	24	25	26	25	25	25	24	25

(1) Dati 14511:2022; Acqua lato utenza 23 °C / 18 °C; Acqua lato sorgente 30 °C / 35 °C
(2) Dati 14511:2022; Acqua lato utenza 30 °C / 35 °C; Acqua lato sorgente 10 °C / 5 °C

INDICI ENERGETICI (REG. 2016/2281 UE)

Taglia			0200	0280	0300	0330	0350	0500	0550	0600	0650	0700
SEER - 12/7 (EN14825: 2018) (1)												
SEER	°	W/W	-	-	-	-	-	5,33	5,46	5,28	5,38	5,28
	L	W/W	4,75	5,14	5,04	5,04	4,97	5,33	5,46	5,28	5,38	5,28
Efficienza stagionale	°	%	-	-	-	-	-	210,2%	215,4%	208,2%	212,2%	208,2%
	L	%	187,0%	202,6%	198,6%	198,6%	195,8%	210,2%	215,4%	208,2%	212,2%	208,2
UE 811/2013 prestazioni in condizioni climatiche medie (average) - 55 °C - Pdesignh ≤ 70 kW (2)												
Classe efficienza energetica	°		-	-	-	-	-	-	-	-	-	-
	L		A+++	-	-	-	-	-	-	-	-	-
Pdesignh	°	kW	-	-	-	-	-	157	179	212	244	271
	L	kW	63	89	106	122	135	157	179	212	244	271
ηsh	°	%	-	-	-	-	-	191.0%	195.0%	194.0%	193.0%	192.0%
	L	%	181.0%	187.0%	185.0%	181.0%	182.0%	191.0%	195.0%	194.0%	193.0%	192.0%
SCOP	°	W/W	-	-	-	-	-	4,98	5,08	5,05	5,03	5,00
	L	W/W	4,73	4,88	4,83	4,73	4,75	4,98	5,08	5,05	5,03	5,00

(1) Calcolo eseguito con portata d'acqua FISSA e temperatura d'uscita VARIABILE.
(2) Efficienze in applicazioni per media temperatura (55°C)

DATI ELETTRICI

Taglia			0200	0280	0300	0330	0350	0500	0550	0600	0650	0700
Dati elettrici												
Corrente massima (FLA)	°	A	-	-	-	-	-	75,0	84,0	104,0	130,0	132,0
	L	A	32,0	42,0	52,0	65,0	66,0	75,0	84,0	104,0	130,0	132,0
Corrente di spunto (LRA)	°	A	-	-	-	-	-	216,0	181,0	218,0	271,5	273,0
	L	A	144,0	139,0	166,0	206,5	207,0	216,0	181,0	218,0	271,5	273,0

DATI TECNICI GENERALI

Taglia			0200	0280	0300	0330	0350	0500	0550	0600	0650	0700
Compressore												
Tipo	°	tipo	-	-	-	-	-	Scroll	Scroll	Scroll	Scroll	Scroll
	L	tipo	Scroll									
Numero	°	n°	-	-	-	-	-	3	4	4	4	4
	L	n°	2	2	2	2	2	3	4	4	4	4
Circuiti	°	n°	-	-	-	-	-	2	2	2	2	2
	L	n°	2	2	2	2	2	2	2	2	2	2
Refrigerante	°	tipo	-	-	-	-	-	R410A	R410A	R410A	R410A	R410A
	L	tipo	R410A									
Carica refrigerante (1)	°	kg	-	-	-	-	-	13,0	16,0	18,0	22,0	24,0
	L	kg	6,0	8,0	9,0	10,0	11,0	13,0	16,0	18,0	22,0	24,0
Scambiatore lato sorgente												
Tipo	°,L	tipo	Piastre									
Numero	°	n°	-	-	-	-	-	1	1	1	1	1
	L	n°	1	1	1	1	1	1	1	1	1	1
Scambiatore lato utenza												
Tipo	°,L	tipo	Piastre									
Numero	°	n°	-	-	-	-	-	1	1	1	1	1
	L	n°	1	1	1	1	1	1	1	1	1	1
Attacchi idraulici lato sorgente												
Attacchi (in/out)	°,L	Tipo	Giunti scanalati									
Diametro (in/out)	°	Ø	-	-	-	-	-	2 1/2"	2 1/2"	2 1/2"	2 1/2"	2 1/2"
	L	Ø	2 1/2"									
Attacchi idraulici lato utenza												
Attacchi (in/out)	°,L	Tipo	Giunti scanalati									
Diametro (in/out)	°	Ø	-	-	-	-	-	2 1/2"	2 1/2"	2 1/2"	2 1/2"	2 1/2"
	L	Ø	2 1/2"									
Dati sonori calcolati in funzionamento a freddo (2)												
Livello di potenza sonora	°	dB(A)	-	-	-	-	-	81,6	82,2	81,6	82,7	83,4
	L	dB(A)	71,6	73,9	72,4	74,0	75,6	76,3	77,0	75,9	77,5	78,0
Livello di pressione sonora (10 m)	°	dB(A)	-	-	-	-	-	49,9	50,5	49,9	51,0	51,7
	L	dB(A)	40,1	42,4	40,9	42,5	44,1	44,6	45,3	44,2	45,8	46,3

(1) La carica riportata in tabella è un valore stimato e preliminare. Il valore finale della carica di refrigerante è riportato nella targhetta tecnica dell'unità. Per maggiori informazioni contattare sede.
(2) Potenza sonora: calcolata sulla base di misure effettuate in accordo con la normativa UNI EN ISO 9614-2, nel rispetto di quanto richiesto dalla certificazione Eurovent.; Pressione sonora misurata in campo libero, a 10 m di distanza dalla superficie esterna dell'unità (in accordo con la UNI EN ISO 3744).

DIMENSIONI

WRK 0350 °

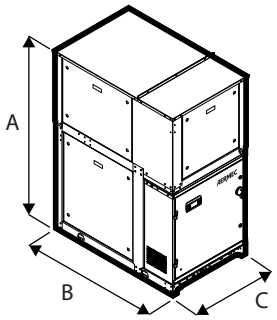

WRK 0350 U-V-W-Z-J-R-K-Q

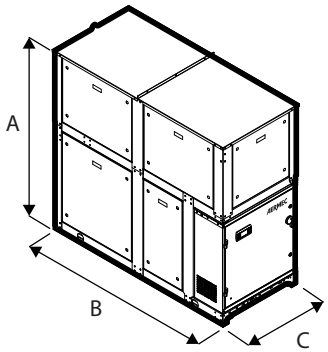

WRK 0700 °

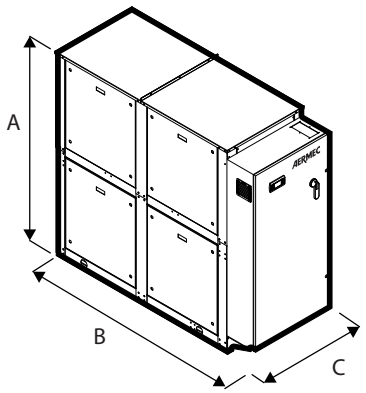

Taglia			0200	0280	0300	0330	0350
Dimensioni e pesi senza kit idronico							
A	°	mm	-	-	-	-	-
	L	mm	1675	1675	1675	1675	1675
B	°	mm	-	-	-	-	-
	L	mm	1265	1265	1265	1265	1265
C	°	mm	-	-	-	-	-
	L	mm	800	800	800	800	800
Dimensioni e pesi con pompe							
A	°	mm	-	-	-	-	-
	L	mm	1675	1675	1675	1675	1675
B	°	mm	-	-	-	-	-
	L	mm	1890	1890	1890	1890	1890
C	°	mm	-	-	-	-	-
	L	mm	800	800	800	800	800

Taglia			0500	0550	0600	0650	0700
Dimensioni e pesi senza kit idronico							
A	°	mm	1840	1840	1840	1840	1840
	L	mm	1885	1885	1885	1885	1885
B	°,L	mm	2155	2155	2155	2155	2155
C	°,L	mm	800	800	800	800	800
Dimensioni e pesi con pompe							
A	°	mm	1840	1840	1840	1840	1840
	L	mm	1885	1885	1885	1885	1885
B	°,L	mm	3090	3090	3090	3090	3090
C	°,L	mm	800	800	800	800	800

	Versione	Pompe lato utenza	Kit idronico integrato lato sorgente		0200	0280	0300	0330	0350
Peso a vuoto	°	°/M/N/O/P	°/J/K/Q/R/U/V/W/Z	kg	-	-	-	-	-
	L	°	°	kg	495	550	565	570	580
	L	°	J/K/U/W	kg	665	720	735	740	750
	L	°	Q/R/V/Z	kg	690	745	760	765	775
	L	N/P	°	kg	690	745	760	765	775
	L	M/O	°	kg	665	720	730	740	750
	L	M/O	J/K/U/W	kg	695	755	765	775	785
	L	M	Q/R/V/Z	kg	-	-	-	-	-
	L	N	J/K/U/W	kg	-	-	-	-	-
	L	O	Q/R/V/Z	kg	-	-	-	-	-
	L	P	J/K/U/W	kg	-	-	-	-	-
	L	N/P	Q/R/V/Z	kg	750	805	820	825	835

- non disponibile

	Versione	Pompe lato utenza	Kit idronico integrato lato sorgente		0500	0550	0600	0650	0700
Peso a vuoto	°	°	°	kg	755	840	865	890	920
	°	°	J/K/U/W	kg	935	1020	1045	1085	1115
	°	°	Q/R/V/Z	kg	1005	1090	1115	1170	1200
	°	M/O	°	kg	900	985	1010	1045	1075
	°	M/O	J/K/U/W	kg	990	1075	1100	1150	1180
	°	M	Q/R/V/Z	kg	-	-	-	-	-
	°	N	J/K/U/W	kg	-	-	-	-	-
	°	O	Q/R/V/Z	kg	-	-	-	-	-
	°	P	J/K/U/W	kg	-	-	-	-	-
	°	N/P	°	kg	970	1055	1080	1125	1155
	°	N/P	Q/R/V/Z	kg	1130	1215	1240	1315	1340
	L	°	°	kg	930	1015	1040	1065	1095
	L	°	J/K/U/W	kg	1155	1240	1265	1305	1335
	L	°	Q/R/V/Z	kg	1225	1310	1335	1390	1420
	L	M/O	°	kg	1120	1205	1230	1265	1295
	L	M/O	J/K/U/W	kg	1210	1295	1320	1370	1400
	L	M	Q/R/V/Z	kg	-	-	-	-	-
	L	N	J/K/U/W	kg	-	-	-	-	-
	L	O	Q/R/V/Z	kg	-	-	-	-	-
	L	P	J/K/U/W	kg	-	-	-	-	-
	L	N/P	°	kg	1190	1275	1300	1345	1375
	L	N/P	Q/R/V/Z	kg	1350	1435	1460	1535	1560

- non disponibile

Aermec si riserva la facoltà di apportare in qualsiasi momento tutte le modifiche ritenute necessarie per il miglioramento del prodotto con eventuale modifica dei relativi dati tecnici.

Aermec S.p.A.
Via Roma, 996 - 37040 Bevilacqua (VR) - Italia
Tel. 0442633111 - Telefax 044293577
www.aermec.com

Numero Verde
800-843085

WWB 0300-0900

Pompa di calore acqua/ acqua non reversibile

Potenza termica 56,7 ÷ 265,9 kW

- **Ottimizzata per produzione acqua calda ad alta temperatura**
- **Abbinabili a qualsiasi pompa di calore condensata ad aria o ad acqua**
- **Max temperatura acqua prodotta: 80 °C**
- **Max temperatura ingresso lato sorgente: 45 °C**



DESCRIZIONE

WWB è la gamma di pompe di calore acqua-acqua non reversibili per la produzione di acqua ad alta temperatura con sorgente a bassa o media temperatura.
Unità da interno idonea per applicazione in impianti residenziali centralizzati, in impianti al servizio di strutture alberghiere e ricettive, e per applicazioni nel settore terziario e industriale.

CARATTERISTICHE

Massima efficienza energetica

Aermec, da anni attenta alle efficienze energetiche, ha progettato le unità WWB con l'obiettivo di garantire un'elevata efficienza sia a pieno carico, che ai carichi parziali.

Campo di funzionamento

I limiti operativi estesi ne permettono l'integrazione nelle più svariate applicazioni e risulta una valida alternativa alla caldaia e a tutti i sistemi tradizionali per la produzione di acqua calda ad altissima temperatura, sfruttando anche gli impianti già esistenti.
Produzione di acqua calda fino a 80 °C (max temperatura ingresso lato sorgente 45 °C).

Caratteristiche costruttive dell'unità

— Scambiatori a piastre ottimizzati a basse perdite di carico.
— 2 circuiti frigoriferi, 1 compressore per circuito.
— Compressori scroll per alte temperature di condensazione.
— Dimensioni compatte per una più facile installazione.

Il basamento, la struttura e la pannellatura sono in acciaio zincato trattato con vernici poliestere RAL 9003.

Valvola di espansione elettronica

L'utilizzo della valvola di espansione elettronica apporta notevoli benefici in particolar modo quando il refrigeratore si trova a lavorare ai carichi parziali a vantaggio dell'efficienza energetica dell'unità.

CONTROLLO

Comando accessibile dall'esterno, con l'interfaccia utente a display, visualizzazione di tutti i parametri di funzionamento in multilingue.
Logiche di gestione ottimizzate per la gestione in abbinamento con pompe di calore a bassa e media temperatura.

Conforme alle direttive sulla sicurezza (CE) e alla normativa per la compatibilità elettromagnetica.
Quadro elettrico estraibile a scorrimento con scelta a configuratore del lato di apertura (destro/sinistro)

ACCESSORI

AER485P1: Interfaccia RS-485 per sistemi di supervisione con protocollo MODBUS. È previsto n°. 1 accessorio per ogni scheda di controllo dell'unità.
AERBACP: Interfaccia di comunicazione Ethernet per protocolli Bacnet/IP, Modbus TCP/IP, SNMP. È previsto n°. 1 accessorio per ogni scheda di controllo dell'unità.
AERNET: Il dispositivo permette il controllo, la gestione ed il monitoraggio remoto di un refrigeratore con un PC, smartphone o tablet tramite collegamento Cloud. AERNET svolge la funzione di Master mentre ogni unità collegata viene configurata come Slave fino ad un massimo di 6 schede di controllo. È inoltre possibile con un semplice click salvare sul proprio terminale un file log con tutti i dati delle unità collegate per eventuali post analisi.
MULTICHILLER-EVO: Sistema di controllo per il comando, l'accensione e lo spegnimento dei singoli refrigeratori in un impianto in cui siano installati più apparecchi in parallelo (max. n° 9) assicurando sempre la portata costante agli evaporatori.
PGD1: Consente di eseguire a distanza le operazioni di comando dell'unità.
VT: Supporti anti-vibranti.
PR4: Pannello remoto con display LCD e tastiera touch che consente di eseguire i controlli base, la programmazione delle fasce orarie e la segnalazione degli allarmi di una sola unità.

L'accessorio PR4 deve essere abbinato all'interfaccia di comunicazione RS485 solo quando la porta seriale è occupata da un altro dispositivo.

ACCESSORI MONTATI IN FABBRICA

RIF: Rifasatore di corrente. Collegato in parallelo al motore, permette una riduzione della corrente assorbita (circa il 10%)

COMPATIBILITÀ ACCESSORI

Modello	Ver	0300	0330	0350	0550	0600	0700	0800	0900
AER485P1	L	•	•	•	•	•	•	•	•
AERBACP	L	•	•	•	•	•	•	•	•
AERNET	L	•	•	•	•	•	•	•	•
MULTICHILLER-EVO	L	•	•	•	•	•	•	•	•
PGD1	L	•	•	•	•	•	•	•	•

MULTICHILLER_EVO: Contattare la sede per la compatibilità dell'accessorio con la tipologia dell'impianto previsto.

Antivibranti

Ver	0300	0330	0350	0550	0600	0700	0800	0900
L	VT9	VT9	VT9	VT9	VT15	VT15	VT15	VT15

Rifasatori di corrente

Ver	0300	0330	0350	0550	0600	0700	0800	0900
L	RIFWWB0300	RIFWWB0330	RIFWWB0350	RIFWWB0550	RIFWWB0600	RIFWWB0700	RIFWWB0800	RIFWWB0900

Il fondino grigio indica gli accessori montati in fabbrica

PR4

Modello	Ver	0300	0330	0350	0550	0600	0700	0800	0900
PR4	L	•	•	•	•	•	•	•	•

CONFIGURATORE

Campo	Descrizione
1,2,3	**WWB**
4,5,6,7	**Taglia** 0300, 0330, 0350, 0550, 0600, 0700, 0800, 0900
8	**Campo d'impiego (1)**
X	Standard
9	**Modello**
H	Pompa di calore
10	**Versione**

Campo	Descrizione
L	Silenziata
11	**Alimentazione**
S	400V ~ 3 50Hz con Soft-Start
°	400V ~ 3 50Hz
12	**Apertura quadro elettrico**
R	Apertura rovescia (destra)
°	Apertura standard (sinistra)

(1) Acqua prodotta all'evaporatore fino a +5 °C. Valvola termostatica elettronica di serie.

Esempio di impianto a 4 tubi

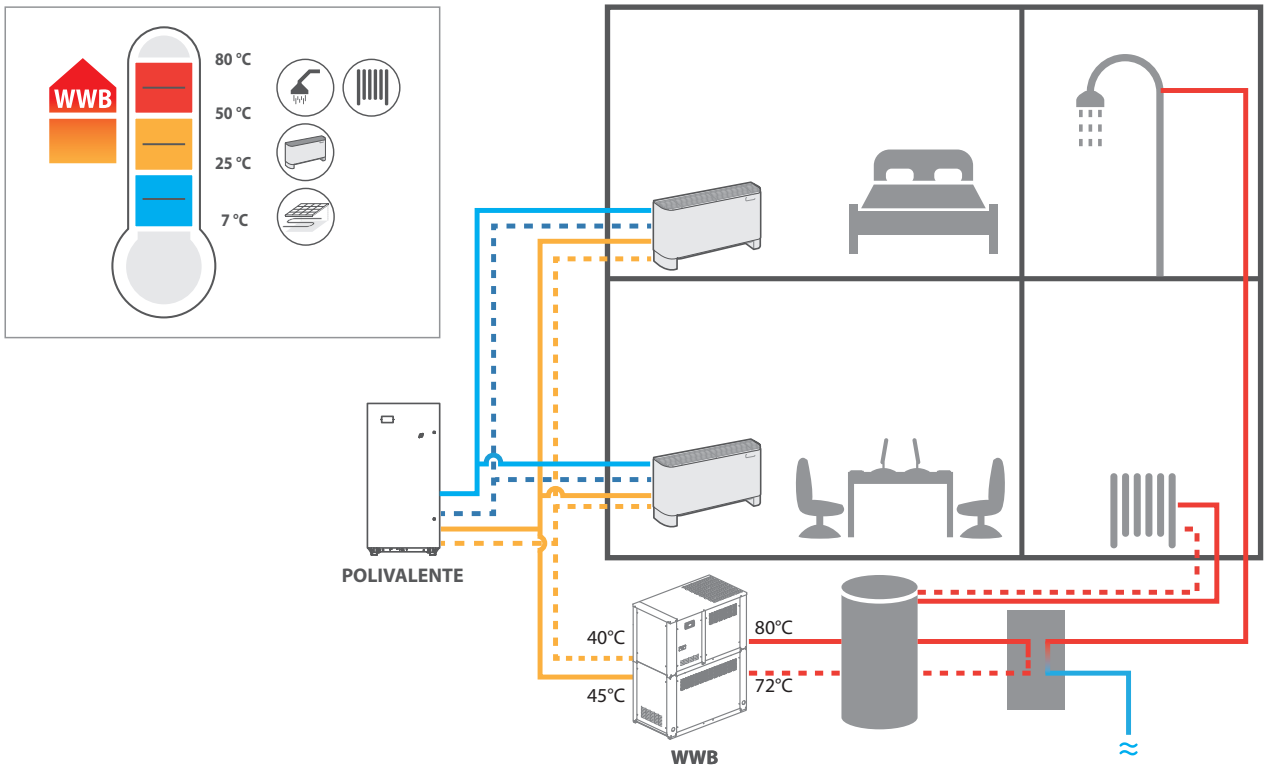

DATI PRESTAZIONALI

Taglia			0300	0330	0350	0550	0600	0700	0800	0900
Prestazioni in riscaldamento (Acqua lato utenza 70 °C / 78 °C; Acqua lato sorgente 45 °C / 40 °C) (1)										
Potenza termica	L	kW	70,3	77,7	93,2	114,6	143,7	181,7	220,5	265,9
Potenza assorbita	L	kW	16,7	18,0	21,6	27,7	34,7	44,3	55,4	66,4
Corrente assorbita totale a caldo	L	A	29,0	30,0	36,0	46,0	61,0	71,0	89,0	104,0
COP	L	W/W	4,22	4,31	4,33	4,14	4,14	4,11	3,98	4,00
Portata acqua utenza	L	l/h	7721	8537	10243	12592	15787	19973	24229	29221
Perdita di carico lato utenza	L	kPa	18	22	31	21	33	24	35	24
Portata acqua sorgente	L	l/h	9339	10400	12491	15141	18986	23950	28791	34785
Perdita di carico lato sorgente	L	kPa	12	15	10	15	8	12	16	23
Prestazioni in riscaldamento (Acqua lato utenza 70 °C / 78 °C; Acqua lato sorgente 35 °C / 30 °C) (2)										
Potenza termica	L	kW	56,7	62,7	75,2	92,4	115,9	146,5	177,8	214,4
Potenza assorbita	L	kW	16,3	17,6	21,0	27,0	33,9	43,2	54,0	64,7
Corrente assorbita totale a caldo	L	A	28,0	29,0	35,0	45,0	59,0	70,0	87,0	102,0
COP	L	W/W	3,48	3,56	3,58	3,42	3,42	3,39	3,29	3,31
Portata acqua utenza	L	l/h	6228	6886	8262	10157	12734	16110	19543	23570
Perdita di carico lato utenza	L	kPa	12	14	20	14	22	15	23	16
Portata acqua sorgente	L	l/h	7008	7820	9396	11340	14221	17924	21486	25974
Perdita di carico lato sorgente	L	kPa	7	9	6	8	4	7	9	13
Prestazioni in riscaldamento (Acqua lato utenza 47 °C / 55 °C; Acqua lato sorgente 10 °C / 7 °C) (3)										
Potenza termica	L	kW	35,6	39,4	47,3	58,1	72,9	92,2	111,8	134,8
Potenza assorbita	L	kW	9,8	10,6	12,7	16,3	20,4	26,1	32,6	39,1
Corrente assorbita	L	A	16,9	17,8	21,4	27,4	35,9	42,1	52,7	61,8
COP	L	W/W	3,62	3,71	3,73	3,56	3,57	3,53	3,43	3,45
Portata acqua utenza	L	l/h	3881	4291	5148	6329	7935	10039	12178	14688
Perdita di carico lato utenza	L	kPa	5	6	8	8	8	6	9	6
Portata acqua sorgente	L	l/h	7405	8259	9923	11988	15034	18952	22733	27478
Perdita di carico lato sorgente	L	kPa	8	10	6	9	5	7	10	15

(1) Dati 14511:2022; Acqua lato utenza 70 °C / 78 °C; Acqua lato sorgente 45 °C / 40 °C
(2) Dati 14511:2022; Acqua lato utenza 70 °C / 78 °C; Acqua lato sorgente 35 °C / 30 °C
(3) Dati 14511:2022; Acqua lato utenza 47 °C / 55 °C; Acqua lato sorgente 10 °C / 7 °C

DATI ENERGETICI

Taglia			0300	0330	0350	0550	0600	0700	0800	0900
UE 813/2013 prestazioni in condizioni climatiche medie (average) - 55 °C - Pdesignh ≤ 400 kW (1)										
Pdesignh	L	kW	46	51	61	76	95	120	145	175
ηsh	L	%	176,00	180,00	180,00	175,00	174,00	174,00	169,00	175,00
SCOP	L	W/W	4,60	4,70	4,70	4,58	4,55	4,55	4,43	4,48
Classe efficienza energetica	L		A++	A++	A++	-	-	-	-	-

(1) Efficienze in applicazioni per media temperatura (55°C)

DATI ELETTRICI

Taglia			0300	0330	0350	0550	0600	0700	0800	0900
Alimentazione: S										
Dati elettrici										
Corrente massima (FLA)	L	A	30,9	32,2	38,2	50,2	64,6	79,8	94,6	113,7
Corrente di spunto (LRA)	L	A	53,4	60,5	66,3	81,1	101,9	129,9	156,1	180,9

Taglia			0300	0330	0350	0550	0600	0700	0800	0900
Alimentazione: °										
Dati elettrici										
Corrente massima (FLA)	L	A	30,9	32,2	38,2	50,2	64,6	79,8	94,6	113,7
Corrente di spunto (LRA)	L	A	110,4	127,1	137,1	165,1	206,3	264,9	319,3	366,9

DATI TECNICI GENERALI

Taglia			0300	0330	0350	0550	0600	0700	0800	0900
Compressore										
Tipo	L	tipo					Scroll			
Regolazione compressore	L	Tipo					On-Off			
Numero	L	n°	2	2	2	2	2	2	2	2
Circuiti	L	n°	2	2	2	2	2	2	2	2
Refrigerante	L	tipo					R134a			
Carica refrigerante circuito 1 (1)	L	kg	2,8	2,8	3,6	4,4	6,5	7,7	8,0	9,9
Carica refrigerante circuito 2 (1)	L	kg	2,8	2,8	3,5	4,3	6,3	7,5	7,8	9,7
Scambiatore lato sorgente										
Tipo	L	tipo					Piastre			
Numero	L	n°	1	1	1	1	1	1	1	1
Attacchi (in/out)	L	Tipo					Giunti scanalati			
Diametro (in/out)	L	Ø	2″	2″	2″	2″	2″	2″1/2	2″1/2	2″1/2
Scambiatore lato utenza										
Tipo	L	tipo					Piastre			
Numero	L	n°	1	1	1	1	1	1	1	1
Attacchi (in/out)	L	Tipo					Giunti scanalati			
Diametro (in/out)	L	Ø	2″	2″	2″	2″	2″	2″1/2	2″1/2	2″1/2
Dati sonori calcolati in funzionamento a freddo (2)										
Livello di potenza sonora	L	dB(A)	71,8	71,8	71,8	75,1	78,3	79,3	80,4	82,4
Livello di pressione sonora (10 m)	L	dB(A)	40,2	40,2	40,2	43,5	46,7	47,7	48,9	50,9

(1) La carica riportata in tabella è un valore stimato e preliminare. Il valore finale della carica di refrigerante è riportato nella targhetta tecnica dell'unità. Per maggiori informazioni contattare sede.
(2) Potenza sonora: calcolata sulla base di misure effettuate in accordo con la normativa UNI EN ISO 9614-2, nel rispetto di quanto richiesto dalla certificazione Eurovent.; Pressione sonora misurata in campo libero, a 10 m di distanza dalla superficie esterna dell'unità (in accordo con la UNI EN ISO 3744).

Estrazione quadro elettrico

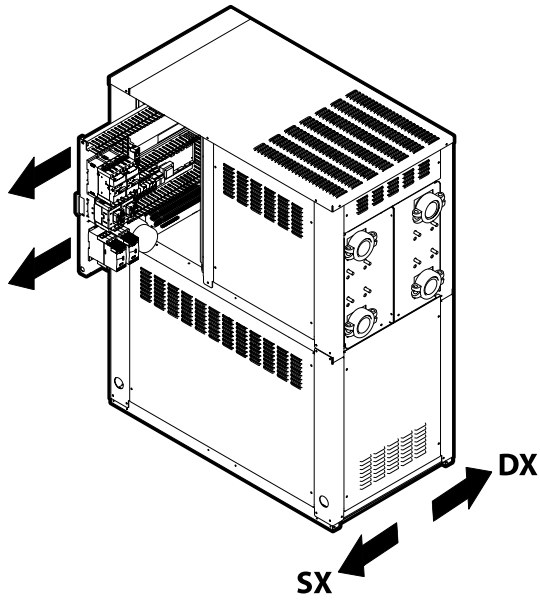

Apertura quadro elettrico	Opzione Configuratore
Sx - Lato sinistro	° (Standard)
Dx - Lato destro	R

DIMENSIONI

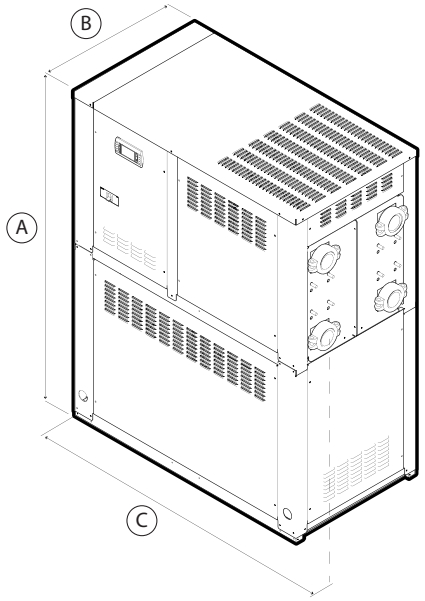

Taglia			0300	0330	0350	0550	0600	0700	0800	0900
Dimensioni e pesi										
A	L	mm	1650	1650	1650	1650	1650	1650	1650	1650
B	L	mm	710	710	710	710	710	710	710	710
C	L	mm	1300	1300	1300	1300	1300	1300	1300	1300
Pesi										
Peso a vuoto + imballo	L	kg	420	425	440	455	500	715	760	820
Peso in funzione	L	kg	415	420	440	460	510	730	775	840

Aermec si riserva la facoltà di apportare in qualsiasi momento tutte le modifiche ritenute necessarie per il miglioramento del prodotto con eventuale modifica dei relativi dati tecnici.

Aermec S.p.A.
Via Roma, 996 - 37040 Bevilacqua (VR) - Italia
Tel. 0442633111 - Telefax 044293577
www.aermec.com

Numero Verde
800-843085

WWBG

Pompa di calore acqua/ acqua non reversibile

Potenza termica 77,2 ÷ 138,2 kW

- **Ottimizzata per produzione acqua calda ad alta temperatura**
- **Abbinabili a qualsiasi pompa di calore condensata ad aria o ad acqua**
- **Max temperatura acqua prodotta: 80 °C**
- **Max temperatura ingresso lato sorgente: 45 °C**



DESCRIZIONE

WWBG è la gamma di pompe di calore acqua-acqua non reversibili per la produzione di acqua ad alta temperatura con sorgente a bassa o media temperatura.
Unità da interno idonea per applicazione in impianti residenziali centralizzati, in impianti al servizio di strutture alberghiere e ricettive, e per applicazioni nel settore terziario e industriale.

CARATTERISTICHE

Massima efficienza energetica

Aermec, da anni attenta alle efficienze energetiche, ha progettato le unità WWBG con l'obiettivo di garantire un'elevata efficienza sia a pieno carico, che ai carichi parziali.

Campo di funzionamento

I limiti operativi estesi ne permettono l'integrazione nelle più svariate applicazioni e risulta una valida alternativa alla caldaia e a tutti i sistemi tradizionali per la produzione di acqua calda ad altissima temperatura, sfruttando anche gli impianti già esistenti.
Produzione di acqua calda fino a 80 °C (max temperatura ingresso lato sorgente 45 °C).

Caratteristiche costruttive dell'unità

— Scambiatori a piastre ottimizzati a basse perdite di carico.
— 2 circuiti frigoriferi, 1 compressore per circuito.
— Compressori scroll per alte temperature di condensazione.
— Dimensioni compatte per una più facile installazione.

Il basamento, la struttura e la pannellatura sono in acciaio zincato trattato con vernici poliestere RAL 9003.

Valvola di espansione elettronica

L'utilizzo della valvola di espansione elettronica apporta notevoli benefici in particolar modo quando il refrigeratore si trova a lavorare ai carichi parziali a vantaggio dell'efficienza energetica dell'unità.

Refrigerante R513A (XP10)

Grazie al refrigerante R513A (XP10), l'impatto ambientale delle unità si reduce notevolmente.
Combinando una ridotta carica di refrigerante con un basso potenziale di riscaldamento globale (GWP), queste unità vantano bassi valori di CO_2 equivalente.

CONTROLLO

Comando accessibile dall'esterno, con l'interfaccia utente a display, visualizzazione di tutti i parametri di funzionamento in multilingue.
Logiche di gestione ottimizzate per la gestione in abbinamento con pompe di calore a bassa e media temperatura.
Conforme alle direttive sulla sicurezza (CE) e alla normativa per la compatibilità elettromagnetica.
Quadro elettrico estraibile a scorrimento con scelta a configuratore del lato di apertura (destro/sinistro)

ACCESSORI

AER485P1: Interfaccia RS-485 per sistemi di supervisione con protocollo MODBUS. È previsto n°. 1 accessorio per ogni scheda di controllo dell'unità.
AERBACP: Interfaccia di comunicazione Ethernet per protocolli Bacnet/IP, Modbus TCP/IP, SNMP. È previsto n°. 1 accessorio per ogni scheda di controllo dell'unità.
AERNET: Il dispositivo permette il controllo, la gestione ed il monitoraggio remoto di un refrigeratore con un PC, smartphone o tablet tramite collegamento Cloud. AERNET svolge la funzione di Master mentre ogni unità collegata viene configurata come Slave fino ad un massimo di 6 schede di controllo. È inoltre possibile con un semplice click salvare sul proprio terminale un file log con tutti i dati delle unità collegate per eventuali post analisi.
MULTICHILLER-EVO: Sistema di controllo per il comando, l'accensione e lo spegnimento dei singoli refrigeratori in un impianto in cui siano installati più apparecchi in parallelo (max. n° 9) assicurando sempre la portata costante agli evaporatori.
PGD1: Consente di eseguire a distanza le operazioni di comando dell'unità.
VT: Supporti anti-vibranti.
PR4: Pannello remoto con display LCD e tastiera touch che consente di eseguire i controlli base, la programmazione delle fasce orarie e la segnalazione degli allarmi di una sola unità.

L'accessorio PR4 deve essere abbinato all'interfaccia di comunicazione RS485 solo quando la porta seriale è occupata da un altro dispositivo.

ACCESSORI MONTATI IN FABBRICA

RIF: Rifasatore di corrente. Collegato in parallelo al motore, permette una riduzione della corrente assorbita (circa il 10%)

COMPATIBILITÀ ACCESSORI

Modello	Ver	0330	0350	0550	0600
AER485P1	L	•	•	•	•
AERBACP	L	•	•	•	•
AERNET	L	•	•	•	•
MULTICHILLER-EVO	L	•	•	•	•
PGD1	L	•	•	•	•

MULTICHILLER_EVO: Contattare la sede per la compatibilità dell'acessorio con la tipologia dell'impianto previsto.

Antivibranti

Ver	0330	0350	0550	0600
L	VT9	VT9	VT9	VT15

PR4

Modello	Ver	0330	0350	0550	0600
PR4	L	•	•	•	•

Rifasatori di corrente

Ver	0330	0350	0550	0600
L	RIFWWBG0330	RIFWWBG0350	RIFWWBG0550	RIFWWBG0600

Il fondino grigio indica gli accessori montati in fabbrica

CONFIGURATORE

Campo	Descrizione
1,2,3,4	**WWBG**
5,6,7,8	**Taglia** 0330, 0350, 0550, 0600
9	**Campo d'impiego**
X	Standard
10	**Modello**
H	Pompa di calore
11	**Versione**
L	Silenziata

Campo	Descrizione
12	**Alimentazione**
S	400V ~ 3 50Hz con Soft-Start
°	400V ~ 3 50Hz
13	**Apertura quadro elettrico**
R	Apertura rovescia (destra)
°	Apertura standard (sinistra)
14	**Leak detector**
G	Con leak detector
°	Senza leak detector

Esempio di impianto a 4 tubi

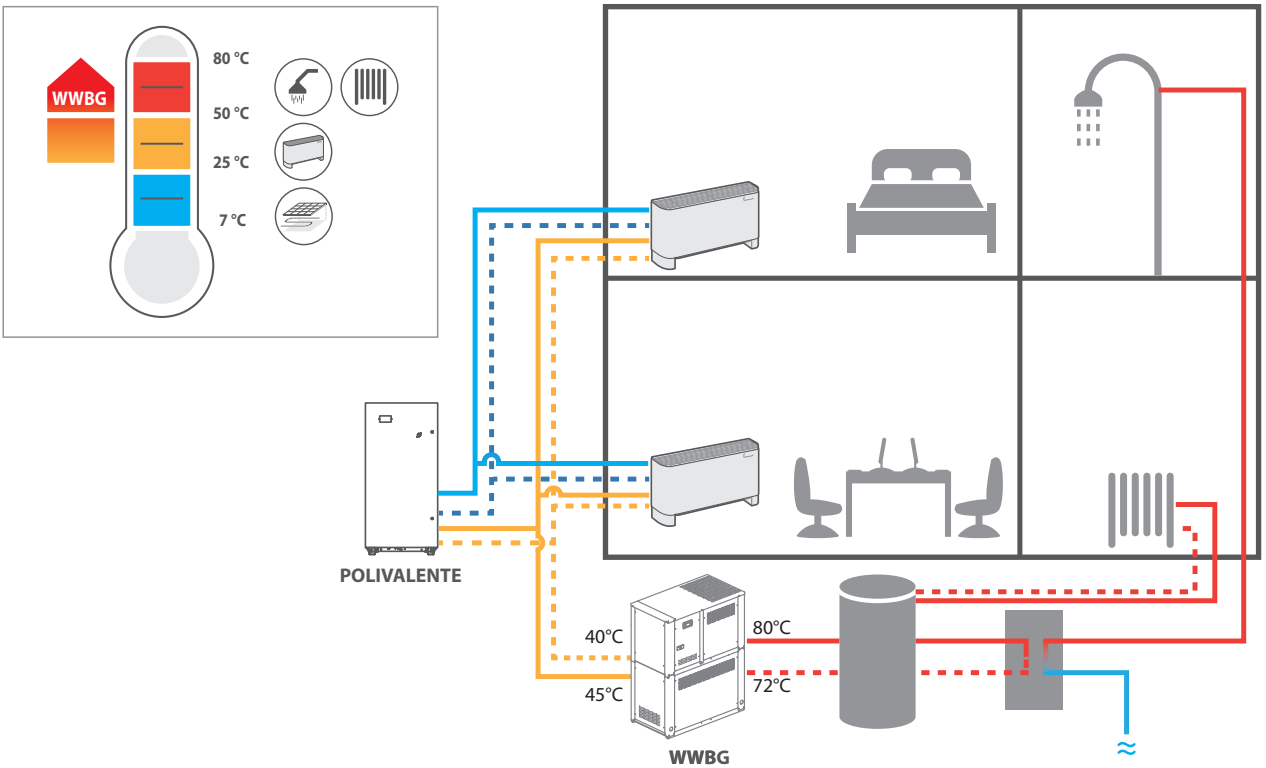

DATI PRESTAZIONALI

Taglia			0330	0350	0550	0600
Prestazioni in riscaldamento (Acqua lato utenza 70 °C / 78 °C; Acqua lato sorgente 45 °C / 40 °C) (1)						
Potenza termica	L	kW	77,2	92,5	115,4	138,2
Potenza assorbita	L	kW	18,4	21,9	28,0	33,6
COP	L	W/W	4,19	4,22	4,13	4,11
Portata acqua utenza	L	l/h	8485	10161	12667	15166
Perdita di carico lato utenza	L	kPa	10	14	21	31
Portata acqua sorgente	L	l/h	10279	12336	15279	18264
Perdita di carico lato sorgente	L	kPa	15	10	15	7
Prestazioni in riscaldamento (Acqua lato utenza 70 °C / 78 °C; Acqua lato sorgente 35 °C / 30 °C) (2)						
Potenza termica	L	kW	63,0	75,4	94,1	112,7
Potenza assorbita	L	kW	18,2	21,6	27,6	33,1
COP	L	W/W	3,46	3,49	3,41	3,40
Portata acqua utenza	L	l/h	6922	8289	10334	12372
Perdita di carico lato utenza	L	kPa	6	9	14	20
Portata acqua sorgente	L	l/h	7806	9373	11588	13845
Perdita di carico lato sorgente	L	kPa	9	6	9	4
Prestazioni in riscaldamento (Acqua lato utenza 47 °C / 55 °C; Acqua lato sorgente 10 °C / 7 °C) (3)						
Potenza termica	L	kW	40,0	47,9	59,8	71,6
Potenza assorbita	L	kW	11,3	13,4	17,1	20,6
COP	L	W/W	3,53	3,57	3,48	3,48
Portata acqua utenza	L	l/h	4343	5200	6483	7761
Perdita di carico lato utenza	L	kPa	3	4	6	8
Portata acqua sorgente	L	l/h	8505	10210	12631	15094
Perdita di carico lato sorgente	L	kPa	10	7	10	5

(1) Dati 14511:2022; Acqua lato utenza 70 °C / 78 °C; Acqua lato sorgente 45 °C / 40 °C
(2) Dati 14511:2022; Acqua lato utenza 70 °C / 78 °C; Acqua lato sorgente 35 °C / 30 °C
(3) Dati 14511:2022; Acqua lato utenza 47 °C / 55 °C; Acqua lato sorgente 10 °C / 7 °C

DATI ENERGETICI

Taglia			0330	0350	0550	0600
UE 813/2013 prestazioni in condizioni climatiche medie (average) - 55 °C - Pdesignh ≤ 400 kW (1)						
Pdesignh	L	kW	51	61	76	91
ηsh	L	%	175,00	177,00	173,00	172,00
SCOP	L	W/W	4,58	4,62	4,53	4,51
Classe efficienza energetica	L		A+++	A+++	-	-

(1) Efficienze in applicazioni per media temperatura (55°C)

DATI ELETTRICI

Taglia			0330	0350	0550	0600
Dati elettrici						
Corrente massima (FLA)	L	A	40,0	46,0	60,0	72,0
Corrente di spunto (LRA)	L	A	131,0	141,0	170,0	210,0
Corrente di spunto con Soft-Start	L	A	66,0	71,0	85,0	105,0

DATI TECNICI GENERALI

Taglia			0330	0350	0550	0600
Compressore						
Tipo	L	tipo		Scroll		
Regolazione compressore	L	Tipo		On-Off		
Numero	L	n°	2	2	2	2
Circuiti	L	n°	2	2	2	2
Refrigerante	L	tipo		R513A (XP10)		
Carica refrigerante circuito 1 (1)	L	kg	3,1	3,4	4,2	5,8
Carica refrigerante circuito 2 (1)	L	kg	3,1	3,4	4,2	5,8
Scambiatore lato sorgente						
Tipo	L	tipo		Piastre		
Numero	L	n°	1	1	1	1
Attacchi (in/out)	L	Tipo		Giunti scanalati		
Diametro (in/out)	L	Ø		2"		
Scambiatore lato utenza						
Tipo	L	tipo		Piastre		
Numero	L	n°	1	1	1	1
Attacchi (in/out)	L	Tipo		Giunti scanalati		
Diametro (in/out)	L	Ø		2"		
Dati sonori calcolati in funzionamento a caldo (2)						
Livello di potenza sonora	L	dB(A)	71,8	71,8	76,1	78,3
Livello di pressione sonora (10 m)	L	dB(A)	40,2	40,2	44,5	46,7
Livello di pressione sonora (1 m)	L	dB(A)	55,7	55,7	60,0	62,2

(1) La carica riportata in tabella è un valore stimato e preliminare. Il valore finale della carica di refrigerante è riportato nella targhetta tecnica dell'unità. Per maggiori informazioni contattare sede.
(2) Potenza sonora: calcolata sulla base di misure effettuate in accordo con la normativa UNI EN ISO 9614-2, nel rispetto di quanto richiesto dalla certificazione Eurovent.; Pressione sonora misurata in campo libero, a 10 m di distanza dalla superficie esterna dell'unità (in accordo con la UNI EN ISO 3744).

Estrazione quadro elettrico

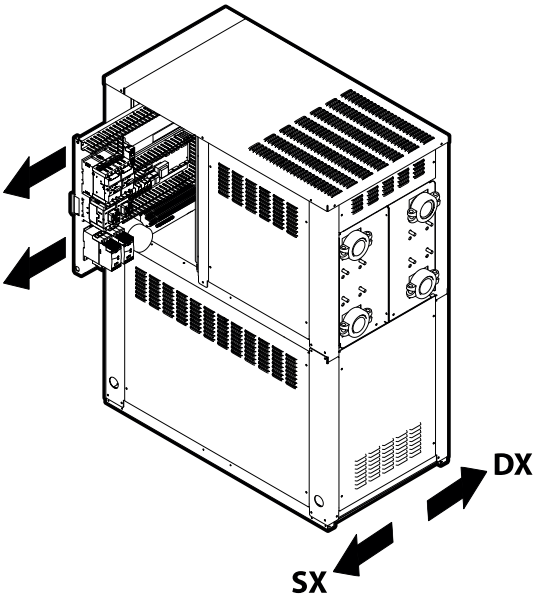

Apertura quadro elettrico	Opzione Configuratore
Sx - Lato sinistro	° (Standard)
Dx - Lato destro	R

DIMENSIONI

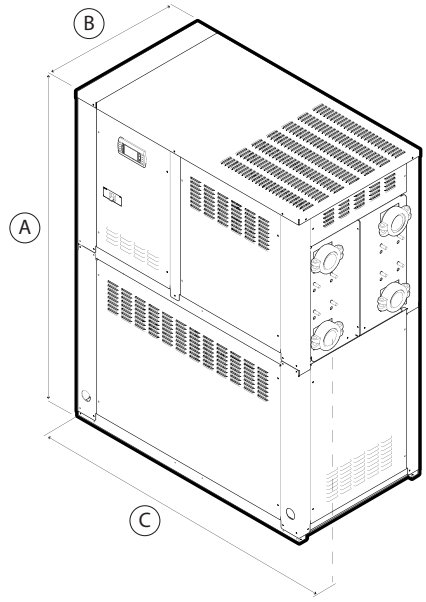

Taglia			0330	0350	0550	0600
Dimensioni e pesi						
A	L	mm	1650	1650	1650	1650
B	L	mm	710	710	710	710
C	L	mm	1300	1300	1300	1300
Pesi						
Peso a vuoto + imballo	L	kg	430	445	455	500
Peso in funzione	L	kg	430	445	460	510

Aermec si riserva la facoltà di apportare in qualsiasi momento tutte le modifiche ritenute necessarie per il miglioramento del prodotto con eventuale modifica dei relativi dati tecnici.

Aermec S.p.A.
Via Roma, 996 - 37040 Bevilacqua (VR) - Italia
Tel. 0442633111 - Telefax 044293577
www.aermec.com

Numero Verde
800-843085

WWM

Pompa di calore condensata ad acqua reversibile lato acqua

Potenza frigorifera 96 kW
Potenza termica 110 kW

- Moduli compatti
- Uno o due circuiti frigo
- Affidabilità e modularità
- Sovrapponibili fino a due livelli
- Possibilità di collegare fino a 36 unità (verificare le opzioni di modularità)
- Facilità di installazione e manutenzione



DESCRIZIONE

Pompa di calore condensata ad acqua, per la produzione di acqua refrigerata/riscaldata, progettata e realizzata per soddisfare le esigenze di climatizzazione nei complessi residenziali e commerciali, o di refrigerazione nei complessi industriali.
Si tratta di unità da interno con compressori ermetici scroll, scambiatore lato impianto e sorgente a piastre.
Il basamento, la struttura e la pannellatura sono in acciaio zincato trattato con vernici poliestere RAL 9003.

CARATTERISTICHE

La scelta precisa dei componenti, la particolare configurazione e la possibilità di collegare diversi moduli indipendenti e gestirli come se fossero un'unica unità sono tutti aspetti che garantiscono la massima resa a pieno carico, garantendo al contempo un continuo adattamento alle reali esigenze di servizio.
Bus Bar, per facilitare le connessioni elettriche.

Modularità

Grazie alla struttura modulare, l'installazione può essere adattata alle specifiche esigenze dell'impianto, garantendo al tempo stesso sicurezza e affidabilità.
La potenza frigorifera può essere incrementata in qualsiasi momento aggiungendo uno o più moduli ad un costo limitato.
WWM sono unità indipendenti da 96 kW, con la possibilità di collegarle tra di loro fino a raggiungere potenze di 3456 kW.
Con le unità WWM, si possono combinare fino a 36 unità progettate per ridurre al minimo le dimensioni complessive.
I moduli sono facili da installare dal punto di vista idraulico grazie alle connessioni con giunti scanalati.

Circuito frigorifero

Il circuito frigo può essere facilmente scollegato dall'unità mantenendo tutte le funzioni del circuito idronico per garantire il corretto funzionamento del sistema.

Componenti idraulici

Nella configurazione PN10 viene montato di serie un **pressostato differenziale**; nella configurazione PN21 viene montato di serie un **trasmettitore differenziale**.
Valvole d'intercettazione a farfalla su entrambe le linee idroniche, utili per lo scollegamento del circuito quando è necessario eseguire la manutenzione.
Nel caso di una portata variabile, le **valvole idroniche motorizzate** possono intercettare un modulo o più per ridurre la portata quando c'è un basso livello di carico termico.

Massima silenziosità

Le unità WWM si distinguono per il loro funzionamento silenzioso.
Un'accurata insonorizzazione, grazie all'utilizzo di materiale fonoassorbente di qualità, fa sì che tutte le unità lavorino a bassi livelli di rumorosità.

Unità in parallelo

MULTICHILLER_EVO (accessorio) consente di gestire fino a 9 unità in parallelo.
Questo accessorio consente di massimizzare l'efficienza totale del sistema in base al carico di lavoro, alle condizioni di temperatura dell'aria esterna e all'acqua prodotta.
Ogni unità ha la propria scatola elettrica, garantendo continuità anche in caso di malfunzionamento di un modulo o di blocco.

CONTROLLO

Regolazione a microprocessore, completo di tastiera e display LCD, che permette una facile consultazione e l'intervento sull'unità attraverso un menù disponibile in più lingue.
— La presenza di un orologio programmatore permette d'impostare delle fasce orarie di funzionamento ed un eventuale secondo set-point
— Il sistema di regolazione include la gestione completa e il registro allarmi.

ACCESSORI

AER485P1: Interfaccia RS-485 per sistemi di supervisione con protocollo MODBUS. È previsto n°. 1 accessorio per ogni scheda di controllo dell'unità.
AERBACP: Interfaccia di comunicazione Ethernet per protocolli Bacnet/IP, Modbus TCP/IP, SNMP. È previsto n°. 1 accessorio per ogni scheda di controllo dell'unità.
AERNET: Il dispositivo permette il controllo, la gestione ed il monitoraggio remoto di un refrigeratore con un PC, smartphone o tablet tramite collegamento Cloud. AERNET svolge la funzione di Master mentre ogni unità collegata viene configurata come Slave fino ad un massimo di 6 schede di controllo. È inoltre possibile con un semplice click salvare sul proprio terminale un file log con tutti i dati delle unità collegate per eventuali post analisi.
KWWM: Kit contenente 4 tappi con diametro da 6" per le connessioni idrauliche.
MULTICHILLER-EVO: Sistema di controllo per il comando, l'accensione e lo spegnimento dei singoli refrigeratori in un impianto in cui siano installati più

apparecchi in parallelo (max. n° 9) assicurando sempre la portata costante agli evaporatori.
PR4: Pannello remoto con display LCD e tastiera touch che consente di eseguire i controlli base, la programmazione delle fasce orarie e la segnalazione degli allarmi di una sola unità.

L'accessorio PR4 deve essere abbinato all'interfaccia di comunicazione RS485 solo quando la porta seriale è occupata da un altro dispositivo.

ACCESSORI MONTATI IN FABBRICA

CRATE_WWMH-A: Speciale gabbia in legno per il trasporto
CRATE_WWM°: Speciale gabbia in legno per il trasporto
KITIDRO_WWM: Filtro acqua con raccordo Ø 6" con rubinetto di scarico e pozzetto aggiuntivo Ø ½" disponibile per l'installatore.
KREC_WWM: Scatola ingresso cavi per facilitare l'installazione elettrica.

COMPATIBILITÀ ACCESSORI

Accessorio	WWM05001H	WWM05001°	WWM05002H	WWM05002°
AER485P1	•	•	•	•
AERBACP	•	•	•	•
AERNET	•	•	•	•
KWWM	•	•	•	•
MULTICHILLER-EVO	•	•	•	•

Per il controllo con MULTICHILLER_EVO è obbligatorio abbinare n°1 AER485P1 (accessorio) per ogni WWM del sistema.

PR4

Accessorio	WWM05001H	WWM05001°	WWM05002H	WWM05002°
PR4	•	•	•	•

Speciale gabbia in legno per il trasporto

Accessorio	WWM05001H	WWM05001°	WWM05002H	WWM05002°
CRATE_WWMH-A	•	•	•	
CRATE_WWM°		•		•

CRATE_WWM°: 100 kg, CRATE_WWMH-A: 130 kg

Scatola ingresso cavi

Accessorio	WWM05001H	WWM05001°	WWM05002H	WWM05002°
KREC_WWM	•	•	•	•

Filtro acqua

Accessorio	WWM05001H	WWM05001°	WWM05002H	WWM05002°
KITIDRO_WWM	•	•	•	•

CONFIGURATORE

Campo		Descrizione
1,2,3		**WWM**
4,5,6,7		**Taglia** 0500
8		**Campo d'impiego (1)**
	°	Valvola termostatica meccanica standard
9		**Modello**
	1	Singolo circuito refrigerante
	2	Doppio circuito refrigerante
10		**Grado di pressione idraulica**
	1	145 psi (PN10)
	3	300 psi (PN21)
11		**Gruppo collettori**
	H	Gruppo collettori 6" - tubi standard in acciaio al carbonio PN21 in accordo con la normativa EN 10255
	°	Gruppo collettori non fornito

Campo		Descrizione
12		**Connessione elettrica**
	B	Con barre
	°	Senza barre
13		**Alimentazione**
	°	400V 3 ~ 50Hz con magnetotermici
14		**Pannello elettrico SCCR**
	°	Pannello di controllo 10 kA
15		**Riduzione della corrente di spunto**
	R	Con rifasatori (2)
	°	Senza rifasatori
16		**Campo per sviluppi futuri**
	°	-

(1) Acqua prodotta fino a 4 °C
(2) Montato in fabbrica

OPZIONI DI MODULARITÀ

CONFIGURAZIONE 1: IN LINE

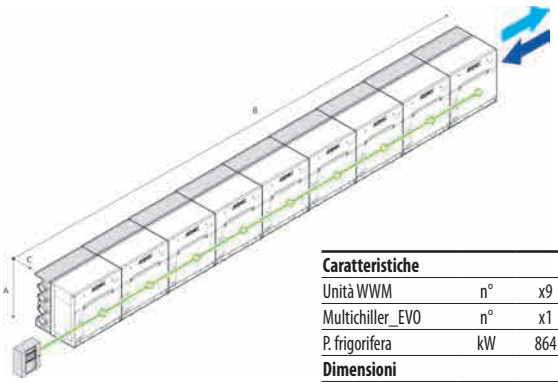

Caratteristiche		
Unità WWM	n°	x9
Multichiller_EVO	n°	x1
P. frigorifera	kW	864
Dimensioni		
A	mm	1300
B	mm	11970
C	mm	1150

CONFIGURAZIONE 2: BACK TO BACK

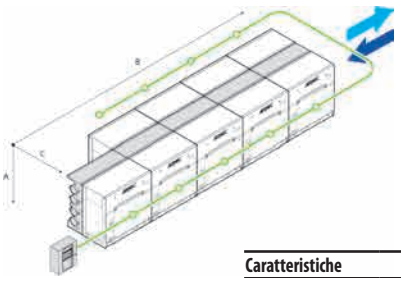

Caratteristiche		
Unità WWM	n°	x9
Multichiller_EVO	n°	x1
P. frigorifera	kW	864
Dimensioni		
A	mm	1300
B	mm	6650
C	mm	1850

CONFIGURAZIONE 3.1: STACK IN LINE

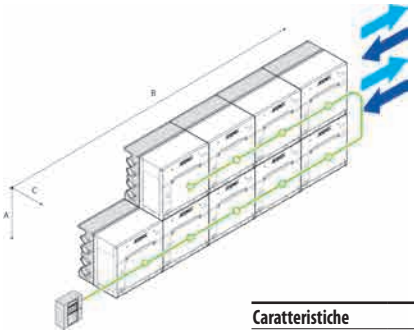

Caratteristiche		
Unità WWM	n°	x9
Multichiller_EVO	n°	x1
P. frigorifera	kW	864
Dimensioni		
A	mm	2600
B	mm	6650
C	mm	1150

CONFIGURAZIONE 3.2: STACK IN LINE

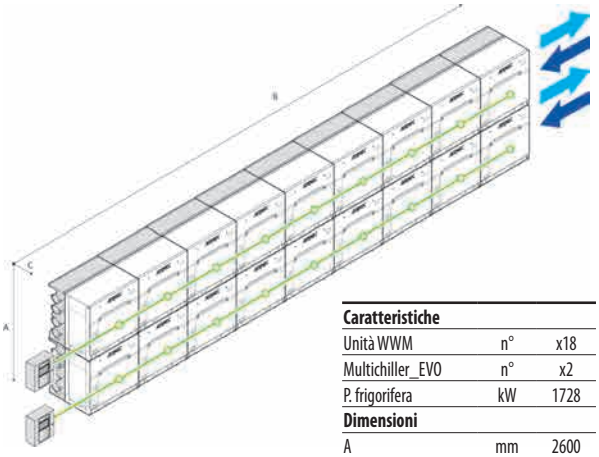

Caratteristiche		
Unità WWM	n°	x18
Multichiller_EVO	n°	x2
P. frigorifera	kW	1728
Dimensioni		
A	mm	2600
B	mm	11970
C	mm	1150

CONFIGURAZIONE 4.1: STACK IN LINE BACK TO BACK

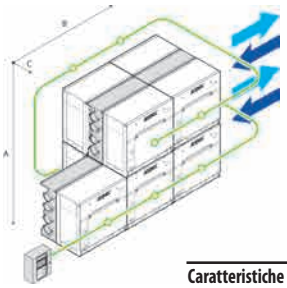

Caratteristiche		
Unità WWM	n°	x9
Multichiller_EVO	n°	x1
P. frigorifera	kW	864
Dimensioni		
A	mm	2600
B	mm	3990
C	mm	1850

CONFIGURAZIONE 4.2: STACK IN LINE BACK TO BACK

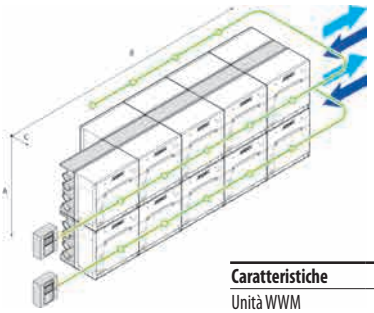

Caratteristiche		
Unità WWM	n°	x18
Multichiller_EVO	n°	x2
P. frigorifera	kW	1728
Dimensioni		
A	mm	2600
B	mm	6650
C	mm	1850

CONFIGURAZIONE 5.1:
STACK IN LINE BACK TO BACK DOUBLE

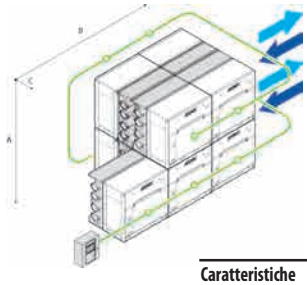

Caratteristiche		
Unità WWM	n°	x9
Multichiller_EVO	n°	x1
P. frigorifera	kW	864
Dimensioni		
A	mm	2600
B	mm	3990
C	mm	2300

CONFIGURAZIONE 5.2:
STACK IN LINE BACK TO BACK DOUBLE

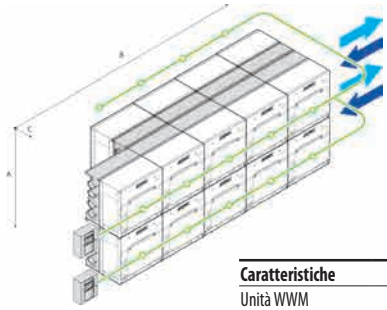

Caratteristiche		
Unità WWM	n°	x18
Multichiller_EVO	n°	x2
P. frigorifera	kW	1728
Dimensioni		
A	mm	2600
B	mm	6650
C	mm	2300

CONFIGURAZIONE 5.3:
STACK IN LINE BACK TO BACK DOUBLE

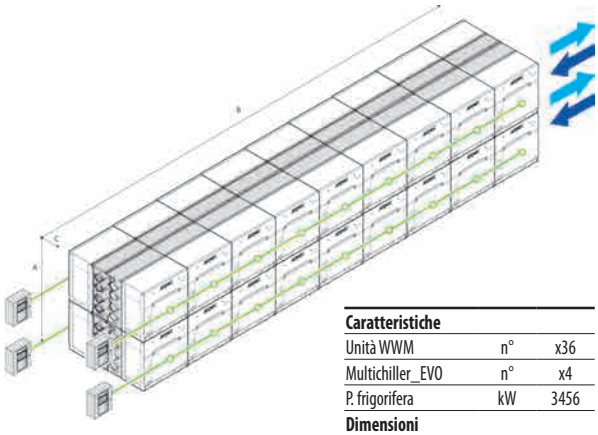

Caratteristiche		
Unità WWM	n°	x36
Multichiller_EVO	n°	x4
P. frigorifera	kW	3456
Dimensioni		
A	mm	2600
B	mm	11970
C	mm	2300

FACILE MANUTENZIONE

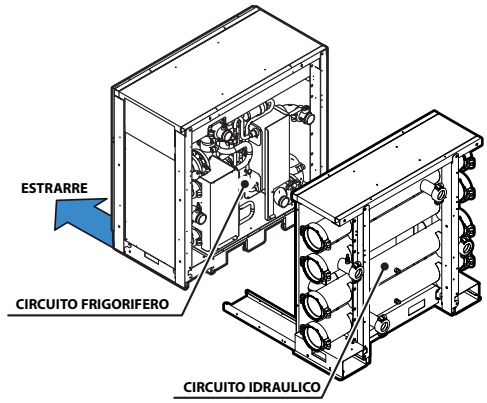

DATI PRESTAZIONALI

WWM - Singolo circuito refrigerante "1" - Doppio circuito refrigerante "2"

		WWM05001°	WWM05002°
Prestazioni in raffreddamento 12 °C / 7 °C (1)			
Potenza frigorifera	kW	96,0	95,2
Potenza assorbita	kW	20,3	20,0
Corrente assorbita totale a freddo	A	40,0	40,0
EER	W/W	4,74	4,76
Portata acqua sorgente	l/h	20046	19895
Perdita di carico lato sorgente	kPa	34	23
Portata acqua utenza	l/h	16528	16384
Perdita di carico lato utenza	kPa	24	17
Prestazioni in riscaldamento 40 °C / 45 °C (2)			
Potenza termica	kW	109,2	110,0
Potenza assorbita	kW	24,8	24,1
Corrente assorbita totale a caldo	A	48,0	48,0
COP	W/W	4,41	4,57
Portata acqua utenza	l/h	18943	19092
Perdita di carico lato utenza	kPa	30	21
Portata acqua sorgente	l/h	24430	24809
Perdita di carico lato sorgente	kPa	52	39

(1) Dati 14511:2022; Acqua lato utenza 12 °C / 7 °C; Acqua lato sorgente 30 °C / 35 °C
(2) Dati 14511:2022; Acqua lato utenza 40 °C / 45 °C; Acqua lato sorgente 10 °C / 7 °C

DATI ENERGETICI

		WWM05001°	WWM05002°
SEER - 12/7 (EN14825: 2018) con ventilatori standard (1)			
SEER	W/W	6,12	5,37
Efficienza stagionale	%	241,8%	211,8%
UE 813/2013 prestazioni in condizioni climatiche medie (average) - 55 °C - Pdesignh ≤ 400 kW (2)			
Pdesignh	kW	138	140
SCOP	W/W	4,83	4,68
ηsh	%	185.0%	179.0%

(1) Calcolo eseguito con portata d'acqua FISSA e temperatura d'uscita VARIABILE.
(2) Efficienze in applicazioni per media temperatura (55°C)

DATI ELETTRICI

		WWM05001°	WWM05002°
Dati elettrici			
Corrente massima (FLA)	A	62,0	62,0
Corrente di spunto (LRA)	A	148,9	148,9

DATI TECNICI GENERALI

		WWM05001°	WWM05002°
Compressore			
Tipo	tipo	Scroll	Scroll
Numero	n°	2	2
Circuiti	n°	1	2
Refrigerante	tipo	R410A	R410A
Scambiatore lato sorgente			
Tipo	tipo	Piastre	Piastre
Numero	n°	1	1
Attacchi (in/out)	Tipo	Giunti scanalati	Giunti scanalati
Diametro (in/out)	Ø	6″	6″
Scambiatore lato utenza			
Tipo	tipo	Piastre	Piastre
Numero	n°	1	1
Attacchi (in/out)	Tipo	Giunti scanalati	Giunti scanalati
Diametro (in/out)	Ø	6″	6″
Dati sonori calcolati in funzionamento a freddo (1)			
Livello di potenza sonora	dB(A)	81,0	81,0
Livello di pressione sonora (10 m)	dB(A)	49,5	49,5

(1) Potenza sonora: calcolata sulla base di misure effettuate in accordo con la normativa UNI EN ISO 9614-2, nel rispetto di quanto richiesto dalla certificazione Eurovent.; Pressione sonora misurata in campo libero, a 10 m di distanza dalla superficie esterna dell'unità (in accordo con la UNI EN ISO 3744).

DIMENSIONI

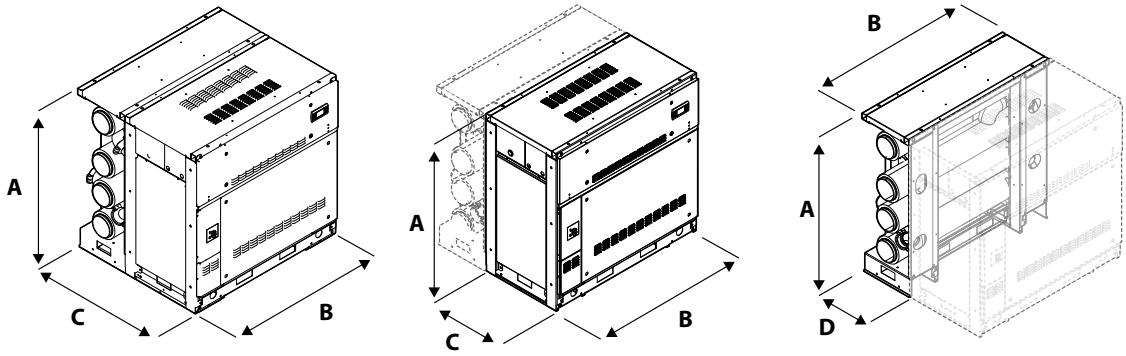

		WWM05001°	WWM05001H	WWM05002°	WWM05002H
Dimensioni e pesi					
A	mm	1300	1300	1300	1300
B	mm	1330	1330	1330	1330
C	mm	775	1150	775	1150
D	mm	-	452	-	452
Pesi					
Peso a vuoto + imballo	kg	700	930	700	930
Peso in funzione	kg	711	1042	711	1042
Peso a vuoto + imballo (con barre)	kg	736	966	736	966
Peso in funzione (con barre)	kg	747	1078	747	1078
Gruppo collettori					
Peso a vuoto + imballo	kg	-	230	-	230
Peso in funzione	kg	-	330	-	330

Aermec si riserva la facoltà di apportare in qualsiasi momento tutte le modifiche ritenute necessarie per il miglioramento del prodotto con eventuale modifica dei relativi dati tecnici.

Aermec S.p.A.
Via Roma, 996 - 37040 Bevilacqua (VR) - Italia
Tel. 0442633111 - Telefax 044293577
www.aermec.com

Numero Verde
800-843085

NXW 0503 - 1654

Pompa di calore condensata ad acqua reversibile lato acqua

Potenza frigorifera 111 ÷ 511 kW
Potenza termica 127 ÷ 582 kW

- **Possibilità di avere da 1 a 2 pompe sia sul lato sorgente che sul lato utenza.**
- **Reversibile in pompa di calore sul lato idraulico.**



Per i modelli che rientrano nelle detrazioni e negli incentivi fare riferimento solo alle liste presenti sul sito www.aermec.it

DESCRIZIONE

Pompa di calore condensate ad acqua, per la produzione di acqua refrigerata/riscaldata, progettata e realizzata per soddisfare le esigenze di climatizzazione nei complessi residenziali e commerciali, o di refrigerazione nei complessi industriali.
Si tratta di unità da interno con compressori ermetici scroll e scambiatori a piastre.
Il basamento, la struttura e la pannellatura sono in acciaio zincato trattato con vernici poliestere RAL 9003.

VERSIONI

° Standard
L Standard silenziata

CARATTERISTICHE

Campo di funzionamento

Funzionamento a pieno carico con produzione di acqua refrigerata da 4 a 18 °C, con la possibilità di produrre anche acqua negativa fino a -10 °C all'evaporatore e acqua calda al condensatore fino a 55 °C.
(per maggiori dettagli fare riferimento alla documentazione tecnica).

Unità bicircuito

Le unità sono bicircuito, per assicurare la massima efficienza sia a pieno carico che ai carichi parziali e garantire la continuità di esercizio in caso di fermata di uno dei circuiti.

Opzione kit idronico integrato, lato sorgente e utenza

Il kit idronico racchiude i principali componenti idraulici ed è disponibile in diverse configurazioni a una o due pompe, alta o bassa prevalenza, sia lato evaporatore che lato condensatore, per avere anche una soluzione che dia un risparmio economico e che faciliti l'installazione finale.

CONTROLLO PCO

Regolazione a microprocessore, completa di tastiera e display LCD per navigare in modo semplice e intuitivo fra le varie schermate, permettendo di modificare i parametri operativi e una completa gestione degli allarmi e il loro storico.
Si ha anche la possibilità di:
— Controllare due unità in parallelo Master - Slave
— La presenza di un orologio programmatore permette d'impostare delle fasce orarie di funzionamento ed un eventuale secondo set-point.
— La termoregolazione avviene con la logica proporzionale integrale, in base alla temperatura di uscita dell'acqua.

ACCESSORI

AER485P1: Interfaccia RS-485 per sistemi di supervisione con protocollo MODBUS. È previsto n°. 1 accessorio per ogni scheda di controllo dell'unità.
AERBACP: Interfaccia di comunicazione Ethernet per protocolli Bacnet/IP, Modbus TCP/IP, SNMP. È previsto n°. 1 accessorio per ogni scheda di controllo dell'unità.
AERNET: Il dispositivo permette il controllo, la gestione ed il monitoraggio remoto di un refrigeratore con un PC, smartphone o tablet tramite collegamento Cloud. AERNET svolge la funzione di Master mentre ogni unità collegata viene configurata come Slave fino ad un massimo di 6 schede di controllo. È inoltre possibile con un semplice click salvare sul proprio terminale un file log con tutti i dati delle unità collegate per eventuali post analisi.
MULTICHILLER-EVO: Sistema di controllo per il comando, l'accensione e lo spegnimento dei singoli refrigeratori in un impianto in cui siano installati più apparecchi in parallelo (max. n° 9) assicurando sempre la portata costante agli evaporatori.
PGD1: Consente di eseguire a distanza le operazioni di comando dell'unità.
AVX: Supporti antivibranti a molla.
DRE: Dispositivo elettronico di riduzione della corrente di spunto.
RIF: Rifasatore di corrente. Collegato in parallelo al motore, permette una riduzione della corrente assorbita (circa il 10%)
PR4: Pannello remoto con display LCD e tastiera touch che consente di eseguire i controlli base, la programmazione delle fasce orarie e la segnalazione degli allarmi di una sola unità.

L'accessorio PR4 deve essere abbinato all'interfaccia di comunicazione RS485 solo quando la porta seriale è occupata da un altro dispositivo.

COMPATIBILITÀ ACCESSORI

Modello	Ver	0503	0553	0604	0654	0704	0754	0804	0904	1004	1254	1404	1504	1654
AER485P1	°,L	•	•	•	•	•	•	•	•	•	•	•	•	•
AERBACP	°,L	•	•	•	•	•	•	•	•	•	•	•	•	•
AERNET	°,L	•	•	•	•	•	•	•	•	•	•	•	•	•
MULTICHILLER-EVO	°,L	•	•	•	•	•	•	•	•	•	•	•	•	•
PGD1	°,L	•	•	•	•	•	•	•	•	•	•	•	•	•

Antivibranti

Versione	Pompe lato utenza	Kit idronico integrato lato sorgente	0503	0553	0604	0654	0704	0754	0804
°	°	°	AVX319	AVX319	AVX301	AVX301	AVX301	AVX303	AVX310
°	°	J, K, U, W	AVX320	AVX320	AVX320	AVX320	AVX320	AVX312	AVX651
°	M, O	°	AVX320	AVX320	AVX320	AVX320	AVX320	AVX312	AVX651
°	°	V, Z	AVX320	AVX320	AVX309	AVX309	AVX309	AVX312	AVX651
°	M	J, K, U, V, W, Z	AVX320	AVX320	AVX309	AVX309	AVX309	AVX312	AVX651
°	N	°, J, K, U, W	AVX320	AVX320	AVX309	AVX309	AVX309	AVX312	AVX651
°	O	J, K, U, V, W, Z	AVX320	AVX320	AVX309	AVX309	AVX309	AVX312	AVX651
°	P	°, J, K, U, W	AVX320	AVX320	AVX309	AVX309	AVX309	AVX312	AVX651
°	N, P	V, Z	AVX309	AVX309	AVX310	AVX310	AVX310	AVX312	AVX651
L	°	°	AVX309	AVX309	AVX310	AVX303	AVX303	AVX310	AVX314
L	°	J, K, U, W	AVX321	AVX321	AVX311	AVX311	AVX651	AVX651	AVX652
L	M, O	°	AVX321	AVX321	AVX311	AVX311	AVX651	AVX651	AVX652
L	°	V, Z	AVX311	AVX311	AVX311	AVX311	AVX651	AVX651	AVX652
L	M	J, K, U, W	AVX311	AVX311	AVX311	AVX311	AVX651	AVX651	AVX652
L	N	°	AVX311	AVX311	AVX311	AVX311	AVX651	AVX651	AVX652
L	O	J, K, U, W	AVX311	AVX311	AVX311	AVX311	AVX651	AVX651	AVX652
L	P	°	AVX311	AVX311	AVX311	AVX311	AVX651	AVX651	AVX652
L	M	V, Z	AVX311	AVX311	AVX312	AVX312	AVX651	AVX651	AVX652
L	N	J, K, U, W	AVX311	AVX311	AVX312	AVX312	AVX651	AVX651	AVX652
L	O	V, Z	AVX311	AVX311	AVX312	AVX312	AVX651	AVX651	AVX652
L	P	J, K, U, W	AVX311	AVX311	AVX312	AVX312	AVX651	AVX651	AVX652
L	N, P	V, Z	AVX312	AVX312	AVX312	AVX310	AVX651	AVX651	AVX652

Versione	Pompe lato utenza	Kit idronico integrato lato sorgente	0904	1004	1254	1404	1504	1654
°	°	°	AVX314	AVX316	AVX316	AVX315	AVX330	AVX330
°	°	J, K, U, W	AVX655	AVX653	AVX654	AVX654	AVX334	AVX337
°	M, N, O	°	AVX655	AVX653	AVX654	AVX654	AVX334	AVX337
°	°	V, Z	AVX655	AVX653	AVX654	AVX654	AVX337	-
°	M, O	J, K, U, W	AVX665	AVX653	AVX654	AVX654	AVX337	AVX335
°	M, O	V, Z	AVX655	AVX653	AVX654	AVX654	AVX340	-
°	N	J, K, U, W	AVX665	AVX653	AVX654	AVX654	AVX340	AVX335
°	N	V, Z	AVX665	AVX653	AVX654	AVX654	AVX335	-
°	P	°	AVX655	AVX653	AVX654	AVX654	-	-
°	P	J, K, U, V, W, Z	AVX665	AVX653	AVX654	AVX654	-	-
L	°	°	AVX314	AVX315	AVX315	AVX317	AVX331	AVX331
L	°	J, K, U, W	AVX653	AVX654	AVX659	AVX659	AVX335	AVX338
L	M, O	°	AVX653	AVX654	AVX659	AVX659	AVX335	AVX338
L	°	V, Z	AVX653	AVX654	AVX659	AVX659	AVX338	-
L	M	J, K, U, W	AVX653	AVX654	AVX659	AVX659	AVX338	AVX339
L	N	°	AVX653	AVX654	AVX659	AVX659	AVX338	AVX339
L	O	J, K, U, W	AVX653	AVX654	AVX659	AVX659	AVX338	AVX339
L	M, N, O	V, Z	AVX653	AVX654	AVX659	AVX659	AVX339	-
L	N	J, K, U, W	AVX653	AVX654	AVX659	AVX659	AVX339	AVX341
L	P	°, J, K, U, V, W, Z	AVX653	AVX654	AVX659	AVX659	-	-

- non disponibile

PR4

Modello	Ver	0503	0553	0604	0654	0704	0754	0804	0904	1004	1254	1404	1504	1654
PR4	°,L	•	•	•	•	•	•	•	•	•	•	•	•	•

Rifasatore di corrente

Ver	0503	0553	0604	0654	0704	0754	0804	0904	1004	1254	1404	1504	1654
°, L	RIF98	RIF98	RIF95	RIF95	RIF95	RIF95	RIF95	RIF96	RIF97	RIF97	RIF97	RIF97	RIF97

Il fondino grigio indica gli accessori montati in fabbrica

Dispositivo di riduzione della corrente di spunto

Ver	0503	0553	0604	0654	0704	0754	0804	0904	1004	1254	1404	1504	1654
°, L	DRE501 (1)	DRE551 (1)	DRE601 (1)	DRE651 (1)	DRE701 (1)	DRE751 (1)	DRE801 (1)	DRE901 (1)	DRE1001 (1)	DRE1251 (1)	DRE1401 (1)	DRE1500 (1)	DRE1650 (1)

(1) Solo per alimentazioni 400V 3N ~ 50Hz e 400V 3 ~ 50Hz. Se è presente la dicitura x 2 o x 3 indica la quantità da ordinare.
Il fondino grigio indica gli accessori montati in fabbrica

CONFIGURATORE

Campo	Descrizione
1,2,3	**NXW**
4,5,6,7	**Taglia** 0503, 0553, 0604, 0654, 0704, 0754, 0804, 0904, 1004, 1254, 1404, 1504, 1654
8	**Campo d'impiego**
X	Valvola termostatica elettronica
Y	Valvola termostatica meccanica per bassa temperatura (1)
°	Valvola termostatica meccanica standard (2)
9	**Modello**
K	Pompa di calore reversibile lato acqua a basse perdite di carico (3)
°	Pompa di calore reversibile lato acqua
10	**Versione**
°	Standard
L	Standard silenziata
11	**Evaporatore**
E	Motoevaporante (4)
°	Standard
12	**Recupero di calore**
D	Con desurriscaldatore (5)
T	Con recupero totale (6)
°	Senza recupero di calore
13	**Alimentazione**
5	500V ~ 3 50Hz con magnetotermici (7)
°	400V ~ 3 50Hz con magnetotermici
14	**Pompe lato utenza**
M	Pompa singola bassa prevalenza
N	Pompa bassa prevalenza + riserva
O	Pompa singola alta prevalenza
P	Pompa alta prevalenza + riserva (8)
°	Senza kit idronico
15	**Kit idronico integrato lato sorgente**
J	Pompa singola inverter bassa prevalenza (8)
K	Pompa singola inverter alta prevalenza (8)
U	Pompa singola bassa prevalenza
V	Pompa bassa prevalenza + riserva (9)
W	Pompa alta prevalenza
Z	Pompa alta prevalenza + riserva (9)
°	Senza kit idronico

(1) Acqua prodotta da 4 °C ÷ -10 °C; per la combinazione con il recupero di calore vi consigliamo di contattare la sede
(2) Acqua prodotta da 4 °C ÷ 18 °C
(3) Solo per le taglie dalla 0704 ÷ 0904
(4) Spedita con la sola tenuta di carica.
(5) Il desurriscaldatore deve essere intercettato durante il funzionamento a caldo. Durante il funzionamento a freddo è necessario garantire sempre all'ingresso dello scambiatore una temperatura dell'acqua non inferiore ai 35 °C.
(6) Opzione non configurabile con l'unità motoevaporante e con nessun kit idronico.
(7) Solo per le taglie dalla 0804 ÷ 1004
(8) Non disponibile per le taglie dalla 1504 ÷ 1654
(9) Non disponibile per la taglia 1654

DATI PRESTAZIONALI

Taglia			0503	0553	0604	0654	0704	0754	0804	0904	1004	1254	1404	1504	1654
Prestazioni in raffreddamento 12 °C / 7 °C (1)															
Potenza frigorifera	°,L	kW	111,8	120,7	148,7	166,7	188,7	222,7	257,6	291,6	325,7	354,6	384,6	453,9	511,4
Potenza assorbita	°,L	kW	23,0	24,8	30,6	34,4	38,9	45,6	53,0	60,3	66,5	72,6	78,7	92,3	104,0
Corrente assorbita totale a freddo	°,L	A	48,0	51,0	58,0	63,0	86,0	94,0	102,0	120,0	138,0	140,0	143,0	160,0	178,0
EER	°,L	W/W	4,87	4,86	4,86	4,85	4,85	4,88	4,86	4,84	4,90	4,88	4,89	4,92	4,92
Portata acqua sorgente	°,L	l/h	23047	24886	30656	34332	38866	45790	52970	60075	67065	73041	79190	93374	105103
Perdita di carico lato sorgente	°,L	kPa	25	29	29	37	37	45	60	38	29	34	36	36	47
Portata acqua utenza	°,L	l/h	19243	20789	25600	28692	32472	38314	44327	50169	56011	60993	66147	78063	87938
Perdita di carico lato utenza	°,L	kPa	30	35	32	40	43	47	49	55	35	36	36	36	40
Prestazioni in riscaldamento 40 °C / 45 °C (2)															
Potenza termica	°,L	kW	127,6	137,8	170,0	190,3	215,4	253,7	293,5	332,9	371,5	404,7	438,7	517,1	582,0
Potenza assorbita	°,L	kW	27,6	29,9	36,3	40,9	46,4	54,5	63,3	72,3	79,0	86,2	93,3	109,5	123,4
Corrente assorbita totale a caldo	°,L	A	57,0	60,0	68,0	73,0	100,0	109,0	119,0	140,0	161,0	163,0	166,0	186,0	207,0
COP	°,L	W/W	4,62	4,61	4,69	4,66	4,64	4,66	4,64	4,60	4,70	4,69	4,70	4,72	4,71
Portata acqua sorgente	°,L	l/h	29340	31697	39235	43975	49768	58721	67938	76891	85844	93480	101380	119642	134776
Perdita di carico lato sorgente	°,L	kPa	70	81	75	94	101	110	115	129	82	85	85	85	94
Portata acqua utenza	°,L	l/h	22142	23905	29490	33021	37384	44030	50933	57790	64513	70265	76175	89802	101065
Perdita di carico lato utenza	°,L	kPa	23	27	27	34	34	42	55	35	27	31	33	33	43

(1) Dati 14511:2022; Acqua lato utenza 12 °C / 7 °C; Acqua lato sorgente 30 °C / 35 °C
(2) Dati 14511:2022; Acqua lato utenza 40 °C / 45 °C; Acqua lato sorgente 10 °C / 7 °C

INDICI ENERGETICI (REG. 2016/2281 UE)

Taglia			0503	0553	0604	0654	0704	0754	0804	0904	1004	1254	1404	1504	1654
SEER - 12/7 (EN14825: 2018) (1)															
SEER	°,L	W/W	5,50	5,85	5,79	5,77	5,84	5,81	5,52	6,30	6,42	6,37	6,38	6,49	6,48
Efficienza stagionale	°,L	%	217,0%	231,0%	228,6%	227,8%	230,6%	229,4%	217.8%	248,8%	253,8%	251,6%	252,0%	256,4%	256,2%
SEPR - (EN 14825: 2018) Alta temperatura (2)															
SEPR	°	W/W	-	-	-	-	-	-	-	7,90	7,90	7,80	7,80	8,00	8,00
	L	W/W	-	-	-	-	-	-	-	7,93	7,90	7,78	7,80	8,00	8,02
UE 813/2013 prestazioni in condizioni climatiche medie (average) - 55 °C - Pdesignh ≤ 400 kW (3)															
Pdesignh	°,L	kW	164	177	218	244	277	326	377	-	-	-	-	-	-
SCOP	°,L	W/W	5,10	5,05	5,18	5,10	5,10	5,10	5,08	-	-	-	-	-	-
ηsh	°,L	%	196.0%	194.0%	199.0%	196.0%	196.0%	196.0%	195.0%	-	-	-	-	-	-

(1) Calcolo eseguito con portata d'acqua FISSA e temperatura d'uscita VARIABILE.
(2) Calcolo eseguito con portata d'acqua FISSA.
(3) Efficienze in applicazioni per media temperatura (55°C)

DATI ELETTRICI

Taglia			0503	0553	0604	0654	0704	0754	0804	0904	1004	1254	1404	1504	1654
Dati elettrici															
Corrente massima (FLA)	°,L	A	75,0	80,0	96,0	107,0	122,0	146,0	169,0	193,0	217,0	231,0	248,0	267,0	296,0
Corrente di spunto (LRA)	°,L	A	240,0	245,0	227,0	238,0	289,0	319,0	341,0	398,0	422,0	490,0	504,0	601,0	630,0

DATI TECNICI GENERALI

Taglia			0503	0553	0604	0654	0704	0754	0804	0904	1004	1254	1404	1504	1654
Compressore															
Tipo	°,L	tipo							Scroll						
Regolazione compressore	°,L	Tipo							On-Off						
Numero	°,L	n°	3	3	4	4	4	4	4	4	4	4	4	4	4
Circuiti	°,L	n°	2	2	2	2	2	2	2	2	2	2	2	2	2
Refrigerante	°,L	tipo							R410A						
Carica refrigerante (1)	°,L	kg	13,2	12,5	15,6	15,6	18,0	22,0	26,0	33,0	38,0	44,0	44,0	46,0	53,0
Scambiatore lato sorgente															
Tipo	°,L	tipo							Piastre						
Numero	°,L	n°	1	1	1	1	1	1	1	1	1	1	1	1	1
Attacchi (in/out)	°,L	Tipo							Giunti scanalati						
Diametro (in)	°,L	Ø	2"1/2	2"1/2	2"1/2	2"1/2	2"1/2	2"1/2	2"1/2	3"	3"	3"	3"	3"	3"
Diametro (out)	°,L	Ø	2"1/2	2"1/2	2"1/2	2"1/2	2"1/2	2"1/2	2"1/2	3"	3"	3"	3"	3"	3"
Scambiatore lato utenza															
Tipo	°,L	tipo							Piastre						
Numero	°,L	n°	1	1	1	1	1	1	1	1	1	1	1	1	1
Attacchi (in/out)	°,L	Tipo							Giunti scanalati						
Diametro (in)	°,L	Ø	2"1/2	2"1/2	2"1/2	2"1/2	2"1/2	2"1/2	2"1/2	2"1/2	3"	3"	3"	3"	3"
Diametro (out)	°,L	Ø	2"1/2	2"1/2	2"1/2	2"1/2	2"1/2	2"1/2	2"1/2	2"1/2	3"	3"	3"	3"	3"
Dati sonori calcolati in funzionamento a freddo (2)															
Livello di potenza sonora	°	dB(A)	78,0	79,0	79,0	80,0	82,0	86,0	88,0	88,0	88,0	90,0	90,0	93,0	95,0
	L	dB(A)	72,0	73,0	73,0	74,0	76,0	80,0	82,0	82,0	82,0	84,0	84,0	86,0	87,0
Livello di pressione sonora (10 m)	°	dB(A)	46,4	47,4	47,4	48,4	50,4	54,3	56,3	56,3	56,3	58,3	58,3	61,3	63,3
	L	dB(A)	40,3	41,3	41,3	42,3	44,3	48,3	50,3	50,3	50,3	52,3	52,3	54,3	55,3

(1) La carica riportata in tabella è un valore stimato e preliminare. Il valore finale della carica di refrigerante è riportato nella targhetta tecnica dell'unità. Per maggiori informazioni contattare sede.
(2) Potenza sonora: calcolata sulla base di misure effettuate in accordo con la normativa UNI EN ISO 9614-2, nel rispetto di quanto richiesto dalla certificazione Eurovent.; Pressione sonora misurata in campo libero, a 10 m di distanza dalla superficie esterna dell'unità (in accordo con la UNI EN ISO 3744).

DIMENSIONI

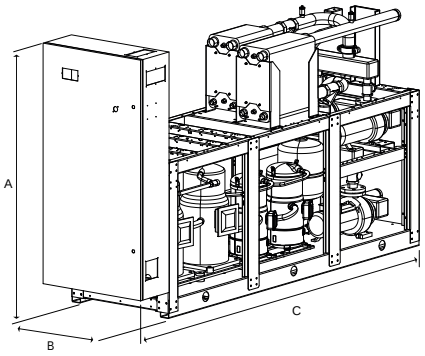

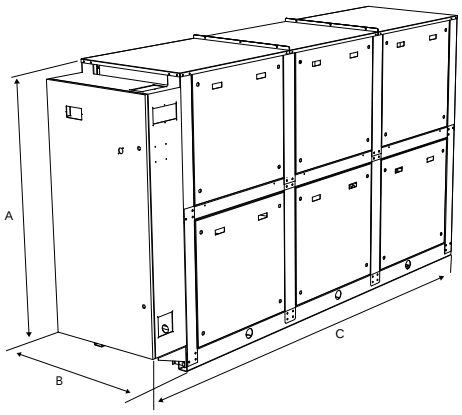

Taglia			0503	0553	0604	0654	0704	0754	0804	0904	1004	1254	1404	1504	1654
Dimensioni e pesi															
A	°	mm	1835	1835	1835	1835	1835	1775	1775	1820	1820	1820	1820	1820	1820
	L	mm	1885	1885	1885	1885	1885	1885	1885	1885	1885	1885	1885	1885	1885
B	°,L	mm	800	800	800	800	800	800	800	800	800	800	800	800	800
C	°	mm	1795	1795	1795	1795	1795	2420	2420	2420	2420	2420	2420	2420	2420
	L	mm	2090	2090	2090	2090	2090	2420	2420	2420	2420	2420	2420	2420	2420
Dimensioni e pesi con pompe															
A	°	mm	1775	1775	1775	1775	1775	1775	1775	1820	1820	1820	1820	1820	1820
	L	mm	1885	1885	1885	1885	1885	1885	1885	1885	1885	1885	1885	1885	1885
B	°,L	mm	800	800	800	800	800	800	800	800	800	800	800	800	800
C	°,L	mm	3020	3020	3020	3020	3020	3480	3480	3480	3480	3480	3480	3480	3480
Dimensioni e pesi															
Peso a vuoto	°	kg	578	582	682	690	727	882	989	1180	1417	1461	1539	1613	1721
	L	kg	750	755	854	863	900	1054	1187	1378	1615	1659	1737	1811	1919

Il peso dell'unità è senza kit idronico e accessori.

Aermec si riserva la facoltà di apportare in qualsiasi momento tutte le modifiche ritenute necessarie per il miglioramento del prodotto con eventuale modifica dei relativi dati tecnici.

Aermec S.p.A.
Via Roma, 996 - 37040 Bevilacqua (VR) - Italia
Tel. 0442633111 - Telefax 044293577
www.aermec.com

Numero Verde
800-843085

NXW

Pompa di calore condensata ad acqua reversibile lato gas

Potenza frigorifera 106 ÷ 477 kW
Potenza termica 125 ÷ 565 kW

- **Versatilità d'installazione anche per applicazioni geotermiche.**
- **Possibilità di avere da 1 a 2 pompe sia sul lato sorgente che sul lato utenza.**
- **Produzione di acqua calda fino a 55 °C.**



CONTO TERMICO

EUROVENT CERTIFIED PERFORMANCE www.eurovent-certification.com

■ Per i modelli che rientrano nelle detrazioni e negli incentivi fare riferimento solo alle liste presenti sul sito www.aermec.it

DESCRIZIONE

Pompa di calore condensate ad acqua, per la produzione di acqua refrigerata/riscaldata, progettata e realizzata per soddisfare le esigenze di climatizzazione nei complessi residenziali e commerciali, o di refrigerazione nei complessi industriali.
Si tratta di unità da interno con compressori ermetici scroll, scambiatore lato impianto e sorgente a piastre.
Il basamento, la struttura e la pannellatura sono in acciaio zincato trattato con vernici poliestere RAL 9003.

VERSIONI

° Standard
L Standard silenziata

CARATTERISTICHE

Campo di funzionamento

Lavoro a pieno carico con produzione di acqua refrigerata da 4 a 18 °C, con la possibilità di produrre anche acqua negatina fino a -8 °C all'evaporatore e acqua calda al condensatore fino a 55 °C.
(per maggiori dettagli fare riferimento alla documentazione tecnica).

Unità bicircuito

Le unità sono bicircuito, per assicurare la massima efficienza sia a pieno carico che ai carichi parziali e garantire la continuità di esercizio in caso di fermata di uno dei circuiti.

Opzione kit idronico integrato, lato sorgente e utenza

Possibilità del kit idronico integrato che racchiude in sé i principali componenti idraulici ed è disponibile in diverse configurazioni.

CONTROLLO PCO

Regolazione a microprocessore, completa di tastiera e display LCD per navigare in modo semplice e intuitivo fra le varie schermate, permettendo di modificare i parametri operativi e una completa gestione degli allarmi e il loro storico.
Si ha anche la possibilità di:
— Controllare due unità in parallelo Master - Slave
— La presenza di un orologio programmatore permette d'impostare delle fasce orarie di funzionamento ed un eventuale secondo set-point.
— La termoregolazione avviene con la logica proporzionale integrale, in base alla temperatura di uscita dell'acqua.

ACCESSORI

AER485P1: Interfaccia RS-485 per sistemi di supervisione con protocollo MODBUS. È previsto n°. 1 accessorio per ogni scheda di controllo dell'unità.
AERBACP: Interfaccia di comunicazione Ethernet per protocolli Bacnet/IP, Modbus TCP/IP, SNMP. È previsto n°. 1 accessorio per ogni scheda di controllo dell'unità.
AERNET: Il dispositivo permette il controllo, la gestione ed il monitoraggio remoto di un refrigeratore con un PC, smartphone o tablet tramite collegamento Cloud. AERNET svolge la funzione di Master mentre ogni unità collegata viene configurata come Slave fino ad un massimo di 6 schede di controllo. È inoltre possibile con un semplice click salvare sul proprio terminale un file log con tutti i dati delle unità collegate per eventuali post analisi.
MULTICHILLER-EVO: Sistema di controllo per il comando, l'accensione e lo spegnimento dei singoli refrigeratori in un impianto in cui siano installati più apparecchi in parallelo (max. n° 9) assicurando sempre la portata costante agli evaporatori.
PGD1: Consente di eseguire a distanza le operazioni di comando dell'unità.
AVX: Supporti antivibranti a molla.
DRE: Dispositivo elettronico di riduzione della corrente di spunto.
RIF: Rifasatore di corrente. Collegato in parallelo al motore, permette una riduzione della corrente assorbita (circa il 10%)
PR4: Pannello remoto con display LCD e tastiera touch che consente di eseguire i controlli base, la programmazione delle fasce orarie e la segnalazione degli allarmi di una sola unità.

■ *L'accessorio PR4 deve essere abbinato all'interfaccia di comunicazione RS485 solo quando la porta seriale è occupata da un altro dispositivo.*

COMPATIBILITÀ ACCESSORI

Modello	Ver	0503	0553	0604	0654	0704	0754	0804
AER485P1	°,L	•	•	•	•	•	•	•
AERBACP	°,L	•	•	•	•	•	•	•
AERNET	°,L	•	•	•	•	•	•	•
MULTICHILLER-EVO	°,L	•	•	•	•	•	•	•
PGD1	°,L	•	•	•	•	•	•	•

Modello	Ver	0904	1004	1254	1404	1504	1654
AER485P1	°,L	•	•	•	•	•	•
AERBACP	°,L	•	•	•	•	•	•
AERNET	°,L	•	•	•	•	•	•
MULTICHILLER-EVO	°,L	•	•	•	•	•	•
PGD1	°,L	•	•	•	•	•	•

Antivibranti

Versione	Pompe lato utenza	Kit idronico integrato lato sorgente	0503	0553	0604	0654	0704	0754	0804
°	°	°	AVX319	AVX319	AVX301	AVX301	AVX302	AVX310	AVX310
°	°	J, K, U, W	AVX320	AVX320	AVX320	AVX309	AVX309	AVX651	AVX651
°	M, O	°	AVX320	AVX320	AVX320	AVX309	AVX309	AVX651	AVX651
°	°	V, Z	AVX320	AVX320	AVX303	AVX309	AVX311	AVX651	AVX651
°	M	J, K, U, W	AVX320	AVX320	AVX303	AVX309	AVX311	AVX651	AVX651
°	N	°	AVX320	AVX320	AVX303	AVX309	AVX311	AVX651	AVX651
°	O	J, K, U, W	AVX320	AVX320	AVX303	AVX309	AVX311	AVX651	AVX651
°	P	°	AVX320	AVX320	AVX303	AVX309	AVX311	AVX651	AVX651
°	M	V, Z	AVX309	AVX309	AVX303	AVX311	AVX312	AVX651	AVX651
°	N	J, K, U, W	AVX309	AVX309	AVX303	AVX311	AVX312	AVX651	AVX651
°	O	V, Z	AVX309	AVX309	AVX303	AVX311	AVX312	AVX651	AVX651
°	P	J, K, U, W	AVX309	AVX309	AVX303	AVX311	AVX312	AVX651	AVX651
°	N, P	V, Z	AVX309	AVX309	AVX312	AVX312	AVX312	AVX651	AVX651
L	°	°	AVX309	AVX309	AVX310	AVX303	AVX304	AVX314	AVX314
L	°	J, K, U, W	AVX311	AVX311	AVX311	AVX311	AVX651	AVX652	AVX665
L	M, O	°	AVX311	AVX311	AVX311	AVX311	AVX651	AVX652	AVX665
L	°	V, Z	AVX311	AVX311	AVX312	AVX313	AVX651	AVX652	AVX665
L	M	J, K, U, W	AVX311	AVX311	AVX312	AVX313	AVX651	AVX652	AVX665
L	N	°	AVX311	AVX311	AVX312	AVX313	AVX651	AVX652	AVX665
L	O	J, K, U, W	AVX311	AVX311	AVX312	AVX313	AVX651	AVX652	AVX665
L	P	°	AVX311	AVX311	AVX312	AVX313	AVX651	AVX652	AVX665
L	M	V, Z	AVX312	AVX312	AVX312	AVX313	AVX651	AVX652	AVX665
L	N	J, K, U, V, W, Z	AVX312	AVX312	AVX312	AVX313	AVX651	AVX652	AVX665
L	O	V, Z	AVX312	AVX312	AVX312	AVX313	AVX651	AVX652	AVX665
L	P	J, K, U, V, W, Z	AVX312	AVX312	AVX312	AVX313	AVX651	AVX652	AVX665

Versione	Pompe lato utenza	Kit idronico integrato lato sorgente	0904	1004	1254	1404	1504	1654
°	°	°	AVX314	AVX316	AVX315	AVX317	AVX330	AVX331
°	°	J, K, U, W	AVX665	AVX654	AVX654	AVX654	AVX337	AVX336
°	M, O	°	AVX665	AVX654	AVX654	AVX654	AVX337	AVX336
°	°	V, Z	AVX665	AVX654	AVX654	AVX654	AVX336	-
°	M	J, K, U, W	AVX665	AVX654	AVX654	AVX654	AVX336	AVX335
°	N	°	AVX665	AVX654	AVX654	AVX654	AVX336	AVX335
°	O	J, K, U, W	AVX665	AVX654	AVX654	AVX654	AVX336	AVX335
°	M, O	V, Z	AVX665	AVX654	AVX654	AVX654	AVX335	-
°	N	J, K, U, W	AVX665	AVX654	AVX654	AVX654	AVX335	AVX339
°	N	V, Z	AVX665	AVX654	AVX654	AVX654	-	-
°	P	°, J, K, U, V, W, Z	AVX665	AVX654	AVX654	AVX654	-	-
L	°	°	AVX315	AVX317	AVX317	AVX318	AVX331	AVX333
L	°	J, K, U, W	AVX653	AVX659	AVX659	AVX659	AVX338	AVX338
L	°	V, Z	AVX653	AVX659	AVX659	AVX659	AVX338	AVX341
L	M	°, J, K, U, W	AVX653	AVX659	AVX659	AVX659	AVX338	AVX341
L	N	°	AVX653	AVX659	AVX659	AVX659	AVX338	AVX341
L	O	°, J, K, U, W	AVX653	AVX659	AVX659	AVX659	AVX338	AVX341
L	M, O	V, Z	AVX653	AVX659	AVX659	AVX659	AVX339	-
L	N	J, K, U, W	AVX653	AVX659	AVX659	AVX659	AVX339	AVX341
L	N	V, Z	AVX653	AVX659	AVX659	AVX659	AVX341	-
L	P	°, J, K, U, V, W, Z	AVX653	AVX659	AVX659	AVX659	-	-

- non disponibile

PR4

Modello	Ver	0503	0553	0604	0654	0704	0754	0804	0904	1004	1254	1404	1504	1654
PR4	°,L	•	•	•	•	•	•	•	•	•	•	•	•	•

Rifasatore di corrente

Ver	0503	0553	0604	0654	0704	0754	0804
°, L	RIF98	RIF98	RIF95	RIF95	RIF95	RIF95	RIF95

Il fondino grigio indica gli accessori montati in fabbrica

Ver	0904	1004	1254	1404	1504	1654
°, L	RIF96	RIF97	RIF97	RIF97	RIF97	RIF97

Il fondino grigio indica gli accessori montati in fabbrica

Dispositivo di riduzione della corrente di spunto

Ver	0503	0553	0604	0654	0704	0754	0804
°, L	DRE501 (1)	DRE551 (1)	DRE601 (1)	DRE651 (1)	DRE701 (1)	DRE751 (1)	DRE801 (1)

(1) Solo per alimentazioni 400V 3N ~ 50Hz e 400V 3 ~ 50Hz. Se è presente la dicitura x 2 o x 3 indica la quantità da ordinare.
Il fondino grigio indica gli accessori montati in fabbrica

Ver	0904	1004	1254	1404	1504	1654
°, L	DRE901 (1)	DRE1001 (1)	DRE1251 (1)	DRE1401 (1)	DRE1500 (1)	DRE1650 (1)

(1) Solo per alimentazioni 400V 3N ~ 50Hz e 400V 3 ~ 50Hz. Se è presente la dicitura x 2 o x 3 indica la quantità da ordinare.
Il fondino grigio indica gli accessori montati in fabbrica

CONFIGURATORE

Campo		Descrizione
1,2,3		**NXW**
4,5,6,7		**Taglia** 0503, 0553, 0604, 0654, 0704, 0754, 0804, 0904, 1004, 1254, 1404, 1504, 1654
8		**Campo d'impiego (1)**
	X	Valvola termostatica elettronica
	°	Valvola termostatica meccanica standard
9		**Modello**
	H	Pompa di calore
10		**Versione**
	°	Standard
	L	Standard silenziata
11		**Evaporatore**
	°	Standard
12		**Recupero di calore**
	D	Con desurriscaldatore (2)
	°	Senza recupero di calore
13		**Alimentazione**
	5	500V ~ 3 50Hz con magnetotermici (3)
	°	400V ~ 3 50Hz con magnetotermici
14		**Pompe lato utenza**
	M	Pompa singola bassa prevalenza
	N	Pompa bassa prevalenza + riserva
	O	Pompa singola alta prevalenza
	P	Pompa alta prevalenza + riserva (4)
	°	Senza kit idronico
15		**Kit idronico integrato lato sorgente**
	J	Pompa singola inverter bassa prevalenza
	K	Pompa singola inverter alta prevalenza
	U	Pompa singola bassa prevalenza
	V	Pompa bassa prevalenza + riserva (5)
	W	Pompa alta prevalenza
	Z	Pompa alta prevalenza + riserva (5)
	°	Senza kit idronico

(1) Acqua prodotta da 4 °C ÷ 18 °C
(2) Il desurriscaldatore deve essere intercettato durante il funzionamento a caldo. Durante il funzionamento a freddo è necessario garantire sempre all'ingresso dello scambiatore una temperatura dell'acqua non inferiore ai 35 °C.
(3) Solo per le taglie dalla 0804 ÷ 1004
(4) Il kit idronico P non è disponibile per le taglie 1504 e 1654
(5) I kit idronici V e Z non sono disponibili per la taglia 1654

DATI PRESTAZIONALI

Taglia			0503	0553	0604	0654	0704	0754	0804	0904	1004	1254	1404	1504	1654
Prestazioni in raffreddamento 12 °C / 7 °C (1)															
Potenza frigorifera	°,L	kW	105,9	113,8	140,8	159,8	180,7	211,6	242,7	277,7	313,6	341,7	369,7	423,6	477,0
Potenza assorbita	°,L	kW	23,8	25,7	31,1	35,3	40,2	47,1	54,2	62,2	70,4	76,6	82,7	94,8	106,7
Corrente assorbita totale a freddo	°,L	A	49,0	52,0	60,0	65,0	87,0	95,0	104,0	122,0	140,0	144,0	147,0	164,0	183,0
EER	°,L	W/W	4,45	4,43	4,52	4,52	4,50	4,49	4,47	4,47	4,45	4,46	4,47	4,47	4,47
Portata acqua sorgente	°,L	l/h	22173	23854	29402	33334	37744	44198	50635	58078	65694	71514	77333	88547	99702
Perdita di carico lato sorgente	°,L	kPa	25	29	28	35	35	42	55	36	28	32	34	41	44
Portata acqua utenza	°,L	l/h	18212	19586	24225	27490	31098	36424	41750	47764	53949	58759	63570	72837	82027
Perdita di carico lato utenza	°,L	kPa	17	20	19	24	24	29	38	24	19	22	24	29	30
Prestazioni in riscaldamento 40 °C / 45 °C (2)															
Potenza termica	°,L	kW	125,4	135,8	165,8	187,6	210,4	269,6	310,2	325,2	365,6	399,8	434,0	500,6	565,2
Potenza assorbita	°,L	kW	27,9	30,2	36,8	41,8	46,9	55,6	64,6	72,6	80,8	88,6	96,4	111,2	124,9
Corrente assorbita totale a caldo	°,L	A	54,0	57,0	66,0	72,0	94,0	105,0	115,0	135,0	154,0	160,0	165,0	181,0	202,0
COP	°,L	W/W	4,49	4,49	4,51	4,49	4,48	4,85	4,80	4,48	4,52	4,51	4,50	4,50	4,52
Portata acqua sorgente	°,L	l/h	28545	30928	37776	42774	47928	62567	71944	74067	83306	91109	98905	114256	129207
Perdita di carico lato sorgente	°,L	kPa	43	49	46	58	58	46	61	58	46	52	58	66	71
Portata acqua utenza	°,L	l/h	21762	23561	28776	32552	36508	46797	53844	56470	63485	69420	75355	86926	98135
Perdita di carico lato utenza	°,L	kPa	24	28	26	33	32	31	40	33	26	30	32	41	43

(1) Dati 14511:2022; Acqua lato utenza 12 °C / 7 °C; Acqua lato sorgente 30 °C / 35 °C
(2) Dati 14511:2022; Acqua lato utenza 40 °C / 45 °C; Acqua lato sorgente 10 °C / 7 °C

INDICI ENERGETICI (REG. 2016/2281 UE)

Taglia			0503	0553	0604	0654	0704	0754	0804	0904	1004	1254	1404	1504	1654
SEER - 12/7 (EN14825: 2018) (1)															
SEER	°,L	W/W	5,39	5,38	5,53	5,60	5,38	5,60	5,27	5,77	5,88	5,94	5,97	6,43	6,44
Efficienza stagionale	°,L	%	212,6%	212,2%	218,2%	221,0%	212,2%	221,0%	207.8%	227,8%	232,2%	234,5%	235,6%	254,2%	254,7%
SEPR - (EN 14825: 2018) Alta temperatura (2)															
SEPR	°,L	W/W	-	-	-	-	-	-	-	7,03	7,06	7,06	7,03	-	-
UE 813/2013 prestazioni in condizioni climatiche medie (average) - 55 °C - Pdesignh ≤ 400 kW (3)															
Pdesignh	°,L	kW	161	175	213	241	271	320	368	-	-	-	-	-	-
SCOP	°,L	W/W	4,95	4,93	4,95	4,93	4,93	4,90	4,80	-	-	-	-	-	-
ηsh	°,L	%	190.0%	189.0%	190.0%	189.0%	189.0%	188.0%	184.0%	-	-	-	-	-	-

(1) Calcolo eseguito con portata d'acqua FISSA e temperatura d'uscita VARIABILE.
(2) Calcolo eseguito con portata d'acqua FISSA.
(3) Efficienze in applicazioni per media temperatura (55°C)

DATI ELETTRICI

Taglia			0503	0553	0604	0654	0704	0754	0804	0904	1004	1254	1404	1504	1654
Dati elettrici															
Corrente massima (FLA)	°,L	A	75,0	80,0	96,0	107,0	122,0	146,0	169,0	193,0	217,0	231,0	248,0	267,0	296,0
Corrente di spunto (LRA)	°,L	A	240,0	245,0	227,0	238,0	289,0	319,0	341,0	398,0	422,0	490,0	504,0	601,0	630,0

DATI TECNICI GENERALI

Taglia			0503	0553	0604	0654	0704	0754	0804	0904	1004	1254	1404	1504	1654
Compressore															
Tipo	°,L	tipo							Scroll						
Regolazione compressore	°,L	Tipo							On-Off						
Numero	°,L	n°	3	3	4	4	4	4	4	4	4	4	4	4	4
Circuiti	°,L	n°	2	2	2	2	2	2	2	2	2	2	2	2	2
Refrigerante	°,L	tipo							R410A						
Carica refrigerante (1)	°,L	kg	13,0	13,0	17,0	17,0	20,0	22,0	26,0	36,0	54,0	54,0	58,0	60,0	62,0
Scambiatore lato sorgente															
Tipo	°,L	tipo							Piastre						
Numero	°,L	n°	1	1	1	1	1	1	1	1	1	1	1	1	1
Attacchi (in/out)	°,L	Tipo							Giunti scanalati						
Diametro (in)	°,L	Ø	2"1/2	2"1/2	2"1/2	2"1/2	2"1/2	2"1/2	2"1/2	3"	3"	3"	3"	3"	3"
Diametro (out)	°,L	Ø	2"1/2	2"1/2	2"1/2	2"1/2	2"1/2	2"1/2	2"1/2	3"	3"	3"	3"	3"	3"
Scambiatore lato utenza															
Tipo	°,L	tipo							Piastre						
Numero	°,L	n°	1	1	1	1	1	1	1	1	1	1	1	1	1
Attacchi (in/out)	°,L	Tipo							Giunti scanalati						
Diametro (in)	°,L	Ø	2"1/2	2"1/2	2"1/2	2"1/2	2"1/2	2"1/2	2"1/2	3"	3"	3"	3"	3"	3"
Diametro (out)	°,L	Ø	2"1/2	2"1/2	2"1/2	2"1/2	2"1/2	2"1/2	2"1/2	3"	3"	3"	3"	3"	3"
Dati sonori calcolati in funzionamento a freddo (2)															
Livello di potenza sonora	°	dB(A)	78,0	79,0	79,0	80,0	82,0	86,0	88,0	88,0	88,0	90,0	90,0	93,0	95,0
	L	dB(A)	72,0	73,0	73,0	74,0	76,0	80,0	82,0	82,0	82,0	84,0	84,0	86,0	87,0
Livello di pressione sonora (10 m)	°	dB(A)	46,4	47,4	47,4	48,4	50,4	54,3	56,3	56,3	56,3	58,3	58,3	61,3	63,3
	L	dB(A)	40,3	41,3	41,3	42,3	44,3	48,3	50,3	50,3	50,3	52,3	52,3	54,3	55,3

(1) La carica riportata in tabella è un valore stimato e preliminare. Il valore finale della carica di refrigerante è riportato nella targhetta tecnica dell'unità. Per maggiori informazioni contattare sede.
(2) Potenza sonora: calcolata sulla base di misure effettuate in accordo con la normativa UNI EN ISO 9614-2, nel rispetto di quanto richiesto dalla certificazione Eurovent.; Pressione sonora misurata in campo libero, a 10 m di distanza dalla superficie esterna dell'unità (in accordo con la UNI EN ISO 3744).

DIMENSIONI

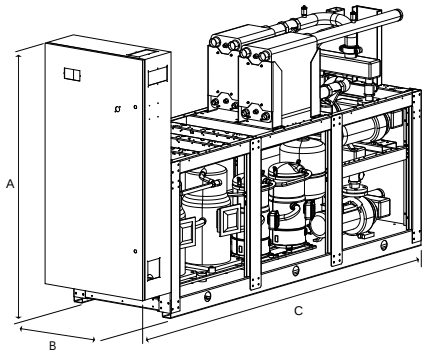

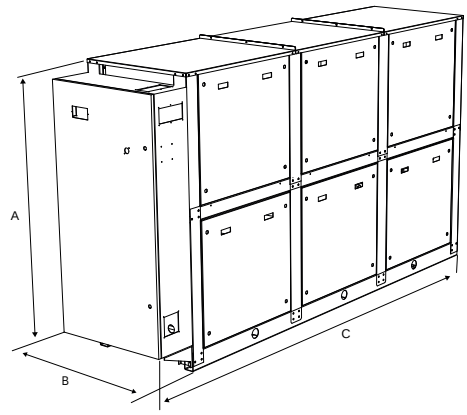

Taglia			0503	0553	0604	0654	0704	0754	0804	0904	1004	1254	1404	1504	1654
Dimensioni e pesi															
A	°	mm	1835	1835	1835	1835	1835	1775	1775	1820	1820	1820	1820	1820	1820
	L	mm	1885	1885	1885	1885	1885	1885	1885	1885	1885	1885	1885	1885	1885
B	°,L	mm	800	800	800	800	800	800	800	800	800	800	800	800	800
C	°	mm	1795	1795	1795	1795	1795	2420	2420	2420	2420	2420	2420	2420	2420
	L	mm	2090	2090	2090	2090	2090	2420	2420	2420	2420	2420	2420	2420	2420
Dimensioni e pesi con pompe															
A	°	mm	1775	1775	1775	1775	1775	1775	1775	1820	1820	1820	1820	1820	1820
	L	mm	1885	1885	1885	1885	1885	1885	1885	1885	1885	1885	1885	1885	1885
B	°,L	mm	800	800	800	800	800	800	800	800	800	800	800	800	800
C	°,L	mm	3020	3020	3020	3020	3020	3480	3480	3480	3480	3480	3480	3480	3480
Dimensioni e pesi															
Peso a vuoto	°	kg	628	633	734	743	791	948	1042	1275	1545	1577	1657	1687	1825
	L	kg	801	805	907	915	963	1121	1240	1473	1743	1774	1855	1885	2023

Il peso dell'unità è senza kit idronico e accessori.

Aermec si riserva la facoltà di apportare in qualsiasi momento tutte le modifiche ritenute necessarie per il miglioramento del prodotto con eventuale modifica dei relativi dati tecnici.

Aermec S.p.A.
Via Roma, 996 - 37040 Bevilacqua (VR) - Italia
Tel. 0442633111 - Telefax 044293577
www.aermec.com

Numero Verde
800-843085

NGW 0500-2600

Pompa di calore condensata ad acqua reversibile lato acqua

Potenza frigorifera 116,3 ÷ 790,2 kW
Potenza termica 131,3 ÷ 904,6 kW

- **Produzione acqua calda fino a 60 °C**
- **Possibilità di avere da 1 a 2 pompe sia sul lato sorgente che sul lato utenza.**
- **Reversibile in pompa di calore sul lato idraulico.**



DESCRIZIONE

Pompa di calore condensate ad acqua, per la produzione di acqua refrigerata/riscaldata, progettata e realizzata per soddisfare le esigenze di climatizzazione nei complessi residenziali e commerciali, o di refrigerazione nei complessi industriali.
Si tratta di unità con compressori ermetici scroll e scambiatori a piastre.
Il basamento, la struttura e la pannellatura sono in acciaio zincato trattato con vernici poliestere RAL 9003.

CARATTERISTICHE

Campo di funzionamento

Funzionamento a pieno carico con produzione di acqua refrigerata da -2 a 20 °C, con la possibilità di produrre anche acqua negativa fino a -10 °C all'evaporatore e acqua calda al condensatore fino a 60 °C.
(per maggiori dettagli fare riferimento alla documentazione tecnica).

Compressori

I compressori, ottimizzati per bassi rapporti di compressione in configurazione tandem e trio bicircuito, permettono di garantire elevate efficienze soprattutto ai carichi parziali, consentendo di superare i requisiti minimi di efficienza energetica stagionale richiesti per la progettazione di impianti a basso consumo energetico sia nel periodo invernale che estivo.

Unità bicircuito

Le unità sono bicircuito per garantire la continuità di esercizio in caso di fermata di uno dei circuiti.

Opzione kit idronico integrato, lato sorgente e utenza

Il kit idronico è disponibile in diverse configurazioni a una o due pompe, sia lato evaporatore che lato condensatore, per avere anche una soluzione che dia un risparmio economico e che faciliti l'installazione finale.

Refrigerante HFC R32

Grazie al refrigerante R32 (A2L leggermente infiammabile), l'impatto ambientale delle unità si riduce notevolmente.
Combinando una ridotta carica di refrigerante con un basso potenziale di riscaldamento globale (GWP), queste unità vantano bassi valori di CO_2 equivalente.
L'unità è dotata di:

— Rilevatore di gas refrigerante e valvole di sicurezza con rubinetto di scambio di serie
— Quadro elettrico completamente separato dal vano compressori
— È disponibile la sola versione con cofanatura

La macchina può essere installata in luoghi di classe 3 secondo la EN 378-3.

Valvola di espansione elettronica

L'utilizzo della valvola di espansione elettronica, apporta notevoli benefici in particolar modo quando il refrigeratore si trova a lavorare ai carichi parziali a vantaggio dell'efficienza energetica stagionale dell'unità.

CONTROLLO

Regolazione a microprocessore, completa di tastiera a 6 tasti multifunzione per navigare in modo semplice e intuitivo fra le varie schermate, permettendo di modificare i parametri operativi e una completa gestione degli allarmi e il loro storico.

— La presenza di un orologio programmatore permette d'impostare delle fasce orarie di funzionamento ed un eventuale secondo set-point.
— La termoregolazione avviene con la logica proporzionale integrale, in base alla temperatura di uscita dell'acqua.

ACCESSORI

AERNET: Il dispositivo permette il controllo, la gestione ed il monitoraggio remoto di un refrigeratore con un PC, smartphone o tablet tramite collegamento Cloud. AERNET svolge la funzione di Master mentre ogni unità collegata viene configurata come Slave fino ad un massimo di 6 schede di controllo. È inoltre possibile con un semplice click salvare sul proprio terminale un file log con tutti i dati delle unità collegate per eventuali post analisi.
MULTICHILLER-EVO: Sistema di controllo per il comando, l'accensione e lo spegnimento dei singoli refrigeratori in un impianto in cui siano installati più apparecchi in parallelo (max. n° 9) assicurando sempre la portata costante agli evaporatori.
SI485: Interfaccia RS-485 per sistemi di supervisione con protocollo MODBUS. È previsto n°. 1 accessorio per ogni scheda di controllo dell'unità.
AVX: Supporti antivibranti a molla.
SAENGW: Sonda aria esterna per curva di regolazione climatica.
KITFILTRO_2"1/2: Il kit, fornito in una cassa di legno, contiene tutti gli elementi necessari per un'installazione rapida ed efficiente: filtro acqua, giunto flessibile da 2"1/2 e guscio isolante.

KITFILTRO_4": Il kit, fornito in una cassa di legno, contiene tutti gli elementi necessari per un'installazione rapida ed efficiente: filtro acqua a Y, tubo da 4", giunto flessibile e guscio isolante.
PR4: Pannello remoto con display LCD e tastiera touch che consente di eseguire i controlli base, la programmazione delle fasce orarie e la segnalazione degli allarmi di una sola unità.

L'accessorio PR4 deve essere abbinato all'interfaccia di comunicazione SI485 solo quando la porta seriale è occupata da un altro dispositivo.

ACCESSORI MONTATI IN FABBRICA

DRE: Dispositivo elettronico di riduzione della corrente di spunto.

COMPATIBILITÀ ACCESSORI

Accessori

Modello	0500	0550	0600	0650	0700	0750	0800	0900	1000	1200	1400	1500	1600	1800	2000	2200	2450	2600
AERNET	•	•	•	•	•	•	•	•	•	•	•	•	•	•	•	•	•	•
MULTICHILLER-EVO	•	•	•	•	•	•	•	•	•	•	•	•	•	•	•	•	•	•
SI485	•	•	•	•	•	•	•	•	•	•	•	•	•	•	•	•	•	•

Pannello remoto

Modello	0500	0550	0600	0650	0700	0750	0800	0900	1000	1200	1400	1500	1600	1800	2000	2200	2450	2600
PR4	•	•	•	•	•	•	•	•	•	•	•	•	•	•	•	•	•	•

L'accessorio PR4 deve essere abbinato all'interfaccia di comunicazione SI485 solo quando la porta seriale è occupata da un altro dispositivo.

Antivibranti

Kit idronico integrato lato utenza acqua refrigerata	Kit idronico integrato lato sorgente	0500	0550	0600	0650	0700	0750	0800	0900	1000
00	00	AVX380	AVX380	AVX380	AVX380	AVX380	AVX380	AVX380	AVX380	AVX380
00	IA, IB, IC, ID, IE, IF, IG, JA, JB, JC, JD, JE, JF, JG, UA, UB, UC, UD, UE, UF, UG, VA, VB, VC, VD, VE, VF, VG	AVX380	AVX380	AVX380	AVX380	AVX380	AVX381	AVX381	AVX381	AVX381
DA, DB, DC, DD, DE, DF, DG	00, IA, IB, IC, ID, IE, IF, IG, UA, UB, UC, UD, UE, UF, UG	AVX380	AVX380	AVX380	AVX380	AVX380	AVX381	AVX381	AVX381	AVX381
PA, PB, PC, PD, PE, PF, PG	00, IA, IB, IC, ID, IE, IF, IG, JA, JB, JC, JD, JE, JF, JG, UA, UB, UC, UD, UE, UF, UG, VA, VB, VC, VD, VE, VF, VG	AVX380	AVX380	AVX380	AVX380	AVX380	AVX381	AVX381	AVX381	AVX381
DA, DB, DC, DD, DE, DF, DG	JA, JB, JC, JD, JE, JF, JG, VA, VB, VC, VD, VE, VF, VG	AVX380	AVX380	AVX380	AVX380	AVX380	AVX391	AVX382	AVX382	AVX382

Kit idronico integrato lato utenza acqua refrigerata	Kit idronico integrato lato sorgente	1200	1400	1500	1600	1800	2000	2200	2450	2600
00	00	AVX389	AVX389	AVX389	AVX389	AVX389	AVX393	AVX390	AVX390	AVX390
00	IA, IB, IC, ID, IE, IF, IG, UA, UB, UC, UD, UE, UF, UG	AVX381	AVX381	AVX383	AVX383	AVX383	AVX384	AVX384	AVX386	AVX386
PA, PB, PC, PD, PE, PF, PG	00	AVX381	AVX381	AVX383	AVX383	AVX383	AVX384	AVX384	AVX386	AVX386
00	JA, JB, JC, JD, JE, JF, JG, VA, VB, VC, VD, VE, VF, VG	AVX381	AVX381	AVX382	AVX383	AVX383	AVX384	AVX384	AVX385	AVX385
DA, DB, DC, DD, DE, DF, DG	00	AVX381	AVX381	AVX382	AVX383	AVX383	AVX384	AVX384	AVX385	AVX385
PA, PB, PC, PD, PE, PF, PG	IA, IB, IC, ID, IE, IF, IG, UA, UB, UC, UD, UE, UF, UG	AVX381	AVX381	AVX382	AVX383	AVX383	AVX384	AVX384	AVX385	AVX385
DA, DB, DC, DD, DE, DF, DG	IA, IB, IC, ID, IE, IF, IG, UA, UB, UC, UD, UE, UF, UG	AVX381	AVX382	AVX382	AVX383	AVX383	AVX384	AVX385	AVX385	AVX385
PA, PB, PC, PD, PE, PF, PG	JA, JB, JC, JD, JE, JF, JG, VA, VB, VC, VD, VE, VF, VG	AVX381	AVX382	AVX382	AVX383	AVX383	AVX384	AVX385	AVX385	AVX385
DA, DB, DC, DD, DE, DF, DG	JA, JB, JC, JD, JE, JF, JG, VA, VB, VC, VD, VE, VF, VG	AVX382	AVX382	AVX382	AVX392	AVX392	AVX385	AVX385	AVX385	AVX387

Dispositivo di riduzione della corrente di spunto

0500	0550	0600	0650	0700	0750	0800	0900	1000
DRENGW0500	DRENGW0550	DRENGW0600	DRENGW0650	DRENGW0700	DRENGW0750	DRENGW0800	DRENGW0900	DRENGW1000

Il fondino grigio indica gli accessori montati in fabbrica

1200	1400	1500	1600	1800	2000	2200	2450	2600
DRENGW1200	DRENGW1400	DRENGW1500	DRENGW1600	DRENGW1800	DRENGW2000	DRENGW2200	DRENGW2450	DRENGW2600

Il fondino grigio indica gli accessori montati in fabbrica

kit filtro acqua

Modello	0500	0550	0600	0650	0700	0750	0800	0900	1000	1200	1400	1500	1600	1800	2000	2200	2450	2600
KITFILTRO_2"1/2	•	•	•	•	•	•												

Modello	0500	0550	0600	0650	0700	0750	0800	0900	1000	1200	1400	1500	1600	1800	2000	2200	2450	2600
KITFILTRO_4"							•	•	•	•	•	•	•	•	•	•	•	•

CONFIGURATORE

Opzioni di configurazione

Campo	Descrizione
1,2,3	**NGW**
4,5,6,7	**Taglia** 0500, 0550, 0600, 0650, 0700, 0750, 0800, 0900, 1000, 1200, 1400, 1500, 1600, 1800, 2000, 2200, 2450, 2600
8	**Campo d'impiego**
X	Valvola termostatica elettronica (1)
Z	Valvola termostatica elettronica per bassa temperatura (2)
9	**Modello**
°	Pompa di calore reversibile lato acqua
10	**Evaporatore**
E	Motoevaporante
°	Standard
11	**Recupero di calore**
D	Con desurriscaldatore
°	Senza recupero di calore
12	**Alimentazione**
°	400V ~ 3 50Hz con magnetotermici
13,14	**Kit idronico integrato lato utenza acqua refrigerata**
00	Senza kit idronico
	Kit con n° 1 pompa + riserva
DA	Pompa A + riserva (3)
DB	Pompa B + riserva (3)
DC	Pompa C + riserva (3)
DD	Pompa D + riserva (4)
DE	Pompa E + riserva (4)
DF	Pompa F + riserva (4)
DG	Pompa G + riserva (4)
	Kit con n° 1 pompa
PA	Pompa A (3)
PB	Pompa B (3)
PC	Pompa C (3)
PD	Pompa D (4)
PE	Pompa E (4)
PF	Pompa F (4)
PG	Pompa G (4)
15,16	**Kit idronico integrato lato sorgente**
00	Senza kit idronico
	Kit con n° 1 pompa con inverter velocità fissa
IA	Pompa A con inverter a velocità fissa (3)
IB	Pompa B con inverter a velocità fissa (3)
IC	Pompa C con inverter a velocità fissa (3)
ID	Pompa D con inverter a velocità fissa (4)
IE	Pompa E con inverter a velocità fissa (4)
IF	Pompa F con inverter a velocità fissa (4)
IG	Pompa G con inverter a velocità fissa (4)
	Kit con n° 1 pompa + riserva con inverter velocità fissa
JA	Pompa A + riserva, entrambe con inverter a velocità fissa (3)
JB	Pompa B + riserva, entrambe con inverter a velocità fissa (3)
JC	Pompa C + riserva, entrambe con inverter a velocità fissa (3)
JD	Pompa D + riserva, entrambe con inverter a velocità fissa (4)
JE	Pompa E + riserva, entrambe con inverter a velocità fissa (4)
JF	Pompa F + riserva, entrambe con inverter a velocità fissa (4)
JG	Pompa G + riserva, entrambe con inverter a velocità fissa (4)
	Kit con n° 1 pompa
UA	Pompa A (3)

Campo	Descrizione
UB	Pompa B (3)
UC	Pompa C (3)
UD	Pompa D (4)
UE	Pompa E (4)
UF	Pompa F (4)
UG	Pompa G (4)
	Kit con n° 1 pompa + riserva
VA	Pompa A + riserva (3)
VB	Pompa B + riserva (3)
VC	Pompa C + riserva (3)
VD	Pompa D + riserva (4)
VE	Pompa E + riserva (4)
VF	Pompa F + riserva (4)
VG	Pompa G + riserva (4)

(1) Acqua prodotta da -2 °C ÷ 20 °C
(2) Acqua prodotta da -10 °C ÷ 10 °C
(3) Solo per le taglie 0500 - 0750
(4) Solo per le taglie 0800 - 2600

DATI PRESTAZIONALI

Taglia			0500	0550	0600	0650	0700	0750	0800	0900	1000	1200	1400	1500	1600	1800	2000	2200	2450	2600
Prestazioni in raffreddamento 12 °C / 7 °C (1)																				
Potenza frigorifera	°	kW	116,3	126,3	142,0	157,8	174,4	208,3	242,3	272,8	310,2	333,6	385,4	430,0	488,0	532,0	614,8	703,9	747,1	790,2
Potenza assorbita	°	kW	23,1	25,8	28,6	32,0	35,4	41,8	48,3	55,2	61,1	68,2	78,4	89,9	99,2	110,8	128,0	144,9	156,9	169,0
Corrente assorbita totale a freddo	°	A	46,0	50,0	56,0	63,0	69,0	82,0	92,0	102,0	112,0	122,0	139,0	158,0	174,0	193,0	223,0	252,0	271,0	290,0
EER	°	W/W	5,02	4,91	4,97	4,93	4,93	4,98	5,02	4,94	5,08	4,89	4,92	4,78	4,92	4,80	4,80	4,86	4,76	4,67
Portata acqua sorgente	°	l/h	23858	26011	29172	32446	35868	42774	49770	56140	63592	68752	79371	88890	100428	109848	126942	145015	154345	163659
Perdita di carico lato sorgente	°	kPa	26	30	33	33	35	35	23	27	23	28	30	38	36	42	45	49	56	63
Portata acqua utenza	°	l/h	20000	21737	24440	27149	30009	35846	41678	46918	53358	57360	66276	73940	83902	91467	105717	121028	128461	135873
Perdita di carico lato utenza	°	kPa	18	21	23	23	25	25	15	19	16	20	21	27	25	30	32	35	39	43

(1) Dati 14511:2022; Acqua lato utenza 12 °C / 7 °C; Acqua lato sorgente 30 °C / 35 °C

Taglia			0500	0550	0600	0650	0700	0750	0800	0900	1000	1200	1400	1500	1600	1800	2000	2200	2450	2600
Prestazioni in riscaldamento 40 °C / 45 °C (1)																				
Potenza termica	°	kW	131,3	144,6	160,4	178,4	197,7	236,2	275,0	308,6	348,8	377,8	437,4	490,5	553,8	606,7	700,9	800,5	852,7	904,6
Potenza assorbita	°	kW	29,5	33,4	36,2	40,5	44,9	53,0	61,0	68,9	76,7	85,8	99,0	113,7	125,5	140,1	161,4	182,2	197,5	212,2
COP	°	W/W	4,46	4,33	4,43	4,41	4,40	4,45	4,50	4,48	4,55	4,40	4,42	4,31	4,41	4,33	4,34	4,39	4,32	4,26
Portata acqua utenza	°	l/h	22789	25088	27829	30948	34307	40989	47727	53585	60562	65594	75963	85177	96178	105356	121721	139011	148077	157091
Perdita di carico lato utenza	°	kPa	24	28	30	30	32	32	21	24	21	26	28	35	33	39	42	45	51	58
Portata acqua sorgente	°	l/h	29818	32608	36390	40424	44800	53701	62474	70101	79473	85435	99053	110507	125500	136976	158407	181617	192771	204032
Perdita di carico lato sorgente	°	kPa	41	48	51	52	55	57	33	42	37	44	48	59	56	68	71	78	87	98

(1) Dati 14511:2022; Acqua lato utenza 40 °C / 45 °C; Acqua lato sorgente 10 °C / 7 °C

INDICI ENERGETICI (REG. 2016/2281 UE)

Indici Energetici

Taglia			0500	0550	0600	0650	0700	0750	0800	0900	1000	1200	1400	1500	1600	1800	2000	2200	2450	2600
SEER - 12/7 (EN14825: 2018) (1)																				
SEER	°	W/W	7,45	7,37	7,46	7,57	7,62	7,15	7,68	7,47	7,83	7,76	7,90	7,73	7,98	7,71	7,93	7,93	7,80	7,63
Efficienza stagionale	°	%	295,1	291,8	295,4	299,9	301,9	282,9	304,2	295,7	310,2	307,3	313	306,3	316,3	305,4	314	314,1	309,1	302,1
SEER - 23/18 (EN 14825: 2018)																				
SEER	°	W/W	10,71	10,82	10,79	11,02	11,06	9,83	10,66	10,29	11,04	10,96	11,37	11,04	11,80	11,35	11,68	12,21	11,84	11,43
Efficienza stagionale	°	%	425,30	429,80	428,50	437,90	439,20	390,20	423,30	408,50	438,50	435,50	451,70	438,80	469,00	451,10	464,00	485,20	470,50	454,10
SEPR - (EN 14825: 2018) Alta temperatura (2)																				
SEPR	°	W/W	7,71	7,60	7,81	7,80	7,54	7,38	7,76	7,52	7,93	7,66	7,89	7,41	7,84	7,50	7,86	7,74	7,62	7,42
UE 813/2013 prestazioni in condizioni climatiche medie (average) - 35 °C - Pdesignh ≤ 400 kW (3)																				
SCOP	°	W/W	6,71	6,61	6,51	6,62	6,84	6,60	7,03	6,85	7,06	6,86	6,96	6,71	6,83	6,67	6,63	7,01	6,79	6,73
ηsh	°	%	260,20	256,30	252,50	256,60	265,40	255,80	273,00	265,80	274,20	266,50	270,30	260,50	265,30	258,90	257,20	272,40	263,70	261,30
Pdesignh	°	kW	138	151	169	187	207	247	287	324	367	397	458	513	579	634	732	836	890	943
UE 813/2013 prestazioni in condizioni climatiche medie (average) - 55 °C - Pdesignh ≤ 400 kW (4)																				
SCOP	°	W/W	4,91	4,78	4,82	4,93	4,93	4,80	5,04	4,96	5,00	4,85	4,93	4,80	4,86	4,74	4,83	5,40	5,31	5,27
ηsh	°	%	188,50	183,30	184,90	189,30	189,00	184,10	193,70	190,20	191,80	186,00	189,30	184,10	186,20	181,50	185,20	207,90	204,20	202,60
Pdesignh	°	kW	128	141	156	174	192	229	267	300	340	369	425	478	539	591	684	777	829	880

(1) Calcolo eseguito con portata d'acqua FISSA e temperatura d'uscita VARIABILE.
(2) Calcolo eseguito con portata d'acqua FISSA.
(3) Efficienze in applicazioni per bassa temperatura (35°C)
(4) Efficienze in applicazioni per media temperatura (55°C)

DATI ELETTRICI

Dati elettrici

Taglia			0500	0550	0600	0650	0700	0750	0800	0900	1000	1200	1400	1500	1600	1800	2000	2200	2450	2600
Dati elettrici																				
Corrente massima (FLA)	°	A	73,0	81,0	89,0	99,0	108,0	127,0	145,0	163,0	181,0	198,0	228,0	258,0	288,0	318,0	367,0	416,0	446,0	476,0
Corrente di spunto (LRA)	°	A	239,0	204,0	210,0	265,0	274,0	293,0	359,0	377,0	395,0	412,0	538,0	568,0	598,0	628,0	677,0	726,0	756,0	786,0

DATI TECNICI GENERALI

Dati generali

Taglia			0500	0550	0600	0650	0700	0750	0800	0900	1000	1200	1400	1500	1600	1800	2000	2200	2450	2600
Compressore																				
Tipo	°	tipo	Scroll																	
Regolazione compressore	°	Tipo	On-Off																	
Numero	°	n°	3	4	4	4	4	4	4	4	4	4	4	4	4	4	5	6	6	6
Circuiti	°	n°	2	2	2	2	2	2	2	2	2	2	2	2	2	2	2	2	2	2
Refrigerante	°	tipo	R32																	
Carica refrigerante circuito 1 (1)	°	kg	6,0	6,0	7,0	8,0	9,0	11,0	11,0	11,0	14,0	14,0	15,0	15,0	19,0	19,0	23,0	28,0	28,0	28,0
Carica refrigerante circuito 2 (1)	°	kg	6,0	6,0	7,0	8,0	9,0	11,0	11,0	11,0	14,0	14,0	15,0	15,0	19,0	19,0	23,0	28,0	28,0	28,0
Scambiatore lato sorgente																				
Tipo	°	tipo	Piastre																	
Numero	°	n°	1	1	1	1	1	1	1	1	1	1	1	1	1	1	1	1	1	1
Attacchi (in/out)	°	Tipo	Giunti scanalati																	
Diametro (in)	°	Ø	2"1/2	2"1/2	2"1/2	2"1/2	2"1/2	2"1/2	4"	4"	4"	4"	4"	4"	4"	4"	4"	4"	4"	4"
Diametro (out)	°	Ø	2"1/2	2"1/2	2"1/2	2"1/2	2"1/2	2"1/2	4"	4"	4"	4"	4"	4"	4"	4"	4"	4"	4"	4"
Scambiatore lato utenza																				
Tipo	°	tipo	Piastre																	
Numero	°	n°	1	1	1	1	1	1	1	1	1	1	1	1	1	1	1	1	1	1
Attacchi (in/out)	°	Tipo	Giunti scanalati																	
Diametro (in)	°	Ø	2"1/2	2"1/2	2"1/2	2"1/2	2"1/2	2"1/2	4"	4"	4"	4"	4"	4"	4"	4"	4"	4"	4"	4"
Diametro (out)	°	Ø	2"1/2	2"1/2	2"1/2	2"1/2	2"1/2	2"1/2	4"	4"	4"	4"	4"	4"	4"	4"	4"	4"	4"	4"
Dati sonori calcolati in funzionamento a freddo (2)																				
Livello di potenza sonora	°	dB(A)	79,0	80,0	80,0	80,0	81,0	82,0	82,0	83,0	84,0	85,0	87,0	88,0	90,0	91,0	91,0	91,0	92,0	92,0
Livello di pressione sonora (10 m)	°	dB(A)	47,3	48,3	48,3	48,3	49,3	50,2	50,2	51,2	52,2	53,2	55,2	56,2	58,2	59,2	59,1	59,1	60,1	60,1

(1) La carica riportata in tabella è un valore stimato e preliminare. Il valore finale della carica di refrigerante è riportato nella targhetta tecnica dell'unità. Per maggiori informazioni contattare sede.
(2) Potenza sonora: calcolata sulla base di misure effettuate in accordo con la normativa UNI EN ISO 9614-2, nel rispetto di quanto richiesto dalla certificazione Eurovent.; Pressione sonora misurata in campo libero, a 10 m di distanza dalla superficie esterna dell'unità (in accordo con la UNI EN ISO 3744).

DIMENSIONI

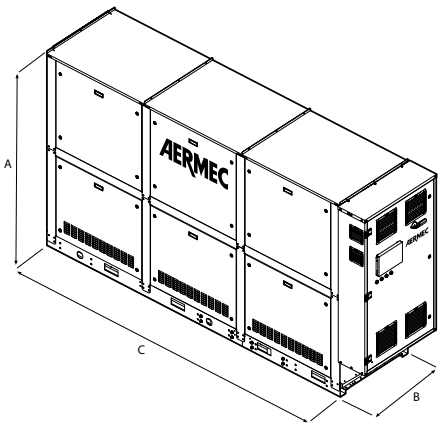

Dimensioni e pesi

Taglia			0500	0550	0600	0650	0700	0750	0800	0900	1000	1200	1400	1500	1600	1800	2000	2200	2450	2600
Dimensioni e pesi																				
A	°	mm	2000	2000	2000	2000	2000	2000	2000	2000	2000	2000	2000	2000	2000	2000	2000	2000	2000	2000
B	°	mm	800	800	800	800	800	850	850	850	850	850	850	850	850	850	900	900	900	900
C	°	mm	2090	2090	2090	2090	2090	2500	2500	2500	2500	2500	2500	2500	2500	2500	3600	3600	3600	3600
Peso a vuoto	°	kg	920	980	995	1015	1040	1095	1225	1285	1405	1470	1585	1655	1860	1970	2330	2550	2610	2670
Dimensioni e pesi con pompe																				
A	°	mm	2000	2000	2000	2000	2000	2000	2000	2000	2000	2000	2000	2000	2000	2000	2000	2000	2000	2000
B	°	mm	800	800	800	800	800	850	850	850	850	850	850	850	900	900	900	900	900	900
C	°	mm	2950	2950	2950	2950	2950	3600	3600	3600	3600	3600	3600	3600	3600	3600	4700	4700	4700	4700

Il peso dell'unità è senza kit idronico e accessori.

■ *Per la versione con kit idronico contattare sede.*

Aermec si riserva la facoltà di apportare in qualsiasi momento tutte le modifiche ritenute necessarie per il miglioramento del prodotto con eventuale modifica dei relativi dati tecnici.

Aermec S.p.A.
Via Roma, 996 - 37040 Bevilacqua (VR) - Italia
Tel. 0442633111 - Telefax 044293577
www.aermec.com

Numero Verde 800-843085

NGW 0500H-2600H

Pompa di calore condensata ad acqua reversibile lato gas

Potenza frigorifera 107 ÷ 746,4 kW
Potenza termica 126,3 ÷ 879,3 kW

- **Produzione acqua calda fino a 60 °C**
- **Versatilità d'installazione anche per applicazioni geotermiche.**
- **Possibilità di avere da 1 a 2 pompe sia sul lato sorgente che sul lato utenza.**
- **Reversibile in pompa di calore sul circuito frigorifero.**



DESCRIZIONE

Pompa di calore condensate ad acqua, per la produzione di acqua refrigerata/riscaldata, progettata e realizzata per soddisfare le esigenze di climatizzazione nei complessi residenziali e commerciali, o di refrigerazione nei complessi industriali.
Si tratta di unità con compressori ermetici scroll e scambiatori a piastre.
Il basamento, la struttura e la pannellatura sono in acciaio zincato trattato con vernici poliestere RAL 9003.

CARATTERISTICHE

Campo di funzionamento

Funzionamento a pieno carico con produzione di acqua refrigerata da -2 a 20 °C, con la possibilità di produrre anche acqua negativa fino a -10 °C all'evaporatore e acqua calda al condensatore fino a 60 °C.
(per maggiori dettagli fare riferimento alla documentazione tecnica).

Compressori

I compressori, ottimizzati per bassi rapporti di compressione in configurazione tandem e trio bicircuito, permettono di garantire elevate efficienze soprattutto ai carichi parziali, consentendo di superare i requisiti minimi di efficienza energetica stagionale richiesti per la progettazione di impianti a basso consumo energetico sia nel periodo invernale che estivo.

Unità bicircuito

Le unità sono bicircuito per garantire la continuità di esercizio in caso di fermata di uno dei circuiti.

Opzione kit idronico integrato, lato sorgente e utenza

Il kit idronico è disponibile in diverse configurazioni a una o due pompe, sia lato evaporatore che lato condensatore, per avere anche una soluzione che dia un risparmio economico e che faciliti l'installazione finale.

Refrigerante HFC R32

Grazie al refrigerante R32 (A2L leggermente infiammabile), l'impatto ambientale delle unità si riduce notevolmente.
Combinando una ridotta carica di refrigerante con un basso potenziale di riscaldamento globale (GWP), queste unità vantano bassi valori di CO_2 equivalente.
L'unità è dotata di:

— Rilevatore di gas refrigerante e valvole di sicurezza con rubinetto di scambio di serie
— Quadro elettrico completamente separato dal vano compressori
— È disponibile la sola versione con cofanatura

La macchina può essere installata in luoghi di classe 3 secondo la EN 378-3.

Valvola di espansione elettronica

L'utilizzo della valvola di espansione elettronica, apporta notevoli benefici in particolar modo quando il refrigeratore si trova a lavorare ai carichi parziali a vantaggio dell'efficienza energetica stagionale dell'unità.

CONTROLLO

Regolazione a microprocessore, completa di tastiera a 6 tasti multifunzione per navigare in modo semplice e intuitivo fra le varie schermate, permettendo di modificare i parametri operativi e una completa gestione degli allarmi e il loro storico.

— La presenza di un orologio programmatore permette d'impostare delle fasce orarie di funzionamento ed un eventuale secondo set-point.
— La termoregolazione avviene con la logica proporzionale integrale, in base alla temperatura di uscita dell'acqua.

ACCESSORI

AERNET: Il dispositivo permette il controllo, la gestione ed il monitoraggio remoto di un refrigeratore con un PC, smartphone o tablet tramite collegamento Cloud. AERNET svolge la funzione di Master mentre ogni unità collegata viene configurata come Slave fino ad un massimo di 6 schede di controllo. È inoltre possibile con un semplice click salvare sul proprio terminale un file log con tutti i dati delle unità collegate per eventuali post analisi.
MULTICHILLER-EVO: Sistema di controllo per il comando, l'accensione e lo spegnimento dei singoli refrigeratori in un impianto in cui siano installati più apparecchi in parallelo (max. n° 9) assicurando sempre la portata costante agli evaporatori.
SI485: Interfaccia RS-485 per sistemi di supervisione con protocollo MODBUS. È previsto n°. 1 accessorio per ogni scheda di controllo dell'unità.
AVX: Supporti antivibranti a molla.
SAENGW: Sonda aria esterna per curva di regolazione climatica.
KITFILTRO_2"1/2: Il kit, fornito in una cassa di legno, contiene tutti gli elementi necessari per un'installazione rapida ed efficiente: filtro acqua, giunto flessibile da 2"1/2 e guscio isolante.

KITFILTRO_4": Il kit, fornito in una cassa di legno, contiene tutti gli elementi necessari per un'installazione rapida ed efficiente: filtro acqua a Y, tubo da 4", giunto flessibile e guscio isolante.
PR4: Pannello remoto con display LCD e tastiera touch che consente di eseguire i controlli base, la programmazione delle fasce orarie e la segnalazione degli allarmi di una sola unità.

L'accessorio PR4 deve essere abbinato all'interfaccia di comunicazione SI485 solo quando la porta seriale è occupata da un altro dispositivo.

ACCESSORI MONTATI IN FABBRICA

DRE: Dispositivo elettronico di riduzione della corrente di spunto.

COMPATIBILITÀ ACCESSORI

Accessori

Modello	0500	0550	0600	0650	0700	0750	0800	0900	1000	1200	1400	1500	1600	1800	2000	2200	2450	2600
AERNET	•	•	•	•	•	•	•	•	•	•	•	•	•	•	•	•	•	•
MULTICHILLER-EVO	•	•	•	•	•	•	•	•	•	•	•	•	•	•	•	•	•	•
SI485	•	•	•	•	•	•	•	•	•	•	•	•	•	•	•	•	•	•

Pannello remoto

Modello	0500	0550	0600	0650	0700	0750	0800	0900	1000	1200	1400	1500	1600	1800	2000	2200	2450	2600
PR4	•	•	•	•	•	•	•	•	•	•	•	•	•	•	•	•	•	•

L'accessorio PR4 deve essere abbinato all'interfaccia di comunicazione SI485 solo quando la porta seriale è occupata da un altro dispositivo.

Antivibranti

Kit idronico integrato lato utenza acqua refrigerata	Kit idronico integrato lato sorgente	0500	0550	0600	0650	0700	0750	0800	0900	1000
00	00	AVX380	AVX380	AVX380	AVX380	AVX380	AVX380	AVX380	AVX380	AVX380
00	IA, IB, IC, ID, IE, IF, IG, JA, JB, JC, JD, JE, JF, JG, UA, UB, UC, UD, UE, UF, UG, VA, VB, VC, VD, VE, VF, VG	AVX380	AVX380	AVX380	AVX380	AVX380	AVX381	AVX381	AVX381	AVX381
DA, DB, DC, DD, DE, DF, DG	00, IA, IB, IC, ID, IE, IF, IG, UA, UB, UC, UD, UE, UF, UG	AVX380	AVX380	AVX380	AVX380	AVX380	AVX381	AVX381	AVX381	AVX381
PA, PB, PC, PD, PE, PF, PG	00, IA, IB, IC, ID, IE, IF, IG, JA, JB, JC, JD, JE, JF, JG, UA, UB, UC, UD, UE, UF, UG, VA, VB, VC, VD, VE, VF, VG	AVX380	AVX380	AVX380	AVX380	AVX380	AVX381	AVX381	AVX381	AVX381
DA, DB, DC, DD, DE, DF, DG	JA, JB, JC, JD, JE, JF, JG, VA, VB, VC, VD, VE, VF, VG	AVX380	AVX380	AVX380	AVX380	AVX380	AVX391	AVX382	AVX382	AVX382

Kit idronico integrato lato utenza acqua refrigerata	Kit idronico integrato lato sorgente	1200	1400	1500	1600	1800	2000	2200	2450	2600
00	00	AVX389	AVX389	AVX389	AVX389	AVX389	AVX393	AVX390	AVX390	AVX390
00	IA, IB, IC, ID, IE, IF, IG, UA, UB, UC, UD, UE, UF, UG	AVX381	AVX381	AVX383	AVX383	AVX383	AVX384	AVX384	AVX386	AVX386
PA, PB, PC, PD, PE, PF, PG	00	AVX381	AVX381	AVX383	AVX383	AVX383	AVX384	AVX384	AVX386	AVX386
00	JA, JB, JC, JD, JE, JF, JG, VA, VB, VC, VD, VE, VF, VG	AVX381	AVX381	AVX382	AVX383	AVX383	AVX384	AVX384	AVX385	AVX385
DA, DB, DC, DD, DE, DF, DG	00	AVX381	AVX381	AVX382	AVX383	AVX383	AVX384	AVX384	AVX385	AVX385
PA, PB, PC, PD, PE, PF, PG	IA, IB, IC, ID, IE, IF, IG, UA, UB, UC, UD, UE, UF, UG	AVX381	AVX381	AVX382	AVX383	AVX383	AVX384	AVX384	AVX385	AVX385
DA, DB, DC, DD, DE, DF, DG	IA, IB, IC, ID, IE, IF, IG, UA, UB, UC, UD, UE, UF, UG	AVX381	AVX382	AVX382	AVX383	AVX383	AVX384	AVX385	AVX385	AVX385
PA, PB, PC, PD, PE, PF, PG	JA, JB, JC, JD, JE, JF, JG, VA, VB, VC, VD, VE, VF, VG	AVX381	AVX382	AVX382	AVX383	AVX383	AVX384	AVX385	AVX385	AVX385
DA, DB, DC, DD, DE, DF, DG	JA, JB, JC, JD, JE, JF, JG, VA, VB, VC, VD, VE, VF, VG	AVX382	AVX382	AVX382	AVX392	AVX392	AVX385	AVX385	AVX385	AVX387

Sonda aria esterna

Modello	0500	0550	0600	0650	0700	0750	0800	0900	1000	1200	1400	1500	1600	1800	2000	2200	2450	2600
SAENGW	•	•	•	•	•	•	•	•	•	•	•	•	•	•	•	•	•	•

Dispositivo di riduzione della corrente di spunto

0500	0550	0600	0650	0700	0750	0800	0900	1000
DRENGW0500	DRENGW0550	DRENGW0600	DRENGW0650	DRENGW0700	DRENGW0750	DRENGW0800	DRENGW0900	DRENGW1000

Il fondino grigio indica gli accessori montati in fabbrica

1200	1400	1500	1600	1800	2000	2200	2450	2600
DRENGW1200	DRENGW1400	DRENGW1500	DRENGW1600	DRENGW1800	DRENGW2000	DRENGW2200	DRENGW2450	DRENGW2600

Il fondino grigio indica gli accessori montati in fabbrica

Kit filtro acqua

Modello	0500	0550	0600	0650	0700	0750	0800	0900	1000	1200	1400	1500	1600	1800	2000	2200	2450	2600
KITFILTRO_2"1/2	•	•	•	•	•	•												

Modello	0500	0550	0600	0650	0700	0750	0800	0900	1000	1200	1400	1500	1600	1800	2000	2200	2450	2600
KITFILTRO_4"							•	•	•	•	•	•	•	•	•	•	•	•

CONFIGURATORE

Opzioni di configurazione

Campo	Descrizione
1,2,3	**NGW**
4,5,6,7	**Taglia** 0500, 0550, 0600, 0650, 0700, 0750, 0800, 0900, 1000, 1200, 1400, 1500, 1600, 1800, 2000, 2200, 2450, 2600
8	**Campo d'impiego**
X	Valvola termostatica elettronica (1)
Z	Valvola termostatica elettronica per bassa temperatura (2)
9	**Modello (3)**
H	Pompa di calore reversibile lato gas
10	**Evaporatore**
°	Standard
11	**Recupero di calore**
D	Con desurriscaldatore
°	Senza recupero di calore
12	**Alimentazione**
°	400V ~ 3 50Hz con magnetotermici
13,14	**Kit idronico integrato lato utenza acqua refrigerata**
00	Senza kit idronico
	Kit con n° 1 pompa + riserva
DA	Pompa A + riserva (4)
DB	Pompa B + riserva (4)
DC	Pompa C + riserva (4)
DD	Pompa D + riserva (5)
DE	Pompa E + riserva (5)
DF	Pompa F + riserva (5)
DG	Pompa G + riserva (5)
	Kit con n° 1 pompa
PA	Pompa A (4)
PB	Pompa B (4)
PC	Pompa C (4)
PD	Pompa D (5)
PE	Pompa E (5)
PF	Pompa F (5)
PG	Pompa G (5)
15,16	**Kit idronico integrato lato sorgente**
00	Senza kit idronico
	Kit con n° 1 pompa con inverter velocità fissa
IA	Pompa A con inverter a velocità fissa (4)
IB	Pompa B con inverter a velocità fissa (4)
IC	Pompa C con inverter a velocità fissa (4)
ID	Pompa D con inverter a velocità fissa (5)
IE	Pompa E con inverter a velocità fissa (5)
IF	Pompa F con inverter a velocità fissa (5)
IG	Pompa G con inverter a velocità fissa (5)
	Kit con n° 1 pompa + riserva con inverter velocità fissa
JA	Pompa A + riserva, entrambe con inverter a velocità fissa (4)
JB	Pompa B + riserva, entrambe con inverter a velocità fissa (4)
JC	Pompa C + riserva, entrambe con inverter a velocità fissa (4)
JD	Pompa D + riserva, entrambe con inverter a velocità fissa (5)
JE	Pompa E + riserva, entrambe con inverter a velocità fissa (5)
JF	Pompa F + riserva, entrambe con inverter a velocità fissa (5)

Campo	Descrizione
JG	Pompa G + riserva, entrambe con inverter a velocità fissa (5)
	Kit con n° 1 pompa
UA	Pompa A (4)
UB	Pompa B (4)
UC	Pompa C (4)
UD	Pompa D (5)
UE	Pompa E (5)
UF	Pompa F (5)
UG	Pompa G (5)
	Kit con n° 1 pompa + riserva
VA	Pompa A + riserva (4)
VB	Pompa B + riserva (4)
VC	Pompa C + riserva (4)
VD	Pompa D + riserva (5)
VE	Pompa E + riserva (5)
VF	Pompa F + riserva (5)
VG	Pompa G + riserva (5)

(1) Acqua prodotta da -2 °C ÷ 20 °C
(2) Acqua prodotta da -10 °C ÷ 10 °C
(3) Non compatibile con le motoevaporanti "E"
(4) Solo per le taglie 0500 - 0750
(5) Solo per le taglie 0800 - 2600

DATI PRESTAZIONALI

Taglia			0500	0550	0600	0650	0700	0750	0800	0900	1000	1200	1400	1500	1600	1800	2000	2200	2450	2600
Prestazioni in raffreddamento 12 °C / 7 °C (1)																				
Potenza frigorifera	H	kW	107,0	116,5	131,0	145,6	161,0	192,0	224,1	252,8	285,3	312,6	361,4	405,2	458,1	501,6	578,8	661,4	703,9	746,4
Potenza assorbita	H	kW	24,4	27,0	29,9	33,5	37,1	44,1	50,3	57,2	63,9	70,9	81,5	92,5	103,0	114,1	132,0	150,0	161,2	172,6
Corrente assorbita totale a freddo	H	A	46,0	50,0	56,0	63,0	69,0	82,0	92,0	102,0	112,0	122,0	139,0	158,0	174,0	193,0	223,0	252,0	271,0	290,0
EER	H	W/W	4,38	4,31	4,38	4,35	4,34	4,35	4,45	4,42	4,47	4,41	4,43	4,38	4,45	4,40	4,39	4,41	4,37	4,33
Portata acqua sorgente	H	l/h	22477	24529	27493	30595	33839	40348	46960	53028	59761	65602	75759	85059	95925	105189	121421	138586	147677	156768
Perdita di carico lato sorgente	H	kPa	25	29	31	32	33	33	20	25	22	26	28	36	33	40	42	46	52	59
Portata acqua utenza	H	l/h	18406	20041	22537	25048	27701	33030	38529	43476	49070	53766	62145	69667	78757	86242	99517	113722	121034	128345
Perdita di carico lato utenza	H	kPa	16	19	20	21	22	22	13	17	14	17	19	23	22	26	28	30	34	39

(1) Dati 14511:2022; Acqua lato utenza 12 °C / 7 °C; Acqua lato sorgente 30 °C / 35 °C

Taglia			0500	0550	0600	0650	0700	0750	0800	0900	1000	1200	1400	1500	1600	1800	2000	2200	2450	2600
Prestazioni in riscaldamento 40 °C / 45 °C (1)																				
Potenza termica	H	kW	126,3	137,9	153,5	171,3	189,8	226,8	263,2	296,7	333,6	365,9	423,3	476,1	537,1	589,7	680,3	775,8	827,5	879,3
Potenza assorbita	H	kW	30,7	34,0	37,6	42,0	46,5	55,3	62,6	70,9	78,9	87,4	100,4	114,0	126,9	140,5	162,7	185,1	199,0	213,0
COP	H	W/W	4,11	4,06	4,08	4,08	4,08	4,10	4,20	4,18	4,23	4,19	4,21	4,18	4,23	4,20	4,18	4,19	4,16	4,13
Portata acqua sorgente	H	l/h	28011	30483	34010	37920	42038	50310	58607	66067	74467	81529	94494	106176	120167	131791	151939	173447	184814	196191
Perdita di carico lato sorgente	H	kPa	35	42	44	45	47	48	28	36	31	38	41	51	49	58	62	67	76	86
Portata acqua utenza	H	l/h	21919	23928	26641	29720	32926	39358	45687	51511	57935	63543	73504	82679	93270	102408	118150	134728	143707	152693
Perdita di carico lato utenza	H	kPa	22	26	27	27	29	29	17	22	19	23	24	31	29	35	37	40	46	52

(1) Dati 14511:2022; Acqua lato utenza 40 °C / 45 °C; Acqua lato sorgente 10 °C / 7 °C

INDICI ENERGETICI (REG. 2016/2281 UE)

Indici Energetici

Taglia			0500	0550	0600	0650	0700	0750	0800	0900	1000	1200	1400	1500	1600	1800	2000	2200	2450	2600
SEER - 12/7 (EN14825: 2018) (1)																				
SEER	H	W/W	6,48	6,44	6,55	6,59	6,61	6,36	6,68	6,56	6,73	6,60	6,76	6,75	6,86	6,74	6,78	6,83	6,89	6,84
Efficienza stagionale	H	%	256,10	254,70	259,10	260,60	261,30	251,50	264,10	259,30	266,30	261,00	267,50	267,00	271,30	266,40	268,20	270,00	272,40	270,50
SEER - 23/18 (EN 14825: 2018)																				
SEER	H	W/W	9,24	9,35	9,44	9,48	9,49	8,75	9,30	9,06	9,49	9,22	9,56	9,56	9,86	9,67	9,73	9,68	9,70	9,90
Efficienza stagionale	H	%	366,40	370,90	374,50	376,30	376,60	346,80	368,90	359,30	376,40	365,60	379,20	379,50	391,30	383,90	386,30	384,10	385,10	393,00
SEPR - (EN 14825: 2018) Alta temperatura (2)																				
SEPR	H	W/W	6,83	6,75	6,84	6,93	6,79	6,70	6,89	6,80	6,95	6,67	6,93	6,95	7,15	6,92	6,95	7,04	7,14	6,94
UE 813/2013 prestazioni in condizioni climatiche medie (average) - 35 °C - Pdesignh ≤ 400 kW (3)																				
SCOP	H	W/W	5,41	5,55	5,45	5,58	5,54	5,41	5,62	5,63	5,77	5,78	5,81	5,75	5,85	5,82	5,80	5,74	5,75	5,69
ηsh	H	%	208,40	214,00	210,00	215,00	213,60	208,20	216,90	217,10	222,60	223,00	224,50	221,90	225,90	224,60	224,10	221,70	221,90	219,50
Pdesignh	H	kW	126	138	154	171	190	226	263	296	333	365	423	475	536	589	679	774	826	877
UE 813/2013 prestazioni in condizioni climatiche medie (average) - 55 °C - Pdesignh ≤ 400 kW (4)																				
SCOP	H	W/W	4,70	4,72	4,75	4,87	4,83	4,72	4,86	4,82	4,87	4,84	4,87	4,85	4,87	4,80	4,85	5,00	4,95	4,94
ηsh	H	%	180,10	180,70	181,90	186,90	185,30	180,80	186,30	184,90	186,70	185,40	186,60	185,80	186,90	183,80	186,00	192,00	189,90	189,50
Pdesignh	H	kW	121	133	148	164	183	218	252	286	321	352	406	456	514	565	652	742	797	848

(1) Calcolo eseguito con portata d'acqua FISSA e temperatura d'uscita VARIABILE.
(2) Calcolo eseguito con portata d'acqua FISSA.
(3) Efficienze in applicazioni per bassa temperatura (35°C)
(4) Efficienze in applicazioni per media temperatura (55°C)

DATI ELETTRICI

Dati elettrici

Taglia			0500	0550	0600	0650	0700	0750	0800	0900	1000	1200	1400	1500	1600	1800	2000	2200	2450	2600
Dati elettrici																				
Corrente massima (FLA)	H	A	73,0	81,0	89,0	99,0	108,0	127,0	145,0	163,0	181,0	198,0	228,0	258,0	288,0	318,0	367,0	416,0	446,0	476,0
Corrente di spunto (LRA)	H	A	239,0	204,0	210,0	265,0	274,0	293,0	359,0	377,0	395,0	412,0	538,0	568,0	598,0	628,0	677,0	726,0	756,0	786,0

DATI TECNICI GENERALI

Dati generali

Taglia			0500	0550	0600	0650	0700	0750	0800	0900	1000	1200	1400	1500	1600	1800	2000	2200	2450	2600
Compressore																				
Tipo	H	tipo	Scroll																	
Regolazione compressore	H	Tipo	On-Off																	
Numero	H	n°	3	4	4	4	4	4	4	4	4	4	4	4	4	4	5	6	6	6
Circuiti	H	n°	2	2	2	2	2	2	2	2	2	2	2	2	2	2	2	2	2	2
Refrigerante	H	tipo	R32																	
Carica refrigerante circuito 1 (1)	H	kg	6,0	6,0	7,0	8,0	9,0	11,0	11,0	11,0	14,0	14,0	15,0	15,0	19,0	19,0	23,0	28,0	28,0	28,0
Carica refrigerante circuito 2 (1)	H	kg	6,0	6,0	7,0	8,0	9,0	11,0	11,0	11,0	14,0	14,0	15,0	15,0	19,0	19,0	23,0	28,0	28,0	28,0
Scambiatore lato sorgente																				
Tipo	H	tipo	Piastre																	
Numero	H	n°	1	1	1	1	1	1	1	1	1	1	1	1	1	1	1	1	1	1
Attacchi (in/out)	H	Tipo	Giunti scanalati																	
Diametro (in)	H	Ø	2" 1/2	2" 1/2	2" 1/2	2" 1/2	2" 1/2	2" 1/2	4"	4"	4"	4"	4"	4"	4"	4"	4"	4"	4"	4"
Diametro (out)	H	Ø	2" 1/2	2" 1/2	2" 1/2	2" 1/2	2" 1/2	2" 1/2	4"	4"	4"	4"	4"	4"	4"	4"	4"	4"	4"	4"
Scambiatore lato utenza																				
Tipo	H	tipo	Piastre																	
Numero	H	n°	1	1	1	1	1	1	1	1	1	1	1	1	1	1	1	1	1	1
Attacchi (in/out)	H	Tipo	Giunti scanalati																	
Diametro (in)	H	Ø	2" 1/2	2" 1/2	2" 1/2	2" 1/2	2" 1/2	2" 1/2	4"	4"	4"	4"	4"	4"	4"	4"	4"	4"	4"	4"
Diametro (out)	H	Ø	2" 1/2	2" 1/2	2" 1/2	2" 1/2	2" 1/2	2" 1/2	4"	4"	4"	4"	4"	4"	4"	4"	4"	4"	4"	4"
Dati sonori calcolati in funzionamento a freddo (2)																				
Livello di potenza sonora	H	dB(A)	79,0	80,0	80,0	80,0	81,0	82,0	82,0	83,0	84,0	85,0	87,0	88,0	90,0	91,0	91,0	91,0	92,0	92,0
Livello di pressione sonora (10 m)	H	dB(A)	47,3	48,3	48,3	48,3	49,3	50,2	50,2	51,2	52,2	53,2	55,2	56,2	58,2	59,2	59,1	59,1	60,1	60,1

(1) La carica riportata in tabella è un valore stimato e preliminare. Il valore finale della carica di refrigerante è riportato nella targhetta tecnica dell'unità. Per maggiori informazioni contattare sede.
(2) Potenza sonora: calcolata sulla base di misure effettuate in accordo con la normativa UNI EN ISO 9614-2, nel rispetto di quanto richiesto dalla certificazione Eurovent.; Pressione sonora misurata in campo libero, a 10 m di distanza dalla superficie esterna dell'unità (in accordo con la UNI EN ISO 3744).

DIMENSIONI

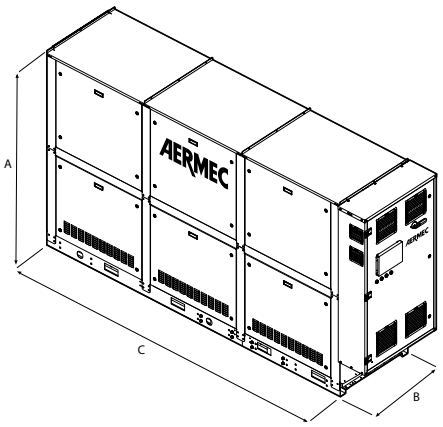

Dimensioni e pesi

Taglia			0500	0550	0600	0650	0700	0750	0800	0900	1000	1200	1400	1500	1600	1800	2000	2200	2450	2600
Dimensioni e pesi																				
A	H	mm	2000	2000	2000	2000	2000	2000	2000	2000	2000	2000	2000	2000	2000	2000	2000	2000	2000	2000
B	H	mm	800	800	800	800	800	850	850	850	850	850	850	850	850	850	900	900	900	900
C	H	mm	2090	2090	2090	2090	2090	2500	2500	2500	2500	2500	2500	2500	2500	2500	3600	3600	3600	3600
Peso a vuoto	H	kg	920	980	995	1015	1040	1095	1225	1285	1405	1470	1585	1655	1860	1970	2330	2550	2610	2670
Dimensioni e pesi con pompe																				
A	H	mm	2000	2000	2000	2000	2000	2000	2000	2000	2000	2000	2000	2000	2000	2000	2000	2000	2000	2000
B	H	mm	800	800	800	800	800	850	850	850	850	850	850	850	900	900	900	900	900	900
C	H	mm	2950	2950	2950	2950	2950	3600	3600	3600	3600	3600	3600	3600	3600	3600	4700	4700	4700	4700

Il peso dell'unità è senza kit idronico e accessori.

■ *Per la versione con kit idronico contattare sede.*

Aermec si riserva la facoltà di apportare in qualsiasi momento tutte le modifiche ritenute necessarie per il miglioramento del prodotto con eventuale modifica dei relativi dati tecnici.

Aermec S.p.A.
Via Roma, 996 - 37040 Bevilacqua (VR) - Italia
Tel. 0442633111 - Telefax 044293577
www.aermec.com

Numero Verde
800-843085

WS

Pompa di calore condensata ad acqua reversibile lato acqua

Potenza frigorifera 147 ÷ 700 kW
Potenza termica 164 ÷ 778 kW

- **Elevate efficienze tutte in classe A Eurovent**
- **Unità ottimizzata per basse temperature di condensazione**
- **Ideale per applicazioni geotermiche**
- **Disponibile anche con gas R513A (XP10)**



CONTO TERMICO

Per i modelli che rientrano nelle detrazioni e negli incentivi fare riferimento solo alle liste presenti sul sito www.aermec.it

DESCRIZIONE

Unità da interno per la produzione di acqua refrigerata/riscaldata, progettata e realizzata per soddisfare le esigenze di climatizzazione nei complessi residenziali / commerciali, o di refrigerazione nei complessi industriali.
Macchina compatta e flessibile che si adegua alle più diverse condizioni di carico grazie all'accurata termoregolazione.
Il basamento, la struttura e la pannellatura sono in acciaio zincato trattato con vernici poliestere RAL 9003.

VERSIONI

° Standard
L Standard silenziata

CARATTERISTICHE

Campo di funzionamento

Funzionamento a pieno carico con produzione di acqua refrigerata da 4 a 16 °C, con la possibilità di produrre anche acqua negativa fino a -6 °C all'evaporatore e acqua calda al condensatore fino a 50 °C.
(per maggiori dettagli fare riferimento alla documentazione tecnica).

Unità mono - bicircuito

Le unità a seconda della taglia sono monocircuito o bicircuito, per assicurare la massima efficienza sia a pieno carico che ai carichi parziali e garantire la continuità di esercizio in caso di fermata di uno dei circuiti.
Hanno compressori a vite e scambiatori lato impianto e sorgente a piastre.

CONTROLLO PCO5

Regolazione a microprocessore, completo di tastiera e display LCD, che permette una facile consultazione e l'intervento sull'unità attraverso un menù disponibile in più lingue.
La regolazione comprende una completa gestione degli allarmi e il loro storico.
La possibilità di controllare due unità in parallelo Master - Slave
La presenza di un orologio programmatore permette d'impostare delle fasce orarie di funzionamento ed un eventuale secondo set-point.
La termoregolazione avviene con la logica proporzionale integrale, in base alla temperatura di uscita dell'acqua.

ACCESSORI

AER485P1: Interfaccia RS-485 per sistemi di supervisione con protocollo MODBUS. È previsto n°. 1 accessorio per ogni scheda di controllo dell'unità.
AER485P1 x n° 2: Interfaccia RS-485 per sistemi di supervisione con protocollo MODBUS. È previsto n°. 1 accessorio per ogni scheda di controllo dell'unità.
AERBACP: Interfaccia di comunicazione Ethernet per protocolli Bacnet/IP, Modbus TCP/IP, SNMP. È previsto n°. 1 accessorio per ogni scheda di controllo dell'unità.
AERNET: Il dispositivo permette il controllo, la gestione ed il monitoraggio remoto di un refrigeratore con un PC, smartphone o tablet tramite collegamento Cloud. AERNET svolge la funzione di Master mentre ogni unità collegata viene configurata come Slave fino ad un massimo di 6 schede di controllo. È inoltre possibile con un semplice click salvare sul proprio terminale un file log con tutti i dati delle unità collegate per eventuali post analisi.
MULTICHILLER-EVO: Sistema di controllo per il comando, l'accensione e lo spegnimento dei singoli refrigeratori in un impianto in cui siano installati più apparecchi in parallelo (max. n° 9) assicurando sempre la portata costante agli evaporatori.
PRV3: Consente di eseguire a distanza le operazioni di comando del refrigeratore.
AVX: Supporti antivibranti a molla.

ACCESSORI MONTATI IN FABBRICA

RIF: Rifasatore di corrente. Collegato in parallelo al motore, permette una riduzione della corrente assorbita (circa il 10%)
AKW: Acoustic kit, grazie ad un rivestimento particolare della pannellatura o dei componenti che producono maggior rumore nell'unità, permette un abbattimento ulteriore del rumore. Disponibile solo per la versione silenziata.

COMPATIBILITÀ ACCESSORI

Modello	Ver	0601	0701	0801	0901	1101	1202	1402	1602	1802	2002	2202	2502	2802
AER485P1	°,L	•	•	•	•	•								
AER485P1 x n° 2 (1)	°,L						•	•	•	•	•	•	•	•
AERBACP	°,L	•	•	•	•	•	•	•	•	•	•	•	•	•
AERNET	°,L	•	•	•	•	•	•	•	•	•	•	•	•	•
MULTICHILLER-EVO	°,L	•	•	•	•	•	•	•	•	•	•	•	•	•
PRV3	°,L	•	•	•	•	•	•	•	•	•	•	•	•	•

(1) x n°_ Quantità dell'accessorio da prevedere.

Antivibranti

	Ver	0601	0701	0801	0901	1101	1202	1402	1602	1802	2002	2202	2502	2802
Evaporatore: E														
	°, L	AVX651	AVX651	AVX652	AVX652	AVX656	AVX658	AVX658	AVX658	AVX659	AVX667	AVX661	AVX661	AVX661
Evaporatore: °														
	°, L	AVX651	AVX651	AVX652	AVX652	AVX656	AVX658	AVX658	AVX658	AVX659	AVX667	AVX661	AVX661	AVX661

Rifasatore di corrente

Ver	0601	0701	0801	0901	1101	1202	1402
°, L	-	RIF161	RIF161	RIF201	RIF241	RIF161 x2	RIF161 x2

L'accessorio non può essere montato sulle configurazioni indicate con -
Il fondino grigio indica gli accessori montati in fabbrica

Ver	1602	1802	2002	2202	2502	2802
°, L	RIF161 x2	RIF201 x 2	RIF201+RIF241	RIF241 x2	RIF301 x2	RIF301 x2

Il fondino grigio indica gli accessori montati in fabbrica

Acoustic kit

Ver	0601	0701	0801	0901	1101	1202	1402
L	AKW (1)	AKW (1)	AKW (1)	AKW (1)	AKW (1)	AKW (1)	AKW (1)

(1) Disponibile solo per la versione silenziata
Il fondino grigio indica gli accessori montati in fabbrica

Ver	1602	1802	2002	2202	2502	2802
L	AKW (1)	AKW (1)	AKW (1)	AKW (1)	AKW (1)	AKW (1)

(1) Disponibile solo per la versione silenziata
Il fondino grigio indica gli accessori montati in fabbrica

CONFIGURATORE

Campo		Descrizione
1,2		**WS**
3,4,5,6		**Taglia** 0601, 0701, 0801, 0901, 1101, 1202, 1402, 1602, 1802, 2002, 2202, 2502, 2802
7		**Campo d'impiego**
	X	Valvola termostatica elettronica (1)
	Y	Valvola termostatica meccanica per bassa temperatura (2)
	Z	Valvola termostatica elettronica per bassa temperatura (2)
	°	Valvola termostatica meccanica standard (1)
8		**Modello**
	°	Pompa di calore reversibile lato acqua
9		**Recupero di calore**
	D	Con desurriscaldatore (3)
	T	Con recupero totale (4)
	°	Senza recupero di calore
10		**Versione**
	°	Standard

Campo		Descrizione
	L	Standard silenziata
11		**Evaporatore**
	E	Motoevaporante (5)
	°	Standard
12		**Alimentazione**
	2	230V ~ 3 50Hz con fusibili
	4	230V ~ 3 50Hz con magnetotermici
	5	500V ~ 3 50Hz con fusibili
	8	400V ~ 3 50Hz con magnetotermici
	9	500V ~ 3 50Hz con magnetotermici
	°	400V ~ 3 50Hz con fusibili

(1) Acqua prodotta da 4 °C ÷ 16 °C
(2) Acqua prodotta da 4 °C ÷ -6 °C; per la combinazione con il recupero di calore vi consigliamo di contattare la sede
(3) Durante il funzionamento a freddo è necessario garantire sempre all'ingresso dello scambiatore una temperatura dell'acqua non inferiore ai 35 °C.
(4) Opzione non configurabile con l'unità motoevaporante..
(5) Spedita con la sola tenuta di carica.

DATI PRESTAZIONALI

WS - °/L

Taglia			0601	0701	0801	0901	1101	1202	1402	1602	1802	2002	2202	2502	2802
Prestazioni in raffreddamento 12 °C / 7 °C (1)															
Potenza frigorifera	°/L	kW	147,7	186,9	212,2	233,8	299,0	308,6	369,1	421,6	469,8	545,6	599,8	654,3	700,4
Potenza assorbita	°/L	kW	29,1	36,6	81,8	46,0	58,7	605,6	72,8	83,2	92,7	106,7	117,2	128,1	136,8
Corrente assorbita totale a freddo	°/L	A	56,0	67,0	74,0	83,0	95,0	110,0	133,0	149,0	167,0	179,0	190,0	219,0	235,0
EER	°/L	W/W	5,08	5,11	5,07	5,08	5,09	5,10	5,07	5,06	5,07	5,11	5,12	5,11	5,12
Portata acqua sorgente	°/L	l/h	30238	38269	43508	47922	61258	63078	75593	86332	96177	111478	122506	133608	142894
Perdita di carico lato sorgente	°/L	kPa	33	23	22	22	25	47	36	39	43	48	52	58	65
Portata acqua utenza	°/L	l/h	25421	32148	36495	40212	51431	53088	63476	72492	80788	93813	103143	112508	120438
Perdita di carico lato utenza	°/L	kPa	23	17	15	16	18	33	25	27	30	33	35	39	44
Prestazioni in riscaldamento 40 °C / 45 °C (2)															
Potenza termica	°/L	kW	164,9	208,7	237,3	261,4	334,0	343,7	412,1	470,6	524,2	607,2	667,2	727,6	778,0
Potenza assorbita	°/L	kW	36,8	46,3	52,9	58,1	74,2	76,9	92,2	105,5	117,7	135,5	148,8	162,8	174,1
Corrente assorbita totale a caldo	°/L	A	70,0	84,0	94,0	105,0	120,0	138,0	168,0	188,0	210,0	225,0	240,0	275,0	296,0
COP	°/L	W/W	4,48	4,51	4,49	4,50	4,50	4,47	4,47	4,46	4,46	4,48	4,48	4,47	4,47
Portata acqua utenza	°/L	l/h	28611	36218	41197	45370	57987	59660	71552	81718	91025	105442	115854	126347	135087
Perdita di carico lato utenza	°/L	kPa	29	21	19	20	23	42	32	35	38	43	46	52	58
Portata acqua sorgente	°/L	l/h	37525	47456	53873	59360	75920	78366	93702	107011	119257	138485	152256	166081	177787
Perdita di carico lato sorgente	°/L	kPa	49	37	33	34	39	73	54	59	65	72	77	85	96

(1) Dati 14511:2022; Acqua lato utenza 12 °C / 7 °C; Acqua lato sorgente 30 °C / 35 °C
(2) Dati 14511:2022; Acqua lato utenza 40 °C / 45 °C; Acqua lato sorgente 10 °C / 7 °C

Dati prestazionali motoevaporanti

WS - E

Taglia			0601	0701	0801	0901	1101	1202	1402	1602	1802	2002	2202	2502	2802
Evaporatore: E															
Prestazioni in raffreddamento 12 °C / 7 °C (1)															
Potenza frigorifera	°/L	kW	134,5	167,9	189,2	216,7	264,4	276,7	333,2	381,0	431,7	489,8	542,5	591,7	629,6
Potenza assorbita	°/L	kW	34,7	42,2	48,2	55,0	67,0	69,3	84,4	96,5	109,9	122,0	134,1	146,8	157,0
Corrente assorbita totale a freddo	°/L	A	63,0	75,0	85,0	96,0	111,0	127,0	151,0	170,0	192,0	207,0	222,0	252,0	270,0
EER	°/L	W/W	3,88	3,98	3,92	3,94	3,94	3,99	3,95	3,95	3,93	4,01	4,05	4,03	4,01
Portata acqua utenza	°/L	l/h	23108	28849	32512	37238	45248	47546	57251	65458	74169	84147	93212	101661	108175
Perdita di carico lato utenza	°/L	kPa	18	13	12	12	14	25	19	20	23	25	27	30	34

(1) Acqua lato utenza 12 °C / 7 °C; Temperatura di condensazione 45 °C

INDICI ENERGETICI (REG. 2016/2281 UE)

Taglia			0601	0701	0801	0901	1101	1202	1402	1602	1802	2002	2202	2502	2802
SEER - 12/7 (EN14825: 2018) (1)															
SEER	°/L	W/W	5,58	5,80	6,09	6,04	5,96	6,22	6,24	6,39	6,39	6,38	6,38	6,42	6,39
Efficienza stagionale	°/L	%	220,2%	229,0%	240,6%	238.6%	235,2%	245,7%	246,6%	252,5%	252,6%	252,1%	252,2%	253,9%	252,7%
SEPR - (EN 14825: 2018) Alta temperatura (2)															
SEPR	°/L	W/W	-	-	-	-	7,77	7,97	7,99	8,11	8,01	8,04	8,01	8,05	8,01
UE 813/2013 prestazioni in condizioni climatiche medie (average) - 35 °C - Pdesignh ≤ 400 kW (3)															
Pdesignh	°/L	kW	229	290	330	363	-	-	-	-	-	-	-	-	-
SCOP	°/L	W/W	5,98	6,10	6,30	6,25	-	-	-	-	-	-	-	-	-
ηsh	°/L	%	231.0%	236.0%	244.0%	242.0%	-	-	-	-	-	-	-	-	-

(1) Calcolo eseguito con portata d'acqua VARIABILE e temperatura d'uscita VARIABILE.
(2) Calcolo eseguito con portata d'acqua VARIABILE.
(3) Efficienze in applicazioni per bassa temperatura (35°C)

DATI ELETTRICI

Taglia			0601	0701	0801	0901	1101	1202	1402	1602	1802	2002	2202	2502	2802
Dati elettrici															
Corrente massima (FLA)	°/L	A	90,7	98,0	112,0	128,0	156,0	168,0	196,0	224,0	256,0	284,0	312,0	354,0	380,0
Corrente di spunto (LRA)	°/L	A	147,0	140,0	163,0	192,0	246,0	194,1	198,5	228,0	262,6	316,6	324,7	388,1	448,1

DATI TECNICI GENERALI

Taglia			0601	0701	0801	0901	1101	1202	1402	1602	1802	2002	2202	2502	2802
Compressore															
Tipo	°,L	tipo							Vite						
Regolazione compressore	°,L	Tipo							On-Off						
Numero	°,L	n°	1	1	1	1	1	2	2	2	2	2	2	2	2
Circuiti	°,L	n°	1	1	1	1	1	2	2	2	2	2	2	2	2
Refrigerante	°,L	tipo							R134a						
Carica refrigerante (1)	°,L	kg	18,0	22,0	22,0	25,0	38,0	36,0	42,0	44,0	50,0	59,0	68,0	70,0	80,0
Scambiatore lato utenza															
Tipo	°,L	tipo							Piastre						
Numero	°,L	n°	1	1	1	1	1	1	1	1	1	1	1	1	1
Scambiatore lato sorgente															
Tipo	°,L	tipo							Piastre						
Numero	°,L	n°	1	1	1	1	1	1	1	1	1	1	1	1	1
Attacchi idraulici lato utenza															
Attacchi (in/out)	°,L	Tipo							Giunti scanalati						
Diametro (in/out)	°,L	Ø							3″						
Attacchi idraulici lato sorgente															
Attacchi (in/out)	°,L	Tipo							Giunti scanalati						
Diametro (in/out)	°,L	Ø							3″						
Dati sonori calcolati in funzionamento a freddo (2)															
Livello di potenza sonora	°	dB(A)	86,1	86,8	87,1	87,8	87,1	89,1	89,8	90,1	90,8	90,5	90,1	91,3	91,8
	L	dB(A)	78,1	78,8	79,1	79,9	78,1	81,1	81,8	82,1	82,9	82,1	81,1	83,4	84,1
Livello di pressione sonora (10 m)	°	dB(A)	54,3	55,0	55,3	56,0	55,3	57,2	57,9	58,3	59,0	58,6	58,2	59,3	59,9
	L	dB(A)	46,3	47,0	47,3	48,1	46,3	49,2	50,0	50,2	51,0	50,2	49,2	51,5	52,2

(1) La carica riportata in tabella è un valore stimato e preliminare. Il valore finale della carica di refrigerante è riportato nella targhetta tecnica dell'unità. Per maggiori informazioni contattare sede.
(2) Potenza sonora: calcolata sulla base di misure effettuate in accordo con la normativa UNI EN ISO 9614-2, nel rispetto di quanto richiesto dalla certificazione Eurovent.; Pressione sonora misurata in campo libero, a 10 m di distanza dalla superficie esterna dell'unità (in accordo con la UNI EN ISO 3744).

DIMENSIONI

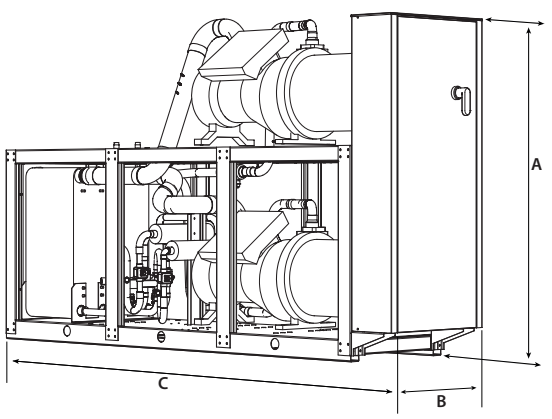

Taglia			0601	0701	0801	0901	1101	1202	1402	1602	1802	2002	2202	2502	2802
Dimensioni e pesi															
A	°	mm	1775	1775	1775	1775	1775	1975	1975	1975	2005	1985	2065	2065	2065
	L	mm	1775	1775	1775	1775	1775	2120	2120	2120	2120	2120	2120	2120	2120
B	°,L	mm	810	810	810	810	810	810	810	810	810	810	810	810	810
C	°,L	mm	2960	2960	2960	2960	3360	2960	2960	2960	2960	3360	3360	3360	3360
Peso a vuoto	°	kg	1101	1251	1301	1357	1788	1738	2071	2140	2212	2648	3050	3131	3131
	L	kg	1229	1379	1429	1485	1934	1966	2299	2368	2440	2905	3307	3388	3388

Aermec si riserva la facoltà di apportare in qualsiasi momento tutte le modifiche ritenute necessarie per il miglioramento del prodotto con eventuale modifica dei relativi dati tecnici.

Aermec S.p.A.
Via Roma, 996 - 37040 Bevilacqua (VR) - Italia
Tel. 0442633111 - Telefax 044293577
www.aermec.com

Numero Verde
800-843085

HWS

Pompa di calore condensata ad acqua reversibile lato acqua

Potenza frigorifera 147 ÷ 369 kW
Potenza termica 165 ÷ 778 kW

- **Elevate efficienze tutte in classe A Eurovent**
- **Unità ottimizzata per alte temperature di condensazione**
- **Ideale per applicazioni geotermiche**
- **Disponibile anche con gas R513A (XP10)**



CONTO TERMICO

Per i modelli che rientrano nelle detrazioni e negli incentivi fare riferimento solo alle liste presenti sul sito www.aermec.it

EUROVENT CERTIFIED PERFORMANCE www.eurovent-certification.com

DESCRIZIONE

Unità da interno per la produzione di acqua refrigerata/riscaldata, progettata e realizzata per soddisfare le esigenze di climatizzazione nei complessi residenziali / commerciali, o di refrigerazione nei complessi industriali.
Macchina compatta e flessibile che si adegua alle più diverse condizioni di carico grazie all'accurata termoregolazione.
Il basamento, la struttura e la pannellatura sono in acciaio zincato trattato con vernici poliestere RAL 9003.

VERSIONI

° Standard
L Standard silenziata

CARATTERISTICHE

Campo di funzionamento

Funzionamento a pieno carico con produzione di acqua refrigerata da 4 a 16 °C, con la possibilità di produrre anche acqua calda al condensatore fino a 60 °C. (per maggiori dettagli fare riferimento alla documentazione tecnica).

Unità mono - bicircuito

Le unità a seconda della taglia sono monocircuito o bicircuito, per assicurare la massima efficienza sia a pieno carico che ai carichi parziali e garantire la continuità di esercizio in caso di fermata di uno dei circuiti.
Hanno compressori a vite e scambiatori lato impianto e sorgente a piastre.

Cofanatura integrale

Per tutte le versioni, laddove richiesto, è disponibile la cofanatura integrale, che permette di ridurre ulteriormente il livello sonoro.

CONTROLLO PCO5

Regolazione a microprocessore, completo di tastiera e display LCD, che permette una facile consultazione e l'intervento sull'unità attraverso un menù disponibile in più lingue.
La regolazione comprende una completa gestione degli allarmi e il loro storico.
La possibilità di controllare due unità in parallelo Master - Slave
La presenza di un orologio programmatore permette d'impostare delle fasce orarie di funzionamento ed un eventuale secondo set-point.
La termoregolazione avviene con la logica proporzionale integrale, in base alla temperatura di uscita dell'acqua.

ACCESSORI

AER485P1: Interfaccia RS-485 per sistemi di supervisione con protocollo MODBUS. È previsto n°. 1 accessorio per ogni scheda di controllo dell'unità.
AER485P1 x n° 2: Interfaccia RS-485 per sistemi di supervisione con protocollo MODBUS. È previsto n°. 1 accessorio per ogni scheda di controllo dell'unità.
AERBACP: Interfaccia di comunicazione Ethernet per protocolli Bacnet/IP, Modbus TCP/IP, SNMP. È previsto n°. 1 accessorio per ogni scheda di controllo dell'unità.
AERNET: Il dispositivo permette il controllo, la gestione ed il monitoraggio remoto di un refrigeratore con un PC, smartphone o tablet tramite collegamento Cloud. AERNET svolge la funzione di Master mentre ogni unità collegata viene configurata come Slave fino ad un massimo di 6 schede di controllo. È inoltre possibile con un semplice click salvare sul proprio terminale un file log con tutti i dati delle unità collegate per eventuali post analisi.
MULTICHILLER-EVO: Sistema di controllo per il comando, l'accensione e lo spegnimento dei singoli refrigeratori in un impianto in cui siano installati più apparecchi in parallelo (max. n° 9) assicurando sempre la portata costante agli evaporatori.
PRV3: Consente di eseguire a distanza le operazioni di comando del refrigeratore.
AVX: Supporti antivibranti a molla.

ACCESSORI MONTATI IN FABBRICA

RIF: Rifasatore di corrente. Collegato in parallelo al motore, permette una riduzione della corrente assorbita (circa il 10%)
AKW: Acoustic kit, grazie ad un rivestimento particolare della pannellatura o dei componenti che producono maggior rumore nell'unità, permette un abbattimento ulteriore del rumore. Disponibile solo per la versione silenziata.

COMPATIBILITÀ ACCESSORI

Modello	Ver	0601	0701	0801	0901	1101	1202	1402	1602	1802	2002	2202	2502	2802
AER485P1	°,L	•	•	•	•	•								
AER485P1 x n° 2 (1)	°,L						•	•	•	•	•	•	•	•
AERBACP	°,L	•	•	•	•	•	•	•	•	•	•	•	•	•
AERNET	°,L	•	•	•	•	•	•	•	•	•	•	•	•	•
MULTICHILLER-EVO	°,L	•	•	•	•	•	•	•	•	•	•	•	•	•
PRV3	°,L	•	•	•	•	•	•	•	•	•	•	•	•	•

(1) x n°_ Quantità dell'accessorio da prevedere.

Antivibranti

Versione	Recupero di calore	Evaporatore	0601	0701	0801	0901	1101
°	°	°	AVX651	AVX651	AVX652	AVX652	AVX656
°	°, D	E	-	AVX668	AVX668	AVX668	AVX669
°	D	°	-	AVX651	AVX652	AVX652	AVX654
°	T	°	-	AVX652	AVX655	AVX655	AVX657
L	°	°	AVX651	AVX651	AVX652	AVX652	AVX656
L	°, D	E	-	AVX668	AVX668	AVX668	AVX669
L	D	°	-	AVX651	AVX652	AVX652	AVX654
L	T	°	-	AVX652	AVX655	AVX655	AVX657

Versione	Recupero di calore	Evaporatore	1202	1402	1602	1802	2002
°	°	°	AVX658	AVX658	AVX658	AVX659	AVX667
°	°	E	-	AVX670	AVX670	AVX670	AVX671
°	D	°	AVX658	AVX658	-	-	-
°	D	E	-	AVX670	-	-	-
°	T	°	-	AVX662	-	-	-
L	°	°	AVX658	AVX658	AVX658	AVX659	AVX667
L	°	E	-	AVX670	AVX670	AVX670	AVX671
L	D	°	AVX658	AVX658	-	-	-
L	D	E	-	AVX670	-	-	-
L	T	°	-	AVX662	-	-	-

Versione	Recupero di calore	Evaporatore	2202	2502	2802
°	°	°	AVX661	AVX661	AVX661
°	°	E	AVX672	AVX672	AVX672
°	D	°, E	-	-	-
°	T	°	-	-	-
L	°	°	AVX661	AVX661	AVX661
L	°	E	AVX672	AVX672	AVX672
L	D	°, E	-	-	-
L	T	°	-	-	-

- non disponibile

Rifasatore di corrente

Ver	0601	0701	0801	0901	1101	1202	1402
°, L	-	RIF161	RIF161	RIF201	RIF241	-	RIF161 x2

L'accessorio non può essere montato sulle configurazioni indicate con -
Il fondino grigio indica gli accessori montati in fabbrica

Ver	1602	1802	2002	2202	2502	2802
°, L	RIF161 x2	RIF201 x 2	RIF201+RIF241	RIF241 x2	RIF301 x2	RIF301 x2

Il fondino grigio indica gli accessori montati in fabbrica

Acoustic kit

Ver	0601	0701	0801	0901	1101	1202	1402	1602	1802	2002	2202	2502	2802
L	AKW (1)	AKW (1)	AKW (1)	AKW (1)	AKW (1)	AKW (1)	AKW (1)	AKW (1)	AKW (1)	AKW (1)	AKW (1)	AKW (1)	AKW (1)

(1) Disponibile solo per la versione silenziata
Il fondino grigio indica gli accessori montati in fabbrica

CONFIGURATORE

Campo		Descrizione
1,2,3		**HWS**
4,5,6,7		**Taglia** 0601, 0701, 0801, 0901, 1101, 1202, 1402, 1602, 1802, 2002, 2202, 2502, 2802
8		**Campo d'impiego**
	X	Valvola termostatica elettronica
	°	Valvola termostatica meccanica standard
9		**Modello**
	°	Pompa di calore reversibile lato acqua
10		**Recupero di calore**
	D	Con desurriscaldatore (1)
	T	Con recupero totale (2)
	°	Senza recupero di calore
11		**Versione**
	°	Standard

Campo		Descrizione
	L	Standard silenziata
12		**Evaporatore**
	E	Motoevaporante (3)
	°	Standard
13		**Alimentazione**
	2	230V ~ 3 50Hz con fusibili
	4	230V ~ 3 50Hz con magnetotermici
	5	500V ~ 3 50Hz con fusibili
	8	400V ~ 3 50Hz con magnetotermici
	9	500V ~ 3 50Hz con magnetotermici
	°	400V ~ 3 50Hz con fusibili

(1) Durante il funzionamento a freddo è necessario garantire sempre all'ingresso dello scambiatore una temperatura dell'acqua non inferiore ai 35 °C. Il desurriscaldatore non è disponibile per le taglie 0601 e 1202.
(2) Il recupero totale non è disponibile per le taglie 0601 e 1202 e con nessuna unità motoevaporante.
(3) Spedita con la sola tenuta di carica. Opzione non disponibile per le taglie 0601 e 1202.

DATI PRESTAZIONALI

HWS - °/L

Taglia			0601	0701	0801	0901	1101	1202	1402
Prestazioni in raffreddamento 12 °C / 7 °C (1)									
Potenza frigorifera	°,L	kW	146,7	178,8	212,7	233,7	293,7	293,7	356,6
Potenza assorbita	°,L	kW	31,7	38,0	43,2	49,2	59,7	63,5	76,8
Corrente assorbita totale a freddo	°,L	A	56,0	66,0	74,0	82,0	101,0	112,0	132,0
EER	°,L	W/W	4,63	4,70	4,92	4,75	4,92	4,62	4,64
Portata acqua sorgente	°,L	l/h	30474	37085	43795	48419	60454	60948	73996
Perdita di carico lato sorgente	°,L	kPa	40	27	27	26	31	53	50
Portata acqua utenza	°,L	l/h	25256	30754	36596	40204	50513	50513	61337
Perdita di carico lato utenza	°,L	kPa	29	20	20	19	23	38	36
Prestazioni in riscaldamento 40 °C / 45 °C (2)									
Potenza termica	°,L	kW	163,9	199,3	234,8	260,1	324,0	327,5	397,5
Potenza assorbita	°,L	kW	38,0	45,4	51,6	58,8	71,4	76,3	92,2
Corrente assorbita totale a caldo	°,L	A	66,0	78,0	88,0	97,0	120,0	133,0	157,0
COP	°,L	W/W	4,31	4,39	4,55	4,42	4,54	4,29	4,31
Portata acqua sorgente	°,L	l/h	36968	45016	53566	58847	73936	73936	89780
Perdita di carico lato sorgente	°,L	kPa	62	43	43	41	49	81	77
Portata acqua utenza	°,L	l/h	28421	34581	40752	45134	56255	56843	69010
Perdita di carico lato utenza	°,L	kPa	35	23	23	23	27	46	43

(1) Dati 14511:2022; Acqua lato utenza 12 °C / 7 °C; Acqua lato sorgente 30 °C / 35 °C
(2) Dati 14511:2022; Acqua lato utenza 40 °C / 45 °C; Acqua lato sorgente 10 °C / 7 °C

Taglia			1602	1802	2002	2202	2502	2802
Prestazioni in riscaldamento 40 °C / 45 °C (1)								
Potenza termica	°,L	kW	465,7	522,8	584,8	646,9	730,9	799,6
Potenza assorbita	°,L	kW	104,0	121,3	133,2	145,1	165,9	181,5
Corrente assorbita totale a caldo	°,L	A	176,0	195,0	218,0	241,0	277,0	280,0
COP	°,L	W/W	4,48	4,31	4,39	4,46	4,41	4,40
Portata acqua sorgente	°,L	l/h	106378	118198	133036	147873	166735	182932
Perdita di carico lato sorgente	°,L	kPa	86	88	96	103	114	137
Portata acqua utenza	°,L	l/h	80851	90770	101543	112315	126902	138328
Perdita di carico lato utenza	°,L	kPa	48	50	54	58	65	79

(1) Dati 14511:2022; Acqua lato utenza 40 °C / 45 °C; Acqua lato sorgente 10 °C / 7 °C

Dati prestazionali motoevaporanti

HWS - E

Taglia			0601	0701	0801	0901	1101	1202	1402	1602	1802	2002	2202	2502	2802
Evaporatore: E															
Prestazioni in raffreddamento 12 °C / 7 °C (1)															
Potenza frigorifera	°,L	kW	-	163,0	192,0	212,0	263,0	-	326,0	385,0	428,0	481,0	539,0	601,0	676,0
Potenza assorbita	°,L	kW	-	41,0	47,0	54,0	66,0	-	82,0	93,0	108,0	120,0	132,0	146,0	159,0
Corrente assorbita totale a freddo	°,L	A	-	72,0	81,0	90,0	113,0	-	144,0	162,0	180,0	204,0	226,0	254,0	272,0
EER	°,L	W/W	-	3,98	4,09	3,93	3,98	-	3,98	4,14	3,96	4,01	4,08	4,12	4,25
Portata acqua utenza	°,L	l/h	-	28005	32988	36424	45186	-	56011	66147	73535	82641	92606	103259	116144
Perdita di carico lato utenza	°,L	kPa	-	20	20	19	23	-	36	40	41	45	48	53	62

(1) Acqua lato utenza 12 °C / 7 °C; Temperatura di condensazione 45 °C

INDICI ENERGETICI (REG. 2016/2281 UE)

Taglia			0601	0701	0801	0901	1101	1202	1402
SEER - 12/7 (EN14825: 2018) (1)									
SEER	°,L	W/W	5,01	5,28	5,57	5,43	5,59	5,36	5,42
Efficienza stagionale	°,L	%	197,4%	208,2%	219.8%	214.2%	220,6%	211,4%	213,6%
UE 813/2013 prestazioni in condizioni climatiche medie (average) - 55 °C - Pdesignh ≤ 400 kW (2)									
Pdesignh	°,L	kW	215	257	293	330	-	-	-
SCOP	°,L	W/W	4,55	4,60	4,73	4,58	-	-	-
ηsh	°,L	%	174.0%	176.0%	181.0%	175.0%	-	-	-

(1) Calcolo eseguito con portata d'acqua VARIABILE e temperatura d'uscita VARIABILE.
(2) Efficienze in applicazioni per media temperatura (55°C)

DATI ELETTRICI

Taglia			0601	0701	0801	0901	1101	1202	1402	1602	1802	2002	2202	2502	2802
Dati elettrici															
Corrente massima (FLA)	°,L	A	105,0	124,0	144,0	162,0	182,0	210,0	248,0	288,0	324,0	344,0	364,0	430,0	430,0
Corrente di spunto (LRA)	°,L	A	180,0	163,0	192,0	229,0	300,0	285,0	287,0	336,0	391,0	462,0	482,0	575,0	575,0

DATI TECNICI GENERALI

Taglia			0601	0701	0801	0901	1101	1202	1402	1602	1802	2002	2202	2502	2802
Compressore															
Tipo	°,L	tipo							Vite						
Regolazione compressore	°,L	Tipo							On-Off						
Numero	°,L	n°	1	1	1	1	1	2	2	2	2	2	2	2	2
Circuiti	°,L	n°	1	1	1	1	1	2	2	2	2	2	2	2	2
Refrigerante	°,L	tipo							R134a						
Scambiatore lato utenza															
Tipo	°,L	tipo							Piastre						
Numero	°,L	n°	1	1	1	1	1	1	1	1	1	1	1	1	1
Scambiatore lato sorgente															
Tipo	°,L	tipo							Piastre						
Numero	°,L	n°	1	1	1	1	1	1	1	1	1	1	1	1	1
Attacchi idraulici lato utenza															
Attacchi (in/out)	°,L	Tipo							Giunti scanalati						
Diametro (in/out)	°,L	Ø							3"						
Attacchi idraulici lato sorgente															
Attacchi (in/out)	°,L	Tipo							Giunti scanalati						
Diametro (in/out)	°,L	Ø							3"						
Dati sonori calcolati in funzionamento a freddo (1)															
Livello di potenza sonora	°	dB(A)	85,0	86,0	86,0	86,0	92,0	88,0	89,0	89,0	89,0	93,0	95,0	95,0	95,0
	L	dB(A)	77,0	78,0	78,0	78,0	84,0	80,0	81,0	81,0	81,0	85,0	87,0	87,0	87,0
Livello di pressione sonora (10 m)	°	dB(A)	53,2	54,2	54,2	54,2	60,2	56,2	57,2	57,2	57,2	61,1	63,1	63,1	63,1
	L	dB(A)	45,2	46,2	46,2	46,2	52,2	48,1	49,1	49,1	49,1	53,1	55,1	55,1	55,1

(1) Potenza sonora: calcolata sulla base di misure effettuate in accordo con la normativa UNI EN ISO 9614-2, nel rispetto di quanto richiesto dalla certificazione Eurovent.; Pressione sonora misurata in campo libero, a 10 m di distanza dalla superficie esterna dell'unità (in accordo con la UNI EN ISO 3744).

DIMENSIONI

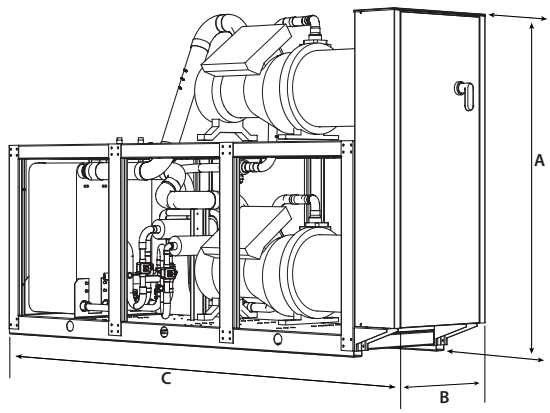

Taglia			0601	0701	0801	0901	1101	1202	1402	1602	1802	2002	2202	2502	2802
Dimensioni e pesi															
A	°	mm	1775	1775	1775	1775	1775	1975	1975	1975	2005	1985	2065	2065	2065
	L	mm	1775	1775	1775	1775	1775	2120	2120	2120	2120	2120	2120	2120	2120
B	°,L	mm	810	810	810	810	810	810	810	810	810	810	810	810	810
C	°,L	mm	2960	2960	2960	2960	3360	2960	2960	2960	2960	3360	3360	3360	3360
Peso a vuoto	°,L	kg	1101	1251	1301	1357	1788	1738	2028	2097	2169	2598	3000	3095	3095

Aermec si riserva la facoltà di apportare in qualsiasi momento tutte le modifiche ritenute necessarie per il miglioramento del prodotto con eventuale modifica dei relativi dati tecnici.

Aermec S.p.A.
Via Roma, 996 - 37040 Bevilacqua (VR) - Italia
Tel. 0442633111 - Telefax 044293577
www.aermec.com

Numero Verde
800-843085

HWSG

Pompa di calore condensata ad acqua reversibile lato acqua

Potenza frigorifera 110 ÷ 396 kW
Potenza termica 122 ÷ 595 kW

- **Utilizzo del gas ecologico R1234ze**
- **Unità ottimizzata per alte temperature di condensazione.**
- **Produzione acqua calda lato condensatore fino a 65 °C.**

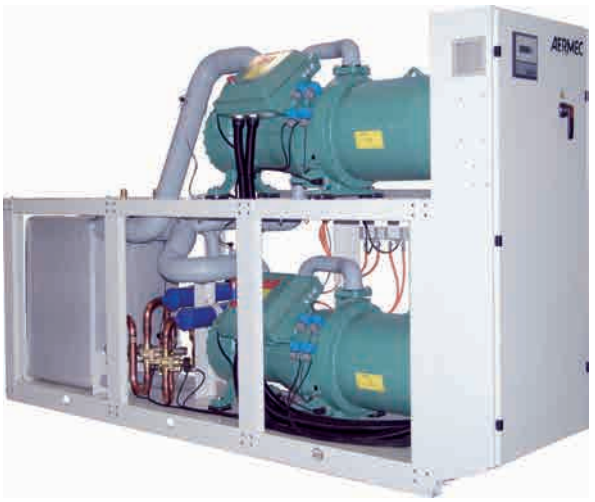

CONTO TERMICO

Per i modelli che rientrano nelle detrazioni e negli incentivi fare riferimento solo alle liste presenti sul sito www.aermec.it

DESCRIZIONE

Unità da interno per la produzione di acqua refrigerata/riscaldata, progettata e realizzata per soddisfare le esigenze di climatizzazione nei complessi residenziali / commerciali, o di refrigerazione nei complessi industriali.
Macchina compatta e flessibile che si adegua alle più diverse condizioni di carico grazie all'accurata termoregolazione.
Il basamento, la struttura e la pannellatura sono in acciaio zincato trattato con vernici poliestere RAL 9003.

VERSIONI

° Standard
L Standard silenziata

CARATTERISTICHE

Campo di funzionamento

Produzione di acqua refrigerata fino a 4 °C di acqua prodotta lato evaporatore, ma adatta anche all'impiego in pompa di calore con temperatura di acqua prodotta al condensatore fino a 65 °C.

Unità mono - bicircuito

Le unità a seconda della taglia sono monocircuito o bicircuito, per assicurare la massima efficienza sia a pieno carico che ai carichi parziali e garantire la continuità di esercizio in caso di fermata di uno dei circuiti.
Hanno compressori a vite e scambiatori lato impianto e sorgente a piastre, dedicati per l'utilizzo del nuovo gas HFO R1234ze.

Refrigerante HFO R1234ze

HFO R1234ze è una miscela caratterizzata:
da ODP = 0 e GWP (Global Warming Potential) = 7, R134a GWP = 1430,
con proprietà termodinamiche che garantiscono e a volte migliorano le efficienze ottenute con i refrigeranti HFC.

Valvola di espansione elettronica

L'utilizzo della valvola di espansione elettronica apporta notevoli benefici in particolar modo quando il refrigeratore si trova a lavorare ai carichi parziali a vantaggio dell'efficienza energetica dell'unità. E' standard in tutte le taglie.

CONTROLLO

Controllo di tipo pCO^5.

Regolazione a microprocessore, completo di tastiera e display LCD, che permette una facile consultazione e l'intervento sull'unità attraverso un menù disponibile in più lingue.
La regolazione comprende una completa gestione degli allarmi e il loro storico.
La possibilità di controllare due unità in parallelo Master - Slave
La presenza di un orologio programmatore permette d'impostare delle fasce orarie di funzionamento ed un eventuale secondo set-point.
La termoregolazione avviene con la logica proporzionale integrale, in base alla temperatura di uscita dell'acqua.

ACCESSORI

AER485P1: Interfaccia RS-485 per sistemi di supervisione con protocollo MODBUS. È previsto n°. 1 accessorio per ogni scheda di controllo dell'unità.
AER485P1 x n° 2: Interfaccia RS-485 per sistemi di supervisione con protocollo MODBUS. È previsto n°. 1 accessorio per ogni scheda di controllo dell'unità.
AERBACP: Interfaccia di comunicazione Ethernet per protocolli Bacnet/IP, Modbus TCP/IP, SNMP. È previsto n°. 1 accessorio per ogni scheda di controllo dell'unità.
AERNET: Il dispositivo permette il controllo, la gestione ed il monitoraggio remoto di un refrigeratore con un PC, smartphone o tablet tramite collegamento Cloud. AERNET svolge la funzione di Master mentre ogni unità collegata viene configurata come Slave fino ad un massimo di 6 schede di controllo. È inoltre possibile con un semplice click salvare sul proprio terminale un file log con tutti i dati delle unità collegate per eventuali post analisi.
MULTICHILLER-EVO: Sistema di controllo per il comando, l'accensione e lo spegnimento dei singoli refrigeratori in un impianto in cui siano installati più apparecchi in parallelo (max. n° 9) assicurando sempre la portata costante agli evaporatori.
PRV3: Consente di eseguire a distanza le operazioni di comando del refrigeratore.
AVX: Supporti antivibranti a molla.

COMPATIBILITÀ ACCESSORI

Modello	Ver	0601	0701	0801	0901	1101	1202	1402	1602	1802	2002	2202	2502	2802
AER485P1	°,L	•	•	•	•	•								
AER485P1 x n° 2 (1)	°,L						•	•	•	•	•	•	•	•
AERBACP	°,L	•	•	•	•	•	•	•	•	•	•	•	•	•
AERNET	°,L	•	•	•	•	•	•	•	•	•	•	•	•	•
MULTICHILLER-EVO	°,L	•	•	•	•	•	•	•	•	•	•	•	•	•
PRV3	°,L	•	•	•	•	•	•	•	•	•	•	•	•	•

(1) x n°_ Quantità dell'accessorio da prevedere.

Antivibranti

Ver	0601	0701	0801	0901	1101	1202	1402	1602	1802	2002	2202	2502	2802
°, L	AVX651	AVX651	AVX652	AVX652	AVX656	AVX658	AVX658	AVX658	AVX659	AVX667	AVX661	AVX661	AVX661

CONFIGURATORE

Campo	Descrizione
1,2,3,4	**HWSG**
5,6,7,8	**Taglia** 0601, 0701, 0801, 0901, 1101, 1202, 1402, 1602, 1802, 2002, 2202, 2502, 2802
9	**Campo d'impiego**
X	Valvola termostatica elettronica (1)
Z	Valvola termostatica elettronica per bassa temperatura (2)
10	**Modello**
°	Ottimizzata per alte temperature di condensazione
11	**Recupero di calore**
D	Con desurriscaldatore (3)
T	Con recupero totale (3)
°	Senza recupero di calore
12	**Versione**
°	Standard
L	Standard silenziata
13	**Evaporatore**
°	Standard
14	**Alimentazione**
°	400V ~ 3 50Hz con fusibili

(1) Acqua prodotta da 4 °C ÷ 16 °C
(2) Acqua prodotta da -5 °C ÷ 4 °C
(3) Sviluppo all'ordine

DATI PRESTAZIONALI

HWSG - °/L

Taglia			0601	0701	0801	0901	1101	1202	1402	1602	1802	2002
Prestazioni in raffreddamento 12 °C / 7 °C (1)												
Potenza frigorifera	°,L	kW	110,5	135,1	156,5	176,0	215,8	221,7	271,4	315,9	354,9	396,8
Potenza assorbita	°,L	kW	23,2	27,7	31,3	35,6	43,2	46,2	57,0	63,9	73,6	80,7
Corrente assorbita totale a freddo	°,L	A	48,0	55,0	61,0	66,0	82,0	96,0	111,0	122,0	132,0	149,0
EER	°,L	W/W	4,77	4,87	5,00	4,94	4,99	4,80	4,76	4,94	4,82	4,92
Portata acqua utenza	°,L	l/h	19007	23236	26907	30255	37102	38143	46690	54329	61030	68240
Perdita di carico lato utenza	°,L	kPa	16	11	10	11	12	24	32	21	23	25
Portata acqua sorgente	°,L	l/h	22875	27903	32183	36261	44378	45808	56089	64986	73289	81668
Perdita di carico lato sorgente	°,L	kPa	23	16	15	15	17	34	47	31	34	36
Prestazioni in riscaldamento 40 °C / 45 °C (2)												
Potenza termica	°,L	kW	122,8	149,7	172,4	194,4	237,8	245,8	301,0	348,2	393,1	437,6
Potenza assorbita	°,L	kW	27,7	33,1	37,3	42,5	51,6	55,2	68,3	76,4	88,0	96,5
Corrente assorbita totale a caldo	°,L	A	58,0	65,0	72,0	78,0	97,0	114,0	131,0	145,0	157,0	176,0
COP	°,L	W/W	4,43	4,52	4,62	4,57	4,61	4,45	4,41	4,56	4,47	4,53
Portata acqua utenza	°,L	l/h	21319	25989	29942	33756	41288	42668	52248	60463	68263	75995
Perdita di carico lato utenza	°,L	kPa	20	14	13	13	15	29	41	27	30	31
Portata acqua sorgente	°,L	l/h	27820	34012	39384	44285	54307	55832	68342	79522	89331	99885
Perdita di carico lato sorgente	°,L	kPa	35	24	22	23	26	50	69	46	50	54

(1) Dati 14511:2022; Acqua lato utenza 12 °C / 7 °C; Acqua lato sorgente 30 °C / 35 °C
(2) Dati 14511:2022; Acqua lato utenza 40 °C / 45 °C; Acqua lato sorgente 10 °C / 7 °C

Taglia			2202	2502	2802
Prestazioni in riscaldamento 40 °C / 45 °C (1)					
Potenza termica	°,L	kW	488,6	540,8	595,5
Potenza assorbita	°,L	kW	106,1	119,3	131,9
Corrente assorbita totale a caldo	°,L	A	196,0	225,0	240,0
COP	°,L	W/W	4,60	4,53	4,52
Portata acqua utenza	°,L	l/h	84852	93902	103410
Perdita di carico lato utenza	°,L	kPa	34	37	45
Portata acqua sorgente	°,L	l/h	112042	123541	136133
Perdita di carico lato sorgente	°,L	kPa	58	62	75

(1) Dati 14511:2022; Acqua lato utenza 40 °C / 45 °C; Acqua lato sorgente 10 °C / 7 °C

INDICI ENERGETICI (REG. 2016/2281 UE)

Taglia			0601	0701	0801	0901	1101	1202	1402	1602	1802	2002
SEER - 12/7 (EN14825: 2018) (1)												
Efficienza stagionale	°,L	%	205,9%	214,4%	222,6%	221,7%	221,9%	210,8%	211,5%	228,3%	223,0%	226,4%
SEER	°,L	W/W	5,22	5,44	5,64	5,62	5,62	5,35	5,36	5,78	5,65	5,74
UE 813/2013 prestazioni in condizioni climatiche medie (average) - 55 °C - Pdesignh ≤ 400 kW (2)												
Pdesignh	°,L	kW	155	188	217	245	299	309	379	-	-	-
SCOP	°,L	W/W	4,52	4,62	4,72	4,69	4,69	4,63	4,60	-	-	-
ηsh	°,L	%	173.0%	177.0%	181.0%	179.0%	181.0%	177.0%	176.0%	-	-	-

(1) Calcolo eseguito con portata d'acqua VARIABILE e temperatura d'uscita VARIABILE.
(2) Efficienze in applicazioni per media temperatura (55°C)

DATI ELETTRICI

Taglia			0601	0701	0801	0901	1101	1202	1402	1602	1802	2002	2202	2502	2802
Dati elettrici															
Corrente massima (FLA)	°,L	A	75,6	95,6	104,4	115,9	143,2	151,2	191,2	208,8	231,8	259,1	286,4	323,8	352,0
Corrente di spunto (LRA)	°,L	A	180,0	163,0	192,0	229,0	267,0	255,6	258,6	296,4	344,9	372,2	410,2	475,9	490,0

DATI TECNICI GENERALI

Taglia			0601	0701	0801	0901	1101	1202	1402	1602	1802	2002	2202	2502	2802
Compressore															
Tipo	°,L	tipo							Vite						
Regolazione compressore	°,L	Tipo							On/Off						
Numero	°,L	n°	1	1	1	1	1	2	2	2	2	2	2	2	2
Circuiti	°,L	n°	1	1	1	1	1	2	2	2	2	2	2	2	2
Refrigerante	°,L	tipo							R1234ze						
Carica refrigerante circuito 1 (1)	°,L	kg	18,0	20,0	22,0	25,0	38,0	18,0	20,5	21,5	25,0	25,0	33,0	35,0	39,0
Carica refrigerante circuito 2 (1)	°,L	kg	-	-	-	-	-	18,0	20,0	22,0	25,0	30,0	18,0	20,5	21,5
Scambiatore lato utenza															
Tipo	°,L	tipo							Piastre						
Numero	°,L	n°	1	1	1	1	1	1	1	1	1	1	1	1	1
Scambiatore lato sorgente															
Tipo	°,L	tipo							Piastre						
Numero	°,L	n°	1	1	1	1	1	1	1	1	1	1	1	1	1
Attacchi idraulici lato utenza															
Attacchi (in/out)	°,L	Tipo							Giunti scanalati						
Diametro (in) (2)	°,L	Ø							3″						
Diametro (out) (2)	°,L	Ø							3″						
Attacchi idraulici lato sorgente															
Attacchi (in/out)	°,L	Tipo							Giunti scanalati						
Diametro (in)	°,L	Ø							3″						
Diametro (out)	°,L	Ø							3″						
Dati sonori calcolati in funzionamento a freddo (3)															
Livello di potenza sonora	°	dB(A)	87,0	86,0	86,0	86,0	92,0	89,0	90,0	89,0	89,0	93,0	95,0	95,0	95,0
	L	dB(A)	78,9	78,0	78,0	78,0	84,0	81,0	81,9	81,0	81,0	85,0	87,0	87,0	87,0
Livello di pressione sonora (10 m)	°	dB(A)	55,2	54,2	54,2	54,2	60,2	57,2	58,1	57,2	57,2	61,1	63,1	63,1	63,1
	L	dB(A)	47,1	46,2	46,2	46,2	52,2	49,1	50,0	49,1	49,1	53,1	55,1	55,1	55,1

(1) La carica riportata in tabella è un valore stimato e preliminare. Il valore finale della carica di refrigerante è riportato nella targhetta tecnica dell'unità. Per maggiori informazioni contattare sede.
(2) Diametro
(3) Potenza sonora: calcolata sulla base di misure effettuate in accordo con la normativa UNI EN ISO 9614-2, nel rispetto di quanto richiesto dalla certificazione Eurovent.; Pressione sonora misurata in campo libero, a 10 m di distanza dalla superficie esterna dell'unità (in accordo con la UNI EN ISO 3744).

DIMENSIONI

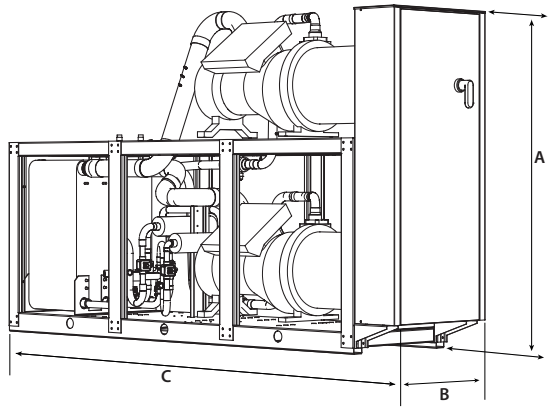

Taglia			0601	0701	0801	0901	1101	1202	1402	1602	1802	2002	2202	2502	2802
Dimensioni e pesi															
A	°	mm	1775	1775	1775	1775	1775	1975	1975	1975	2005	1985	2065	2065	2065
	L	mm	1775	1775	1775	1775	1775	2120	2120	2120	2120	2120	2120	2120	2120
B	°,L	mm	810	810	810	810	810	810	810	810	810	810	810	810	810
C	°,L	mm	2960	2960	2960	2960	3360	2960	2960	2960	2960	3360	3360	3360	3360
Peso a vuoto	°	kg	1101	1251	1301	1357	1788	1738	2028	2097	2169	2598	3000	3095	3095
	L	kg	1229	1379	1429	1485	1934	1966	2256	2325	2397	2855	3257	3352	3352

Aermec si riserva la facoltà di apportare in qualsiasi momento tutte le modifiche ritenute necessarie per il miglioramento del prodotto con eventuale modifica dei relativi dati tecnici.

Aermec S.p.A.
Via Roma, 996 - 37040 Bevilacqua (VR) - Italia
Tel. 0442633111 - Telefax 044293577
www.aermec.com

Numero Verde
800-843085

WSH

Pompa di calore condensata ad acqua reversibile lato gas

Potenza frigorifera 165,8 ÷ 269,7 kW
Potenza termica 183,3 ÷ 300,3 kW

- **Valvola inversione ciclo**
- **Valvola termostatica elettronica (opzionale) che permette: la produzione di acqua refrigerata fino a -6 °C**
- **Regolazione della potenza frigorifera tramite modulazione continua 25-100%**



CONTO TERMICO

Per i modelli che rientrano nelle detrazioni e negli incentivi fare riferimento solo alle liste presenti sul sito www.aermec.it

DESCRIZIONE

Unità da interno per la produzione di acqua refrigerata/riscaldata, progettata e realizzata per soddisfare le esigenze di climatizzazione nei complessi residenziali / commerciali, o di refrigerazione nei complessi industriali.
Compressori a vite ad elevata efficienza, con funzionamento silenzioso e con regolazione della potenza frigorifera mediante modulazione continua da 40 a 100%. (25-100% con valvola elettronica OPZIONE da richiedere in fase d'ordine)
Macchina compatta e flessibile che si adegua alle più diverse condizioni di carico grazie all'accurata termoregolazione.
Il basamento, la struttura e la pannellatura sono in acciaio zincato trattato con vernici poliestere RAL 9003.

VERSIONI

° Standard
L Standard silenziata

CARATTERISTICHE

Campo di funzionamento

Funzionamento a pieno carico con produzione di acqua refrigerata da 4 a 16 °C, con la possibilità di produrre anche acqua negativa fino a -6 °C all'evaporatore e acqua calda al condensatore fino a 55 °C.
(per maggiori dettagli fare riferimento alla documentazione tecnica).

CONTROLLO PCO5

Regolazione a microprocessore, completo di tastiera e display LCD, che permette una facile consultazione e l'intervento sull'unità attraverso un menù disponibile in più lingue.
La regolazione comprende una completa gestione degli allarmi e il loro storico.
La possibilità di controllare due unità in parallelo Master - Slave
La presenza di un orologio programmatore permette d'impostare delle fasce orarie di funzionamento ed un eventuale secondo set-point.
La termoregolazione avviene con la logica proporzionale integrale, in base alla temperatura di uscita dell'acqua.

ACCESSORI

AER485P1: Interfaccia RS-485 per sistemi di supervisione con protocollo MODBUS. È previsto n°. 1 accessorio per ogni scheda di controllo dell'unità.
AER485P1 x n° 2: Interfaccia RS-485 per sistemi di supervisione con protocollo MODBUS. È previsto n°. 1 accessorio per ogni scheda di controllo dell'unità.
AERBACP: Interfaccia di comunicazione Ethernet per protocolli Bacnet/IP, Modbus TCP/IP, SNMP. È previsto n°. 1 accessorio per ogni scheda di controllo dell'unità.
AERNET: Il dispositivo permette il controllo, la gestione ed il monitoraggio remoto di un refrigeratore con un PC, smartphone o tablet tramite collegamento Cloud. AERNET svolge la funzione di Master mentre ogni unità collegata viene configurata come Slave fino ad un massimo di 6 schede di controllo. È inoltre possibile con un semplice click salvare sul proprio terminale un file log con tutti i dati delle unità collegate per eventuali post analisi.
MULTICHILLER-EVO: Sistema di controllo per il comando, l'accensione e lo spegnimento dei singoli refrigeratori in un impianto in cui siano installati più apparecchi in parallelo (max. n° 9) assicurando sempre la portata costante agli evaporatori.
PRV3: Consente di eseguire a distanza le operazioni di comando del refrigeratore.
AVX: Supporti antivibranti a molla.

ACCESSORI MONTATI IN FABBRICA

RIF: Rifasatore di corrente. Collegato in parallelo al motore, permette una riduzione della corrente assorbita (circa il 10%)
AKW: Acoustic kit, grazie ad un rivestimento particolare della pannellatura o dei componenti che producono maggior rumore nell'unità, permette un abbattimento ulteriore del rumore. Disponibile solo per la versione silenziata.

COMPATIBILITÀ ACCESSORI

Modello	Ver	0701	0801	0901	1101
AER485P1	°,L	•	•	•	•
AERBACP	°,L	•	•	•	•
AERNET	°,L	•	•	•	•
MULTICHILLER-EVO	°,L	•	•	•	•
PRV3	°,L	•	•	•	•

Antivibranti

Ver	0701	0801	0901	1101
°, L	AVX665	AVX665	AVX665	AVX666

Rifasatore di corrente

Ver	0701	0801	0901	1101
°, L	RIF161	RIF161	RIF201	RIF241

Il fondino grigio indica gli accessori montati in fabbrica

Acoustic kit

Ver	0701	0801	0901	1101
L	AKW (1)	AKW (1)	AKW (1)	AKW (1)

(1) Disponibile solo per la versione silenziata
Il fondino grigio indica gli accessori montati in fabbrica

CONFIGURATORE

Campo	Descrizione
1,2,3	**WSH**
4,5,6,7	**Taglia** 0701, 0801, 0901, 1101, 1402, 1602, 1802, 2002, 2202, 2502
8	**Campo d'impiego**
X	Valvola termostatica elettronica per bassa temperatura (1)
°	Valvola termostatica meccanica standard (2)
9	**Modello**
°	Pompa di calore reversibile lato gas
10	**Recupero di calore**
D	Con desurriscaldatore (3)
°	Senza recupero di calore
11	**Versione**
°	Standard
L	Standard silenziata
12	**Condensatore**
°	A norme PED
13	**Alimentazione**
2	230V ~ 3 50Hz con fusibili
4	230V ~ 3 50Hz con magnetotermici (4)
5	500V ~ 3 50Hz con fusibili
8	400V ~ 3 50Hz con magnetotermici
9	500V ~ 3 50Hz con magnetotermici
°	400V ~ 3 50Hz

(1) Acqua prodotta fino a +4 °C. Per temperature diverse contattare sede.
(2) Acqua prodotta fino a 4 °C
(3) Durante il funzionamento a freddo è necessario garantire sempre all'ingresso dello scambiatore una temperatura dell'acqua non inferiore ai 35 °C.
(4) Non disponibile per la taglia 2502

DATI PRESTAZIONALI

WSH - °/L

Taglia			0701	0801	0901	1101
Prestazioni in raffreddamento 12 °C / 7 °C (1)						
Potenza frigorifera	°/L	kW	165,8	195,7	216,7	269,7
Potenza assorbita	°/L	kW	37,1	42,3	48,3	58,8
Corrente assorbita totale a freddo	°/L	A	65,0	73,0	81,0	100,0
EER	°/L	W/W	4,47	4,63	4,48	4,59
Portata acqua sorgente	°/L	l/h	34669	40687	45310	56133
Perdita di carico lato sorgente	°/L	kPa	30	31	30	36
Portata acqua utenza	°/L	l/h	28521	33675	37283	46389
Perdita di carico lato utenza	°/L	kPa	23	24	22	27
Prestazioni in riscaldamento 40 °C / 45 °C (2)						
Potenza termica	°/L	kW	183,3	210,3	237,3	300,3
Potenza assorbita	°/L	kW	45,4	51,6	58,7	74,4
Corrente assorbita totale a caldo	°/L	A	81,0	91,0	101,0	131,0
COP	°/L	W/W	4,04	4,08	4,05	4,03
Portata acqua sorgente	°/L	l/h	40419	46517	52342	66297
Perdita di carico lato sorgente	°/L	kPa	42	42	39	51
Portata acqua utenza	°/L	l/h	31805	36498	41190	52140
Perdita di carico lato utenza	°/L	kPa	24	23	23	29

(1) Dati 14511:2022; Acqua lato utenza 12 °C / 7 °C; Acqua lato sorgente 30 °C / 35 °C
(2) Dati 14511:2022; Acqua lato utenza 40 °C / 45 °C; Acqua lato sorgente 10 °C / 7 °C

INDICI ENERGETICI (REG. 2016/2281 UE)

Taglia			0701	0801	0901	1101
SEER - 12/7 (EN14825: 2018) (1)						
SEER	°/L	W/W	5,04	5,47	5,29	5,11
Efficienza stagionale	°/L	%	198,6%	215,8%	208.6%	201,3%
UE 813/2013 prestazioni in condizioni climatiche medie (average) - 55 °C - Pdesignh ≤ 400 kW (2)						
Pdesignh	°/L	kW	249	285	322	-
SCOP	°/L	W/W	4,20	4,25	4,23	-
ηsh	°/L	%	160.0%	162.0%	161.0%	-

(1) Calcolo eseguito con portata d'acqua VARIABILE e temperatura d'uscita VARIABILE.
(2) Efficienze in applicazioni per media temperatura (55°C)

DATI ELETTRICI

Taglia			0701	0801	0901	1101
Dati elettrici						
Corrente massima (FLA)	°/L	A	124,0	144,0	162,0	182,0
Corrente di spunto (LRA)	°/L	A	163,0	192,0	229,0	300,0

DATI TECNICI GENERALI

Taglia			0701	0801	0901	1101
Compressore						
Tipo	°,L	tipo		Bi-vite		
Regolazione compressore	°,L	Tipo		On-Off		
Numero	°,L	n°	1	1	1	1
Circuiti	°,L	n°	1	1	1	1
Refrigerante	°,L	tipo		R134a		
Scambiatore lato utenza						
Tipo	°,L	tipo		Piastre		
Numero	°,L	n°	1	1	1	1
Attacchi (in/out)	°,L	Tipo		Giunti scanalati		
Diametro (in/out)	°,L	Ø		3"		
Scambiatore lato sorgente						
Tipo	°,L	tipo		Piastre		
Numero	°,L	n°	1	1	1	1
Attacchi (in/out)	°,L	Tipo		Giunti scanalati		
Diametro (in/out)	°,L	Ø		3"		
Dati sonori calcolati in funzionamento a freddo (1)						
Livello di potenza sonora	°	dB(A)	86,0	86,0	86,0	92,0
	L	dB(A)	78,0	78,0	78,0	84,0
Livello di pressione sonora (10 m)	°	dB(A)	54,1	54,1	54,1	60,1
	L	dB(A)	46,1	46,1	46,1	52,1

(1) Potenza sonora: calcolata sulla base di misure effettuate in accordo con la normativa UNI EN ISO 9614-2, nel rispetto di quanto richiesto dalla certificazione Eurovent.; Pressione sonora misurata in campo libero, a 10 m di distanza dalla superficie esterna dell'unità (in accordo con la UNI EN ISO 3744).

DIMENSIONI

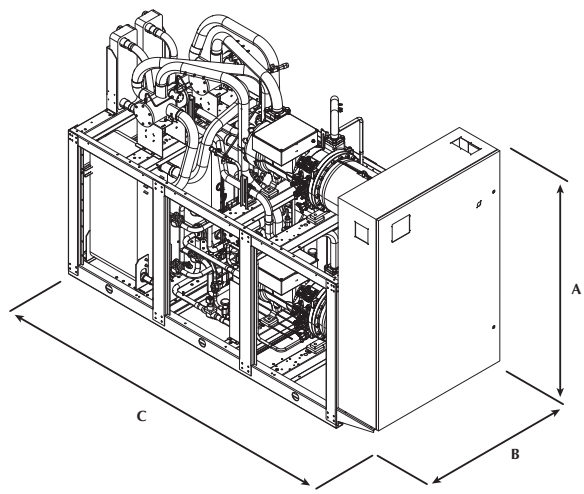

Taglia			0701	0801	0901	1101
Dimensioni e pesi						
A	°	mm	2050	2050	2050	2050
	L	mm	2120	2120	2120	2120
B	°,L	mm	809	809	809	809
C	°,L	mm	2960	2960	2960	3360
Peso a vuoto	°	kg	1391	1443	1506	1946
	L	kg	1622	1674	1737	2206

Aermec si riserva la facoltà di apportare in qualsiasi momento tutte le modifiche ritenute necessarie per il miglioramento del prodotto con eventuale modifica dei relativi dati tecnici.

Aermec S.p.A.
Via Roma, 996 - 37040 Bevilacqua (VR) - Italia
Tel. 0442633111 - Telefax 044293577
www.aermec.com

Numero Verde
800-843085

WFGI

Pompa di calore condensata ad acqua reversibile lato acqua

Potenza frigorifera 217 ÷ 1765 kW
Potenza termica 243 ÷ 1960 kW

- **Produzione acqua calda lato condensatore fino a 65°C.**
- **Produzione di acqua negativa lato evaporatore fino a -8°C.**



DESCRIZIONE

Unità da interno per la produzione di acqua refrigerata/riscaldata, progettata e realizzata per soddisfare le esigenze di climatizzazione nei complessi residenziali / commerciali, o di refrigerazione nei complessi industriali.
Macchina compatta e flessibile che si adegua alle più diverse condizioni di carico grazie all'accurata termoregolazione.
Il basamento, la struttura e la pannellatura sono in acciaio zincato trattato con vernici poliestere RAL 9003.

VERSIONI

° Standard
A Alta efficienza

CARATTERISTICHE

Campo di funzionamento

Produzione di acqua refrigerata fino a 20 °C di acqua prodotta lato evaporatore, ma adatta anche all'impiego in pompa di calore con temperatura di acqua prodotta al condensatore fino a 65 °C a seconda del modello.

L'unità con l'opzione valvola termostatica elettronica Z può produrre anche acqua refrigerata a temperatura negativa da –8 °C a 10 °C.

Unità mono, bi-tricircuito

La gamma è composta da unità equipaggiate con 1-2-3 circuiti frigoriferi progettata per fornire il massimo rendimento anche ai carichi parziali e garantire la continuità di esercizio in caso di fermata di uno dei circuiti.
Tutte le unità sono dotate di un compressore inverter abbinato ad un compressore on-off (taglie bicircuito) o due compressori on/off (taglie tricircuito), con refrigerante R1234ze (A2L).
È disponibile a configuratore anche il refrigerante R515B con questo tipo di gas le prestazioni non variano al variare del gas refrigerante disponibile a configuratore.
Per maggiori dettagli fare riferimento alla documentazione tecnica, o al programma di selezione Magellano.

Valvola di espansione elettronica

L'utilizzo della valvola di espansione elettronica apporta notevoli benefici in particolar modo quando il refrigeratore si trova a lavorare ai carichi parziali a vantaggio dell'efficienza energetica dell'unità. E' standard in tutte le taglie.

CONTROLLO PCO5

Regolazione a microprocessore completa di una tastiera Touch screen da 4.3" per navigare in modo semplice e intuitivo fra le varie schermate, permettendo di modificare i parametri operativi e di visualizzare in forma grafica l'andamento in tempo reale di alcune grandezze, e una completa gestione degli allarmi e il loro storico.
La regolazione comprende una completa gestione degli allarmi e il loro storico.
La possibilità di controllare più unità in parallelo Master - Slave fino a un massimo di 4 compressori.
La presenza di un orologio programmatore permette d'impostare delle fasce orarie di funzionamento ed un eventuale secondo set-point.
La termoregolazione avviene con la logica proporzionale integrale, in base alla temperatura di uscita dell'acqua.

ACCESSORI

AER485P1: Interfaccia RS-485 per sistemi di supervisione con protocollo MODBUS. È previsto n°. 1 accessorio per ogni scheda di controllo dell'unità.
AER485P1 x n° 2: Interfaccia RS-485 per sistemi di supervisione con protocollo MODBUS. È previsto n°. 1 accessorio per ogni scheda di controllo dell'unità.
AER485P1 x n° 3: Interfaccia RS-485 per sistemi di supervisione con protocollo MODBUS. È previsto n°. 1 accessorio per ogni scheda di controllo dell'unità.
AERBACP: Interfaccia di comunicazione Ethernet per protocolli Bacnet/IP, Modbus TCP/IP, SNMP. È previsto n°. 1 accessorio per ogni scheda di controllo dell'unità.
AERNET: Il dispositivo permette il controllo, la gestione ed il monitoraggio remoto di un refrigeratore con un PC, smartphone o tablet tramite collegamento Cloud. AERNET svolge la funzione di Master mentre ogni unità collegata viene configurata come Slave fino ad un massimo di 6 schede di controllo. È inoltre possibile con un semplice click salvare sul proprio terminale un file log con tutti i dati delle unità collegate per eventuali post analisi.
AERSET: Permette di compensare automaticamente i set di lavoro dell'unità a cui è collegato, basandosi su un segnale 0-10V in MODBUS in ingresso. Accessorio obbligatorio MODU-485BL.
MULTICHILLER-EVO: Sistema di controllo per il comando, l'accensione e lo spegnimento dei singoli refrigeratori in un impianto in cui siano installati più apparecchi in parallelo (max. n° 9) assicurando sempre la portata costante agli evaporatori.
PGD1: Consente di eseguire a distanza le operazioni di comando dell'unità.

ACCESSORI MONTATI IN FABBRICA

RIF: Rifasatore di corrente. Collegato in parallelo al motore, permette una riduzione della corrente assorbita (circa il 10%)

ISG: Kit di isolamento per i condensatori. Accessorio obbligatorio per il funzionamento della macchina in pompa di calore; di serie nelle unità con il desurriscaldatore o con il recupeo di calore.

COMPATIBILITÀ ACCESSORI

Modello	Ver	1101	1251	1401	1601	1801	2101	2401	2502	2801	2802	3201	3202	3602	4202	4802	5602	6402	6703	7203	8403	9603
AER485P1	A	•	•	•	•	•	•	•		•		•										
AER485P1 x n° 2 (1)	A								•		•		•	•	•	•	•	•				
AER485P1 x n° 3 (1)	°,A																		•	•	•	•
AERBACP	°																		•	•	•	•
	A	•	•	•	•	•	•	•	•	•	•	•	•	•	•	•	•	•	•	•	•	•
AERNET	°																		•	•	•	•
	A	•	•	•	•	•	•	•		•		•										
AERSET	A	•	•	•	•	•	•	•	•	•	•	•	•	•	•	•	•	•	•	•	•	•
MULTICHILLER-EVO	°																		•	•	•	•
	A	•	•	•	•	•	•	•	•	•	•	•	•	•	•	•	•	•	•	•	•	•
PGD1	°																		•	•	•	•
	A	•	•	•	•	•	•	•	•	•	•	•	•	•	•	•	•	•	•	•	•	•

(1) x n°_ Quantità dell'accessorio da prevedere.

Antivibranti

Versione	Allestimento	Recupero di calore	1101	1251	1401
°	°, L	°, D, T	-	-	-
A	°	°	AVX680	AVX680	AVX681
A	L	°	AVX681	AVX681	AVX681
A	°, L	D, T	-	-	-

Versione	Allestimento	Recupero di calore	1601	1801	2101
°	°, L	°, D, T	-	-	-
A	°	°	AVX687	AVX687	AVX682
A	L	°	AVX682	AVX682	AVX682
A	°, L	D, T	-	-	-

Versione	Allestimento	Recupero di calore	2401	2502	2801
°	°, L	°, D, T	-	-	-
A	°	°	AVX685	AVX673	AVX683
A	L	°	AVX683	AVX674	AVX683
A	°, L	D, T	-	AVX674	-

Versione	Allestimento	Recupero di calore	2802	3201	3202
°	°, L	°, D, T	-	-	-
A	°, L	°	AVX674	AVX683	AVX679
A	°, L	D, T	AVX674	-	AVX679

Versione	Allestimento	Recupero di calore	3602	4202	4802
°	°, L	°, D, T	-	-	-
A	°	°, D	AVX679	AVX679	AVX678
A	L	°	AVX679	AVX679	AVX678
A	°	T	AVX679	AVX678	AVX678
A	L	D, T	AVX679	AVX678	AVX678

Versione	Allestimento	Recupero di calore	5602	6402	6703
°	°, L	°, D, T	-	-	Contatta sede.
A	°, L	°, D, T	AVX678	AVX678	Contatta sede.

Versione	Allestimento	Recupero di calore	7203	8403	9603
°	°, L	°, D, T	Contatta sede.	Contatta sede.	Contatta sede.
A	°, L	°, D, T	Contatta sede.	Contatta sede.	Contatta sede.

- non disponibile

Rifasatore di corrente

Ver	1101	1251	1401	1601	1801	2101	2401	2502	2801	2802	3201
A	-	-	-	-	-	-	-	RIFWFI2502	-	RIFWFI2802	-

L'accessorio non può essere montato sulle configurazioni indicate con -
Il fondino grigio indica gli accessori montati in fabbrica

Ver	3202	3602	4202	4802	5602	6402	6703	7203	8403	9603
°	-	-	-	-	-	-	RIFWFI6703	RIFWFI7203	RIFWFI8403	RIFWFI9603
A	RIFWFI3202	RIFWFI3602	RIFWFI4202	RIFWFI4802	RIFWFI5602	RIFWFI6402	RIFWFI6703	RIFWFI7203	RIFWFI8403	RIFWFI9603

Il fondino grigio indica gli accessori montati in fabbrica

Per le dimensioni delle unità con l'accessorio RIF vi chiediamo di contattare la sede.

Kit isolamento

Ver	1101	1251	1401	1601	1801	2101	2401	2502	2801	2802	3201
A	ISG10	ISG11	ISG12	ISG13	ISG13	ISG14	ISG14	ISG1	ISG15	ISG1	ISG15

Il fondino grigio indica gli accessori montati in fabbrica

Ver	3202	3602	4202	4802	5602	6402	6703	7203	8403	9603
°	-	-	-	-	-	-	ISG7	ISG8	ISG8	ISG8
A	ISG2	ISG2	ISG2	ISG3	ISG3	ISG3	ISG7	ISG8	ISG8	ISG8

Il fondino grigio indica gli accessori montati in fabbrica

CONFIGURATORE

Campo		Descrizione
1,2,3,4		**WFGI**
5,6,7,8		**Taglia** 1101, 1251, 1401, 1601, 1801, 2101, 2401, 2502, 2801, 2802, 3201, 3202, 3602, 4202, 4802, 5602, 6402, 6703, 7203, 8403, 9603
9		**Modello**
	H	Ottimizzato per alte condensazioni
	°	Condensazioni standard
10		**Versione**
	°	Standard (1)
	A	Alta efficienza
11		**Campo d'impiego**
	X	Valvola termostatica elettronica
	Z	Doppia valvola termostatica elettronica per bassa temperatura
12		**Allestimento**
	K	Extra silenziato con cofanatura (2)
	L	Silenziato con cofanatura
	°	Standard senza cofanatura

Campo		Descrizione
13		**Recupero di calore**
	D	Con desurriscaldatore (3)
	T	Con recupero totale (3)
	°	Senza recupero di calore
14		**Evaporatore**
	°	Standard
15		**Alimentazione**
	8	400V ~ 3 50Hz con magnetotermici (4)
	°	400V ~ 3 50Hz con fusibili
16		**Gas Refrigerante (5)**
	G	R515B
	°	R1234ze

(1) Solo per le taglie dalla 6703 alla 9603
(2) Solo per unità con R515B
(3) Non compatibile con le motoevaporanti "E"
(4) Non compatibile con le taglie 1101, 1251, 1401, 1601, 1801, 2101, 2401, 2801, 3201
(5) Le prestazioni non variano al variare del gas refrigerante disponibile a configuratore.

DATI PRESTAZIONALI MODELLO (°) - PER TEMPERATURA ACQUA PRODOTTA FINO A 55°C

WFGI 1101 - 3201 - modello (°) versione A - gas R1234ze

Taglia		1101	1251	1401	1601	1801	2101	2401	2801	3201
Modello: °										
Prestazioni in raffreddamento 12 °C / 7 °C (1)										
Potenza frigorifera	kW	216,8	255,6	285,6	324,6	366,2	407,0	484,9	545,9	586,5
Potenza assorbita	kW	41,8	50,3	55,3	62,1	73,8	83,3	92,6	102,6	112,2
Corrente assorbita totale a freddo	A	74,0	87,0	95,0	106,0	125,0	140,0	152,0	170,0	187,0
EER	W/W	5,19	5,08	5,17	5,23	4,96	4,89	5,24	5,32	5,23
Portata acqua sorgente	l/h	44248	52351	58332	66233	75332	83987	98906	111058	119737
Perdita di carico lato sorgente	kPa	30	33	29	26	22	21	24	24	21
Portata acqua utenza	l/h	37296	43987	49124	55816	62963	69984	83363	93854	100830
Perdita di carico lato utenza	kPa	22	24	24	15	18	13	20	26	14
Prestazioni in riscaldamento 40 °C / 45 °C (2)										
Potenza termica	kW	243,2	292,8	321,7	365,6	419,7	467,2	540,0	606,5	655,5
Potenza assorbita	kW	55,2	66,1	70,6	77,1	94,3	106,3	118,0	131,1	142,3
Corrente assorbita totale a caldo	A	97,0	114,0	120,0	131,0	159,0	178,0	193,0	215,0	236,0
COP	W/W	4,41	4,43	4,56	4,74	4,45	4,40	4,58	4,63	4,61
Portata acqua utenza	l/h	42220	50823	55848	63486	72879	81140	93796	105337	113866
Perdita di carico lato utenza	kPa	27	31	27	23	20	20	22	22	19
Portata acqua sorgente	l/h	55079	66427	73525	84200	95108	105386	123347	139074	149713
Perdita di carico lato sorgente	kPa	48	56	54	34	41	29	45	58	32

(1) Dati 14511:2022; Acqua lato utenza 12 °C / 7 °C; Acqua lato sorgente 30 °C / 35 °C
(2) Dati 14511:2022; Acqua lato utenza 40 °C / 45 °C; Acqua lato sorgente 10 °C / 7 °C

WFGI 2502 - 9603 - modello (°) versione A - gas R1234ze

Taglia		2502	2802	3202	3602	4202	4802	5602	6402	6703	7203	8403	9603
Modello: °													
Prestazioni in raffreddamento 12 °C / 7 °C (1)													
Potenza frigorifera	kW	506,3	571,0	664,9	737,9	869,3	989,2	1096,6	1223,1	1323,2	1463,2	1605,2	1765,9
Potenza assorbita	kW	96,8	107,6	125,2	143,4	166,7	185,8	206,7	234,8	238,3	265,7	299,4	337,5
Corrente assorbita totale a freddo	A	171,0	192,0	215,0	245,0	273,0	311,0	346,0	396,0	407,0	468,0	519,0	591,0
EER	W/W	5,23	5,31	5,31	5,15	5,22	5,32	5,30	5,21	5,55	5,51	5,36	5,23
Portata acqua sorgente	l/h	102932	115945	135099	150773	177155	200809	223021	249142	267794	296179	326287	360505
Perdita di carico lato sorgente	kPa	61	55	46	30	45	50	36	51	11	24	23	22
Portata acqua utenza	l/h	87066	98181	114326	126885	149451	170077	188509	210265	227441	251516	275910	303500
Perdita di carico lato utenza	kPa	45	35	33	41	32	44	34	43	26	31	29	17
Prestazioni in riscaldamento 40 °C / 45 °C (2)													
Potenza termica	kW	564,4	631,4	731,6	821,0	966,2	1093,4	1212,3	1370,1	1454,7	1611,8	1770,0	1960,8
Potenza assorbita	kW	124,9	136,1	155,8	181,8	211,1	235,7	260,5	299,0	300,1	334,7	374,9	420,6
Corrente assorbita totale a caldo	A	218,0	241,0	264,0	306,0	343,0	390,0	431,0	498,0	507,0	582,0	643,0	732,0
COP	W/W	4,52	4,64	4,70	4,52	4,58	4,64	4,65	4,58	4,85	4,82	4,72	4,66
Portata acqua utenza	l/h	97998	109633	127054	142602	167814	189909	210585	237978	252762	280014	307509	340678
Perdita di carico lato utenza	kPa	56	50	41	27	41	45	32	46	10	22	20	20
Portata acqua sorgente	l/h	129450	145407	168838	187634	221376	252011	278815	314719	336930	373381	407768	449226
Perdita di carico lato sorgente	kPa	99	76	73	89	70	96	73	96	56	69	63	37

(1) Dati 14511:2022; Acqua lato utenza 12 °C / 7 °C; Acqua lato sorgente 30 °C / 35 °C
(2) Dati 14511:2022; Acqua lato utenza 40 °C / 45 °C; Acqua lato sorgente 10 °C / 7 °C

WFGI 6703 - 9603 - modello (°) versione ° - gas R1234ze

Taglia		6703	7203	8403	9603
Modello: °					
Prestazioni in raffreddamento 12 °C / 7 °C (1)					
Potenza frigorifera	kW	1309,2	1445,9	1559,4	1729,0
Potenza assorbita	kW	242,2	267,6	299,6	340,9
Corrente assorbita totale a freddo	A	396,0	475,0	525,0	588,0
EER	W/W	5,40	5,40	5,20	5,07
Portata acqua sorgente	l/h	265488	293277	318297	354161
Perdita di carico lato sorgente	kPa	44	39	34	41
Portata acqua utenza	l/h	225045	248539	268020	297184
Perdita di carico lato utenza	kPa	27	29	22	26
Prestazioni in riscaldamento 40 °C / 45 °C (2)					
Potenza termica	kW	1443,5	1597,2	1729,1	1928,5
Potenza assorbita	kW	304,0	336,2	373,6	425,5
Corrente assorbita totale a caldo	A	493,0	592,0	650,0	729,0
COP	W/W	4,75	4,75	4,63	4,53
Portata acqua utenza	l/h	250744	277455	300382	335030
Perdita di carico lato utenza	kPa	39	35	30	37
Portata acqua sorgente	l/h	333379	368962	396107	439877
Perdita di carico lato sorgente	kPa	59	64	49	58

(1) Dati 14511:2022; Acqua lato utenza 12 °C / 7 °C; Acqua lato sorgente 30 °C / 35 °C
(2) Dati 14511:2022; Acqua lato utenza 40 °C / 45 °C; Acqua lato sorgente 10 °C / 7 °C

Indici energetici (Reg. 2016/2281 UE)

Taglia		1101	1251	1401	1601	1801	2101	2401	2801	3201
Modello: °										
SEER - 12/7 (EN14825: 2018) (1)										
Efficienza stagionale	%	343,60	349,90	351,60	353,90	361,00	361,00	360,80	362,20	361,40
SEER	W/W	8,67	8,82	8,87	8,92	9,10	9,10	9,10	9,13	9,11
SEPR - (EN 14825: 2018) Alta temperatura (2)										
SEPR	W/W	9,70	9,80	9,60	9,30	9,80	9,40	9,50	9,20	9,10

(1) Calcolo eseguito con portata d'acqua VARIABILE e temperatura d'uscita VARIABILE.
(2) Calcolo eseguito con portata d'acqua VARIABILE.

Taglia			2502	2802	3202	3602	4202	4802	5602	6402	6703	7203	8403	9603
Modello: °														
SEER - 12/7 (EN14825: 2018) (1)														
Efficienza stagionale	°	%	-	-	-	-	-	-	-	-	335.7%	337.9%	329.7%	326.0%
	A	%	340.8%	345.4%	342.7%	347.3%	346.2%	347.8%	355.7%	349.1%	355.8%	353.7%	354.5%	349.3%
SEER	°	W/W	-	-	-	-	-	-	-	-	8,47	8,52	8,32	8,23
	A	W/W	8,60	8,71	8,64	8,76	8,73	8,77	8,97	8,80	8,97	8,92	8,94	8,81
SEPR - (EN 14825: 2018) Alta temperatura (2)														
SEPR	°	W/W	-	-	-	-	-	-	-	-	8,80	8,70	8,60	8,70
	A	W/W	9,30	9,40	8,90	9,00	9,10	9,10	9,20	9,20	8,90	8,90	9,00	9,00

(1) Calcolo eseguito con portata d'acqua VARIABILE e temperatura d'uscita VARIABILE.
(2) Calcolo eseguito con portata d'acqua VARIABILE.

Taglia			1101	1251	1401
Modello: °					
UE 813/2013 prestazioni in condizioni climatiche medie (average) - 55 °C - Pdesignh ≤ 400 kW (1)					
Pdesignh	°	kW	-	-	-
	A	kW	300,00	368,00	399,00
SCOP	°	W/W	-	-	-
	A	W/W	5,25	5,25	5,33
ηsh	°	%	-	-	-
	A	%	202,00	202,00	205,00

(1) Efficienze in applicazioni per media temperatura (55°C)

Dati elettrici

Taglia			1101	1251	1401	1601	1801	2101	2401	2502	2801	2802	3201	3202	3602	4202	4802	5602	6402	6703	7203	8403	9603
Modello: °																							
Dati elettrici																							
Corrente massima (FLA)	°	A	-	-	-	-	-	-	-	-	-	-	-	-	-	-	-	-	-	682,4	765,6	849,2	957,6
	A	A	158,9	180,6	184,4	201,3	220,8	247,5	280,9	309,0	315,2	331,4	342,7	368,6	408,3	456,2	523,3	582,2	663,0	682,4	765,4	849,2	957,6
Corrente di spunto (LRA)	°	A	-	-	-	-	-	-	-	-	-	-	-	-	-	-	-	-	-	1063,0	1177,0	1391,0	1583,0
	A	A	23,0	23,0	23,0	23,0	23,0	23,0	23,0	498,0	23,0	592,0	23,0	641,0	689,0	837,0	934,0	1124,0	1287,0	1063,0	1177,0	1391,0	1583,0

DATI PRESTAZIONALI MODELLO (H) - PER TEMPERATURA ACQUA PRODOTTA FINO A 65°C

WFGI 1101 - 3201 - modello (H) versione A - gas R1234ze

Taglia		1101	1251	1401	1601	1801	2101	2401	2801	3201
Modello: H										
Prestazioni in raffreddamento 12 °C / 7 °C (1)										
Potenza frigorifera	kW	220,0	254,8	289,6	327,4	357,5	399,0	482,6	542,2	593,6
Potenza assorbita	kW	41,7	49,5	57,4	64,3	73,6	83,0	96,5	109,7	118,6
Corrente assorbita totale a freddo	A	76,0	87,0	99,0	109,0	123,0	138,0	158,0	181,0	197,0
EER	W/W	5,28	5,14	5,04	5,09	4,85	4,81	5,00	4,94	5,00
Portata acqua sorgente	l/h	44780	52069	59378	67087	73813	82562	99166	111592	122023
Perdita di carico lato sorgente	kPa	30	33	29	26	22	21	24	24	21
Portata acqua utenza	l/h	37844	43840	49813	56306	61471	68609	82982	93228	102044
Perdita di carico lato utenza	kPa	22	24	24	15	18	13	20	26	14
Prestazioni in riscaldamento 40 °C / 45 °C (2)										
Potenza termica	kW	242,3	283,1	322,4	364,4	402,1	448,3	537,9	604,7	657,2
Potenza assorbita	kW	50,8	60,1	69,5	77,0	88,8	100,0	114,2	129,4	134,3
Corrente assorbita totale a caldo	A	91,0	105,0	118,0	130,0	148,0	165,0	186,0	211,0	222,0
COP	W/W	4,77	4,71	4,64	4,73	4,53	4,48	4,71	4,67	4,89
Portata acqua utenza	l/h	42056	49149	55968	63270	69832	77853	93424	105035	114165
Perdita di carico lato utenza	kPa	27	29	26	23	19	19	22	22	19
Portata acqua sorgente	l/h	55990	65269	74006	83856	91549	101626	123761	139042	152399
Perdita di carico lato sorgente	kPa	48	54	54	33	40	28	45	59	32

(1) Dati 14511:2022; Acqua lato utenza 12 °C / 7 °C; Acqua lato sorgente 30 °C / 35 °C
(2) Dati 14511:2022; Acqua lato utenza 40 °C / 45 °C; Acqua lato sorgente 10 °C / 7 °C

WFGI 2502 - 9603 - modello (H) versione A - gas R1234ze

Taglia		2502	2802	3202	3602	4202	4802	5602	6402	6703	7203	8403	9603
Modello: H													
Prestazioni in raffreddamento 12 °C / 7 °C (1)													
Potenza frigorifera	kW	511,3	581,3	664,4	741,3	869,2	988,5	1083,6	1218,4	1312,3	1450,5	1588,3	1759,4
Potenza assorbita	kW	100,0	114,5	129,9	146,9	170,3	191,3	214,6	243,5	249,2	279,2	314,2	360,4
Corrente assorbita totale a freddo	A	182,0	205,0	225,0	248,0	291,0	326,0	370,0	411,0	449,0	491,0	556,0	651,0
EER	W/W	5,11	5,08	5,11	5,04	5,10	5,17	5,05	5,00	5,27	5,20	5,06	4,88
Portata acqua sorgente	l/h	104337	118851	135775	151933	177734	201586	222077	249762	267707	296196	325814	363151
Perdita di carico lato sorgente	kPa	61	55	46	30	45	50	36	51	11	24	23	22
Portata acqua utenza	l/h	87940	99961	114232	127463	149434	169953	186288	209453	225564	249326	273015	302384
Perdita di carico lato utenza	kPa	45	35	33	41	32	44	34	43	26	31	29	17
Prestazioni in riscaldamento 40 °C / 45 °C (2)													
Potenza termica	kW	563,1	641,8	731,2	822,8	961,9	1089,6	1200,8	1381,7	1445,1	1599,5	1759,3	1964,0
Potenza assorbita	kW	120,6	137,4	154,1	177,9	203,8	229,4	255,3	289,7	297,6	333,6	372,8	425,2
Corrente assorbita totale a caldo	A	216,0	243,0	263,0	295,0	344,0	385,0	434,0	479,0	530,0	579,0	651,0	763,0
COP	W/W	4,67	4,67	4,75	4,63	4,72	4,75	4,70	4,77	4,86	4,79	4,72	4,62
Portata acqua utenza	l/h	97770	111434	126975	142910	167067	189246	208586	239997	251090	277882	305657	341230
Perdita di carico lato utenza	kPa	54	49	41	26	40	44	31	47	10	22	20	20
Portata acqua sorgente	l/h	130239	148043	169179	189222	222144	252647	276929	320765	334856	370130	405298	448896
Perdita di carico lato sorgente	kPa	99	76	73	90	70	96	74	100	56	69	64	37

(1) Dati 14511:2022; Acqua lato utenza 12 °C / 7 °C; Acqua lato sorgente 30 °C / 35 °C
(2) Dati 14511:2022; Acqua lato utenza 40 °C / 45 °C; Acqua lato sorgente 10 °C / 7 °C

WFGI 6703 - 9603 - modello (H) versione ° - gas R1234ze

Taglia		6703	7203	8403	9603
Modello: H					
Prestazioni in raffreddamento 12 °C / 7 °C (1)					
Potenza frigorifera	kW	1298,6	1433,8	1544,1	1739,6
Potenza assorbita	kW	252,7	280,5	312,9	362,4
Corrente assorbita totale a freddo	A	449,0	491,0	553,0	649,0
EER	W/W	5,14	5,11	4,93	4,80
Portata acqua sorgente	l/h	265376	293300	317856	359510
Perdita di carico lato sorgente	kPa	44	39	34	41
Portata acqua utenza	l/h	223228	246460	265406	299001
Perdita di carico lato utenza	kPa	27	29	22	26
Prestazioni in riscaldamento 40 °C / 45 °C (2)					
Potenza termica	kW	1433,5	1584,7	1718,0	1945,1
Potenza assorbita	kW	300,7	334,3	369,6	428,4
Corrente assorbita totale a caldo	A	530,0	579,0	649,0	761,0
COP	W/W	4,77	4,74	4,65	4,54
Portata acqua utenza	l/h	249013	275290	298460	337909
Perdita di carico lato utenza	kPa	39	35	30	36
Portata acqua sorgente	l/h	331388	365876	394002	443875
Perdita di carico lato sorgente	kPa	59	64	49	58

(1) Dati 14511:2022; Acqua lato utenza 12 °C / 7 °C; Acqua lato sorgente 30 °C / 35 °C
(2) Dati 14511:2022; Acqua lato utenza 40 °C / 45 °C; Acqua lato sorgente 10 °C / 7 °C

Indici energetici (Reg. 2016/2281 UE)

Taglia		1101	1251	1401	1601	1801	2101	2401	2801	3201
Modello: H										
SEER - 12/7 (EN14825: 2018) (1)										
Efficienza stagionale	%	314,30	316,20	304,40	314,40	296,40	301,70	310,30	314,20	317,80
SEER	W/W	7,93	7,98	7,69	7,94	7,49	7,62	7,83	7,93	8,02
SEPR - (EN 14825: 2018) Alta temperatura (2)										
SEPR	W/W	9,10	9,00	8,70	8,90	8,40	8,40	8,80	8,60	8,90

(1) Calcolo eseguito con portata d'acqua VARIABILE e temperatura d'uscita VARIABILE.
(2) Calcolo eseguito con portata d'acqua VARIABILE.

Taglia			2502	2802	3202	3602	4202	4802	5602	6402	6703	7203	8403	9603
Modello: H														
SEER - 12/7 (EN14825: 2018) (1)														
Efficienza stagionale	°	%	-	-	-	-	-	-	-	-	287.7%	286.9%	287.6%	281.6%
	A	%	294.9%	295.7%	300.5%	291.4%	301.0%	304.5%	309.3%	298.9%	302.4%	297.7%	302.9%	295.0%
SEER	°	W/W	-	-	-	-	-	-	-	-	7,27	7,25	7,27	7,12
	A	W/W	7,45	7,47	7,59	7,36	7,60	7,69	7,81	7,55	7,64	7,52	7,65	7,45
SEPR - (EN 14825: 2018) Alta temperatura (2)														
SEPR	°	W/W	-	-	-	-	-	-	-	-	8,20	8,20	8,30	8,30
	A	W/W	8,60	8,60	8,50	8,60	8,50	8,60	8,50	8,60	8,60	8,50	8,70	8,70

(1) Calcolo eseguito con portata d'acqua VARIABILE e temperatura d'uscita VARIABILE.
(2) Calcolo eseguito con portata d'acqua VARIABILE.

Taglia			1101	1251	1401
Modello: H					
UE 813/2013 prestazioni in condizioni climatiche medie (average) - 55 °C - Pdesignh ≤ 400 kW (1)					
Pdesignh	°	kW	-	-	-
	A	kW	296,00	348,00	395,00
SCOP	°	W/W	-	-	-
	A	W/W	5,45	5,43	5,23
ηsh	°	%	-	-	-
	A	%	210,00	209,00	201,00

(1) Efficienze in applicazioni per media temperatura (55°C)

Dati elettrici

Taglia			1101	1251	1401	1601	1801	2101	2401	2502	2801	2802	3201	3202	3602	4202	4802	5602	6402	6703	7203	8403	9603
Modello: H																							
Dati elettrici																							
Corrente massima (FLA)	°	A	-	-	-	-	-	-	-	-	-	-	-	-	-	-	-	-	-	853,0	939,0	1047,0	1178,0
	A	A	155,0	177,0	201,0	222,0	262,0	296,0	349,0	343,0	390,0	389,0	415,0	422,0	488,0	559,0	644,0	719,0	797,0	853,0	939,0	1047,0	1178,0
Corrente di spunto (LRA)	°	A	-	-	-	-	-	-	-	-	-	-	-	-	-	-	-	-	-	1179,0	1297,0	1527,0	1737,0
	A	A	23,0	23,0	23,0	23,0	23,0	23,0	23,0	494,0	23,0	545,0	23,0	661,0	730,0	885,0	1002,0	1198,0	1357,0	1179,0	1297,0	1527,0	1737,0

DATI PRESTAZIONALI MOTOEVAPORANTI

Dati prestazionali modello (°) - per temperature di condensazione fino a 55°C

Dati rese modello WFGI° - AE - gas R1234ze

Taglia		1101	1251	1401	1601	1801	2101	2401	2801	3201
Modello: °										
Prestazioni in raffreddamento 12 °C / 7 °C - gas R1234ze (1)										
Potenza frigorifera	kW	198,0	231,1	256,8	292,1	326,6	363,6	437,8	493,2	519,6
Potenza assorbita	kW	51,6	61,8	66,8	75,1	88,4	100,0	109,4	123,5	136,2
Corrente assorbita totale a freddo	A	92,0	108,0	115,0	128,0	151,0	168,9	184,0	206,0	227,0
EER	W/W	3,83	3,74	3,85	3,89	3,69	3,64	4,00	3,99	3,82
Portata acqua evaporatore	l/h	34021	39713	44127	50189	56115	62473	75211	84731	89274
Perdita di carico lato evaporatore	kPa	17	20	19	12	15	11	17	21	12
Lunghezza linee frigorifere da/a 0 - 10 m										
Linea del gas (C1)	Ø	54,0	67,0	67,0	67,0	76,0	76,0	89,0	89,0	89,0
Linea del gas (C2)	Ø	-	-	-	-	-	-	-	-	-
Linea del gas (C3)	Ø	-	-	-	-	-	-	-	-	-
Linea del liquido (C1)	Ø	35,0	42,0	42,0	42,0	42,0	54,0	54,0	54,0	54,0
Linea del liquido (C2)	Ø	-	-	-	-	-	-	-	-	-
Linea del liquido (C3)	Ø	-	-	-	-	-	-	-	-	-

(1) Acqua lato utenza 12 °C / 7 °C; Temperatura di condensazione 45 °C

Taglia		2502	2802	3202	3602	4202	4802	5602	6402	6703	7203	8403	9603
Modello: °													
Prestazioni in raffreddamento 12 °C / 7 °C - gas R1234ze (1)													
Potenza frigorifera	kW	453,9	510,4	593,1	659,9	765,6	890,9	975,6	1082,9	1179,9	1316,9	1449,4	1574,0
Potenza assorbita	kW	116,3	128,9	149,1	172,3	195,5	215,5	242,5	277,6	290,6	321,6	361,5	409,6
Corrente assorbita totale a freddo	A	207,0	229,0	256,0	293,0	327,0	370,0	411,0	471,0	488,0	555,0	616,0	700,0
EER	W/W	3,90	3,96	3,98	3,83	3,92	4,13	4,02	3,90	4,06	4,09	4,01	3,84
Portata acqua evaporatore	l/h	77982	87695	101893	113381	131535	153062	167617	186047	202720	226251	249032	270431
Perdita di carico lato evaporatore	kPa	36	28	26	33	27	35	26	33	20	26	25	14
Lunghezza linee frigorifere da/a 0 - 10 m													
Linea del gas (C1)	Ø	67,0	67,0	67,0	76,0	76,0	88,9	88,9	88,9	76,0	88,9	88,9	88,9
Linea del gas (C2)	Ø	67,0	67,0	67,0	76,0	76,0	88,9	88,9	88,9	76,0	88,9	88,9	88,9
Linea del gas (C3)	Ø	-	-	-	-	-	-	-	42,0	76,0	88,9	88,9	88,9
Linea del liquido (C1)	Ø	42,0	42,0	42,0	42,0	54,0	54,0	54,0	54,0	54,0	54,0	54,0	54,0
Linea del liquido (C2)	Ø	42,0	42,0	42,0	42,0	54,0	54,0	54,0	54,0	54,0	54,0	54,0	54,0
Linea del liquido (C3)	Ø	-	-	-	-	-	-	-	-	54,0	54,0	54,0	54,0

(1) Acqua lato utenza 12 °C / 7 °C; Temperatura di condensazione 45 °C

Dati rese modello WFGI° - °E - gas R1234ze

Taglia		6703	7203	8403	9603
Modello: °					
Prestazioni in raffreddamento 12 °C / 7 °C - gas R1234ze (1)					
Potenza frigorifera	kW	1146,9	1278,8	1388,3	1517,0
Potenza assorbita	kW	291,2	322,2	361,3	409,8
Corrente assorbita totale a freddo	A	489,0	556,0	615,0	700,0
EER	W/W	3,94	3,97	3,84	3,70
Portata acqua evaporatore	l/h	197057	219704	238518	260630
Perdita di carico lato evaporatore	kPa	20	23	17	21
Lunghezza linee frigorifere da/a 0 - 10 m					
Linea del gas (C1)	Ø	76,0	88,9	88,9	88,9
Linea del gas (C2)	Ø	76,0	88,9	88,9	88,9
Linea del gas (C3)	Ø	76,0	88,9	88,9	88,9
Linea del liquido (C1)	Ø	54,0	54,0	54,0	54,0
Linea del liquido (C2)	Ø	54,0	54,0	54,0	54,0
Linea del liquido (C3)	Ø	54,0	54,0	54,0	54,0

(1) Acqua lato utenza 12 °C / 7 °C; Temperatura di condensazione 45 °C

Dati prestazionali modello (H) - per temperature di condensazione fino a 60°C

Dati rese modello WFGIH - AE - gas R1234ze

Taglia		1101	1251	1401	1601	1801	2101	2401	2801	3201
Modello: H										
Prestazioni in raffreddamento 12 °C / 7 °C - gas R1234ze (1)										
Potenza frigorifera	kW	198,0	231,1	256,8	292,1	326,6	363,6	437,8	493,2	519,6
Potenza assorbita	kW	51,6	61,8	66,8	75,1	88,4	100,0	109,4	123,5	136,2
Corrente assorbita totale a freddo	A	92,0	108,0	115,0	128,0	151,0	168,9	184,0	206,0	227,0
EER	W/W	3,83	3,74	3,85	3,89	3,69	3,64	4,00	3,99	3,82
Portata acqua evaporatore	l/h	34021	39713	44127	50189	56115	62473	75211	84731	89274
Perdita di carico lato evaporatore	kPa	17	20	19	12	15	11	17	21	12
Lunghezza linee frigorifere da/a 0 - 10 m										
Linea del gas (C1)	Ø	54,0	67,0	67,0	67,0	76,0	76,0	89,0	89,0	89,0
Linea del gas (C2)	Ø	-	-	-	-	-	-	-	-	-
Linea del gas (C3)	Ø	-	-	-	-	-	-	-	-	-
Linea del liquido (C1)	Ø	35,0	42,0	42,0	42,0	42,0	54,0	54,0	54,0	54,0
Linea del liquido (C2)	Ø	-	-	-	-	-	-	-	-	-
Linea del liquido (C3)	Ø	-	-	-	-	-	-	-	-	-

(1) Acqua lato utenza 12 °C / 7 °C; Temperatura di condensazione 45 °C

Taglia		2502	2802	3202	3602	4202	4802	5602	6402	6703	7203	8403	9603
Modello: H													
Prestazioni in raffreddamento 12 °C / 7 °C - gas R1234ze (1)													
Potenza frigorifera	kW	453,9	510,4	593,1	659,9	765,6	890,9	975,6	1082,9	1179,9	1316,9	1449,4	1574,0
Potenza assorbita	kW	116,3	128,9	149,1	172,3	195,5	215,5	242,5	277,6	290,6	321,6	361,5	409,6
Corrente assorbita totale a freddo	A	207,0	229,0	256,0	293,0	327,0	370,0	411,0	471,0	488,0	555,0	616,0	700,0
EER	W/W	3,90	3,96	3,98	3,83	3,92	4,13	4,02	3,90	4,06	4,09	4,01	3,84
Portata acqua evaporatore	l/h	77982	87695	101893	113381	131535	153062	167617	186047	202720	226251	249032	270431
Perdita di carico lato evaporatore	kPa	36	28	26	33	27	35	26	33	20	26	25	14
Lunghezza linee frigorifere da/a 0 - 10 m													
Linea del gas (C1)	Ø	67,0	67,0	67,0	76,0	76,0	88,9	88,9	88,9	76,0	88,9	88,9	88,9
Linea del gas (C2)	Ø	67,0	67,0	67,0	76,0	76,0	88,9	88,9	88,9	76,0	88,9	88,9	88,9
Linea del gas (C3)	Ø	-	-	-	-	-	-	-	42,0	76,0	88,9	88,9	88,9
Linea del liquido (C1)	Ø	42,0	42,0	42,0	42,0	54,0	54,0	54,0	54,0	54,0	54,0	54,0	54,0
Linea del liquido (C2)	Ø	42,0	42,0	42,0	42,0	54,0	54,0	54,0	54,0	54,0	54,0	54,0	54,0
Linea del liquido (C3)	Ø	-	-	-	-	-	-	-	-	54,0	54,0	54,0	54,0

(1) Acqua lato utenza 12 °C / 7 °C; Temperatura di condensazione 45 °C

Dati rese modello WFGIH - °E - gas R1234ze

Taglia		6703	7203	8403	9603
Modello: H					
Prestazioni in raffreddamento 12 °C / 7 °C - gas R1234ze (1)					
Potenza frigorifera	kW	1146,9	1278,8	1388,3	1517,0
Potenza assorbita	kW	291,2	322,2	361,3	409,8
Corrente assorbita totale a freddo	A	489,0	556,0	615,0	700,0
EER	W/W	3,94	3,97	3,84	3,70
Portata acqua evaporatore	l/h	197057	219704	238518	260630
Perdita di carico lato evaporatore	kPa	20	23	17	21
Lunghezza linee frigorifere da/a 0 - 10 m					
Linea del gas (C1)	Ø	76,0	88,9	88,9	88,9
Linea del gas (C2)	Ø	76,0	88,9	88,9	88,9
Linea del gas (C3)	Ø	76,0	88,9	88,9	88,9
Linea del liquido (C1)	Ø	54,0	54,0	54,0	54,0
Linea del liquido (C2)	Ø	54,0	54,0	54,0	54,0
Linea del liquido (C3)	Ø	54,0	54,0	54,0	54,0

(1) Acqua lato utenza 12 °C / 7 °C; Temperatura di condensazione 45 °C

DATI TECNICI GENERALI

Taglia			1101	1251	1401	1601	1801	2101	2401	2502	2801	2802	3201	3202	3602	4202	4802	5602	6402	6703	7203	8403	9603
Compressore																							
Tipo	°,A	tipo	Vite																				
Regolazione compressore	°,A	Tipo	I	I	I	I	I	I	I	I/1	I	I/1	I	I/1	I/1	I/1	I/1	I/1	I/1	I/1	I/1	I/1	I/1
Numero	°,A	n°	1	1	1	1	1	1	1	2	1	2	1	2	2	2	2	2	2	3	3	3	3
Circuiti	°,A	n°	1	1	1	1	1	1	1	2	1	2	1	2	2	2	2	2	2	3	3	3	3
Refrigerante	°,A	tipo	R1234ze																				
Carica refrigerante circuito 1 (1)	°	kg	-	-	-	-	-	-	-	-	-	-	-	-	-	-	-	-	-	107,0	115,0	136,0	157,0
	A	kg	59,0	57,0	72,0	66,0	61,0	85,0	81,0	50,0	110,0	53,0	104,0	81,0	71,0	70,0	123,0	124,0	121,0	106,0	104,0	110,0	120,0
Carica refrigerante circuito 2 (1)	°	kg	-	-	-	-	-	-	-	-	-	-	-	-	-	-	-	-	-	107,0	115,0	136,0	157,0
	A	kg	-	-	-	-	-	-	-	50,0	-	53,0	-	81,0	71,0	70,0	123,0	124,0	121,0	106,0	104,0	110,0	120,0
Carica refrigerante circuito 3 (1)	°	kg	-	-	-	-	-	-	-	-	-	-	-	-	-	-	-	-	-	107,0	115,0	136,0	157,0
	A	kg	-	-	-	-	-	-	-	-	-	-	-	-	-	-	-	-	-	106,0	104,0	110,0	120,0
Scambiatore lato utenza																							
Tipo	°,A	tipo	Fascio tubiero																				
Numero	°,A	n°	1	1	1	1	1	1	1	1	1	1	1	1	1	1	1	1	1	1	1	1	1
Attacchi (in/out)	°,A	Tipo	Giunti scanalati																				
Scambiatore lato sorgente																							
Tipo	°,A	tipo	Fascio tubiero																				
Numero	°,A	n°	1	1	1	1	1	1	1	2	1	2	1	2	2	2	2	2	2	3	3	3	3
Attacchi (in/out)	°,A	Tipo	Giunti scanalati																				

(1) La carica riportata in tabella è un valore stimato e preliminare. Il valore finale della carica di refrigerante è riportato nella targhetta tecnica dell'unità. Per maggiori informazioni contattare sede.

DATI SONORI

Dati sonori calcolati in funzionamento a freddo - gas R1234ze

Taglia		1101	1251	1401	1601	1801	2101	2401	2502	2801	2802	3201	3202	3602	4202	4802	5602	6402	6703	7203	8403	9603
Gas Refrigerante: °																						
Allestimento standard																						
Livello di potenza sonora (1)	dB(A)	94,0	95,8	96,1	97,0	97,1	97,2	97,3	97,3	97,3	97,7	98,0	98,8	98,8	98,9	98,9	99,3	100,0	99,5	100,6	101,0	102,0
Allestimento silenziato																						
Livello di potenza sonora (1)	dB(A)	90,0	91,8	92,1	93,0	93,1	93,2	93,3	93,3	93,3	93,7	94,0	94,8	94,8	94,9	94,9	95,3	96,0	95,5	96,6	97,0	98,0

(1) Potenza sonora: calcolata sulla base di misure effettuate in accordo con la normativa UNI EN ISO 9614-2, nel rispetto di quanto richiesto dalla certificazione Eurovent.

DIMENSIONI

1101 - 3201

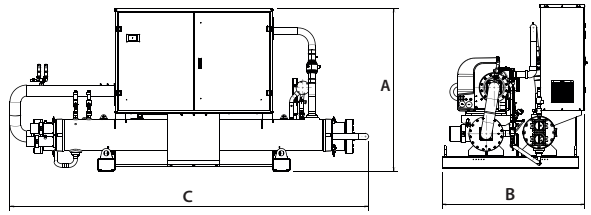

2502 - 6402

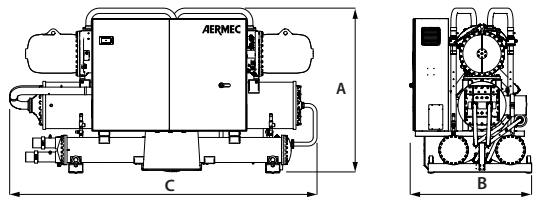

6703 - 9603

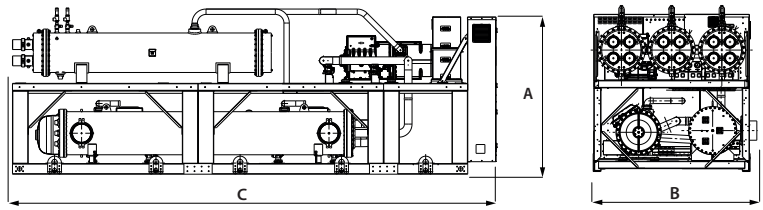

Taglia			1101	1251	1401	1601	1801	2101	2401	2502	2801	2802	3201	3202	3602	4202	4802	5602	6402	6703	7203	8403	9603
Modello: H, °																							
Dimensioni e pesi allestimento standard																							
A	°	mm	-	-	-	-	-	-	-	-	-	-	-	-	-	-	-	-	-	2250	2250	2250	2250
	A	mm	1720	1790	1865	1865	1865	1887	1887	2131	1920	2131	1920	2195	2195	2340	2455	2440	2432	2250	2250	2250	2250
B	°	mm	-	-	-	-	-	-	-	-	-	-	-	-	-	-	-	-	-	2200	2200	2200	2200
	A	mm	1510	1560	1610	1610	1610	1610	1610	1645	1630	1645	1630	1675	1675	1685	1875	1875	2000	2200	2200	2200	2200
C	°	mm	-	-	-	-	-	-	-	-	-	-	-	-	-	-	-	-	-	5650	5650	5650	5650
	A	mm	3460	3463	3585	4100	4100	4140	4240	4320	4290	4345	4290	4380	4380	4395	4500	4580	4580	5650	5650	5650	5650
Peso a vuoto	°	kg	-	-	-	-	-	-	-	-	-	-	-	-	-	-	-	-	-	8740	9680	9900	10000
	A	kg	2020	2030	2230	2410	2450	2670	3090	3710	3530	3980	3570	5160	5220	5710	6440	6680	6770	9730	11440	11980	12060
Dimensioni e pesi allestimento silenziato																							
A	°	mm	-	-	-	-	-	-	-	-	-	-	-	-	-	-	-	-	-	2250	2250	2250	2250
	A	mm	1720	1790	1865	1865	1865	1887	1887	2131	1920	2131	1920	2195	2195	2340	2455	2440	2432	2250	2250	2250	2250
B	°	mm	-	-	-	-	-	-	-	-	-	-	-	-	-	-	-	-	-	2200	2200	2200	2200
	A	mm	1525	1560	1610	1610	1610	1615	1615	1645	1630	1645	1630	1675	1675	1685	1875	1875	2000	2200	2200	2200	2200
C	°	mm	-	-	-	-	-	-	-	-	-	-	-	-	-	-	-	-	-	5650	5650	5650	5650
	A	mm	3460	3463	3585	4100	4100	4140	4240	4320	4290	4345	4290	4630	4630	4600	5015	5060	5060	5650	6840	6840	6840
Peso a vuoto	°	kg	-	-	-	-	-	-	-	-	-	-	-	-	-	-	-	-	-	9270	10240	10510	10610
	A	kg	2180	2190	2390	2570	2610	2830	3280	4020	3720	4290	3760	5500	5560	6050	6810	7080	7170	10260	12000	12590	12670

■ *Per le dimensioni delle unità D-T-E vi chiediamo di contattare la sede.*

Aermec si riserva la facoltà di apportare in qualsiasi momento tutte le modifiche ritenute necessarie per il miglioramento del prodotto con eventuale modifica dei relativi dati tecnici.

Aermec S.p.A.
Via Roma, 996 - 37040 Bevilacqua (VR) - Italia
Tel. 0442633111 - Telefax 044293577
www.aermec.com

Numero Verde
800-843085

WFGN

Pompa di calore condensata ad acqua reversibile lato acqua

Potenza frigorifera 136 ÷ 1727 kW
Potenza termica 153 ÷ 1921 kW

- **Produzione acqua calda lato condensatore fino a 55°C.**
- **Produzione di acqua negativa lato evaporatore fino a -8°C.**



DESCRIZIONE

Unità da interno per la produzione di acqua refrigerata/riscaldata, progettata e realizzata per soddisfare le esigenze di climatizzazione nei complessi residenziali / commerciali, o di refrigerazione nei complessi industriali.
Macchina compatta e flessibile che si adegua alle più diverse condizioni di carico grazie all'accurata termoregolazione.
Il basamento, la struttura e la pannellatura sono in acciaio zincato trattato con vernici poliestere RAL 9003.

VERSIONI

° Standard
A Alta efficienza

CARATTERISTICHE

Campo di funzionamento

Produzione di acqua refrigerata fino a 16 °C di acqua prodotta lato evaporatore, ma adatta anche all'impiego in pompa di calore con temperatura di acqua prodotta al condensatore fino a 55 °C.

L'unità con l'opzione valvola termostatica elettronica Z può produrre anche acqua refrigerata a temperatura negativa da –8 °C a 10 °C.

Unità mono, bi-tricircuito

La gamma è composta da unità equipaggiate con 1-2-3 circuiti frigoriferi progettata per fornire il massimo rendimento anche ai carichi parziali e garantire la continuità di esercizio in caso di fermata di uno dei circuiti.
Hanno compressori a vite e scambiatori lato impianto e sorgente a fascio tubiero, dedicati per l'utilizzo del nuovo gas HFO R1234ze (A2L).
È disponibile a configuratore anche il refrigerante R515B con questo tipo di gas le prestazioni non variano al variare del gas refrigerante disponibile a configuratore.
Per maggiori dettagli fare riferimento alla documentazione tecnica, o al programma di selezione Magellano.

Valvola di espansione elettronica

L'utilizzo della valvola di espansione elettronica apporta notevoli benefici in particolar modo quando il refrigeratore si trova a lavorare ai carichi parziali a vantaggio dell'efficienza energetica dell'unità. E' standard in tutte le taglie.

CONTROLLO PCO5

Regolazione a microprocessore completa di una tastiera Touch screen da 4.3" per navigare in modo semplice e intuitivo fra le varie schermate, permettendo di modificare i parametri operativi e di visualizzare in forma grafica l'andamento in tempo reale di alcune grandezze, e una completa gestione degli allarmi e il loro storico.
La regolazione comprende una completa gestione degli allarmi e il loro storico.
La possibilità di controllare più unità in parallelo Master - Slave fino a un massimo di 4 compressori.
La presenza di un orologio programmatore permette d'impostare delle fasce orarie di funzionamento ed un eventuale secondo set-point.
La termoregolazione avviene con la logica proporzionale integrale, in base alla temperatura di uscita dell'acqua.

ACCESSORI

AER485P1: Interfaccia RS-485 per sistemi di supervisione con protocollo MODBUS. È previsto n°. 1 accessorio per ogni scheda di controllo dell'unità.
AER485P1 x n° 2: Interfaccia RS-485 per sistemi di supervisione con protocollo MODBUS. È previsto n°. 1 accessorio per ogni scheda di controllo dell'unità.
AER485P1 x n° 3: Interfaccia RS-485 per sistemi di supervisione con protocollo MODBUS. È previsto n°. 1 accessorio per ogni scheda di controllo dell'unità.
AERBACP: Interfaccia di comunicazione Ethernet per protocolli Bacnet/IP, Modbus TCP/IP, SNMP. È previsto n°. 1 accessorio per ogni scheda di controllo dell'unità.
AERNET: Il dispositivo permette il controllo, la gestione ed il monitoraggio remoto di un refrigeratore con un PC, smartphone o tablet tramite collegamento Cloud. AERNET svolge la funzione di Master mentre ogni unità collegata viene configurata come Slave fino ad un massimo di 6 schede di controllo. È inoltre possibile con un semplice click salvare sul proprio terminale un file log con tutti i dati delle unità collegate per eventuali post analisi.
AERSET: Permette di compensare automaticamente i set di lavoro dell'unità a cui è collegato, basandosi su un segnale 0-10V in MODBUS in ingresso. Accessorio obbligatorio MODU-485BL.
MULTICHILLER-EVO: Sistema di controllo per il comando, l'accensione e lo spegnimento dei singoli refrigeratori in un impianto in cui siano installati più apparecchi in parallelo (max. n° 9) assicurando sempre la portata costante agli evaporatori.
PGD1: Consente di eseguire a distanza le operazioni di comando dell'unità.

AVX: Supporti antivibranti a molla.

ACCESSORI MONTATI IN FABBRICA

RIF: Rifasatore di corrente. Collegato in parallelo al motore, permette una riduzione della corrente assorbita (circa il 10%)

ISG: Kit di isolamento per i condensatori. Accessorio obbligatorio per il funzionamento della macchina in pompa di calore; di serie nelle unità con il desurriscaldatore o con il recupeo di calore.

COMPATIBILITÀ ACCESSORI

Modello	Ver	0701	0801	0901	1101	1251	1401	1601	1801	2101	2401	2502	2801	2802	3201	3202	3602	4202	4802	5602	6402	6703	7203	8403	9603
AER485P1	A	•	•	•	•	•	•	•	•	•	•		•		•										
AER485P1 x n° 2 (1)	A											•		•		•	•	•	•	•	•				
AER485P1 x n° 3 (1)	°,A																					•	•	•	•
AERBACP	°																					•	•	•	•
	A	•	•	•	•	•	•	•	•	•	•	•	•	•	•	•	•	•	•	•	•	•	•	•	•
AERNET	°																					•	•	•	•
	A	•	•	•	•	•	•	•	•	•	•	•	•	•	•	•	•	•	•	•	•	•	•	•	•
AERSET	A	•	•	•	•	•	•	•	•	•	•		•		•										
MULTICHILLER-EVO	°																					•	•	•	•
	A	•	•	•	•	•	•	•	•	•	•	•	•	•	•	•	•	•	•	•	•	•	•	•	•
PGD1	°																					•	•	•	•
	A	•	•	•	•	•	•	•	•	•	•	•	•	•	•	•	•	•	•	•	•	•	•	•	•

(1) x n°_ Quantità dell'accessorio da prevedere.

Antivibranti

Versione	Allestimento	Recupero di calore	0701	0801	0901	1101	1251
°	°, L	°, D, T	-	-	-	-	-
A	°, L	°	AVX680	AVX680	AVX680	AVX681	AVX681
A	°, L	D, T	-	-	-	-	-

Versione	Allestimento	Recupero di calore	1401	1601	1801	2101	2401
°	°, L	°, D, T	-	-	-	-	-
A	°	°	AVX681	AVX682	AVX682	AVX683	AVX683
A	L	°	AVX681	AVX682	AVX685	AVX683	AVX683
A	°, L	D, T	-	-	-	-	-

Versione	Allestimento	Recupero di calore	2502	2801	2802	3201	3202
°	°, L	°, D, T	-	-	-	-	-
A	°	°	AVX673	AVX683	AVX674	AVX683	AVX679
A	L	°	AVX674	AVX683	AVX674	AVX683	AVX678
A	°	D	AVX674	-	AVX674	-	AVX679
A	°	T	AVX674	-	AVX674	-	AVX678
A	L	D, T	AVX674	-	AVX674	-	AVX678

Versione	Allestimento	Recupero di calore	3602	4202	4802	5602	6402
°	°, L	°, D, T	-	-	-	-	-
A	°	°, D	AVX679	AVX678	AVX678	AVX678	AVX678
A	°	T	AVX678	AVX678	AVX678	AVX678	AVX678
A	L	°, D	AVX678	AVX678	AVX678	AVX678	AVX678
A	L	T	AVX678	AVX678	AVX676	AVX676	AVX676

Versione	Allestimento	Recupero di calore	6703	7203	8403	9603
°	°, L	°, D, T	Contatta sede.	Contatta sede.	Contatta sede.	Contatta sede.
A	°, L	°, D, T	Contatta sede.	Contatta sede.	Contatta sede.	Contatta sede.

Rifasatore di corrente

Ver	0701	0801	0901	1101	1251	1401	1601	1801	2101	2401	2502	2801
A	RIFWFN0701	RIFWFN0801	RIFWFN0901	RIFWFN1101	RIFWFN1251	RIFWFN1401	RIFWFN1601	RIFWFN1801	RIFWFN2101	RIFWFN2401	RIFWFN2502	RIFWFN2801

Ver	2802	3201	3202	3602	4202	4802	5602	6402	6703	7203	8403	9603
°	-	-	-	-	-	-	-	-	RIFWFN6703	RIFWFN7203	RIFWFN8403	RIFWFN9603
A	RIFWFN2802	RIFWFN3201	RIFWFN3202	RIFWFN3602	RIFWFN4202	RIFWFN4802	RIFWFN5602	RIFWFN6402	RIFWFN6703	RIFWFN7203	RIFWFN8403	RIFWFN9603

Per le dimensioni delle unità con l'accessorio RIF vi chiediamo di contattare la sede.

Kit isolamento

Ver	0701	0801	0901	1101	1251	1401	1601	1801	2101	2401	2502	2801
A	ISG10	ISG10	ISG10	ISG10	ISG11	ISG12	ISG13	ISG13	ISG14	ISG14	ISG1	ISG15

Ver	2802	3201	3202	3602	4202	4802	5602	6402	6703	7203	8403	9603
°	-	-	-	-	-	-	-	-	ISG5	ISG5	ISG6	ISG6
A	ISG1	ISG15	ISG2	ISG2	ISG2	ISG3	ISG3	ISG3	ISG7	ISG8	ISG8	ISG8

CONFIGURATORE

Campo	Descrizione
1,2,3,4	**WFGN**
5,6,7,8	**Taglia** 0701, 0801, 0901, 1101, 1251, 1401, 1601, 1801, 2101, 2401, 2502, 2801, 2802, 3201, 3202, 3602, 4202, 4802, 5602, 6402, 6703, 7203, 8403, 9603
9	**Modello**
°	Pompa di calore reversibile lato acqua
10	**Versione**
°	Standard (1)
A	Alta efficienza
11	**Campo d'impiego**
X	Valvola termostatica elettronica
Z	Doppia valvola termostatica elettronica per bassa temperatura
12	**Allestimento**
K	Extra silenziato con cofanatura (2)
L	Silenziato con cofanatura
°	Standard
13	**Recupero di calore**
D	Con desurriscaldatore (3)
T	Con recupero totale (3)
°	Senza recupero di calore
14	**Evaporatore**
E	Motoevaporante
°	Standard
15	**Alimentazione**
2	230V ~ 3 50Hz con fusibili su compressori e magnetotermici su circuito ausiliario (4)
4	230V ~ 3 50Hz con interruttori magnetotermici su compressori e circuito ausiliario (4)
5	500V ~ 3 50Hz con fusibili su compressori e magnetotermici su circuito ausiliario (4)
8	400V ~ 3 50Hz con interruttori magnetotermici su compressori e circuito ausiliario
9	500V ~ 3 50Hz con interruttori magnetotermici su compressori e circuito ausiliario (4)
°	400V ~ 3 50Hz con fusibili su compressori e magnetotermici su circuito ausiliario
16	**Gas Refrigerante (5)**
G	R515B
°	R1234ze

(1) Solo per le taglie dalla 6703 alla 9603
(2) Solo per unità con R515B
(3) Non compatibile con le motoevaporanti "E"
(4) Le alimentazioni 230V e 500V sono disponibili solo per le taglie 0701 - 0801 - 0901 - 1101 - 1251 - 1401 - 2502 - 2802
(5) Le prestazioni non variano al variare del gas refrigerante disponibile a configuratore.

DATI PRESTAZIONALI

WFGN 0701-3201 - versione A - gas R1234ze

Taglia		0701	0801	0901	1101	1251	1401	1601	1801	2101	2401	2801	3201
Prestazioni in raffreddamento 12 °C / 7 °C (1)													
Potenza frigorifera	kW	136,1	154,8	173,8	221,3	239,8	272,3	335,7	370,1	434,3	490,7	545,3	596,9
Potenza assorbita	kW	26,0	29,7	33,8	41,4	45,0	51,2	61,5	69,0	78,1	88,5	100,0	109,9
Corrente assorbita totale a freddo	A	52,0	57,0	63,0	70,0	83,0	96,0	107,0	119,0	130,0	156,0	173,0	193,0
EER	W/W	5,24	5,21	5,15	5,35	5,33	5,32	5,46	5,37	5,56	5,55	5,45	5,43
Portata acqua utenza	l/h	23410	26632	29906	38077	41247	46844	57740	63636	74675	84359	93748	102619
Perdita di carico lato utenza	kPa	22	25	24	22	21	22	16	20	15	21	25	15
Portata acqua sorgente	l/h	27751	31586	35551	44983	48779	55416	68103	75234	87855	99259	110576	121174
Perdita di carico lato sorgente	kPa	21	20	19	24	21	18	18	18	19	19	19	18
Prestazioni in riscaldamento 40 °C / 45 °C (2)													
Potenza termica	kW	153,1	172,4	196,2	245,2	267,2	303,2	369,1	408,3	478,4	547,5	601,0	663,0
Potenza assorbita	kW	32,6	37,2	42,4	51,8	56,4	64,2	76,0	85,4	96,3	109,6	123,2	137,5
Corrente assorbita totale a caldo	A	64,0	71,0	79,0	87,0	103,0	119,0	131,0	146,0	160,0	191,0	210,0	240,0
COP	W/W	4,69	4,63	4,63	4,74	4,73	4,73	4,86	4,78	4,97	4,99	4,88	4,82
Portata acqua utenza	l/h	26569	29919	34065	42555	46384	52636	64078	70908	83096	95098	104400	115170
Perdita di carico lato utenza	kPa	20	18	17	22	19	16	16	16	17	18	17	17
Portata acqua sorgente	l/h	35233	39544	45008	56537	61580	69831	85443	94274	111358	127787	139586	153205
Perdita di carico lato sorgente	kPa	49	55	55	48	47	48	34	44	34	48	57	34

(1) Dati 14511:2022; Acqua lato utenza 12 °C / 7 °C; Acqua lato sorgente 30 °C / 35 °C
(2) Dati 14511:2022; Acqua lato utenza 40 °C / 45 °C; Acqua lato sorgente 10 °C / 7 °C

WFGN 2502-9603 - versione A - gas R1234ze

Taglia		2502	2802	3202	3602	4202	4802	5602	6402	6703	7203	8403	9603
Prestazioni in raffreddamento 12 °C / 7 °C (1)													
Potenza frigorifera	kW	489,1	556,6	675,8	750,2	879,3	995,4	1100,3	1217,3	1315,3	1454,9	1594,7	1727,0
Potenza assorbita	kW	91,4	103,5	125,1	138,3	159,8	180,3	202,1	225,0	236,7	262,9	296,7	326,6
Corrente assorbita totale a freddo	A	166,0	192,0	214,0	237,0	261,0	312,0	346,0	388,0	386,0	466,0	515,0	577,0
EER	W/W	5,35	5,38	5,40	5,42	5,50	5,52	5,45	5,41	5,56	5,53	5,38	5,29
Portata acqua utenza	l/h	84115	95704	116204	128995	151168	171142	189154	209277	226089	250084	274117	296820
Perdita di carico lato utenza	kPa	42	33	34	42	35	44	33	41	25	31	30	17
Portata acqua sorgente	l/h	99161	112842	136932	152026	177654	200961	222817	246414	266044	294386	324122	352026
Perdita di carico lato sorgente	kPa	53	50	49	31	51	51	42	62	19	18	18	21
Prestazioni in riscaldamento 40 °C / 45 °C (2)													
Potenza termica	kW	545,1	618,4	747,2	833,5	967,0	1093,6	1204,7	1333,7	1457,0	1601,3	1761,4	1921,0
Potenza assorbita	kW	116,1	130,9	155,9	173,0	198,3	224,8	248,9	277,7	293,3	326,6	365,9	400,0
Corrente assorbita totale a caldo	A	208,0	240,0	264,0	291,0	320,0	383,0	421,0	473,0	473,0	571,0	627,0	702,0
COP	W/W	4,70	4,73	4,79	4,82	4,88	4,87	4,84	4,80	4,97	4,90	4,81	4,80
Portata acqua utenza	l/h	94650	107376	129767	144768	167936	189943	209256	231650	253135	278220	306025	333765
Perdita di carico lato utenza	kPa	49	45	44	28	45	46	37	55	17	16	16	19
Portata acqua sorgente	l/h	126174	143007	173413	193793	225352	255129	279883	310087	339613	372508	407744	443369
Perdita di carico lato sorgente	kPa	95	74	77	96	79	98	73	91	56	70	66	37

(1) Dati 14511:2022; Acqua lato utenza 12 °C / 7 °C; Acqua lato sorgente 30 °C / 35 °C
(2) Dati 14511:2022; Acqua lato utenza 40 °C / 45 °C; Acqua lato sorgente 10 °C / 7 °C

WFGN 6703-9603 - versione ° - gas R1234ze

Taglia		6703	7203	8403	9603
Prestazioni in raffreddamento 12 °C / 7 °C (1)					
Potenza frigorifera	kW	1300,7	1439,0	1554,8	1692,4
Potenza assorbita	kW	239,3	265,4	297,1	329,6
Corrente assorbita totale a freddo	A	396,0	475,0	525,0	588,0
EER	W/W	5,44	5,42	5,23	5,13
Portata acqua utenza	l/h	223578	247357	267235	290895
Perdita di carico lato utenza	kPa	26	29	22	26
Portata acqua sorgente	l/h	263609	291721	317119	346049
Perdita di carico lato sorgente	kPa	39	39	33	39
Prestazioni in riscaldamento 40 °C / 45 °C (2)					
Potenza termica	kW	1444,7	1588,0	1725,3	1890,3
Potenza assorbita	kW	296,0	328,4	364,3	404,7
Corrente assorbita totale a caldo	A	485,0	583,0	639,0	716,0
COP	W/W	4,88	4,83	4,74	4,67
Portata acqua utenza	l/h	250963	275857	299728	328385
Perdita di carico lato utenza	kPa	36	35	29	35
Portata acqua sorgente	l/h	335840	368447	397507	434518
Perdita di carico lato sorgente	kPa	59	65	48	58

(1) Dati 14511:2022; Acqua lato utenza 12 °C / 7 °C; Acqua lato sorgente 30 °C / 35 °C
(2) Dati 14511:2022; Acqua lato utenza 40 °C / 45 °C; Acqua lato sorgente 10 °C / 7 °C

INDICI ENERGETICI (REG. 2016/2281 UE)

Taglia		0701	0801	0901	1101	1251	1401	1601	1801	2101	2401	2801
SEER - 12/7 (EN14825: 2018) (1)												
SEER	W/W	6,71	6,96	6,87	6,43	6,80	6,79	6,69	6,69	7,01	6,99	6,58
Efficienza stagionale	%	265,30	275,30	271,70	254,00	269,00	268,40	264,60	264,70	277,20	276,70	260,30
SEPR - (EN 14825: 2018) Alta temperatura (2)												
SEPR	W/W	8,20	8,00	8,20	8,00	8,00	8,00	8,00	7,90	8,10	8,10	8,10

(1) Calcolo eseguito con portata d'acqua VARIABILE e temperatura d'uscita VARIABILE.
(2) Calcolo eseguito con portata d'acqua VARIABILE.

Taglia			6703	7203	8403	9603
SEER - 12/7 (EN14825: 2018) (1)						
SEER	°,A	W/W	7,11	7,14	7,03	6,94
Efficienza stagionale	°,A	%	281,30	282,50	278,30	274,40
SEPR - (EN 14825: 2018) Alta temperatura (2)						
SEPR	°,A	W/W	8,10	8,20	8,20	8,30

(1) Calcolo eseguito con portata d'acqua VARIABILE e temperatura d'uscita VARIABILE.
(2) Calcolo eseguito con portata d'acqua VARIABILE.

Taglia			0701	0801	0901	1101	1251	1401
UE 813/2013 prestazioni in condizioni climatiche medie (average) - 55 °C - Pdesignh ≤ 400 kW (1)								
Pdesignh	°	kW	-	-	-	-	-	-
	A	kW	197,00	219,00	253,00	312,00	339,00	384,00
SCOP	°	W/W	-	-	-	-	-	-
	A	W/W	4,65	4,70	4,65	4,75	5,00	4,98
ηsh	°	%	-	-	-	-	-	-
	A	%	178,00	180,00	178,00	182,00	192,00	191,00

(1) Efficienze in applicazioni per media temperatura (55°C)

DATI PRESTAZIONALI MOTOEVAPORANTI

WFGN - AE- gas R1234ze

Taglia		0701	0801	0901	1101	1251	1401	1601	1801	2101	2401	2801	3201
Evaporatore: E													
Prestazioni in raffreddamento 12 °C / 7 °C - gas R1234ze (1)													
Potenza frigorifera	kW	121,0	137,5	154,5	196,6	214,1	243,2	297,4	329,0	390,9	442,4	480,9	529,0
Potenza assorbita	kW	31,4	35,9	40,9	50,0	54,7	62,2	74,1	83,1	93,9	106,2	119,1	131,5
Corrente assorbita totale a freddo	A	58,0	65,0	73,0	83,0	97,0	111,0	125,0	140,0	154,0	183,0	203,0	226,0
EER	W/W	3,85	3,83	3,77	3,93	3,92	3,91	4,02	3,96	4,16	4,17	4,04	4,02
Portata acqua evaporatore	l/h	20792	23621	26548	33776	36780	41778	51103	56534	67168	76005	110092	90893
Perdita di carico lato evaporatore	kPa	31	35	35	31	31	32	22	29	22	30	35	21
Lunghezza linee frigorifere da/a 0 - 10 m													
Linea del gas (C1)	Ø	42,0	54,0	54,0	54,0	67,0	67,0	67,0	76,0	76,0	89,0	89,0	89,0
Linea del gas (C2)	Ø	-	-	-	-	-	-	-	-	-	-	-	-
Linea del gas (C3)	Ø	-	-	-	-	-	-	-	-	-	-	-	-
Linea del liquido (C1)	Ø	28,0	35,0	35,0	35,0	42,0	42,0	42,0	42,0	54,0	54,0	54,0	54,0
Linea del liquido (C2)	Ø	-	-	-	-	-	-	-	-	-	-	-	-
Linea del liquido (C3)	Ø	-	-	-	-	-	-	-	-	-	-	-	-

(1) Acqua lato utenza 12 °C / 7 °C; Temperatura di condensazione 45 °C

Taglia		2502	2802	3202	3602	4202	4802	5602	6402	6703	7203	8403	9603
Evaporatore: E													
Prestazioni in raffreddamento 12 °C / 7 °C - gas R1234ze (1)													
Potenza frigorifera	kW	435,2	495,4	598,4	665,6	796,3	895,9	964,3	1068,0	1165,6	1325,4	1443,9	1565,4
Potenza assorbita	kW	109,2	124,2	148,1	164,9	188,7	212,3	238,2	262,9	279,7	316,3	354,8	392,2
Corrente assorbita totale a freddo	A	193,0	222,0	250,0	279,0	310,0	365,0	405,0	451,0	459,0	545,0	603,0	673,0
EER	W/W	3,99	3,99	4,04	4,04	4,22	4,22	4,05	4,06	4,17	4,19	4,07	3,99
Portata acqua evaporatore	l/h	74770	85110	102813	114362	136819	153933	165685	183500	200259	227721	248077	268953
Perdita di carico lato evaporatore	kPa	60	48	49	63	50	63	45	56	34	46	43	24
Lunghezza linee frigorifere da/a 0 - 10 m													
Linea del gas (C1)	Ø	67,0	67,0	67,0	76,0	76,0	88,9	88,9	88,9	76,0	88,9	88,9	88,9
Linea del gas (C2)	Ø	67,0	67,0	67,0	76,0	76,0	88,9	88,9	88,9	76,0	88,9	88,9	88,9
Linea del gas (C3)	Ø	-	-	-	-	-	-	-	42,0	76,0	88,9	88,9	88,9
Linea del liquido (C1)	Ø	42,0	42,0	42,0	42,0	54,0	54,0	54,0	54,0	54,0	54,0	54,0	54,0
Linea del liquido (C2)	Ø	42,0	42,0	42,0	42,0	54,0	54,0	54,0	54,0	54,0	54,0	54,0	54,0
Linea del liquido (C3)	Ø	-	-	-	-	-	-	-	-	54,0	54,0	54,0	54,0

(1) Acqua lato utenza 12 °C / 7 °C; Temperatura di condensazione 45 °C

WFGN - °E - gas R1234ze

Taglia			6703	7203	8403	9603
Evaporatore: E						
Prestazioni in raffreddamento 12 °C / 7 °C - gas R1234ze (1)						
Potenza frigorifera		kW	1129,2	1283,0	1378,4	1504,1
Potenza assorbita		kW	282,3	319,1	356,8	394,8
Corrente assorbita totale a freddo		A	463,0	549,0	606,0	676,0
EER		W/W	4,00	4,02	3,86	3,81
Portata acqua evaporatore		l/h	194017	220439	236821	258428
Perdita di carico lato evaporatore		kPa	35	41	30	36
Lunghezza linee frigorifere da/a 0 - 10 m						
Linea del gas (C1)		Ø	76,0	88,9	88,9	88,9
Linea del gas (C2)		Ø	76,0	88,9	88,9	88,9
Linea del gas (C3)		Ø	76,0	88,9	88,9	88,9
Linea del liquido (C1)		Ø	54,0	54,0	54,0	54,0
Linea del liquido (C2)		Ø	54,0	54,0	54,0	54,0
Linea del liquido (C3)		Ø	54,0	54,0	54,0	54,0

(1) Acqua lato utenza 12 °C / 7 °C; Temperatura di condensazione 45 °C

DATI ELETTRICI

Taglia		0701	0801	0901	1101	1251	1401	1601	1801	2101	2401	2502	2801	2802	3201	3202	3602	4202	4802	5602	6402
Dati elettrici																					
Corrente massima (FLA)	A	106,0	119,0	136,0	162,0	183,0	208,0	243,0	275,0	305,0	350,0	365,0	389,0	416,0	427,0	486,0	549,0	609,0	700,0	777,0	854,0
Corrente di spunto (LRA)	A	163	192	229	300	314	341	436	465	586	650	440	805	486	917	601	650	792	890	1070	1210

Taglia		6703	7203	8403	9603
Dati elettrici					
Corrente massima (FLA)	°,A	A	913,0	1050,0	1166,0	1281,0
Corrente di spunto (LRA)	°,A	A	998	1129	1334	1502

DATI TECNICI GENERALI

Taglia			0701	0801	0901	1101	1251	1401	1601	1801	2101	2401	2502	2801	2802	3201
Compressore																
Tipo	°,A	tipo								Vite						
Regolazione compressore	°,A	Tipo								On-Off						
Numero	°,A	n°	1	1	1	1	1	1	1	1	1	1	2	1	2	1
Circuiti	°,A	n°	1	1	1	1	1	1	1	1	1	1	2	1	2	1
Refrigerante	°,A	tipo								R1234ze						
Carica refrigerante circuito 1 (1)	°	kg	-	-	-	-	-	-	-	-	-	-	-	-	-	-
	A	kg	41,0	41,0	38,0	59,0	57,0	72,0	66,0	61,0	85,0	81,0	50,0	110,0	53,0	104,0
Carica refrigerante circuito 2 (1)	°	kg	-	-	-	-	-	-	-	-	-	-	-	-	-	-
	A	kg	-	-	-	-	-	-	-	-	-	-	50,0	-	53,0	-
Carica refrigerante circuito 3 (1)	°,A	kg	-	-	-	-	-	-	-	-	-	-	-	-	-	-
Scambiatore lato utenza																
Tipo	°,A	tipo								Fascio tubiero						
Numero	°,A	n°	1	1	1	1	1	1	1	1	1	1	1	1	1	1
Attacchi (in/out)	°,A	Tipo								Giunti scanalati						
Scambiatore lato sorgente																
Tipo	°,A	tipo								Fascio tubiero						
Numero	°,A	n°	1	1	1	1	1	1	1	1	1	1	2	1	2	1
Attacchi (in/out)	°,A	Tipo								Giunti scanalati						

(1) La carica riportata in tabella è un valore stimato e preliminare. Il valore finale della carica di refrigerante è riportato nella targhetta tecnica dell'unità. Per maggiori informazioni contattare sede.

Taglia			3202	3602	4202	4802	5602	6402	6703	7203	8403	9603
Compressore												
Tipo	°,A	tipo						Vite				
Regolazione compressore	°,A	Tipo						On-Off				
Numero	°,A	n°	2	2	2	2	2	2	3	3	3	3
Circuiti	°,A	n°	2	2	2	2	2	2	3	3	3	3
Refrigerante	°,A	tipo						R1234ze				
Carica refrigerante circuito 1 (1)	°	kg	-	-	-	-	-	-	107,0	115,0	136,0	157,0
	A	kg	81,0	71,0	70,0	123,0	124,0	121,0	106,0	104,0	110,0	120,0
Carica refrigerante circuito 2 (1)	°	kg	-	-	-	-	-	-	107,0	115,0	136,0	157,0
	A	kg	81,0	71,0	70,0	123,0	124,0	121,0	106,0	104,0	110,0	120,0
Carica refrigerante circuito 3 (1)	°	kg	-	-	-	-	-	-	107,0	115,0	136,0	157,0
	A	kg	-	-	-	-	-	-	106,0	104,0	110,0	120,0
Scambiatore lato utenza												
Tipo	°,A	tipo						Fascio tubiero				
Numero	°,A	n°	1	1	1	1	1	1	1	1	1	1
Attacchi (in/out)	°,A	Tipo						Giunti scanalati				
Scambiatore lato sorgente												
Tipo	°,A	tipo						Fascio tubiero				
Numero	°,A	n°	2	2	2	2	2	2	3	3	3	3
Attacchi (in/out)	°,A	Tipo						Giunti scanalati				

(1) La carica riportata in tabella è un valore stimato e preliminare. Il valore finale della carica di refrigerante è riportato nella targhetta tecnica dell'unità. Per maggiori informazioni contattare sede.

DATI SONORI

Taglia			0701	0801	0901	1101	1251	1401	1601	1801	2101	2401	2502	2801	2802	3201	3202	3602	4202	4802	5602	6402	6703	7203	8403	9603
Gas Refrigerante: °																										
Allestimento standard																										
Livello di potenza sonora (1)	°	dB(A)	-	-	-	-	-	-	-	-	-	-	-	-	-	-	-	-	-	-	-	-	97,0	97,2	99,5	100,0
	A	dB(A)	87,7	88,0	87,7	89,1	90,3	91,3	90,5	90,7	93,2	92,5	93,5	94,8	94,0	94,2	94,0	94,5	95,0	95,5	97,5	98,0	97,0	97,2	99,5	100,0
Allestimento silenziato																										
Livello di potenza sonora (1)	°	dB(A)	-	-	-	-	-	-	-	-	-	-	-	-	-	-	-	-	-	-	-	-	93,0	93,2	95,5	96,0
	A	dB(A)	83,7	84,0	83,7	85,1	86,3	87,3	86,5	86,7	89,2	88,5	89,5	90,8	90,0	90,2	90,0	90,5	91,0	91,5	93,5	94,0	93,0	93,2	95,5	96,0

(1) Potenza sonora: calcolata sulla base di misure effettuate in accordo con la normativa UNI EN ISO 9614-2, nel rispetto di quanto richiesto dalla certificazione Eurovent.

DIMENSIONI

0701 - 3201

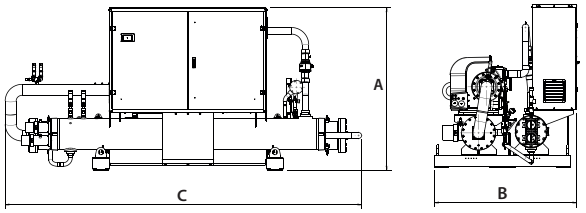

2502 - 6402

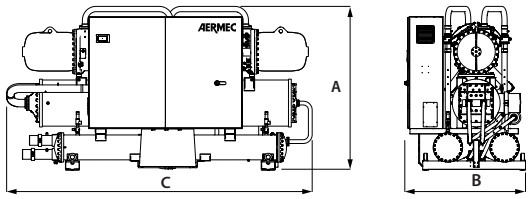

6703 - 9603

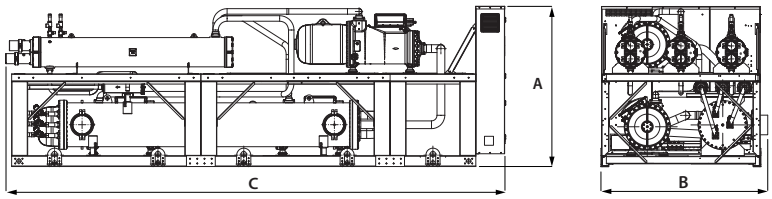

Taglia		0701	0801	0901	1101	1251	1401	1601	1801	2101	2401	2502	2801	2802	3201	3202	3602	4202	4802	5602	6402
Allestimento: L																					
Dimensioni e pesi																					
A	mm	1720	1720	1720	1720	1790	1865	1865	1865	1887	1887	2000	1920	2075	1920	2195	2195	2340	2432	2440	2432
B	mm	1450	1450	1450	1540	1600	1610	1610	1610	1630	1630	1500	1645	1500	1645	1575	1575	1585	1775	1775	1820
C	mm	3480	3480	3480	3470	3445	3560	4100	4100	4140	4252	4320	4290	4345	4290	4650	4650	4600	5015	5150	5150
Peso a vuoto	kg	1770	1790	1790	2280	2290	2510	3120	3170	3450	3510	4120	4030	4410	4080	6050	6120	6670	7040	7420	7490

Taglia		0701	0801	0901	1101	1251	1401	1601	1801	2101	2401	2502	2801	2802	3201	3202	3602	4202	4802	5602	6402
Allestimento: °																					
Dimensioni e pesi																					
A	mm	1720	1720	1720	1720	1790	1865	1865	1865	1887	1887	2000	1920	2075	1920	2195	2195	2340	2432	2440	2432
B	mm	1450	1450	1450	1510	1550	1610	1610	1610	1610	1610	1500	1630	1500	1630	1575	1575	1585	1775	1775	1820
C	mm	3480	3480	3480	3470	3445	3560	4100	4100	4140	4252	4320	4290	4345	4290	4380	4380	4395	4535	4605	4605
Peso a vuoto	kg	1610	1630	1630	2120	2130	2350	2940	2980	3260	3320	3810	3820	4100	3870	5690	5750	6300	6670	6970	7070

Taglia			6703	7203	8403	9603
Allestimento: L						
Dimensioni e pesi						
A	°,A	mm	2250	2250	2250	2250
B	°,A	mm	2200	2200	2200	2200
C	°	mm	5650	5650	5650	5650
	A	mm	6840	6840	6840	6840
Peso a vuoto	°	kg	9890	10470	10760	10830
	A	kg	10880	12230	12950	12990

Taglia			6703	7203	8403	9603
Allestimento: °						
Dimensioni e pesi						
A	°,A	mm	2250	2250	2250	2250
B	°,A	mm	2200	2200	2200	2200
C	°	mm	5650	5650	5650	5650
	A	mm	6840	6840	6840	6840
Peso a vuoto	°	kg	9330	9910	10130	10200
	A	kg	10320	11670	12270	12360

■ *Per le dimensioni delle unità D-T-E vi chiediamo di contattare la sede.*

Aermec si riserva la facoltà di apportare in qualsiasi momento tutte le modifiche ritenute necessarie per il miglioramento del prodotto con eventuale modifica dei relativi dati tecnici.

Aermec S.p.A.
Via Roma, 996 - 37040 Bevilacqua (VR) - Italia
Tel. 0442633111 - Telefax 044293577
www.aermec.com

Numero Verde
800-843085

WFI

Pompa di calore condensata ad acqua reversibile lato acqua

Potenza frigorifera 291 ÷ 2406 kW
Potenza termica 326 ÷ 2664 kW

- **Produzione acqua calda lato condensatore fino a 60°C.**
- **Produzione di acqua negativa lato evaporatore fino a -8°C.**
- **Disponibile anche con gas R513A**



EUROVENT CERTIFIED PERFORMANCE
www.eurovent-certification.com

DESCRIZIONE

Unità da interno per la produzione di acqua refrigerata/riscaldata, progettata e realizzata per soddisfare le esigenze di climatizzazione nei complessi residenziali / commerciali, o di refrigerazione nei complessi industriali.
Macchina compatta e flessibile che si adegua alle più diverse condizioni di carico grazie all'accurata termoregolazione.
Il basamento, la struttura e la pannellatura sono in acciaio zincato trattato con vernici poliestere RAL 9003.

VERSIONI

° Standard
A Alta efficienza

CARATTERISTICHE

Campo di funzionamento

Produzione di acqua refrigerata fino a 16 °C di acqua prodotta lato evaporatore, ma adatta anche all'impiego in pompa di calore con temperatura di acqua prodotta al condensatore fino a 60 °C a seconda del modello.

L'unità con l'opzione valvola termostatica elettronica Z può produrre anche acqua refrigerata a temperatura negativa da –8 °C a 10 °C.

Unità mono, bi-tricircuito

La gamma è composta da unità equipaggiate con 1-2-3 circuiti frigoriferi progettata per fornire il massimo rendimento anche ai carichi parziali e garantire la continuità di esercizio in caso di fermata di uno dei circuiti.
Tutte le unità sono dotate di un compressore inverter abbinato ad un compressore on-off (taglie bicircuito) o due compressori on/off (taglie tricircuito) con refrigerante R134a.
È disponibile a configuratore anche il refrigerante R513A (XP10) con questo tipo di gas le unità hanno mediamente una resa > del 2% e un EER < del 3% rispetto alla stessa taglia con l'R134a.
Per maggiori dettagli fare riferimento alla documentazione tecnica, o al programma di selezione Magellano.

Valvola di espansione elettronica

L'utilizzo della valvola di espansione elettronica apporta notevoli benefici in particolar modo quando il refrigeratore si trova a lavorare ai carichi parziali a vantaggio dell'efficienza energetica dell'unità. E' standard in tutte le taglie.

CONTROLLO PCO5

Regolazione a microprocessore completa di una tastiera Touch screen da 4.3" per navigare in modo semplice e intuitivo fra le varie schermate, permettendo di modificare i parametri operativi e di visualizzare in forma grafica l'andamento in tempo reale di alcune grandezze, e una completa gestione degli allarmi e il loro storico.
La regolazione comprende una completa gestione degli allarmi e il loro storico.
La possibilità di controllare più unità in parallelo Master - Slave fino a un massimo di 4 compressori.
La presenza di un orologio programmatore permette d'impostare delle fasce orarie di funzionamento ed un eventuale secondo set-point.
La termoregolazione avviene con la logica proporzionale integrale, in base alla temperatura di uscita dell'acqua.

ACCESSORI

AER485P1: Interfaccia RS-485 per sistemi di supervisione con protocollo MODBUS. È previsto n°. 1 accessorio per ogni scheda di controllo dell'unità.
AER485P1 x n° 2: Interfaccia RS-485 per sistemi di supervisione con protocollo MODBUS. È previsto n°. 1 accessorio per ogni scheda di controllo dell'unità.
AER485P1 x n° 3: Interfaccia RS-485 per sistemi di supervisione con protocollo MODBUS. È previsto n°. 1 accessorio per ogni scheda di controllo dell'unità.
AERBACP: Interfaccia di comunicazione Ethernet per protocolli Bacnet/IP, Modbus TCP/IP, SNMP. È previsto n°. 1 accessorio per ogni scheda di controllo dell'unità.
AERNET: Il dispositivo permette il controllo, la gestione ed il monitoraggio remoto di un refrigeratore con un PC, smartphone o tablet tramite collegamento Cloud. AERNET svolge la funzione di Master mentre ogni unità collegata viene configurata come Slave fino ad un massimo di 6 schede di controllo. È inoltre possibile con un semplice click salvare sul proprio terminale un file log con tutti i dati delle unità collegate per eventuali post analisi.
MULTICHILLER-EVO: Sistema di controllo per il comando, l'accensione e lo spegnimento dei singoli refrigeratori in un impianto in cui siano installati più apparecchi in parallelo (max. n° 9) assicurando sempre la portata costante agli evaporatori.
PGD1: Consente di eseguire a distanza le operazioni di comando dell'unità.
AVX: Supporti antivibranti a molla.

ACCESSORI MONTATI IN FABBRICA

RIF: Rifasatore di corrente. Collegato in parallelo al motore, permette una riduzione della corrente assorbita (circa il 10%)

ISG: Kit di isolamento per i condensatori. Accessorio obbligatorio per il funzionamento della macchina in pompa di calore; di serie nelle unità con il desurriscaldatore o con il recupeo di calore.

COMPATIBILITÀ ACCESSORI

Modello	Ver	1101	1251	1401	1601	1801	2101	2401	2502	2801	2802	3201	3202	3602	4202	4802	5602	6402	6703	7203	8403	9603
AER485P1	A	•	•	•	•	•	•	•		•		•										
AER485P1 x n° 2 (1)	A								•		•		•	•	•	•	•	•				
AER485P1 x n° 3 (1)	°,A																		•	•	•	•
AERBACP	°																		•	•	•	•
	A	•	•	•	•	•	•	•	•	•	•	•	•	•	•	•	•	•	•	•	•	•
AERNET	°																		•	•	•	•
	A	•	•	•	•	•	•	•	•	•	•	•	•	•	•	•	•	•	•	•	•	•
MULTICHILLER-EVO	°																		•	•	•	•
	A	•	•	•	•	•	•	•	•	•	•	•	•	•	•	•	•	•	•	•	•	•
PGD1	°																		•	•	•	•
	A	•	•	•	•	•	•	•	•	•	•	•	•	•	•	•	•	•	•	•	•	•

(1) x n°_ Quantità dell'accessorio da prevedere.

Antivibranti

Versione	Allestimento	Recupero di calore	1101	1251	1401
°	°, K, L	°, D, T	-	-	-
A	°	°	AVX680	AVX680	AVX681
A	K	°	AVX681	AVX681	AVX688
A	L	°	AVX681	AVX681	AVX681
A	°, K, L	D, T	-	-	-

Versione	Allestimento	Recupero di calore	1601	1801	2101
°	°, K, L	°, D, T	-	-	-
A	°	°	AVX687	AVX687	AVX682
A	K	°	AVX682	AVX682	AVX685
A	L	°	AVX682	AVX682	AVX682
A	°, K, L	D, T	-	-	-

Versione	Allestimento	Recupero di calore	2401	2502	2801
°	°, K, L	°, D, T	-	-	-
A	°	°	AVX685	AVX673	AVX683
A	K	°	AVX683	Contatta sede.	AVX683
A	L	°	AVX683	AVX674	AVX683
A	°, L	D, T	-	AVX674	-
A	K	D, T	-	Contatta sede.	-

Versione	Allestimento	Recupero di calore	2802	3201	3202
°	°, K, L	°, D, T	-	-	-
A	°, L	°	AVX674	AVX683	AVX679
A	K	°	Contatta sede.	AVX683	Contatta sede.
A	°, L	D, T	AVX674	-	AVX679
A	K	D, T	Contatta sede.	-	Contatta sede.

Versione	Allestimento	Recupero di calore	3602	4202	4802
°	°, K, L	°, D, T	-	-	-
A	°	°, D	AVX679	AVX679	AVX678
A	L	°	AVX679	AVX679	AVX678
A	K	°, D, T	Contatta sede.	Contatta sede.	Contatta sede.
A	°	T	AVX679	AVX678	AVX678
A	L	D, T	AVX679	AVX678	AVX678

Versione	Allestimento	Recupero di calore	5602	6402	6703
°	°, K, L	°, D, T	-	-	Contatta sede.
A	°, L	°, D, T	AVX678	AVX678	Contatta sede.
A	K	°, D, T	Contatta sede.	Contatta sede.	Contatta sede.

Versione	Allestimento	Recupero di calore	7203	8403	9603
°	°, K, L	°, D, T	Contatta sede.	Contatta sede.	Contatta sede.
A	°, K, L	°, D, T	Contatta sede.	Contatta sede.	Contatta sede.

- non disponibile

Rifasatore di corrente

Ver	1101	1251	1401	1601	1801	2101	2401	2502	2801	2802	3201
A	-	-	-	-	-	-	-	RIFWFI2502	-	RIFWFI2802	-

L'accessorio non può essere montato sulle configurazioni indicate con -
Il fondino grigio indica gli accessori montati in fabbrica

Ver	3202	3602	4202	4802	5602	6402	6703	7203	8403	9603
°	-	-	-	-	-	-	RIFWFI6703	RIFWFI7203	RIFWFI8403	RIFWFI9603
A	RIFWFI3202	RIFWFI3602	RIFWFI4202	RIFWFI4802	RIFWFI5602	RIFWFI6402	RIFWFI6703	RIFWFI7203	RIFWFI8403	RIFWFI9603

Il fondino grigio indica gli accessori montati in fabbrica

Per le dimensioni delle unità con l'accessorio RIF vi chiediamo di contattare la sede.

Kit isolamento

Ver	1101	1251	1401	1601	1801	2101	2401	2502	2801	2802	3201
A	ISG10	ISG11	ISG12	ISG13	ISG13	ISG14	ISG14	ISG1	ISG15	ISG1	ISG15

Il fondino grigio indica gli accessori montati in fabbrica

Ver	3202	3602	4202	4802	5602	6402	6703	7203	8403	9603
°	-	-	-	-	-	-	ISG5	ISG5	ISG6	ISG6
A	ISG2	ISG2	ISG2	ISG3	ISG3	ISG3	ISG7	ISG8	ISG8	ISG8

Il fondino grigio indica gli accessori montati in fabbrica

CONFIGURATORE

Campo	Descrizione
1,2,3	**WFI**
4,5,6,7	**Taglia** 1101, 1251, 1401, 1601, 1801, 2101, 2401, 2502, 2801, 2802, 3201, 3202, 3602, 4202, 4802, 5602, 6402, 6703, 7203, 8403, 9603
8	**Modello**
H	Ottimizzato per alte condensazioni
°	Condensazioni standard
9	**Versione**
°	Standard (1)
A	Alta efficienza
10	**Campo d'impiego**
X	Valvola termostatica elettronica (2)
Z	Doppia valvola termostatica elettronica per bassa temperatura (3)
11	**Allestimento**
K	Extra-silenziato
L	Silenziato con cofanatura
°	Standard senza cofanatura
12	**Recupero di calore**
D	Con desurriscaldatore (4)
T	Con recupero totale (4)
°	Senza recupero di calore
13	**Evaporatore**
°	Standard
14	**Alimentazione**
8	400V ~ 3 50Hz con magnetotermici (5)
°	400V ~ 3 50Hz con fusibili
15	**Gas Refrigerante**
G	R513A (XP10) (6)
°	R134a

(1) Solo per le taglie dalla 6703 alla 9603
(2) Acqua prodotta da 0 °C ÷ 16 °C
(3) Acqua prodotta da -8 °C a 10 °C
(4) Non compatibile con le motoevaporanti "E"
(5) Non compatibile con le taglie 1101, 1251, 1401, 1601, 1801, 2101, 2401, 2801, 3201
(6) Per maggiori informazioni fare riferimento al programma di selezione Magellano.

DATI PRESTAZIONALI MODELLO (°) - PER TEMPERATURE DI ACQUA PRODOTTA FINO A 55°C

WFI 1101 - 3201 - modello (°) versione A - gas R134a

Taglia		1101	1251	1401	1601	1801	2101	2401	2801	3201
Modello: °										
Prestazioni in raffreddamento 12 °C / 7 °C - gas R134a (1)										
Potenza frigorifera	kW	291,4	339,7	388,2	433,5	496,2	552,0	635,3	714,7	783,3
Potenza assorbita	kW	55,9	66,5	75,6	85,1	98,6	111,6	122,5	138,9	148,8
Corrente assorbita totale a freddo	A	95,0	111,0	125,0	140,0	161,0	181,0	199,0	223,0	241,0
EER	W/W	5,21	5,11	5,13	5,09	5,03	4,95	5,19	5,15	5,26
Portata acqua sorgente	l/h	59350	69394	79271	88730	101760	113566	129637	145972	159590
Perdita di carico lato sorgente	kPa	42	41	36	32	30	30	33	33	31
Portata acqua utenza	l/h	50123	58428	66772	74535	85331	94907	109229	122894	134668
Perdita di carico lato utenza	kPa	38	43	45	27	32	24	35	45	26
Prestazioni in riscaldamento 40 °C / 45 °C - gas R134a (2)										
Potenza termica	kW	326,0	387,7	437,0	490,2	566,3	631,1	707,9	798,2	873,1
Potenza assorbita	kW	74,3	88,1	97,5	106,3	126,9	143,0	156,9	178,5	189,7
Corrente assorbita totale a caldo	A	125,0	144,0	158,0	173,0	204,0	230,0	251,0	281,0	305,0
COP	W/W	4,39	4,40	4,48	4,61	4,46	4,41	4,51	4,47	4,60
Portata acqua utenza	l/h	56587	67319	75890	85131	98344	109614	122953	138630	151661
Perdita di carico lato utenza	kPa	39	39	33	29	28	28	30	29	28
Portata acqua sorgente	l/h	74024	88235	99938	112439	128897	142918	161620	182106	199956
Perdita di carico lato sorgente	kPa	83	98	101	61	74	54	76	98	57

(1) Dati 14511:2022; Acqua lato utenza 12 °C / 7 °C; Acqua lato sorgente 30 °C / 35 °C
(2) Dati 14511:2022; Acqua lato utenza 40 °C / 45 °C; Acqua lato sorgente 10 °C / 7 °C

WFI 2502 - 9603 - modello (°) versione A - gas R134a

Taglia		2502	2802	3202	3602	4202	4802	5602	6402	6703	7203	8403	9603
Modello: °													
Prestazioni in raffreddamento 12 °C / 7 °C - gas R134a (1)													
Potenza frigorifera	kW	670,0	757,4	889,1	1002,3	1143,6	1304,6	1441,8	1621,2	1771,2	1940,6	2167,0	2406,5
Potenza assorbita	kW	127,4	144,9	168,9	192,8	218,4	244,5	275,3	309,9	327,6	362,0	410,0	458,2
Corrente assorbita totale a freddo	A	214,0	244,0	277,0	315,0	351,0	399,0	446,0	497,0	527,0	597,0	667,0	751,0
EER	W/W	5,26	5,23	5,26	5,20	5,24	5,34	5,24	5,23	5,41	5,36	5,29	5,25
Portata acqua sorgente	l/h	136129	154084	180866	204404	232973	264813	293658	330152	359034	393872	440716	490182
Perdita di carico lato sorgente	kPa	55	58	48	46	44	47	48	48	38	31	32	40
Portata acqua utenza	l/h	115215	130225	152866	172295	196591	224275	247834	278670	304461	333577	372486	413608
Perdita di carico lato utenza	kPa	53	43	38	27	31	44	31	39	45	54	57	33
Prestazioni in riscaldamento 40 °C / 45 °C - gas R134a (2)													
Potenza termica	kW	746,2	839,5	979,7	1112,5	1270,4	1441,8	1597,0	1815,3	1951,6	2145,2	2391,0	2664,3
Potenza assorbita	kW	165,1	183,8	210,4	242,5	276,5	310,2	346,1	394,1	414,4	459,6	518,3	573,6
Corrente assorbita totale a caldo	A	273,0	305,0	341,0	394,0	441,0	499,0	556,0	624,0	656,0	743,0	826,0	931,0
COP	W/W	4,52	4,57	4,66	4,59	4,59	4,65	4,61	4,61	4,71	4,67	4,61	4,64
Portata acqua utenza	l/h	129578	145788	170162	193225	220670	250442	277422	315345	339051	372698	415418	462891
Perdita di carico lato utenza	kPa	50	51	42	41	40	42	43	44	34	28	28	36
Portata acqua sorgente	l/h	171302	192864	225753	254786	291203	332319	366559	417106	451025	495203	550498	612203
Perdita di carico lato sorgente	kPa	118	95	82	60	67	97	69	88	98	118	125	73

(1) Dati 14511:2022; Acqua lato utenza 12 °C / 7 °C; Acqua lato sorgente 30 °C / 35 °C
(2) Dati 14511:2022; Acqua lato utenza 40 °C / 45 °C; Acqua lato sorgente 10 °C / 7 °C

WFI 6703 - 9603 - modello (°) versione ° - gas R134a

Taglia		6703	7203	8403	9603
Modello: °					
Prestazioni in raffreddamento 12 °C / 7 °C - gas R134a (1)					
Potenza frigorifera	kW	1723,4	1905,7	2114,5	2327,9
Potenza assorbita	kW	331,7	366,9	409,8	463,6
Corrente assorbita totale a freddo	A	522,0	592,0	659,0	744,0
EER	W/W	5,20	5,19	5,16	5,02
Portata acqua sorgente	l/h	350768	387913	431371	476493
Perdita di carico lato sorgente	kPa	73	69	58	71
Portata acqua utenza	l/h	296246	327572	363441	400118
Perdita di carico lato utenza	kPa	47	51	39	46
Prestazioni in riscaldamento 40 °C / 45 °C - gas R134a (2)					
Potenza termica	kW	1909,4	2114,9	2342,8	2593,9
Potenza assorbita	kW	418,2	463,2	513,0	581,3
Corrente assorbita totale a caldo	A	651,0	737,0	817,0	922,0
COP	W/W	4,57	4,57	4,57	4,46
Portata acqua utenza	l/h	331680	367403	407019	450652
Perdita di carico lato utenza	kPa	65	62	52	63
Portata acqua sorgente	l/h	438855	486287	537130	592236
Perdita di carico lato sorgente	kPa	103	112	85	102

(1) Dati 14511:2022; Acqua lato utenza 12 °C / 7 °C; Acqua lato sorgente 30 °C / 35 °C
(2) Dati 14511:2022; Acqua lato utenza 40 °C / 45 °C; Acqua lato sorgente 10 °C / 7 °C

Indici energetici (Reg. 2016/2281 UE)

Taglia			1101	1251	1401	1601	1801	2101	2401	2502	2801	2802	3201	3202	3602	4202	4802	5602	6402	6703	7203	8403	9603
Modello: °																							
SEER - 12/7 (EN14825: 2018) - gas refrigerante R134a (1)																							
Efficienza stagionale	°	%	-	-	-	-	-	-	-	-	-	-	-	-	-	-	-	-	-	319,80	319,20	318,20	313,60
	A	%	337,10	343,20	342,80	348,90	348,20	350,10	347,00	339,20	351,20	340,00	355,00	341,70	340,20	337,90	340,30	343,50	344,30	343,10	341,00	340,50	342,50
SEER	°	W/W	-	-	-	-	-	-	-	-	-	-	-	-	-	-	-	-	-	8,07	8,06	8,03	7,92
	A	W/W	8,50	8,66	8,65	8,80	8,78	8,83	8,75	8,56	8,86	8,58	8,95	8,62	8,58	8,52	8,58	8,66	8,68	8,65	8,60	8,59	8,64
SEPR - (EN 14825: 2018) Alta temperatura - gas refrigerante R134a (2)																							
SEPR	°	W/W	-	-	-	-	-	-	-	-	-	-	-	-	-	-	-	-	-	8,60	8,60	8,40	8,40
	A	W/W	9,40	9,40	9,30	8,70	9,30	8,90	9,10	9,10	9,00	9,00	8,90	8,90	8,80	8,90	8,80	8,90	8,90	9,00	8,80	8,60	8,80

(1) Calcolo eseguito con portata d'acqua VARIABILE e temperatura d'uscita VARIABILE.
(2) Calcolo eseguito con portata d'acqua VARIABILE.

Dati elettrici

Taglia			1101	1251	1401	1601	1801	2101	2401	2502	2801	2802	3201	3202	3602	4202	4802	5602	6402	6703	7203	8403	9603
Modello: °																							
Gas R134a																							
Corrente massima (FLA)	°	A	-	-	-	-	-	-	-	-	-	-	-	-	-	-	-	-	-	862,9	965,5	1077,5	1211,4
	A	A	163,0	189,0	206,0	226,0	262,0	300,0	329,0	354,5	371,0	395,1	405,0	447,5	511,1	576,7	647,2	724,3	824,0	862,9	965,5	1077,5	1211,4
Corrente di spunto (LRA)	°	A	-	-	-	-	-	-	-	-	-	-	-	-	-	-	-	-	-	1176,0	1301,0	1533,0	1744,0
	A	A	23,0	23,0	23,0	23,0	23,0	23,0	23,0	506,0	23,0	550,0	23,0	666,0	730,0	889,0	982,0	1179,0	1355,0	1176,0	1301,0	1533,0	1744,0

DATI PRESTAZIONALI MODELLO (H) - PER TEMPERATURE DI ACQUA PRODOTTA FINO A 60°C

WFI 1101 - 3201 - modello (H) versione A - gas R134a

Taglia		1101	1251	1401	1601	1801	2101	2401	2801	3201
Modello: H										
Prestazioni in raffreddamento 12 °C / 7 °C - gas R134a (1)										
Potenza frigorifera	kW	294,7	338,4	389,7	436,1	479,8	540,5	637,9	703,6	781,8
Potenza assorbita	kW	57,3	67,1	79,0	87,4	98,3	110,3	127,2	142,1	162,7
Corrente assorbita totale a freddo	A	98,0	112,0	129,0	143,0	159,0	177,0	206,0	228,0	262,0
EER	W/W	5,15	5,05	4,94	4,99	4,88	4,90	5,02	4,95	4,80
Portata acqua sorgente	l/h	60130	69281	80074	89564	98879	111372	130851	144597	161585
Perdita di carico lato sorgente	kPa	44	41	37	32	30	30	33	32	33
Portata acqua utenza	l/h	50692	58217	67029	74994	82505	92934	109677	120988	134409
Perdita di carico lato utenza	kPa	39	44	46	26	32	24	35	43	27
Prestazioni in riscaldamento 40 °C / 45 °C - gas R134a (2)										
Potenza termica	kW	325,5	376,9	434,9	486,7	538,4	604,0	709,5	783,3	871,3
Potenza assorbita	kW	70,4	82,2	96,5	105,2	119,3	133,5	151,5	168,8	185,2
Corrente assorbita totale a caldo	A	118,0	135,0	155,0	170,0	190,0	212,0	241,0	265,0	295,0
COP	W/W	4,63	4,58	4,51	4,63	4,51	4,52	4,68	4,64	4,71
Portata acqua utenza	l/h	56513	65431	75521	84523	93497	104898	123224	136049	151346
Perdita di carico lato utenza	kPa	39	37	33	29	27	27	29	29	29
Portata acqua sorgente	l/h	74998	86674	99584	111688	122874	137657	163575	180444	200734
Perdita di carico lato sorgente	kPa	86	97	100	58	71	52	78	97	59

(1) Dati 14511:2022; Acqua lato utenza 12 °C / 7 °C; Acqua lato sorgente 30 °C / 35 °C
(2) Dati 14511:2022; Acqua lato utenza 40 °C / 45 °C; Acqua lato sorgente 10 °C / 7 °C

WFI 2502 - 9603 - modello (H) versione A - gas R134a

Taglia		2502	2802	3202	3602	4202	4802	5602	6402	6703	7203	8403	9603
Modello: H													
Prestazioni in raffreddamento 12 °C / 7 °C - gas R134a (1)													
Potenza frigorifera	kW	672,4	770,8	886,7	999,1	1145,7	1305,1	1454,0	1620,1	1770,6	1939,2	2161,5	2375,7
Potenza assorbita	kW	132,4	153,1	173,5	195,9	224,6	254,6	288,9	327,3	340,1	376,7	435,1	482,5
Corrente assorbita totale a freddo	A	226,0	257,0	285,0	316,0	364,0	415,0	475,0	543,0	567,0	621,0	715,0	806,0
EER	W/W	5,08	5,04	5,11	5,10	5,10	5,13	5,03	4,95	5,21	5,15	4,97	4,92
Portata acqua sorgente	l/h	137384	157768	181226	204349	234273	266548	297970	332858	360998	396033	443977	488997
Perdita di carico lato sorgente	kPa	53	55	48	48	49	48	50	46	36	32	32	38
Portata acqua utenza	l/h	115641	132532	152452	171756	196959	224366	249941	278496	304349	333335	371531	408313
Perdita di carico lato utenza	kPa	54	44	36	27	32	44	32	40	46	54	51	30
Prestazioni in riscaldamento 40 °C / 45 °C - gas R134a (2)													
Potenza termica	kW	741,6	852,1	975,8	1106,1	1267,8	1441,2	1611,1	1842,1	1948,7	2138,6	2398,1	2642,8
Potenza assorbita	kW	160,3	184,4	206,0	235,2	268,6	305,3	343,0	388,6	408,5	453,9	520,2	571,4
Corrente assorbita totale a caldo	A	268,0	305,0	334,0	376,0	431,0	490,0	558,0	633,0	669,0	732,0	838,0	945,0
COP	W/W	4,63	4,62	4,74	4,70	4,72	4,72	4,70	4,74	4,77	4,71	4,61	4,62
Portata acqua utenza	l/h	128783	147970	169486	192116	220216	250335	279872	320004	338539	371554	416652	459154
Perdita di carico lato utenza	kPa	47	48	42	42	44	43	44	42	32	28	29	33
Portata acqua sorgente	l/h	171266	196282	225782	254976	292792	333536	371554	426498	451814	494844	551546	606152
Perdita di carico lato sorgente	kPa	118	96	80	60	71	97	71	93	101	118	113	66

(1) Dati 14511:2022; Acqua lato utenza 12 °C / 7 °C; Acqua lato sorgente 30 °C / 35 °C
(2) Dati 14511:2022; Acqua lato utenza 40 °C / 45 °C; Acqua lato sorgente 10 °C / 7 °C

WFI 6703 - 9603 - modello (H) versione ° - gas R134a

Taglia		6703	7203	8403	9603
Modello: H					
Prestazioni in raffreddamento 12 °C / 7 °C - gas R134a (1)					
Potenza frigorifera	kW	1706,6	1904,2	2109,2	2298,6
Potenza assorbita	kW	343,5	381,7	434,3	486,5
Corrente assorbita totale a freddo	A	561,0	616,0	705,0	796,0
EER	W/W	4,97	4,99	4,86	4,72
Portata acqua sorgente	l/h	349811	390073	434460	475234
Perdita di carico lato sorgente	kPa	73	70	59	70
Portata acqua utenza	l/h	293360	327313	362530	395080
Perdita di carico lato utenza	kPa	47	51	38	46
Prestazioni in riscaldamento 40 °C / 45 °C - gas R134a (2)					
Potenza termica	kW	1891,1	2108,3	2348,6	2571,3
Potenza assorbita	kW	411,1	457,6	515,2	578,0
Corrente assorbita totale a caldo	A	662,0	727,0	826,0	933,0
COP	W/W	4,60	4,61	4,56	4,45
Portata acqua utenza	l/h	328503	366257	408016	446727
Perdita di carico lato utenza	kPa	64	62	52	62
Portata acqua sorgente	l/h	435501	485905	538185	586506
Perdita di carico lato sorgente	kPa	104	112	85	101

(1) Dati 14511:2022; Acqua lato utenza 12 °C / 7 °C; Acqua lato sorgente 30 °C / 35 °C
(2) Dati 14511:2022; Acqua lato utenza 40 °C / 45 °C; Acqua lato sorgente 10 °C / 7 °C

Indici energetici (Reg. 2016/2281 UE)

Taglia			1101	1251	1401	1601	1801	2101	2401	2502	2801	2802	3201	3202	3602	4202	4802	5602	6402	6703	7203	8403	9603
Modello: H																							
SEER - 12/7 (EN14825: 2018) - gas refrigerante R134a (1)																							
Efficienza stagionale	°	%	-	-	-	-	-	-	-	-	-	-	-	-	-	-	-	-	-	279,70	281,00	284,80	278,60
	A	%	306,80	310,90	296,50	309,10	297,30	306,60	308,50	298,00	314,60	297,10	315,60	301,30	295,40	301,80	303,60	307,30	298,00	297,80	295,60	296,90	297,50
SEER	°	W/W	-	-	-	-	-	-	-	-	-	-	-	-	-	-	-	-	-	7,07	7,10	7,20	7,04
	A	W/W	7,75	7,85	7,49	7,80	7,51	7,74	7,79	7,53	7,94	7,50	7,97	7,61	7,46	7,62	7,67	7,76	7,53	7,52	7,47	7,50	7,51
SEPR - (EN 14825: 2018) Alta temperatura - gas refrigerante R134a (2)																							
SEPR	°	W/W	-	-	-	-	-	-	-	-	-	-	-	-	-	-	-	-	-	8,40	8,30	8,20	8,10
	A	W/W	9,20	9,10	9,10	8,50	9,00	8,60	8,80	8,80	8,80	8,80	8,70	8,60	8,40	8,60	8,50	8,60	8,60	8,70	8,60	8,40	8,50

(1) Calcolo eseguito con portata d'acqua VARIABILE e temperatura d'uscita VARIABILE.
(2) Calcolo eseguito con portata d'acqua VARIABILE.

Dati elettrici

Taglia			1101	1251	1401	1601	1801	2101	2401	2502	2801	2802	3201	3202	3602	4202	4802	5602	6402	6703	7203	8403	9603
Modello: H																							
Gas R134a																							
Corrente massima (FLA)	°	A	-	-	-	-	-	-	-	-	-	-	-	-	-	-	-	-	-	954,0	1052,0	1180,0	1290,0
	A	A	165,0	190,0	216,0	237,0	274,0	308,0	356,0	378,0	387,0	428,0	418,0	473,0	535,0	616,0	704,0	787,0	864,0	954,0	1357,0	1180,0	1290,0
Corrente di spunto (LRA)	°	A	-	-	-	-	-	-	-	-	-	-	-	-	-	-	-	-	-	1234,0	1357,0	1595,0	1784,0
	A	A	23,0	23,0	23,0	23,0	23,0	23,0	23,0	507,0	23,0	560,0	23,0	676,0	742,0	897,0	1009,0	1203,0	1359,0	1234,0	1052,0	1595,0	1784,0

DATI PRESTAZIONALI MOTOEVAPORANTI

Dati prestazionali modello (°) - per temperatura di condensazione fino a 55°C

Dati rese modello WFI° - AE - gas R134a

Taglia		1101	1251	1401	1601	1801	2101	2401	2801	3201
Modello: °										
Prestazioni in raffreddamento 12 °C / 7 °C - gas R134a (1)										
Potenza frigorifera	kW	261,4	307,5	351,6	393,3	441,4	493,3	571,6	642,9	693,1
Potenza assorbita	kW	68,4	80,8	90,0	100,3	117,7	133,8	145,8	164,9	178,0
Corrente assorbita totale a freddo	A	119,0	139,0	152,0	168,0	197,0	222,0	240,0	269,0	292,0
EER	W/W	3,82	3,81	3,91	3,92	3,75	3,69	3,92	3,90	3,89
Portata acqua evaporatore	l/h	44906	52830	60402	67574	75833	84756	98206	110455	119091
Perdita di carico lato evaporatore	kPa	31	36	37	21	27	20	28	36	21
Lunghezza linee frigorifere da/a 0 - 10 m										
Linea del gas (C1)	Ø	54,0	67,0	67,0	67,0	76,0	76,0	89,0	89,0	89,0
Linea del gas (C2)	Ø	-	-	-	-	-	-	-	-	-
Linea del gas (C3)	Ø	-	-	-	-	-	-	-	-	-
Linea del liquido (C1)	Ø	35,0	42,0	42,0	42,0	42,0	54,0	54,0	54,0	54,0
Linea del liquido (C2)	Ø	-	-	-	-	-	-	-	-	-
Linea del liquido (C3)	Ø	-	-	-	-	-	-	-	-	-

(1) Acqua lato utenza 12 °C / 7 °C; Temperatura di condensazione 45 °C

Taglia		2502	2802	3202	3602	4202	4802	5602	6402	6703	7203	8403	9603
Modello: °													
Prestazioni in raffreddamento 12 °C / 7 °C - gas R134a (1)													
Potenza frigorifera	kW	603,1	688,5	797,4	899,3	1008,4	1169,8	1287,8	1439,2	1558,1	1742,4	1896,4	2110,0
Potenza assorbita	kW	152,9	171,4	198,1	229,9	259,8	287,4	323,9	364,6	386,3	431,2	481,0	540,3
Corrente assorbita totale a freddo	A	261,4	292,5	330,2	380,6	424,7	476,4	532,4	600,3	631,3	709,7	792,6	891,2
EER	W/W	3,94	4,02	4,03	3,91	3,88	4,07	3,98	3,95	4,03	4,04	3,94	3,91
Portata acqua evaporatore	l/h	103615	118287	137003	154508	173247	200980	221262	247268	267705	299365	325826	362526
Perdita di carico lato evaporatore	kPa	43	35	29	22	25	35	25	31	35	43	39	24
Lunghezza linee frigorifere da/a 0 - 10 m													
Linea del gas (C1)	Ø	67,0	67,0	67,0	76,0	76,0	88,9	88,9	88,9	76,0	88,9	88,9	88,9
Linea del gas (C2)	Ø	67,0	67,0	67,0	76,0	76,0	88,9	88,9	88,9	76,0	88,9	88,9	88,9
Linea del gas (C3)	Ø	-	-	-	-	-	-	-	42,0	76,0	88,9	88,9	88,9
Linea del liquido (C1)	Ø	42,0	42,0	42,0	42,0	54,0	54,0	54,0	54,0	54,0	54,0	54,0	54,0
Linea del liquido (C2)	Ø	42,0	42,0	42,0	42,0	54,0	54,0	54,0	54,0	54,0	54,0	54,0	54,0
Linea del liquido (C3)	Ø	-	-	-	-	-	-	-	-	54,0	54,0	54,0	54,0

(1) Acqua lato utenza 12 °C / 7 °C; Temperatura di condensazione 45 °C

Dati rese modello WFI° - °E - gas R134a

Taglia		6703	7203	8403	9603
Modello: °					
Prestazioni in raffreddamento 12 °C / 7 °C - gas R134a (1)					
Potenza frigorifera	kW	1515,4	1689,7	1833,1	2021,9
Potenza assorbita	kW	387,7	429,0	481,0	541,3
Corrente assorbita totale a freddo	A	633,0	713,0	793,0	893,0
EER	W/W	3,91	3,94	3,81	3,74
Portata acqua evaporatore	l/h	260358	290307	314947	347392
Perdita di carico lato evaporatore	kPa	37	40	29	35
Lunghezza linee frigorifere da/a 0 - 10 m					
Linea del gas (C1)	Ø	76,0	88,9	88,9	88,9
Linea del gas (C2)	Ø	76,0	88,9	88,9	88,9
Linea del gas (C3)	Ø	76,0	88,9	88,9	88,9
Linea del liquido (C1)	Ø	54,0	54,0	54,0	54,0
Linea del liquido (C2)	Ø	54,0	54,0	54,0	54,0
Linea del liquido (C3)	Ø	54,0	54,0	54,0	54,0

(1) Acqua lato utenza 12 °C / 7 °C; Temperatura di condensazione 45 °C

Dati prestazionali modello (H) - per temperature di condensazione fino a 60°C

Dati rese modello WFIH - AE - gas R134a

Taglia		1101	1251	1401	1601	1801	2101	2401	2801	3201
Modello: H										
Prestazioni in raffreddamento 12 °C / 7 °C - gas R134a (1)										
Potenza frigorifera	kW	260,1	304,6	351,5	393,7	432,7	485,1	579,1	638,3	697,1
Potenza assorbita	kW	65,4	76,0	88,4	97,7	111,1	123,1	143,8	158,6	176,5
Corrente assorbita totale a freddo	A	113,0	129,0	148,0	162,0	180,0	200,0	235,0	257,0	290,0
EER	W/W	3,98	4,01	3,98	4,03	3,89	3,94	4,03	4,02	3,95
Portata acqua evaporatore	l/h	44694	52328	60399	67637	74335	83339	99495	109670	119762
Perdita di carico lato evaporatore	kPa	31	35	37	21	26	19	29	36	21
Lunghezza linee frigorifere da/a 0 - 10 m										
Linea del gas (C1)	Ø	54,0	67,0	67,0	67,0	76,0	76,0	88,9	88,9	88,9
Linea del gas (C2)	Ø	-	-	-	-	-	-	-	-	-
Linea del gas (C3)	Ø	-	-	-	-	-	-	-	-	-
Linea del liquido (C1)	Ø	35,0	42,0	42,0	42,0	42,0	54,0	54,0	54,0	54,0
Linea del liquido (C2)	Ø	-	-	-	-	-	-	-	-	-
Linea del liquido (C3)	Ø	-	-	-	-	-	-	-	-	-

(1) Acqua lato utenza 12 °C / 7 °C; Temperatura di condensazione 45 °C

Taglia		2502	2802	3202	3602	4202	4802	5602	6402	6703	7203	8403	9603
Modello: H													
Prestazioni in raffreddamento 12 °C / 7 °C - gas R134a (1)													
Potenza frigorifera	kW	602,3	690,5	794,5	897,8	1009,4	1177,8	1297,5	1436,1	1566,5	1750,8	1908,3	2101,3
Potenza assorbita	kW	147,9	170,4	193,3	218,4	248,4	284,6	324,0	361,7	383,8	424,1	485,5	536,4
Corrente assorbita totale a freddo	A	256,5	291,2	322,9	358,5	412,8	473,1	536,1	602,7	646,0	707,3	806,6	899,1
EER	W/W	4,07	4,05	4,11	4,11	4,06	4,14	4,01	3,97	4,08	4,13	3,93	3,92
Portata acqua evaporatore	l/h	103477	118635	136501	154254	173418	202354	222930	246737	269151	300804	327864	361031
Perdita di carico lato evaporatore	kPa	43	35	29	22	25	36	26	31	36	44	40	24
Lunghezza linee frigorifere da/a 0 - 10 m													
Linea del gas (C1)	Ø	67,0	67,0	67,0	76,0	76,0	88,9	88,9	88,9	76,0	88,9	88,9	88,9
Linea del gas (C2)	Ø	67,0	67,0	67,0	76,0	76,0	88,9	88,9	88,9	76,0	88,9	88,9	88,9
Linea del gas (C3)	Ø	-	-	-	-	-	-	-	42,0	76,0	88,9	88,9	88,9
Linea del liquido (C1)	Ø	42,0	42,0	42,0	42,0	54,0	54,0	54,0	54,0	54,0	54,0	54,0	54,0
Linea del liquido (C2)	Ø	42,0	42,0	42,0	42,0	54,0	54,0	54,0	54,0	54,0	54,0	54,0	54,0
Linea del liquido (C3)	Ø	-	-	-	-	-	-	-	-	54,0	54,0	54,0	54,0

(1) Acqua lato utenza 12 °C / 7 °C; Temperatura di condensazione 45 °C

Dati rese modello WFIH - °E - gas R134a

Taglia		6703	7203	8403	9603
Modello: H					
Prestazioni in raffreddamento 12 °C / 7 °C - gas R134a (1)					
Potenza frigorifera	kW	1524,4	1698,4	1844,7	2016,4
Potenza assorbita	kW	383,7	425,2	483,3	533,7
Corrente assorbita totale a freddo	A	645,8	709,0	803,3	895,1
EER	W/W	3,97	3,99	3,82	3,78
Portata acqua evaporatore	l/h	261912	291802	316947	346444
Perdita di carico lato evaporatore	kPa	38	40	29	35
Lunghezza linee frigorifere da/a 0 - 10 m					
Linea del gas (C1)	Ø	76,0	88,9	88,9	88,9
Linea del gas (C2)	Ø	76,0	88,9	88,9	88,9
Linea del gas (C3)	Ø	76,0	88,9	88,9	88,9
Linea del liquido (C1)	Ø	54,0	54,0	54,0	54,0
Linea del liquido (C2)	Ø	54,0	54,0	54,0	54,0
Linea del liquido (C3)	Ø	54,0	54,0	54,0	54,0

(1) Acqua lato utenza 12 °C / 7 °C; Temperatura di condensazione 45 °C

DATI TECNICI GENERALI

Taglia			1101	1251	1401	1601	1801	2101	2401	2502	2801	2802	3201	3202	3602	4202	4802	5602	6402	6703	7203	8403	9603
Compressore																							
Tipo	°,A	tipo	Vite																				
Regolazione compressore	°,A	Tipo	I	I	I	I	I	I	I	I+1	I	I+1	I	1+I	1+I	1+I	1+I	1+I	1+I	2+I	2+I	2+I	2+I
Numero	°,A	n°	1	1	1	1	1	1	1	2	1	2	1	2	2	2	2	2	2	3	3	3	3
Circuiti	°,A	n°	1	1	1	1	1	1	1	2	1	2	1	2	2	2	2	2	2	3	3	3	3
Refrigerante	°,A	tipo	R134a																				
Carica refrigerante circuito 1 (1)	°	kg	-	-	-	-	-	-	-	-	-	-	-	-	-	-	-	-	-	106,0	104,0	110,0	120,0
	A	kg	59,0	57,0	72,0	66,0	61,0	85,0	81,0	50,0	110,0	53,0	104,0	81,0	71,0	70,0	123,0	124,0	121,0	106,0	104,0	110,0	120,0
Carica refrigerante circuito 2 (1)	°	kg	-	-	-	-	-	-	-	-	-	-	-	-	-	-	-	-	-	106,0	104,0	110,0	120,0
	A	kg	-	-	-	-	-	-	-	50,0	-	53,0	-	81,0	71,0	70,0	123,0	124,0	121,0	106,0	104,0	110,0	120,0
Carica refrigerante circuito 3 (1)	°,A	kg	-	-	-	-	-	-	-	-	-	-	-	-	-	-	-	-	-	106,0	104,0	110,0	120,0
Scambiatore lato utenza																							
Tipo	°,A	tipo	Fascio tubiero																				
Numero	°,A	n°	1	1	1	1	1	1	1	1	1	1	1	1	1	1	1	1	1	1	1	1	1
Attacchi (in/out)	°,A	Tipo	Giunti scanalati																				
Scambiatore lato sorgente																							
Tipo	°,A	tipo	Fascio tubiero																				
Numero	°,A	n°	1	1	1	1	1	1	1	2	1	2	1	2	2	2	2	2	2	3	3	3	3
Attacchi (in/out)	°,A	Tipo	Giunti scanalati																				

(1) La carica riportata in tabella è un valore stimato e preliminare. Il valore finale della carica di refrigerante è riportato nella targhetta tecnica dell'unità. Per maggiori informazioni contattare sede.

DATI SONORI

Dati sonori calcolati in funzionamento a freddo - gas R134a

Taglia			1101	1251	1401	1601	1801	2101	2401	2502	2801	2802	3201	3202	3602	4202	4802	5602	6402	6703	7203	8403	9603
Modello: H																							
Allestimento standard																							
Livello di potenza sonora (1)	°	dB(A)	-	-	-	-	-	-	-	-	-	-	-	-	-	-	-	-	-	99,5	100,6	101,0	102,0
	A	dB(A)	94,0	95,8	96,1	97,0	97,1	97,2	97,3	97,3	97,3	97,7	98,0	98,8	98,8	98,9	98,9	99,3	100,0	99,5	100,6	101,0	102,0
Allestimento silenziato																							
Livello di potenza sonora (1)	°	dB(A)	-	-	-	-	-	-	-	-	-	-	-	-	-	-	-	-	-	94,4	94,6	94,6	94,9
	A	dB(A)	86,1	88,0	88,2	89,1	89,2	89,3	89,3	89,5	89,3	90,0	89,8	91,6	91,9	92,7	92,4	92,5	92,6	94,4	94,6	94,6	94,9
Allestimento extra-silenziato																							
Livello di potenza sonora (1)	°	dB(A)	-	-	-	-	-	-	-	-	-	-	-	-	-	-	-	-	-	91,5	91,6	91,6	91,9
	A	dB(A)	83,1	85,0	85,3	86,2	86,3	86,4	86,3	86,5	86,4	87,0	86,8	88,6	89,0	89,7	89,5	89,6	90,0	91,5	91,6	91,6	91,9

(1) Potenza sonora: calcolata sulla base di misure effettuate in accordo con la normativa UNI EN ISO 9614-2, nel rispetto di quanto richiesto dalla certificazione Eurovent.

Taglia			1101	1251	1401	1601	1801	2101	2401	2502	2801	2802	3201	3202	3602	4202	4802	5602	6402	6703	7203	8403	9603
Modello: °																							
Allestimento standard																							
Livello di potenza sonora (1)	°	dB(A)	-	-	-	-	-	-	-	-	-	-	-	-	-	-	-	-	-	99,2	98,9	100,0	100,5
	A	dB(A)	94,0	95,8	96,1	97,0	97,1	97,2	97,3	96,9	97,3	97,4	98,0	97,9	98,0	98,8	98,8	98,6	98,9	99,2	98,9	100,0	100,5
Allestimento silenziato																							
Livello di potenza sonora (1)	°	dB(A)	-	-	-	-	-	-	-	-	-	-	-	-	-	-	-	-	-	92,3	91,3	92,8	93,0
	A	dB(A)	86,1	88,0	88,2	89,1	89,2	89,3	89,3	89,3	89,3	89,6	89,8	90,3	90,5	91,5	91,1	91,2	91,3	92,3	91,3	92,8	93,0
Allestimento extra-silenziato																							
Livello di potenza sonora (1)	°	dB(A)	-	-	-	-	-	-	-	-	-	-	-	-	-	-	-	-	-	89,4	88,4	89,8	90,0
	A	dB(A)	83,1	85,0	85,3	86,2	86,3	86,4	86,3	86,3	86,4	86,7	86,8	87,4	87,5	88,5	88,1	88,2	88,8	89,4	88,4	89,8	90,0

(1) Potenza sonora: calcolata sulla base di misure effettuate in accordo con la normativa UNI EN ISO 9614-2, nel rispetto di quanto richiesto dalla certificazione Eurovent.

DIMENSIONI

1101 - 3201

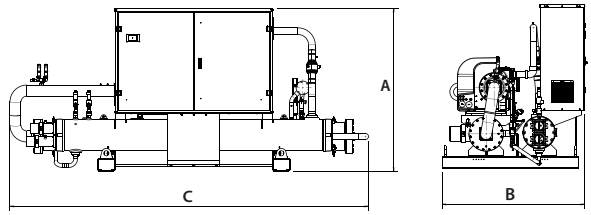

2502 - 6402

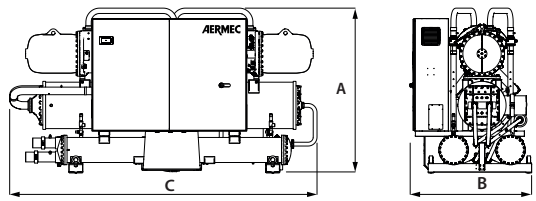

6703 - 9603

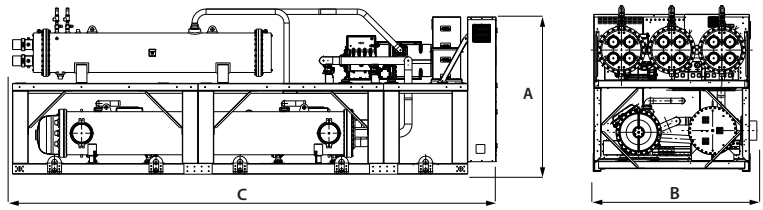

Dimensioni e pesi unità °/H in configurazione standard

Taglia			1101	1251	1401	1601	1801	2101	2401	2502	2801	2802	3201	3202	3602	4202	4802	5602	6402	6703	7203	8403	9603
Modello: H, °																							
Dimensioni e pesi allestimento standard																							
A	°	mm	-	-	-	-	-	-	-	-	-	-	-	-	-	-	-	-	-	2250	2250	2250	2250
	A	mm	1720	1790	1865	1865	1865	1887	1887	2131	1920	2131	1920	2195	2195	2340	2455	2440	2432	2250	2250	2250	2250
B	°	mm	-	-	-	-	-	-	-	-	-	-	-	-	-	-	-	-	-	2200	2200	2200	2200
	A	mm	1510	1560	1610	1610	1610	1610	1610	1645	1630	1600	1630	1675	1675	1685	1875	1900	1950	2200	2200	2200	2200
C	°	mm	-	-	-	-	-	-	-	-	-	-	-	-	-	-	-	-	-	5650	5650	5650	5650
	A	mm	3460	3463	3585	4100	4100	4140	4240	4320	4290	4345	4290	4380	4380	4395	4500	4580	4580	5650	5650	5650	5650
Peso a vuoto	°	kg	-	-	-	-	-	-	-	-	-	-	-	-	-	-	-	-	-	8740	9680	9900	10000
	A	kg	2020	2030	2230	2410	2450	2670	3090	3710	3530	3980	3570	5160	5220	5710	6440	6680	6770	9730	11440	11980	12060

Dimensioni e pesi unità °/H in configurazioni silenziate

Taglia			1101	1251	1401	1601	1801	2101	2401	2502	2801	2802	3201	3202	3602	4202	4802	5602	6402	6703	7203	8403	9603
Modello: H, °																							
Dimensioni e pesi allestimento silenziato																							
A	°	mm	-	-	-	-	-	-	-	-	-	-	-	-	-	-	-	-	-	2250	2250	2250	2250
	A	mm	1720	1790	1865	1865	1865	1887	1887	2131	1920	2131	1920	2195	2195	2340	2455	2440	2432	2250	2250	2250	2250
B	°	mm	-	-	-	-	-	-	-	-	-	-	-	-	-	-	-	-	-	2200	2200	2200	2200
	A	mm	1525	1560	1610	1610	1610	1615	1615	1645	1630	1600	1630	1675	1675	1685	1875	1900	1950	2200	2200	2200	2200
C	°	mm	-	-	-	-	-	-	-	-	-	-	-	-	-	-	-	-	-	5650	5650	5650	5650
	A	mm	3460	3463	3585	4100	4100	4140	4240	4320	4290	4345	4290	4630	4630	4600	5015	5060	5060	5650	6840	6840	6840
Peso a vuoto	°	kg	-	-	-	-	-	-	-	-	-	-	-	-	-	-	-	-	-	9270	10240	10510	10610
	A	kg	2180	2190	2390	2570	2610	2830	3280	4020	3720	4290	3760	5500	5560	6050	6810	7080	7170	10260	12000	12590	12670
Dimensioni e pesi allestimento extra-silenziato																							
A	°	mm	-	-	-	-	-	-	-	-	-	-	-	-	-	-	-	-	-	2250	2250	2250	2250
	A	mm	1720	1790	1865	1865	1865	1887	1887	2131	1920	2131	1920	2195	2195	2340	2455	2440	2432	2250	2250	2250	2250
B	°	mm	-	-	-	-	-	-	-	-	-	-	-	-	-	-	-	-	-	2200	2200	2200	2200
	A	mm	1525	1560	1610	1610	1610	1615	1615	1645	1630	1600	1630	1675	1675	1685	1875	1900	1950	2200	2200	2200	2200
C	°	mm	-	-	-	-	-	-	-	-	-	-	-	-	-	-	-	-	-	5650	5650	5650	5650
	A	mm	3460	3463	3585	4100	4100	4140	4240	4320	4290	4345	4290	4630	4630	4600	5015	5060	5060	5650	5650	5650	5650
Peso a vuoto	°	kg	-	-	-	-	-	-	-	-	-	-	-	-	-	-	-	-	-	9890	10890	11230	11330
	A	kg	2370	2380	2580	2760	2800	3020	3500	4400	3940	4670	3980	5910	5970	6460	7240	7550	7640	10880	12650	13310	13390

■ *Per le dimensioni delle unità D-T-E vi chiediamo di contattare la sede.*

Aermec si riserva la facoltà di apportare in qualsiasi momento tutte le modifiche ritenute necessarie per il miglioramento del prodotto con eventuale modifica dei relativi dati tecnici.

Aermec S.p.A.
Via Roma, 996 - 37040 Bevilacqua (VR) - Italia
Tel. 0442633111 - Telefax 044293577
www.aermec.com

Numero Verde
800-843085

WFN

Pompa di calore condensata ad acqua reversibile lato acqua

Potenza frigorifera 182 ÷ 2349 kW
Potenza termica 205 ÷ 2610 kW

- **Produzione acqua calda lato condensatore fino a 55°C.**
- **Produzione di acqua negativa lato evaporatore fino a -8°C.**



DESCRIZIONE

Unità da interno per la produzione di acqua refrigerata/riscaldata, progettata e realizzata per soddisfare le esigenze di climatizzazione nei complessi residenziali / commerciali, o di refrigerazione nei complessi industriali.
Macchina compatta e flessibile che si adegua alle più diverse condizioni di carico grazie all'accurata termoregolazione.
Il basamento, la struttura e la pannellatura sono in acciaio zincato trattato con vernici poliestere RAL 9003.

VERSIONI

° Standard
A Alta efficienza

CARATTERISTICHE

Campo di funzionamento

Produzione di acqua refrigerata fino a 16 °C di acqua prodotta lato evaporatore, ma adatta anche all'impiego in pompa di calore con temperatura di acqua prodotta al condensatore fino a 55 °C.

L'unità con l'opzione valvola termostatica elettronica Z può produrre anche acqua refrigerata a temperatura negativa da –8 °C a 10 °C.

Unità mono, bi e tricircuito

La gamma è composta da unità equipaggiate con 2-3 circuiti frigoriferi progettata per fornire il massimo rendimento anche ai carichi parziali e garantire la continuità di esercizio in caso di fermata di uno dei circuiti.
Hanno compressori a vite e scambiatori lato impianto e sorgente a fascio tubiero, con refrigerante R134a.
È disponibile a configuratore anche il refrigerante R513A (XP10) con questo tipo di gas le unità hanno mediamente una resa > del 2% e un EER < del 3% rispetto alla stessa taglia con l'R134a.
Per maggiori dettagli fare riferimento alla documentazione tecnica, o al programma di selezione Magellano.

Valvola di espansione elettronica

L'utilizzo della valvola di espansione elettronica apporta notevoli benefici in particolar modo quando il refrigeratore si trova a lavorare ai carichi parziali a vantaggio dell'efficienza energetica dell'unità. E' standard in tutte le taglie.

CONTROLLO PCO5

Regolazione a microprocessore completa di una tastiera Touch screen da 4.3" per navigare in modo semplice e intuitivo fra le varie schermate, permettendo di modificare i parametri operativi e di visualizzare in forma grafica l'andamento in tempo reale di alcune grandezze, e una completa gestione degli allarmi e il loro storico.
La regolazione comprende una completa gestione degli allarmi e il loro storico.
La possibilità di controllare più unità in parallelo Master - Slave fino a un massimo di 4 compressori.
La presenza di un orologio programmatore permette d'impostare delle fasce orarie di funzionamento ed un eventuale secondo set-point.
La termoregolazione avviene con la logica proporzionale integrale, in base alla temperatura di uscita dell'acqua.

ACCESSORI

AER485P1: Interfaccia RS-485 per sistemi di supervisione con protocollo MODBUS. È previsto n°. 1 accessorio per ogni scheda di controllo dell'unità.
AER485P1 x n° 2: Interfaccia RS-485 per sistemi di supervisione con protocollo MODBUS. È previsto n°. 1 accessorio per ogni scheda di controllo dell'unità.
AER485P1 x n° 3: Interfaccia RS-485 per sistemi di supervisione con protocollo MODBUS. È previsto n°. 1 accessorio per ogni scheda di controllo dell'unità.
AERBACP: Interfaccia di comunicazione Ethernet per protocolli Bacnet/IP, Modbus TCP/IP, SNMP. È previsto n°. 1 accessorio per ogni scheda di controllo dell'unità.
AERNET: Il dispositivo permette il controllo, la gestione ed il monitoraggio remoto di un refrigeratore con un PC, smartphone o tablet tramite collegamento Cloud. AERNET svolge la funzione di Master mentre ogni unità collegata viene configurata come Slave fino ad un massimo di 6 schede di controllo. È inoltre possibile con un semplice click salvare sul proprio terminale un file log con tutti i dati delle unità collegate per eventuali post analisi.
MULTICHILLER-EVO: Sistema di controllo per il comando, l'accensione e lo spegnimento dei singoli refrigeratori in un impianto in cui siano installati più apparecchi in parallelo (max. n° 9) assicurando sempre la portata costante agli evaporatori.
PGD1: Consente di eseguire a distanza le operazioni di comando dell'unità.
AVX: Supporti antivibranti a molla.

ACCESSORI MONTATI IN FABBRICA

RIF: Rifasatore di corrente. Collegato in parallelo al motore, permette una riduzione della corrente assorbita (circa il 10%)

ISG: Kit di isolamento per i condensatori. Accessorio obbligatorio per il funzionamento della macchina in pompa di calore; di serie nelle unità con il desurriscaldatore o con il recupeo di calore.

COMPATIBILITÀ ACCESSORI

Modello	Ver	0701	0801	0901	1101	1251	1401	1601	1801	2101	2401	2502	2801	2802	3201	3202	3602	4202	4802	5602	6402	6703	7203	8403	9603
AER485P1	A	•	•	•	•	•	•	•	•	•	•		•		•										
AER485P1 x n° 2 (1)	A											•		•		•	•	•	•	•	•				
AER485P1 x n° 3 (1)	°,A																					•	•	•	•
AERBACP	°																					•	•	•	•
	A	•	•	•	•	•	•	•	•	•	•	•	•	•	•	•	•	•	•	•	•	•	•	•	•
AERNET	°																					•	•	•	•
	A	•	•	•	•	•	•	•	•	•	•	•	•	•	•	•	•	•	•	•	•	•	•	•	•
MULTICHILLER-EVO	°																					•	•	•	•
	A	•	•	•	•	•	•	•	•	•	•	•	•	•	•	•	•	•	•	•	•	•	•	•	•
PGD1	°																					•	•	•	•
	A	•	•	•	•	•	•	•	•	•	•	•	•	•	•	•	•	•	•	•	•	•	•	•	•

(1) x n°_ Quantità dell'accessorio da prevedere.

Antivibranti

Versione	Allestimento	Recupero di calore	0701	0801	0901	1101	1251
°	°, K, L	°, D, T	-	-	-	-	-
A	°, K, L	°	AVX680	AVX680	AVX680	AVX681	AVX681
A	°, K, L	D, T	-	-	-	-	-

Versione	Allestimento	Recupero di calore	1401	1601	1801	2101	2401
°	°, K, L	°, D, T	-	-	-	-	-
A	°	°	AVX681	AVX682	AVX682	AVX683	AVX683
A	K	°	AVX688	AVX683	AVX683	AVX683	AVX683
A	L	°	AVX681	AVX682	AVX685	AVX683	AVX683
A	°, K, L	D, T	-	-	-	-	-

Versione	Allestimento	Recupero di calore	2502	2801	2802	3201	3202
°	°, K, L	°, D, T	-	-	-	-	-
A	°	°	AVX673	AVX683	AVX674	AVX683	AVX679
A	K	°	Contatta sede.	AVX686	Contatta sede.	AVX686	Contatta sede.
A	L	°	AVX674	AVX683	AVX674	AVX683	AVX678
A	°	D	AVX674	-	AVX674	-	AVX679
A	°	T	AVX674	-	AVX674	-	AVX678
A	L	D, T	AVX674	-	AVX674	-	AVX678
A	K	D, T	Contatta sede.	-	Contatta sede.	-	Contatta sede.

Versione	Allestimento	Recupero di calore	3602	4202	4802	5602	6402
°	°, K, L	°, D, T	-	-	-	-	-
A	°	°, D	AVX679	AVX678	AVX678	AVX678	AVX678
A	K	°, D, T	Contatta sede.	Contatta sede.	Contatta sede.	Contatta sede.	Contatta sede.
A	°	T	AVX678	AVX678	AVX678	AVX678	AVX678
A	L	°, D	AVX678	AVX678	AVX678	AVX678	AVX678
A	L	T	AVX678	AVX678	AVX676	AVX676	AVX676

Versione	Allestimento	Recupero di calore	6703	7203	8403	9603
°	°, K, L	°, D, T	Contatta sede.	Contatta sede.	Contatta sede.	Contatta sede.
A	°, K, L	°, D, T	Contatta sede.	Contatta sede.	Contatta sede.	Contatta sede.

- non disponibile

Rifasatore di corrente

Ver	0701	0801	0901	1101	1251	1401	1601	1801	2101	2401	2502	2801
A	RIFWFN0701	RIFWFN0801	RIFWFN0901	RIFWFN1101	RIFWFN1251	RIFWFN1401	RIFWFN1601	RIFWFN1801	RIFWFN2101	RIFWFN2401	RIFWFN2502	RIFWFN2801

Il fondino grigio indica gli accessori montati in fabbrica

Ver	2802	3201	3202	3602	4202	4802	5602	6402	6703	7203	8403	9603
°	-	-	-	-	-	-	-	-	RIFWFN6703	RIFWFN7203	RIFWFN8403	RIFWFN9603
A	RIFWFN2802	RIFWFN3201	RIFWFN3202	RIFWFN3602	RIFWFN4202	RIFWFN4802	RIFWFN5602	RIFWFN6402	RIFWFN6703	RIFWFN7203	RIFWFN8403	RIFWFN9603

Il fondino grigio indica gli accessori montati in fabbrica

Kit isolamento

Ver	0701	0801	0901	1101	1251	1401	1601	1801	2101	2401	2502	2801	2802	3201	3202	3602	4202	4802	5602	6402	6703	7203	8403	9603
°	-	-	-	-	-	-	-	-	-	-	-	-	-	-	-	-	-	-	-	-	ISG5	ISG5	ISG6	ISG6
A	ISG10	ISG10	ISG10	ISG10	ISG11	ISG12	ISG13	ISG13	ISG14	ISG14	ISG1	ISG15	ISG1	ISG15	ISG2	ISG2	ISG2	ISG3	ISG3	ISG3	ISG7	ISG8	ISG8	ISG8

Il fondino grigio indica gli accessori montati in fabbrica

CONFIGURATORE

Campo		Descrizione
1,2,3		**WFN**
4,5,6,7		**Taglia** 0701, 0801, 0901, 1101, 1251, 1401, 1601, 1801, 2101, 2401, 2502, 2801, 2802, 3201, 3202, 3602, 4202, 4802, 5602, 6402, 6703, 7203, 8403, 9603
8		**Modello**
	°	Pompa di calore reversibile lato acqua
9		**Versione**
	°	Standard (1)
	A	Alta efficienza
10		**Campo d'impiego**
	X	Valvola termostatica elettronica (2)
	Z	Doppia valvola termostatica elettronica per bassa temperatura (3)
11		**Allestimento**
	K	Extra-silenziato
	L	Silenziato con cofanatura
	°	Standard
12		**Recupero di calore**
	D	Con desurriscaldatore (4)
	T	Con recupero totale (4)

Campo		Descrizione
	°	Senza recupero di calore
13		**Evaporatore**
	E	Motoevaporante
	°	Standard
14		**Alimentazione**
	2	230V ~ 3 50Hz con fusibili su compressori e magnetotermici su circuito ausiliario (5)
	4	230V ~ 3 50Hz con interruttori magnetotermici su compressori e circuito ausiliario (5)
	5	500V ~ 3 50Hz con fusibili su compressori e magnetotermici su circuito ausiliario
	8	400V ~ 3 50Hz con interruttori magnetotermici su compressori e circuito ausiliario
	9	500V ~ 3 50Hz con interruttori magnetotermici su compressori e circuito ausiliario (5)
	°	400V ~ 3 50Hz con fusibili su compressori e magnetotermici su circuito ausiliario (5)
15		**Gas Refrigerante**
	G	R513A (XP10)
	°	R134a

(1) Solo per le taglie dalla 6703 alla 9603
(2) Acqua prodotta da 0 °C ÷ 16 °C
(3) Acqua prodotta da -8 °C a 10 °C
(4) Non compatibile con le motoevaporanti "E"
(5) Le alimentazioni 230V e 500V sono disponibili solo per le taglie 0701 - 0801 - 0901 - 1101 - 1251 - 1401 - 2502 - 2802

DATI PRESTAZIONALI

WFN 0701 - 3201 - versione A - gas R134a

Taglia		0701	0801	0901	1101	1251	1401	1601	1801	2101	2401	2801	3201
Prestazioni in raffreddamento 12 °C / 7 °C (1)													
Potenza frigorifera	kW	182,1	207,2	232,9	295,9	322,1	370,3	448,8	504,1	579,3	655,9	719,6	788,4
Potenza assorbita	kW	35,2	40,2	45,6	55,9	60,5	68,8	83,9	95,0	106,4	120,6	136,6	149,7
Corrente assorbita totale a freddo	A	63,0	71,0	79,0	91,0	104,0	120,0	138,0	156,0	170,0	200,0	223,0	248,0
EER	W/W	5,18	5,16	5,11	5,30	5,32	5,38	5,35	5,31	5,45	5,44	5,27	5,27
Portata acqua utenza	l/h	31347	35658	40063	50900	55401	63688	77171	86683	99596	112777	123733	135542
Perdita di carico lato utenza	kPa	40	46	46	40	40	41	28	35	27	37	45	27
Portata acqua sorgente	l/h	37125	42261	47577	60109	65418	75101	91161	102491	117368	132862	146434	160587
Perdita di carico lato sorgente	kPa	37	37	34	44	37	33	33	33	33	34	33	32
Prestazioni in riscaldamento 40 °C / 45 °C (2)													
Potenza termica	kW	204,8	230,6	262,5	327,5	358,1	410,4	494,2	556,2	639,5	733,2	796,8	879,7
Potenza assorbita	kW	44,4	50,8	57,8	70,4	76,6	87,1	104,0	118,2	131,8	150,4	169,5	188,1
Corrente assorbita totale a caldo	A	78,0	88,0	98,0	113,0	130,0	149,0	170,0	191,0	209,0	246,0	272,0	308,0
COP	W/W	4,61	4,54	4,54	4,65	4,68	4,71	4,75	4,70	4,85	4,87	4,70	4,68
Portata acqua utenza	l/h	35533	40021	45575	56858	62177	71260	85815	96600	111065	127339	138391	152791
Perdita di carico lato utenza	kPa	34	33	31	40	33	29	30	29	30	31	29	29
Portata acqua sorgente	l/h	47178	52944	60295	75577	82711	94940	114197	128417	148521	170834	184231	202358
Perdita di carico lato sorgente	kPa	90	101	103	88	89	91	61	78	61	85	101	60

(1) Dati 14511:2022; Acqua lato utenza 12 °C / 7 °C; Acqua lato sorgente 30 °C / 35 °C
(2) Dati 14511:2022; Acqua lato utenza 40 °C / 45 °C; Acqua lato sorgente 10 °C / 7 °C

WFN 2502 - 9603 - versione A - gas R134a

Taglia		2502	2802	3202	3602	4202	4802	5602	6402	6703	7203	8403	9603
Prestazioni in raffreddamento 12 °C / 7 °C (1)													
Potenza frigorifera	kW	652,3	746,8	905,7	1024,5	1164,3	1325,5	1446,9	1589,7	1721,1	1960,7	2149,5	2349,3
Potenza assorbita	kW	121,4	137,8	167,7	189,5	213,7	242,9	270,4	296,6	317,6	359,9	406,3	445,4
Corrente assorbita totale a freddo	A	208,0	239,0	275,0	310,0	341,0	401,0	447,0	493,0	509,0	598,0	667,0	739,0
EER	W/W	5,37	5,42	5,40	5,41	5,45	5,46	5,35	5,36	5,42	5,45	5,29	5,28
Portata acqua utenza	l/h	112179	128411	155723	176117	200144	227870	248717	273259	295856	337027	369472	403784
Perdita di carico lato utenza	kPa	51	41	38	29	33	45	32	38	83	55	51	30
Portata acqua sorgente	l/h	132175	151199	183520	207646	235653	268115	293728	322600	348857	396964	437212	478412
Perdita di carico lato sorgente	kPa	49	50	49	49	50	49	48	46	34	32	32	36
Prestazioni in riscaldamento 40 °C / 45 °C (2)													
Potenza termica	kW	726,4	828,1	1001,4	1138,6	1283,2	1459,8	1589,2	1809,3	1911,8	2159,8	2376,5	2610,0
Potenza assorbita	kW	154,8	174,8	209,3	234,9	264,8	302,9	332,5	371,1	396,0	450,7	504,3	547,7
Corrente assorbita totale a caldo	A	260,0	298,0	339,0	381,0	418,0	492,0	545,0	606,0	624,0	733,0	812,0	900,0
COP	W/W	4,69	4,74	4,78	4,85	4,85	4,82	4,78	4,88	4,83	4,79	4,71	4,77
Portata acqua utenza	l/h	126142	143812	173923	197757	222889	253571	276062	314312	332129	375231	412895	453465
Perdita di carico lato utenza	kPa	45	45	44	45	45	44	43	44	31	28	28	32
Portata acqua sorgente	l/h	168271	191878	232387	264585	298364	339696	368017	421779	444410	502013	549582	603144
Perdita di carico lato sorgente	kPa	114	92	85	65	73	101	70	91	97	122	112	66

(1) Dati 14511:2022; Acqua lato utenza 12 °C / 7 °C; Acqua lato sorgente 30 °C / 35 °C
(2) Dati 14511:2022; Acqua lato utenza 40 °C / 45 °C; Acqua lato sorgente 10 °C / 7 °C

WFN 6703 - 9603 - versione ° - gas R134a

Taglia		6703	7203	8403	9603
Prestazioni in raffreddamento 12 °C / 7 °C (1)					
Potenza frigorifera	kW	1691,1	1925,6	2120,1	2310,0
Potenza assorbita	kW	322,4	364,9	407,2	452,6
Corrente assorbita totale a freddo	A	505,0	594,0	660,0	733,0
EER	W/W	5,00	5,00	5,00	5,00
Portata acqua utenza	l/h	290696	330989	364406	397041
Perdita di carico lato utenza	kPa	46	52	39	46
Portata acqua sorgente	l/h	343740	390980	431894	471655
Perdita di carico lato sorgente	kPa	70	70	58	69
Prestazioni in riscaldamento 40 °C / 45 °C (2)					
Potenza termica	kW	1885,5	2129,2	2348,8	2575,2
Potenza assorbita	kW	401,0	454,4	501,6	558,6
Corrente assorbita totale a caldo	A	619,0	728,0	803,0	893,0
COP	W/W	5,00	5,00	5,00	5,00
Portata acqua utenza	l/h	327527	369895	408061	447398
Perdita di carico lato utenza	kPa	64	63	52	62
Portata acqua sorgente	l/h	436659	493020	542047	593071
Perdita di carico lato sorgente	kPa	105	115	86	103

(1) Dati 14511:2022; Acqua lato utenza 12 °C / 7 °C; Acqua lato sorgente 30 °C / 35 °C
(2) Dati 14511:2022; Acqua lato utenza 40 °C / 45 °C; Acqua lato sorgente 10 °C / 7 °C

INDICI ENERGETICI (REG. 2016/2281 UE)

Taglia			0701	0801	0901	1101	1251	1401	1601	1801	2101	2401	2801	3201
Gas Refrigerante: °														
SEER - 12/7 (EN14825: 2018) - gas refrigerante R134a (1)														
SEER	°	W/W	-	-	-	-	-	-	-	-	-	-	-	-
	A	W/W	6,64	6,87	6,80	6,55	6,76	6,83	6,79	6,85	6,94	6,94	6,62	6,75
Efficienza stagionale	°	%	-	-	-	-	-	-	-	-	-	-	-	-
	A	%	262,60	271,70	269,00	259,00	267,50	270,00	268,40	270,90	274,50	274,50	261,70	267,10

(1) Calcolo eseguito con portata d'acqua VARIABILE e temperatura d'uscita VARIABILE.

Taglia			2502	2802	3202	3602	4202	4802	5602	6402	6703	7203	8403	9603
Gas Refrigerante: °														
SEER - 12/7 (EN14825: 2018) - gas refrigerante R134a (1)														
SEER	°	W/W	-	-	-	-	-	-	-	-	6,85	7,02	6,98	6,88
	A	W/W	7,06	7,19	7,07	7,23	7,24	7,18	7,01	7,14	7,37	7,44	7,31	7,34
Efficienza stagionale	°	%	-	-	-	-	-	-	-	-	270.8%	277.7%	276.2%	272.3%
	A	%	279.5%	284.6%	279.8%	296.3%	286.5%	284.3%	277.3%	282.4%	291.9%	294.5%	289.5%	290.4%

(1) Calcolo eseguito con portata d'acqua VARIABILE e temperatura d'uscita VARIABILE.

Taglia			0701	0801	0901	1101
Gas Refrigerante: °						
UE 813/2013 prestazioni in condizioni climatiche medie (average) - 55 °C - Pdesignh ≤ 400 kW (1)						
Pdesignh	°	kW	-	-	-	-
	A	kW	264,00	294,00	339,00	417,00
SCOP	°	W/W	-	-	-	-
	A	W/W	4,58	4,63	4,55	4,73
ηsh	°	%	-	-	-	-
	A	%	175,00	177,00	174,00	181,00

(1) Efficienze in applicazioni per media temperatura (55°C)

DATI PRESTAZIONALI MOTOEVAPORANTI

WFN - AE- gas R134a

Taglia		0701	0801	0901	1101	1251	1401	1601	1801	2101	2401	2801	3201
Evaporatore: E													
Prestazioni in raffreddamento 12 °C / 7 °C - gas R134a (1)													
Potenza frigorifera	kW	162,7	185,3	208,6	264,5	289,4	331,9	398,9	449,2	519,2	588,2	640,8	701,8
Potenza assorbita	kW	41,4	47,2	53,8	65,8	71,8	81,7	98,8	111,7	125,2	141,5	158,8	175,4
Corrente assorbita totale a freddo	A	74,0	83,0	94,0	109,0	124,0	141,0	164,0	185,0	203,0	236,0	263,0	290,0
EER	W/W	3,93	3,92	3,88	4,02	4,03	4,06	4,04	4,02	4,15	4,16	4,03	4,00
Portata acqua evaporatore	l/h	27948	31843	35845	45444	49721	57032	68528	77175	89209	101057	110092	120581
Perdita di carico lato evaporatore	kPa	32	36	37	32	32	33	22	28	22	30	36	21
Lunghezza linee frigorifere da/a 0 - 10 m													
Linea del gas (C1)	Ø	42,0	54,0	54,0	54,0	67,0	67,0	67,0	76,0	76,0	89,0	89,0	89,0
Linea del gas (C2)	Ø	-	-	-	-	-	-	-	-	-	-	-	-
Linea del gas (C3)	Ø	-	-	-	-	-	-	-	-	-	-	-	-
Linea del liquido (C1)	Ø	28,0	35,0	35,0	35,0	42,0	42,0	42,0	42,0	54,0	54,0	54,0	54,0
Linea del liquido (C2)	Ø	-	-	-	-	-	-	-	-	-	-	-	-
Linea del liquido (C3)	Ø	-	-	-	-	-	-	-	-	-	-	-	-

(1) Acqua lato utenza 12 °C / 7 °C; Temperatura di condensazione 45 °C

Taglia		2502	2802	3202	3602	4202	4802	5602	6402	6703	7203	8403	9603
Evaporatore: E													
Prestazioni in raffreddamento 12 °C / 7 °C - gas R134a (1)													
Potenza frigorifera	kW	584,6	668,6	803,3	911,8	1043,5	1186,8	1284,6	1414,9	1544,3	1758,8	1912,5	2076,9
Potenza assorbita	kW	143,3	163,2	196,5	222,8	249,8	283,2	317,9	349,1	373,7	422,6	474,7	523,3
Corrente assorbita totale a freddo	A	246,7	282,2	326,3	368,7	405,5	472,6	525,9	578,3	606,7	705,8	785,6	867,1
EER	W/W	4,08	4,10	4,09	4,09	4,18	4,19	4,04	4,05	4,13	4,16	4,03	3,97
Portata acqua evaporatore	l/h	100443	114870	138020	156649	179280	203906	220716	243093	265322	302189	328596	356829
Perdita di carico lato evaporatore	kPa	41	33	30	23	27	36	25	30	35	44	40	23
Lunghezza linee frigorifere da/a 0 - 10 m													
Linea del gas (C1)	Ø	67,0	67,0	67,0	76,0	76,0	88,9	88,9	88,9	76,0	88,9	88,9	88,9
Linea del gas (C2)	Ø	67,0	67,0	67,0	76,0	76,0	88,9	88,9	88,9	76,0	88,9	88,9	88,9
Linea del gas (C3)	Ø	-	-	-	-	-	-	-	42,0	76,0	88,9	88,9	88,9
Linea del liquido (C1)	Ø	42,0	42,0	42,0	42,0	54,0	54,0	54,0	54,0	54,0	54,0	54,0	54,0
Linea del liquido (C2)	Ø	42,0	42,0	42,0	42,0	54,0	54,0	54,0	54,0	54,0	54,0	54,0	54,0
Linea del liquido (C3)	Ø	-	-	-	-	-	-	-	-	54,0	54,0	54,0	54,0

(1) Acqua lato utenza 12 °C / 7 °C; Temperatura di condensazione 45 °C

WFN - °E - gas R134a

Taglia		6703	7203	8403	9603
Evaporatore: E					
Prestazioni in raffreddamento 12 °C / 7 °C - gas R134a (1)					
Potenza frigorifera	kW	1500,1	1704,7	1830,1	1998,5
Potenza assorbita	kW	375,4	424,4	474,7	524,9
Corrente assorbita totale a freddo	A	609,0	708,0	786,0	869,0
EER	W/W	4,00	4,02	3,86	3,81
Portata acqua evaporatore	l/h	257735	292888	314432	343357
Perdita di carico lato evaporatore	kPa	36	41	29	35
Lunghezza linee frigorifere da/a 0 - 10 m					
Linea del gas (C1)	Ø	76,0	88,9	88,9	88,9
Linea del gas (C2)	Ø	76,0	88,9	88,9	88,9
Linea del gas (C3)	Ø	76,0	88,9	88,9	88,9
Linea del liquido (C1)	Ø	54,0	54,0	54,0	54,0
Linea del liquido (C2)	Ø	54,0	54,0	54,0	54,0
Linea del liquido (C3)	Ø	54,0	54,0	54,0	54,0

(1) Acqua lato utenza 12 °C / 7 °C; Temperatura di condensazione 45 °C

DATI ELETTRICI

Taglia		0701	0801	0901	1101	1251	1401	1601	1801	2101	2401	2801	3201
Dati elettrici													
Corrente massima (FLA)	A	106,0	119,0	136,0	162,0	183,0	208,0	243,0	275,0	305,0	350,0	389,0	427,0
Corrente di spunto (LRA)	A	166,0	195,0	232,0	303,0	317,0	344,0	439,0	468,0	589,0	653,0	808,0	920,0

Taglia			2502	2802	3202	3602	4202	4802	5602	6402	6703	7203	8403	9603
Dati elettrici														
Corrente massima (FLA)	°	A	-	-	-	-	-	-	-	-	913,0	1050,0	1166,0	1281,0
	A	A	365,0	416,0	486,0	549,0	609,0	700,0	777,0	854,0	913,0	1050,0	1166,0	1281,0
Corrente di spunto (LRA)	°	A	-	-	-	-	-	-	-	-	1198,0	1353,0	1585,0	1774,0
	A	A	500,0	552,0	682,0	743,0	894,0	1003,0	1197,0	1347,0	1198,0	1353,0	1585,0	1774,0

DATI TECNICI GENERALI

WFN - A

Taglia		0701	0801	0901	1101	1251	1401	1601	1801	2101	2401	2801	3201
Compressore													
Tipo	tipo	Vite											
Regolazione compressore	Tipo	On-Off											
Numero	n°	1	1	1	1	1	1	1	1	1	1	1	1
Circuiti	n°	1	1	1	1	1	1	1	1	1	1	1	1
Refrigerante	tipo	R134a											
Carica refrigerante circuito 1 (1)	kg	41,0	41,0	38,0	59,0	57,0	72,0	66,0	61,0	85,0	81,0	110,0	104,0
Scambiatore lato utenza													
Tipo	tipo	Fascio tubiero											
Numero	n°	1	1	1	1	1	1	1	1	1	1	1	1
Attacchi (in/out)	Tipo	Giunti scanalati											
Diametro (in/out)	Ø	4"	4"	4"	4"	5"	6"	6"	6"	6"	6"	8"	8"
Scambiatore lato sorgente													
Tipo	tipo	Fascio tubiero											
Numero	n°	1	1	1	1	1	1	1	1	1	1	1	1
Attacchi (in/out)	Tipo	Giunti scanalati											
Diametro (in/out)	Ø	3"	3"	3"	3"	4"	4"	4"	4"	5"	5"	6"	6"

(1) La carica riportata in tabella è un valore stimato e preliminare. Il valore finale della carica di refrigerante è riportato nella targhetta tecnica dell'unità. Per maggiori informazioni contattare sede.

Taglia			2502	2802	3202	3602	4202	4802	5602	6402	6703	7203	8403	9603
Compressore														
Tipo	°,A	tipo	Vite											
Regolazione compressore	°,A	Tipo	On-Off											
Numero	°,A	n°	2	2	2	2	2	2	2	2	3	3	3	3
Circuiti	°,A	n°	2	2	2	2	2	2	2	2	3	3	3	3
Refrigerante	°,A	tipo	R134a											
Carica refrigerante circuito 1 (1)	°	kg	-	-	-	-	-	-	-	-	107,0	115,0	136,0	157,0
	A	kg	50,0	53,0	81,0	71,0	70,0	123,0	124,0	121,0	106,0	104,0	110,0	120,0
Carica refrigerante circuito 2 (1)	°	kg	-	-	-	-	-	-	-	-	107,0	115,0	136,0	157,0
	A	kg	50,0	53,0	81,0	71,0	70,0	123,0	124,0	121,0	106,0	104,0	110,0	120,0
Carica refrigerante circuito 3 (1)	°	kg	-	-	-	-	-	-	-	-	107,0	115,0	136,0	157,0
	A	kg	-	-	-	-	-	-	-	-	106,0	104,0	110,0	120,0
Scambiatore lato utenza														
Tipo	°,A	tipo	Fascio tubiero											
Numero	°,A	n°	1	1	1	1	1	1	1	1	1	1	1	1
Attacchi (in/out)	°,A	Tipo	Giunti scanalati											
Diametro (in/out)	°,A	Ø	8″	8″	8″	8″	10″	10″	10″	10″	10″	10″	10″	10″
Scambiatore lato sorgente														
Tipo	°,A	tipo	Fascio tubiero											
Numero	°,A	n°	2	2	2	2	2	2	2	2	3	3	3	3
Attacchi (in/out)	°,A	Tipo	Giunti scanalati											
Diametro (in/out)	°	Ø	-	-	-	-	-	-	-	-	5″	5″	6″	6″
	A	Ø	4″	4″	4″	4″	5″	6″	6″	6″	-	-	-	-

(1) La carica riportata in tabella è un valore stimato e preliminare. Il valore finale della carica di refrigerante è riportato nella targhetta tecnica dell'unità. Per maggiori informazioni contattare sede.

DATI SONORI

Dati sonori calcolati in funzionamento a freddo - gas R134a

Taglia			0701	0801	0901	1101	1251	1401	1601	1801	2101	2401	2801	3201
Allestimento: K														
Dati sonori calcolati in funzionamento a freddo (1)														
Livello di potenza sonora	°	dB(A)	-	-	-	-	-	-	-	-	-	-	-	-
	A	dB(A)	78,0	78,2	77,9	79,8	80,4	80,9	81,1	81,5	84,3	82,6	85,1	84,5

(1) Potenza sonora: calcolata sulla base di misure effettuate in accordo con la normativa UNI EN ISO 9614-2, nel rispetto di quanto richiesto dalla certificazione Eurovent.; Pressione sonora misurata in campo libero, a 10 m di distanza dalla superficie esterna dell'unità (in accordo con la UNI EN ISO 3744).

Taglia			0701	0801	0901	1101	1251	1401	1601	1801	2101	2401	2801	3201
Allestimento: L														
Dati sonori calcolati in funzionamento a freddo (1)														
Livello di potenza sonora	°	dB(A)	-	-	-	-	-	-	-	-	-	-	-	-
	A	dB(A)	81,0	81,2	80,9	82,8	83,4	83,9	84,1	84,5	87,3	85,5	88,1	87,5

(1) Potenza sonora: calcolata sulla base di misure effettuate in accordo con la normativa UNI EN ISO 9614-2, nel rispetto di quanto richiesto dalla certificazione Eurovent.; Pressione sonora misurata in campo libero, a 10 m di distanza dalla superficie esterna dell'unità (in accordo con la UNI EN ISO 3744).

Taglia			0701	0801	0901	1101	1251	1401	1601	1801	2101	2401	2801	3201
Allestimento: °														
Dati sonori calcolati in funzionamento a freddo (1)														
Livello di potenza sonora	°	dB(A)	-	-	-	-	-	-	-	-	-	-	-	-
	A	dB(A)	87,7	88,0	87,7	89,1	90,3	91,3	90,5	90,7	93,2	92,5	87,4	84,9

(1) Potenza sonora: calcolata sulla base di misure effettuate in accordo con la normativa UNI EN ISO 9614-2, nel rispetto di quanto richiesto dalla certificazione Eurovent.; Pressione sonora misurata in campo libero, a 10 m di distanza dalla superficie esterna dell'unità (in accordo con la UNI EN ISO 3744).

Taglia			2502	2802	3202	3602	4202	4802	5602	6402	6703	7203	8403	9603
Allestimento: K														
Dati sonori calcolati in funzionamento a freddo (1)														
Livello di potenza sonora	°	dB(A)	-	-	-	-	-	-	-	-	88,1	87,3	89,8	90,3
	A	dB(A)	83,6	83,6	84,5	85,2	86,1	85,6	87,8	88,3	88,1	87,3	89,8	90,3

(1) Potenza sonora: calcolata sulla base di misure effettuate in accordo con la normativa UNI EN ISO 9614-2, nel rispetto di quanto richiesto dalla certificazione Eurovent.; Pressione sonora misurata in campo libero, a 10 m di distanza dalla superficie esterna dell'unità (in accordo con la UNI EN ISO 3744).

Taglia			2502	2802	3202	3602	4202	4802	5602	6402	6703	7203	8403	9603
Allestimento: L														
Dati sonori calcolati in funzionamento a freddo (1)														
Livello di potenza sonora	°	dB(A)	-	-	-	-	-	-	-	-	91,1	90,2	92,8	93,3
	A	dB(A)	86,6	86,6	87,5	88,2	89,1	88,5	90,8	91,3	91,1	90,2	92,8	93,3

(1) Potenza sonora: calcolata sulla base di misure effettuate in accordo con la normativa UNI EN ISO 9614-2, nel rispetto di quanto richiesto dalla certificazione Eurovent.; Pressione sonora misurata in campo libero, a 10 m di distanza dalla superficie esterna dell'unità (in accordo con la UNI EN ISO 3744).

Taglia			2502	2802	3202	3602	4202	4802	5602	6402	6703	7203	8403	9603
Allestimento: °														
Dati sonori calcolati in funzionamento a freddo (1)														
Livello di potenza sonora	°	dB(A)	-	-	-	-	-	-	-	-	97,0	97,2	99,5	100,0
	A	dB(A)	93,5	94,0	94,0	94,5	95,0	95,5	97,5	98,0	97,0	97,2	99,5	100,0

(1) Potenza sonora: calcolata sulla base di misure effettuate in accordo con la normativa UNI EN ISO 9614-2, nel rispetto di quanto richiesto dalla certificazione Eurovent.; Pressione sonora misurata in campo libero, a 10 m di distanza dalla superficie esterna dell'unità (in accordo con la UNI EN ISO 3744).

DIMENSIONI

0701 - 3201

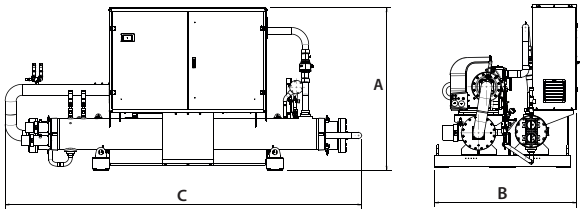

2502 - 6402

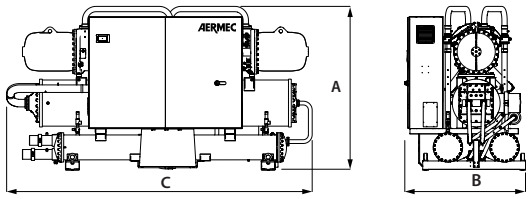

6703 - 9603

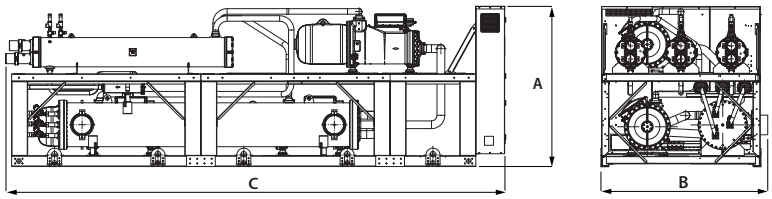

WFN 0701-9603 ver. A

Taglia		0701	0801	0901	1101	1251	1401	1601	1801	2101	2401	2801	3201
Dimensioni e pesi allestimento standard													
A	mm	1720	1720	1720	1720	1790	1865	1865	1865	1887	1887	1920	1920
B	mm	1450	1450	1450	1510	1550	1610	1610	1610	1610	1610	1630	1630
C	mm	3480	3480	3480	3470	3445	3560	4100	4100	4140	4252	4290	4290
Peso a vuoto	kg	1610	1630	1630	2120	2130	2350	2940	2980	3260	3320	3820	3870
Dimensioni e pesi allestimento silenziato													
A	mm	1720	1720	1720	1720	1790	1865	1865	1865	1887	1887	1920	1920
B	mm	1450	1450	1450	1540	1600	1610	1610	1610	1630	1630	1645	1645
C	mm	3480	3480	3480	3470	3445	3560	4100	4100	4140	4252	4290	4290
Peso a vuoto	kg	1770	1790	1790	2280	2290	2510	3120	3170	3450	3510	4030	4080
Dimensioni e pesi allestimento extra-silenziato													
A	mm	1720	1720	1720	1720	1790	1865	1865	1865	1887	1887	1920	1920
B	mm	1450	1450	1450	1540	1600	1610	1610	1610	1630	1630	1645	1645
C	mm	3480	3480	3480	3470	3445	3560	4100	4100	4140	4252	4290	4290
Peso a vuoto	kg	1960	1980	1980	2470	2480	2700	3340	3390	3670	3730	4280	4330

Taglia		2502	2802	3202	3602	4202	4802	5602	6402	6703	7203	8403	9603
Dimensioni e pesi allestimento standard													
A	mm	2000	2075	2195	2195	2340	2432	2440	2432	2250	2250	2250	2250
B	mm	1500	1500	1575	1575	1585	1845	1800	1800	2200	2200	2200	2200
C	mm	4320	4345	4380	4380	4395	4535	4605	4605	6840	6840	6840	6840
Peso a vuoto	kg	3810	4100	5690	5750	6300	6670	6970	7070	10320	11670	12270	12360
Dimensioni e pesi allestimento silenziato													
A	mm	2000	2075	2195	2195	2340	2432	2440	2432	2250	2250	2250	2250
B	mm	1500	1500	1575	1575	1585	1845	1800	1800	2200	2200	2200	2200
C	mm	4320	4345	4650	4650	4600	5015	5150	5150	6840	6840	6840	6840
Peso a vuoto	kg	4120	4410	6050	6120	6670	7040	7420	7490	10880	12230	12950	12990
Dimensioni e pesi allestimento extra-silenziato													
A	mm	2000	2075	2195	2195	2340	2432	2440	2432	2250	2250	2250	2250
B	mm	1500	1500	1575	1575	1585	1845	1800	1800	2200	2200	2200	2200
C	mm	4320	4345	4650	4650	4600	5015	5150	5150	6840	6840	6840	6840
Peso a vuoto	kg	4500	4790	6480	6550	7100	7470	7890	7990	11530	12880	13650	13740

WFN 6703-9603 ver. °

Taglia		6703	7203	8403	9603
Dimensioni e pesi allestimento standard					
A	mm	2250	2250	2250	2250
B	mm	2200	2200	2200	2200
C	mm	5650	5650	5650	5650
Peso a vuoto	kg	9330	9910	10130	10200
Dimensioni e pesi allestimento silenziato					
A	mm	2250	2250	2250	2250
B	mm	2200	2200	2200	2200
C	mm	5650	5650	5650	5650
Peso a vuoto	kg	9890	10470	10760	10830
Dimensioni e pesi allestimento extra-silenziato					
A	mm	2250	2250	2250	2250
B	mm	2200	2200	2200	2200
C	mm	5650	5650	5650	5650
Peso a vuoto	kg	10540	11120	11510	11580

■ *Per le dimensioni delle unità D-T-E vi chiediamo di contattare la sede.*

■ *Per le dimensioni delle unità con l'accessorio RIF vi chiediamo di contattare la sede.*

Aermec si riserva la facoltà di apportare in qualsiasi momento tutte le modifiche ritenute necessarie per il miglioramento del prodotto con eventuale modifica dei relativi dati tecnici.

Aermec S.p.A.
Via Roma, 996 - 37040 Bevilacqua (VR) - Italia
Tel. 0442633111 - Telefax 044293577
www.aermec.com

Numero Verde
800-843085

WMX

Refrigeratore condensato ad acqua

Potenza frigorifera 280,1 ÷ 324,2 kW

- **Elevate efficienze ai carichi parziali ESEER 8,4**
- **Design compatto**
- **Altamente flessibile ed affidabile**



DESCRIZIONE

Unità da interno per la produzione di acqua refrigerata, equipaggiate con compressori centrifughi a levitazione magnetica e scambiatori lato impianto e sorgente allagati, che garantiscono una riduzione della carica di refrigerante del 50% rispetto a scambiatori allagati convenzionali.
Il basamento, la struttura e la pannellatura sono in acciaio zincato trattato con vernici poliestere RAL 9003.
Le scelte tecnologiche fatte, orientate sempre alla massima qualità ed efficienza permettono di raggiungere valori di EER 5.71 (classe A per le condizioni di lavoro Eurovent).

EFFICIENZE

A Alta Efficienza
U Altissima Efficienza
Entrambe le unità possono essere silenziate.

CARATTERISTICHE

— Peso 5 volte inferiore ad un equivalente modello a vite.
— Estrema compattezza per un agevole passaggio attraverso i comuni vani di accesso.
— Elevata efficienza grazie alla scelta di scambiatori generosamente dimensionati.

Compressore centrifugo a due stadi oil-free a levitazione magnetica di ultima generazione

Il funzionamento senza olio in assenza di attriti meccanici è possibile grazie all'impiego di cuscinetti a levitazione magnetica che permettono anche l'assenza totale di vibrazioni e di rumore a bassa frequenza.
Regolazione del numero di giri mediante inverter fino al 30% della potenza frigorifera nella versione A.
Dispositivo integrato per la riduzione della corrente di spunto (solo 6 Ampère!)

Campo di funzionamento

Acqua prodotta da 20 °C a 45 °C lato Condensatore, da 5 °C a 20 °C lato Evaporatore.

Cofano di insonorizzazione (opzione)

In lamiera zincata di adeguato spessore e isolata internamente con materiale fonoassorbente.

CONTROLLO

Regolazione a microprocessore completa di una tastiera Touch screen da 7" per navigare in modo semplice e intuitivo fra le varie schermate, permettendo di modificare i parametri operativi e di visualizzare in forma grafica l'andamento in tempo reale di alcune grandezze, e una completa gestione degli allarmi e il loro storico.

ACCESSORI

AER485P1: Interfaccia RS-485 per sistemi di supervisione con protocollo MODBUS. È previsto n°. 1 accessorio per ogni scheda di controllo dell'unità.
AERBACP: Interfaccia di comunicazione Ethernet per protocolli Bacnet/IP, Modbus TCP/IP, SNMP. È previsto n°. 1 accessorio per ogni scheda di controllo dell'unità.
AERNET: Il dispositivo permette il controllo, la gestione ed il monitoraggio remoto di un refrigeratore con un PC, smartphone o tablet tramite collegamento Cloud. AERNET svolge la funzione di Master mentre ogni unità collegata viene configurata come Slave fino ad un massimo di 6 schede di controllo. È inoltre possibile con un semplice click salvare sul proprio terminale un file log con tutti i dati delle unità collegate per eventuali post analisi.
MULTICHILLER-EVO: Sistema di controllo per il comando, l'accensione e lo spegnimento dei singoli refrigeratori in un impianto in cui siano installati più apparecchi in parallelo (max. n° 9) assicurando sempre la portata costante agli evaporatori.

CONFIGURATORE

Campo	Descrizione
1,2,3	**WMX**
4,5,6	**Taglia** 300
7	**Efficienza**
A	Alta efficienza
U	Altissima efficienza
8	**Versione**
°	Standard
L	Silenziata

DATI PRESTAZIONALI

Taglia			**300**
Efficienza: A			
Prestazioni in raffreddamento 12 °C / 7 °C (1)			
Potenza frigorifera	°,L	kW	324,2
Potenza assorbita	°,L	kW	60,3
Corrente assorbita totale a freddo	°,L	A	94,0
EER	°,L	W/W	5,37
Portata acqua utenza	°,L	l/h	55761
Perdita di carico lato utenza	°,L	kPa	34
Portata acqua sorgente	°,L	l/h	65750
Perdita di carico lato sorgente	°,L	kPa	41

(1) Dati 14511:2022; Acqua lato utenza 12 °C / 7 °C; Acqua lato sorgente 30 °C / 35 °C

Taglia			**300**
Efficienza: U			
Prestazioni in raffreddamento 12 °C / 7 °C (1)			
Potenza frigorifera	°,L	kW	280,1
Potenza assorbita	°,L	kW	48,9
Corrente assorbita totale a freddo	°,L	A	78,0
EER	°,L	W/W	5,72
Portata acqua utenza	°,L	l/h	48180
Perdita di carico lato utenza	°,L	kPa	25
Portata acqua sorgente	°,L	l/h	56338
Perdita di carico lato sorgente	°,L	kPa	30

(1) Dati 14511:2022; Acqua lato utenza 12 °C / 7 °C; Acqua lato sorgente 30 °C / 35 °C

INDICI ENERGETICI (REG. 2016/2281 UE)

Taglia			**300**
SEER - 12/7 (EN14825: 2018) (1)			
SEER	A	W/W	8,99
	U	W/W	9,04
Efficienza stagionale	A	%	356,6%
	U	%	358,5%
SEPR - (EN 14825: 2018) Alta temperatura (2)			
SEPR	A	W/W	9,70
	U	W/W	10,35

(1) Calcolo eseguito con portata d'acqua FISSA e temperatura d'uscita VARIABILE.
(2) Calcolo eseguito con portata d'acqua FISSA.

DATI ELETTRICI

Taglia			**300**
Efficienza: A, U			
Dati elettrici			
Corrente massima (FLA)	°,L	A	135,0
Corrente di spunto (LRA)	°,L	A	6,0

DATI TECNICI GENERALI

Taglia			300
Efficienza: A, U			
Compressore			
Tipo	°,L	tipo	Centrifugo
Regolazione compressore	°,L	Tipo	Inverter
Numero	°,L	n°	1
Circuiti	°,L	n°	1
Refrigerante	°,L	tipo	R134a
Scambiatore lato sorgente			
Tipo	°,L	tipo	Fascio tubiero - allagato compatto
Numero	°,L	n°	1
Attacchi (in/out)	°,L	Tipo	Giunti scanalati
Diametro (in/out)	°,L	Ø	4"
Scambiatore lato utenza			
Tipo	°,L	tipo	Fascio tubiero - allagato compatto con spray system
Numero	°,L	n°	1
Attacchi (in/out)	°,L	Tipo	Giunti scanalati
Diametro (in/out)	°,L	Ø	4"

Taglia			300
Efficienza: A			
Dati sonori calcolati in funzionamento a freddo (1)			
Livello di potenza sonora	°	dB(A)	90,0
	L	dB(A)	84,0

(1) Potenza sonora: calcolata sulla base di misure effettuate in accordo con la normativa UNI EN ISO 9614-2, nel rispetto di quanto richiesto dalla certificazione Eurovent.; Pressione sonora misurata in campo libero, a 10 m di distanza dalla superficie esterna dell'unità (in accordo con la UNI EN ISO 3744).

Taglia			300
Efficienza: U			
Dati sonori calcolati in funzionamento a freddo (1)			
Livello di potenza sonora	°	dB(A)	85,0
	L	dB(A)	78,0

(1) Potenza sonora: calcolata sulla base di misure effettuate in accordo con la normativa UNI EN ISO 9614-2, nel rispetto di quanto richiesto dalla certificazione Eurovent.; Pressione sonora misurata in campo libero, a 10 m di distanza dalla superficie esterna dell'unità (in accordo con la UNI EN ISO 3744).

DIMENSIONI

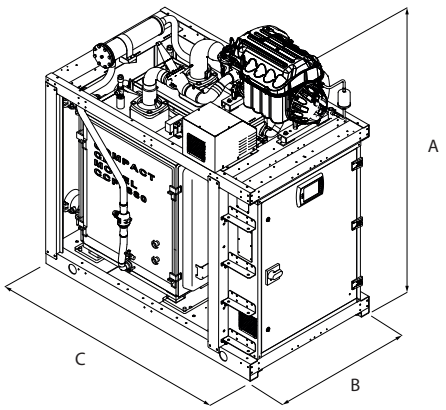

Taglia			300
Efficienza: A, U			
Dimensioni e pesi			
A	°	mm	1905
	L	mm	1942
B	°,L	mm	1041
C	°,L	mm	1770
Peso a vuoto	°	kg	2025
	L	kg	2210

Aermec si riserva la facoltà di apportare in qualsiasi momento tutte le modifiche ritenute necessarie per il miglioramento del prodotto con eventuale modifica dei relativi dati tecnici.

Aermec S.p.A.
Via Roma, 996 - 37040 Bevilacqua (VR) - Italia
Tel. 0442633111 - Telefax 044293577
www.aermec.com

Numero Verde
800-843085

WMG

Refrigeratore condensato ad acqua

Potenza frigorifera 282,3 ÷ 312,4 kW

- **Elevate efficienze ai carichi parziali ESEER 8,4**
- **Design compatto**
- **Altamente flessibile ed affidabile**



DESCRIZIONE

Unità da interno per la produzione di acqua refrigerata, equipaggiate con compressori centrifughi a levitazione magnetica e scambiatori lato impianto e sorgente allagati, che garantiscono una riduzione della carica di refrigerante del 50% rispetto a scambiatori allagati convenzionali.
Il basamento, la struttura e la pannellatura sono in acciaio zincato trattato con vernici poliestere RAL 9003.
Le scelte tecnologiche fatte, orientate sempre alla massima qualità ed efficienza permettono di raggiungere valori di EER 5.71 (classe A per le condizioni di lavoro Eurovent).

EFFICIENZE

A Alta Efficienza
U Altissima Efficienza
Entrambe le unità possono essere silenziate.

CARATTERISTICHE

— Peso 5 volte inferiore ad un equivalente modello a vite.
— Estrema compattezza per un agevole passaggio attraverso i comuni vani di accesso.
— Elevata efficienza grazie alla scelta di scambiatori generosamente dimensionati.

Refrigerante HFO R1234ze

HFO R1234ze è una miscela caratterizzata:
da ODP = 0 e GWP (Global Warming Potential) = 7, R134a GWP = 1430;
con proprietà termodinamiche che garantiscono e a volte migliorano le efficienze ottenute con i refrigeranti HFC.

Compressore centrifugo a due stadi oil-free a levitazione magnetica di ultima generazione

Il funzionamento senza olio in assenza di attriti meccanici è possibile grazie all'impiego di cuscinetti a levitazione magnetica che permettono anche l'assenza totale di vibrazioni e di rumore a bassa frequenza.
Regolazione del numero di giri mediante inverter fino al 30% della potenza frigorifera nella versione A.
Dispositivo integrato per la riduzione della corrente di spunto (solo 6 Ampère!)

Campo di funzionamento

Acqua prodotta da 20 °C a 55 °C lato Condensatore, da 5 °C a 20 °C lato Evaporatore.

Cofano di insonorizzazione (opzione)

In lamiera zincata di adeguato spessore e isolata internamente con materiale fonoassorbente.

CONTROLLO

Regolazione a microprocessore completa di una tastiera Touch screen da 7" per navigare in modo semplice e intuitivo fra le varie schermate, permettendo di modificare i parametri operativi e di visualizzare in forma grafica l'andamento in tempo reale di alcune grandezze, e una completa gestione degli allarmi e il loro storico.

ACCESSORI

AER485P1: Interfaccia RS-485 per sistemi di supervisione con protocollo MODBUS. È previsto n°. 1 accessorio per ogni scheda di controllo dell'unità.
AERBACP: Interfaccia di comunicazione Ethernet per protocolli Bacnet/IP, Modbus TCP/IP, SNMP. È previsto n°. 1 accessorio per ogni scheda di controllo dell'unità.
AERNET: Il dispositivo permette il controllo, la gestione ed il monitoraggio remoto di un refrigeratore con un PC, smartphone o tablet tramite collegamento Cloud. AERNET svolge la funzione di Master mentre ogni unità collegata viene configurata come Slave fino ad un massimo di 6 schede di controllo. È inoltre possibile con un semplice click salvare sul proprio terminale un file log con tutti i dati delle unità collegate per eventuali post analisi.
MULTICHILLER-EVO: Sistema di controllo per il comando, l'accensione e lo spegnimento dei singoli refrigeratori in un impianto in cui siano installati più apparecchi in parallelo (max. n° 9) assicurando sempre la portata costante agli evaporatori.

CONFIGURATORE

Campo	Descrizione
1,2,3	**WMG**
4,5,6	**Taglia** 300
7	**Efficienza**
A	Alta efficienza

Campo	Descrizione
U	Altissima efficienza
8	**Versione**
°	Standard
L	Silenziata

DATI PRESTAZIONALI

Taglia			**300**
Efficienza: A			
Prestazioni in raffreddamento 12 °C / 7 °C (1)			
Potenza frigorifera	°,L	kW	312,4
Potenza assorbita	°,L	kW	57,6
Corrente assorbita totale a freddo	°,L	A	85,0
EER	°,L	W/W	5,42
Portata acqua utenza	°,L	l/h	53731
Perdita di carico lato utenza	°,L	kPa	31
Portata acqua sorgente	°,L	l/h	63303
Perdita di carico lato sorgente	°,L	kPa	36

(1) Dati 14511:2022; Acqua lato utenza 12 °C / 7 °C; Acqua lato sorgente 30 °C / 35 °C

Taglia			**300**
Efficienza: U			
Prestazioni in raffreddamento 12 °C / 7 °C (1)			
Potenza frigorifera	°,L	kW	282,3
Potenza assorbita	°,L	kW	49,1
Corrente assorbita totale a freddo	°,L	A	74,0
EER	°,L	W/W	5,75
Portata acqua utenza	°,L	l/h	48548
Perdita di carico lato utenza	°,L	kPa	25
Portata acqua sorgente	°,L	l/h	56739
Perdita di carico lato sorgente	°,L	kPa	29

(1) Dati 14511:2022; Acqua lato utenza 12 °C / 7 °C; Acqua lato sorgente 30 °C / 35 °C

INDICI ENERGETICI (REG. 2016/2281 UE)

Taglia			**300**
SEER - 12/7 (EN14825: 2018) (1)			
SEER	A	W/W	8,88
	U	W/W	8,91
Efficienza stagionale	A	%	352,0%
	U	%	353,4%
SEPR - (EN 14825: 2018) Alta temperatura (2)			
SEPR	A	W/W	9,96
	U	W/W	10,37

(1) Calcolo eseguito con portata d'acqua FISSA e temperatura d'uscita VARIABILE.
(2) Calcolo eseguito con portata d'acqua FISSA.

DATI ELETTRICI

Taglia			**300**
Efficienza: A, U			
Dati elettrici			
Corrente massima (FLA)	°,L	A	150,0
Corrente di spunto (LRA)	°,L	A	6,0

DATI TECNICI GENERALI

Taglia			300
Efficienza: A, U			
Compressore			
Tipo	°,L	tipo	Centrifugo
Regolazione compressore	°,L	Tipo	Inverter
Numero	°,L	n°	1
Circuiti	°,L	n°	1
Refrigerante	°,L	tipo	R1234ze
Scambiatore lato sorgente			
Tipo	°,L	tipo	Fascio tubiero - allagato compatto
Numero	°,L	n°	1
Attacchi (in/out)	°,L	Tipo	Giunti scanalati
Diametro (in/out)	°,L	Ø	4"
Scambiatore lato utenza			
Tipo	°,L	tipo	Fascio tubiero - allagato compatto con spray system
Numero	°,L	n°	1
Attacchi (in/out)	°,L	Tipo	Giunti scanalati
Diametro (in/out)	°,L	Ø	4"

Taglia			300
Efficienza: A			
Dati sonori calcolati in funzionamento a freddo (1)			
Livello di potenza sonora	°	dB(A)	90,0
	L	dB(A)	85,0

(1) Potenza sonora: calcolata sulla base di misure effettuate in accordo con la normativa UNI EN ISO 9614-2, nel rispetto di quanto richiesto dalla certificazione Eurovent.; Pressione sonora misurata in campo libero, a 10 m di distanza dalla superficie esterna dell'unità (in accordo con la UNI EN ISO 3744).

Taglia			300
Efficienza: U			
Dati sonori calcolati in funzionamento a freddo (1)			
Livello di potenza sonora	°	dB(A)	84,0
	L	dB(A)	78,0

(1) Potenza sonora: calcolata sulla base di misure effettuate in accordo con la normativa UNI EN ISO 9614-2, nel rispetto di quanto richiesto dalla certificazione Eurovent.; Pressione sonora misurata in campo libero, a 10 m di distanza dalla superficie esterna dell'unità (in accordo con la UNI EN ISO 3744).

DIMENSIONI

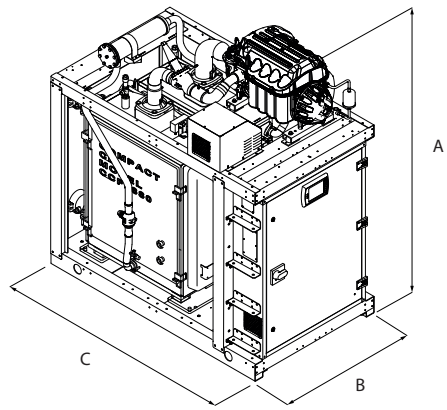

Taglia			300
Efficienza: A, U			
Dimensioni e pesi			
A	°	mm	1905
	L	mm	1942
B	°,L	mm	1041
C	°,L	mm	1770
Peso a vuoto	°	kg	2065
	L	kg	2250

Aermec si riserva la facoltà di apportare in qualsiasi momento tutte le modifiche ritenute necessarie per il miglioramento del prodotto con eventuale modifica dei relativi dati tecnici.

Aermec S.p.A.
Via Roma, 996 - 37040 Bevilacqua (VR) - Italia
Tel. 0442633111 - Telefax 044293577
www.aermec.com

Numero Verde
800-843085

WTX

Refrigeratore condensato ad acqua

Potenza frigorifera 222,9 ÷ 1958,4 kW

- **Elevate efficienze ESEER fino a 9**
- **Esteso campo di funzionamento**
- **Possibilità di scelta tra scambiatori a 1 o 2 passaggi lato acqua**

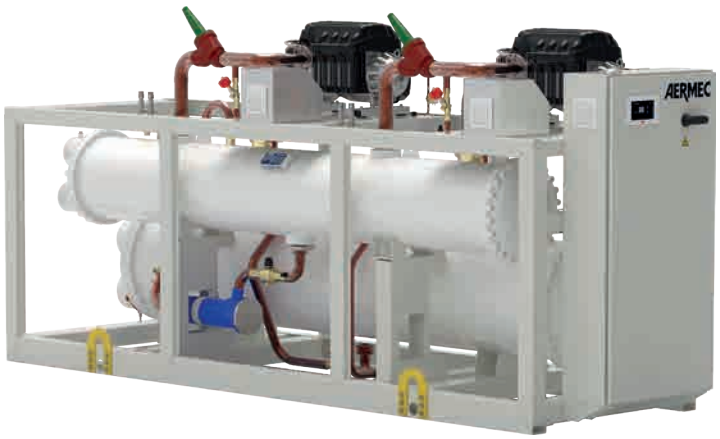

EUROVENT CERTIFIED PERFORMANCE
www.eurovent-certification.com

DESCRIZIONE

Unità da interno per la produzione di acqua refrigerata, equipaggiate con compressori centrifughi a levitazione magnetica e scambiatori a fascio tubiero.
Il basamento, la struttura e la pannellatura sono in acciaio zincato trattato con vernici poliestere RAL 9003.
Le scelte tecnologiche fatte, orientate sempre alla massima qualità ed efficienza permettono di raggiungere valori di EER > 6 (classe A per le condizioni di lavoro Eurovent).

EFFICIENZE

A Alta Efficienza
U Altissima Efficienza
Entrambe le unità possono essere silenziate.

CARATTERISTICHE

Compressore centrifugo a due stadi oil-free a levitazione magnetica di ultima generazione

Il funzionamento senza olio in assenza di attriti meccanici è possibile grazie all'impiego di cuscinetti a levitazione magnetica che permettono anche l'assenza totale di vibrazioni e di rumore a bassa frequenza.
Il compressore è dotato di inverter per la modulazione continua del carico mediante la variazione del numero di giri (dal 30% al 100%).
Dispositivo integrato per la riduzione della corrente di spunto (solo 6 Ampère!)

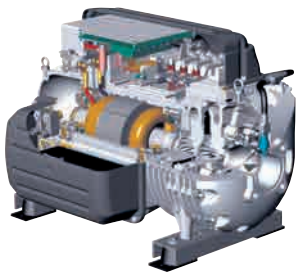

Campo di funzionamento

Acqua prodotta da 15 °C a 50 °C lato Condensatore, da 5 °C a 25 °C lato Evaporatore.

Evaporatore allagato con subcooler

Effetto subcooler
— Surriscalda il gas in aspirazione al compressore;
— Sottoraffredda il liquido in ingresso alla valvola termostatica;
— Aumenta la resa frigo e assicura gas aspirato dal compressore.
Condensatore
— Con refrigerante lato mantello e acqua lato tubi

Cofano di insonorizzazione (opzione)

In lamiera zincata di adeguato spessore e isolata internamente con materiale fonoassorbente.

CONTROLLO

Regolazione a microprocessore completa di una tastiera Touch screen da 7" per navigare in modo semplice e intuitivo fra le varie schermate, permettendo di modificare i parametri operativi e di visualizzare in forma grafica l'andamento in tempo reale di alcune grandezze, e una completa gestione degli allarmi e il loro storico.

ACCESSORI

AER485P1: Interfaccia RS-485 per sistemi di supervisione con protocollo MODBUS. È previsto n°. 1 accessorio per ogni scheda di controllo dell'unità.
AERBACP: Interfaccia di comunicazione Ethernet per protocolli Bacnet/IP, Modbus TCP/IP, SNMP. È previsto n°. 1 accessorio per ogni scheda di controllo dell'unità.
FL: Flussostato.
MULTICHILLER-EVO: Sistema di controllo per il comando, l'accensione e lo spegnimento dei singoli refrigeratori in un impianto in cui siano installati più apparecchi in parallelo (max. n° 9) assicurando sempre la portata costante agli evaporatori.
AVX: Supporti antivibranti a molla.

COMPATIBILITÀ ACCESSORI

Modello	Ver	1300	1350	2300	2350	3300	3325	3350	4325	4350
AER485P1	A,U	•	•	•	•	•	•	•	•	•
AERBACP	A,U	•	•	•	•	•	•	•	•	•
FL	A,U	•	•	•	•	•	•	•	•	•
MULTICHILLER-EVO	A,U	•	•	•	•	•	•	•	•	•

Con l'accessorio MULTICHILLER_EVO è necessaria l'aggiunta dell'AER485P1 per ogni unità collegata.

Antivibranti

Ver	1300	1350	2300	2350	3300	3325	3350	4325	4350
A, U	AVX. (1)	AVX. (1)	AVX. (1)	AVX. (1)	AVX. (1)	AVX. (1)	AVX. (1)	AVX. (1)	AVX. (1)

(1) Contatta sede.

CONFIGURATORE

Campo	Descrizione
1,2,3	**WTX**
4,5,6,7	**Taglia** 1300, 1350, 2300, 2350, 3300, 3325, 3350, 4325, 4350
8	**Efficienza**
A	Alta efficienza
U	Altissima efficienza
9	**Scambiatore**
1	Un passaggio lato acqua (1)
2	Due passaggi lato acqua
10	**Versione**
°	Standard
L	Silenziata
11	**Alimentazione**
°	400V ~ 3 50Hz con magnetotermici su compressori e circuito ausiliario

(1) L'opzione è disponibile solo per le taglie dalla 3300 alla 4350.

SCAMBIATORI

Scambiatori a fascio tubiero generosamente dimensionati per garantire eccellenti prestazioni sia a pieno carico che a carico parziale.

Evaporatore allagato: con regolazione del livello tramite valvola elettronica comandata da un sensore di livello.

Condensatore in controcorrente: con refrigerante lato mantella ed acqua lato tubi.

Dalla taglia 1300 alla 2350 gli scambiatori sono del tipo a 2 passaggi lato acqua

A partire dalla taglia WTX 3300 gli scambiatori sono disponibili sia in versione due passaggi lato acqua che un passaggio lato acqua, per soddisfare qualsiasi esigenza impiantistica. **Le due configurazioni sono dimensionate in modo da garantire analoghe prestazioni** (stessi approcci agli scambiatori). **Si differenziano per il fatto che la versione con due passaggi lato acqua offre la comodità di attacchi idraulici tutti sullo stesso lato**, a fronte di perdite di carico generalmente più elevate (ma comunque contenute) rispetto alla versione con un passaggio lato acqua.



DATI PRESTAZIONALI

WTX - A

Taglia		1300	1350	2300	2350	3300	3325	3350	4325	4350
Scambiatore: 1										
Prestazioni in raffreddamento 12 °C / 7 °C (1)										
Potenza frigorifera	kW	-	-	-	-	1054,4	1214,3	1466,1	1716,2 (2)	1955,0 (2)
Potenza assorbita	kW	-	-	-	-	211,4	219,9	281,6	315,3	375,1
Corrente assorbita totale a freddo	A	-	-	-	-	317,0	356,0	435,0	503,0	580,0
EER	W/W	-	-	-	-	4,99	5,52	5,21	5,44	5,21
Portata acqua utenza	l/h	-	-	-	-	181266	208751	252017	294970	336022
Perdita di carico lato utenza	kPa	-	-	-	-	32	39	31	24	31
Portata acqua sorgente	l/h	-	-	-	-	218376	247239	301544	350417	402059
Perdita di carico lato sorgente	kPa	-	-	-	-	31	38	31	42	31

(1) Dati 14511:2022; Acqua lato utenza 12 °C / 7 °C; Acqua lato sorgente 30 °C / 35 °C
(2) Taglie 4325 e 4350 non rientranti nel programma di certificazione Eurovent perché con Potenza frigorifera > 1500 kW

Taglia		1300	1350	2300	2350	3300	3325	3350	4325	4350
Scambiatore: 2										
Prestazioni in raffreddamento 12 °C / 7 °C (1)										
Potenza frigorifera	kW	351,3	488,5	702,8	899,4	1054,3	1215,9	1466,0	1715,9 (2)	1958,4 (2)
Potenza assorbita	kW	70,8	94,3	141,8	164,1	212,6	220,6	283,8	318,8	380,0
Corrente assorbita totale a freddo	A	106,0	145,0	212,0	255,0	317,0	356,0	435,0	503,0	580,0
EER	W/W	4,96	5,18	4,96	5,48	4,96	5,51	5,17	5,38	5,15
Portata acqua utenza	l/h	60422	84006	120844	154630	181266	209053	252017	294970	336647
Perdita di carico lato utenza	kPa	32	30	40	33	54	77	54	60	82
Portata acqua sorgente	l/h	72792	100515	145584	183481	218376	247235	301544	350417	402062
Perdita di carico lato sorgente	kPa	31	33	35	28	28	35	33	41	53

(1) Dati 14511:2022; Acqua lato utenza 12 °C / 7 °C; Acqua lato sorgente 30 °C / 35 °C
(2) Taglie 4325 e 4350 non rientranti nel programma di certificazione Eurovent perché con Potenza frigorifera > 1500 kW

WTX - U

Taglia		1300	1350	2300	2350	3300	3325	3350	4325	4350
Scambiatore: 1										
Prestazioni in raffreddamento 12 °C / 7 °C (1)										
Potenza frigorifera	kW	-	-	-	-	669,0	869,6	1002,7	1179,6	1336,9
Potenza assorbita	kW	-	-	-	-	112,2	144,9	166,9	195,3	222,3
Corrente assorbita totale a freddo	A	-	-	-	-	180,0	237,0	273,0	316,0	364,0
EER	W/W	-	-	-	-	5,96	6,00	6,01	6,04	6,01
Portata acqua utenza	l/h	-	-	-	-	115004	149476	172333	202737	229777
Perdita di carico lato utenza	kPa	-	-	-	-	12	18	14	10	14
Portata acqua sorgente	l/h	-	-	-	-	135049	175273	202156	237660	269542
Perdita di carico lato sorgente	kPa	-	-	-	-	12	17	13	17	13

(1) Dati 14511:2022; Acqua lato utenza 12 °C / 7 °C; Acqua lato sorgente 30 °C / 35 °C

Taglia		1300	1350	2300	2350	3300	3325	3350	4325	4350
Scambiatore: 2										
Prestazioni in raffreddamento 12 °C / 7 °C (1)										
Potenza frigorifera	kW	222,9	334,1	445,9	559,7	669,0	840,1	1006,1	1191,4	1342,6
Potenza assorbita	kW	37,5	55,9	75,1	94,3	112,5	140,7	167,2	198,4	223,4
Corrente assorbita totale a freddo	A	60,0	91,0	120,0	158,0	180,0	237,0	273,0	316,0	364,0
EER	W/W	5,95	5,98	5,94	5,93	5,95	5,97	6,02	6,01	6,01
Portata acqua utenza	l/h	38335	57444	76669	96214	115004	144425	172942	204799	230804
Perdita di carico lato utenza	kPa	12	13	16	12	21	32	24	26	37
Portata acqua sorgente	l/h	45016	67385	90033	113067	135049	169344	202690	240041	270255
Perdita di carico lato sorgente	kPa	12	14	13	10	10	15	14	18	23

(1) Dati 14511:2022; Acqua lato utenza 12 °C / 7 °C; Acqua lato sorgente 30 °C / 35 °C

INDICI ENERGETICI (REG. 2016/2281 UE)

Taglia			1300	1350	2300	2350	3300	3325	3350	4325	4350
Scambiatore: 1											
SEER - 12/7 (EN14825: 2018) (1)											
SEER	A	W/W	-	-	-	-	8,25	8,64	8,78	8,76	8,95
	U	W/W	-	-	-	-	9,70	9,54	9,85	9,59	9,92
Efficienza stagionale	A	%	-	-	-	-	326,8%	342,6%	348,2%	347,2%	354,8%
	U	%	-	-	-	-	384,8%	378,4%	390,8%	380,6%	393,7%
SEPR - (EN 14825: 2018) Alta temperatura (2)											
SEPR	A	W/W	-	-	-	-	8,75	9,92	9,33	9,71	9,35
	U	W/W	-	-	-	-	11,80	11,36	11,44	11,49	11,47

(1) Calcolo eseguito con portata d'acqua FISSA e temperatura d'uscita VARIABILE.
(2) Calcolo eseguito con portata d'acqua FISSA.

Taglia			1300	1350	2300	2350	3300	3325	3350	4325	4350
Scambiatore: 2											
SEER - 12/7 (EN14825: 2018) (1)											
SEER	A	W/W	8,40	8,59	8,19	8,76	8,03	8,34	8,45	8,32	8,39
	U	W/W	9,69	9,07	9,47	9,73	9,54	9,31	9,66	9,28	9,60
Efficienza stagionale	A	%	332,9%	340,6%	324,5%	347,3%	318,1%	330,4%	334,9%	329,8%	332,6%
	U	%	384,4%	359,9%	375,6%	386,3%	378,6%	369,5%	383,5%	368,1%	380,8%
SEPR - (EN 14825: 2018) Alta temperatura (2)											
SEPR	A	W/W	8,26	9,17	8,25	9,70	8,64	9,75	9,17	9,48	9,08
	U	W/W	11,65	11,34	11,62	11,17	11,70	11,20	11,37	11,30	11,31

(1) Calcolo eseguito con portata d'acqua FISSA e temperatura d'uscita VARIABILE.
(2) Calcolo eseguito con portata d'acqua FISSA.

DATI ELETTRICI

Taglia			1300	1350	2300	2350	3300	3325	3350	4325	4350
Dati elettrici											
Corrente massima (FLA)	A,U	A	135,0	210,0	270,0	420,0	405,0	405,0	630,0	630,0	630,0
Corrente di spunto (LRA)	A,U	A	6,0	6,0	141,0	216,0	276,0	276,0	426,0	426,0	426,0

DATI TECNICI GENERALI

Taglia			1300	1350	2300	2350	3300	3325	3350	4325	4350
Compressore											
Tipo	A,U	tipo					Centrifugo - Oil Free				
Regolazione compressore	A,U	Tipo					Inverter				
Numero	A,U	n°	1	1	2	2	3	3	3	4	4
Circuiti	A,U	n°	1	1	1	1	1	1	1	1	1
Refrigerante	A,U	tipo					R134a				

Taglia			1300	1350	2300	2350	3300	3325	3350	4325	4350
Scambiatore: 1											
Scambiatore lato utenza											
Tipo	A,U	tipo	-	-	-	-	Fascio tubiero	Fascio tubiero	Fascio tubiero	Fascio tubiero	Fascio tubiero
Numero	A,U	n°	-	-	-	-	1	1	1	1	1
Attacchi (in/out)	A,U	Tipo	-	-	-	-	Giunti scanalati	Giunti scanalati	Giunti scanalati	Giunti scanalati	Giunti scanalati
Diametro (in/out)	A,U	Ø	-	-	-	-	6″	10″	10″	6″	8″
Scambiatore lato sorgente											
Tipo	A,U	tipo	-	-	-	-	Fascio tubiero	Fascio tubiero	Fascio tubiero	Fascio tubiero	Fascio tubiero
Numero	A,U	n°	-	-	-	-	1	1	1	1	1
Attacchi (in/out)	A,U	Tipo	-	-	-	-	Giunti scanalati	Giunti scanalati	Giunti scanalati	Giunti scanalati	Giunti scanalati
Diametro (in/out)	A,U	Ø	-	-	-	-	6″	6″	10″	8″	8″

Taglia			1300	1350	2300	2350	3300	3325	3350	4325	4350
Scambiatore: 2											
Scambiatore lato utenza											
Tipo	A,U	tipo	Fascio tubiero	Fascio tubiero	Fascio tubiero	Fascio tubiero	Fascio tubiero	Fascio tubiero	Fascio tubiero	Fascio tubiero	Fascio tubiero
Numero	A,U	n°	1	1	1	1	1	1	1	1	1
Attacchi (in/out)	A,U	Tipo	Giunti scanalati	Giunti scanalati	Giunti scanalati	Giunti scanalati	Giunti scanalati	Giunti scanalati	Giunti scanalati	Giunti scanalati	Giunti scanalati
Diametro (in/out)	A,U	Ø	5″	5″	5″	6″	6″	10″	6″	8″	8″
Scambiatore lato sorgente											
Tipo	A,U	tipo	Fascio tubiero	Fascio tubiero	Fascio tubiero	Fascio tubiero	Fascio tubiero	Fascio tubiero	Fascio tubiero	Fascio tubiero	Fascio tubiero
Numero	A,U	n°	1	1	1	1	1	1	1	1	1
Attacchi (in/out)	A,U	Tipo	Giunti scanalati	Giunti scanalati	Giunti scanalati	Giunti scanalati	Giunti scanalati	Giunti scanalati	Giunti scanalati	Giunti scanalati	Giunti scanalati
Diametro (in/out)	A,U	Ø	5″	5″	6″	6″	6″	6″	8″	8″	8″

DATI SONORI

Taglia			1300	1350	2300	2350	3300	3325	3350	4325	4350
Efficienza: A											
Dati sonori calcolati in funzionamento a freddo (1)											
Livello di potenza sonora	°	dB(A)	90,0	91,0	93,0	93,5	96,0	95,5	97,0	98,5	100,0
	L	dB(A)	84,0	85,0	87,0	87,5	90,0	89,5	91,0	92,5	94,0

(1) Potenza sonora: calcolata sulla base di misure effettuate in accordo con la normativa UNI EN ISO 9614-2, nel rispetto di quanto richiesto dalla certificazione Eurovent.; Pressione sonora misurata in campo libero, a 10 m di distanza dalla superficie esterna dell'unità (in accordo con la UNI EN ISO 3744).

Taglia			1300	1350	2300	2350	3300	3325	3350	4325	4350
Efficienza: U											
Dati sonori calcolati in funzionamento a freddo (1)											
Livello di potenza sonora	°	dB(A)	87,0	88,0	90,0	88,0	90,0	91,0	94,0	94,0	97,0
	L	dB(A)	81,0	82,0	84,0	82,0	84,0	85,0	88,0	88,0	91,0

(1) Potenza sonora: calcolata sulla base di misure effettuate in accordo con la normativa UNI EN ISO 9614-2, nel rispetto di quanto richiesto dalla certificazione Eurovent.; Pressione sonora misurata in campo libero, a 10 m di distanza dalla superficie esterna dell'unità (in accordo con la UNI EN ISO 3744).

Taglia			1300	1350	2300	2350	3300	3325	3350	4325	4350
Efficienza: A											
Dati sonori calcolati in funzionamento a freddo (1)											
Livello di potenza sonora	°	dB(A)	90,0	91,0	93,0	93,5	96,0	95,5	97,0	98,5	100,0
	L	dB(A)	84,0	85,0	87,0	87,5	90,0	89,5	91,0	92,5	94,0

(1) Potenza sonora: calcolata sulla base di misure effettuate in accordo con la normativa UNI EN ISO 9614-2, nel rispetto di quanto richiesto dalla certificazione Eurovent.; Pressione sonora misurata in campo libero, a 10 m di distanza dalla superficie esterna dell'unità (in accordo con la UNI EN ISO 3744).

Taglia			1300	1350	2300	2350	3300	3325	3350	4325	4350
Efficienza: U											
Dati sonori calcolati in funzionamento a freddo (1)											
Livello di potenza sonora	°	dB(A)	87,0	88,0	90,0	88,0	90,0	91,0	94,0	94,0	97,0
	L	dB(A)	81,0	82,0	84,0	82,0	84,0	85,0	88,0	88,0	91,0

(1) Potenza sonora: calcolata sulla base di misure effettuate in accordo con la normativa UNI EN ISO 9614-2, nel rispetto di quanto richiesto dalla certificazione Eurovent.; Pressione sonora misurata in campo libero, a 10 m di distanza dalla superficie esterna dell'unità (in accordo con la UNI EN ISO 3744).

DIMENSIONI

WTX 1300 - 2350

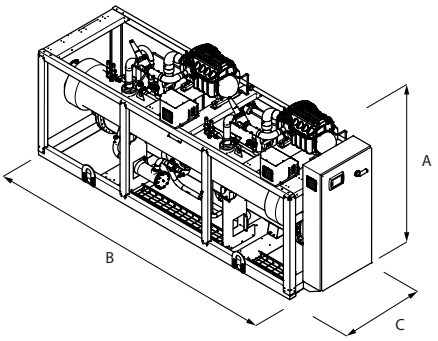

WTX 3300 - 4350

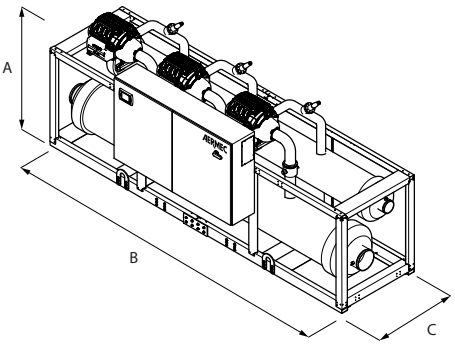

Taglia			1300	1350	2300	2350	3300	3325	3350	4325	4350
Scambiatore: 1											
Dimensioni e pesi											
A	A,U	mm	-	-	-	-	1970	2010	2010	2010	2280
B	A,U	mm	-	-	-	-	4966	4966	4966	4966	4966
C	A,U	mm	-	-	-	-	1640	1640	1640	1640	1732
Peso a vuoto	A,U	kg	-	-	-	-	4090	4430	5120	5690	6640
Peso in funzione	A,U	kg	-	-	-	-	4430	4810	5620	6250	7450

Taglia			1300	1350	2300	2350	3300	3325	3350	4325	4350
Scambiatore: 2											
Dimensioni e pesi											
A	A,U	mm	1850	1950	1970	2010	2240	2280	2280	2280	2280
B	A,U	mm	3040	3040	3340	3440	3990	3990	3990	4966	4966
C	A,U	mm	1000	1000	1240	1240	1732	1732	1836	1836	1836
Peso a vuoto	A,U	kg	2190	2370	2770	3390	5440	5730	6630	7200	7380
Peso in funzione	A,U	kg	2350	2560	3010	3740	6170	6480	7540	8160	8400

Aermec si riserva la facoltà di apportare in qualsiasi momento tutte le modifiche ritenute necessarie per il miglioramento del prodotto con eventuale modifica dei relativi dati tecnici.

Aermec S.p.A.
Via Roma, 996 - 37040 Bevilacqua (VR) - Italia
Tel. 0442633111 - Telefax 044293577
www.aermec.com

Numero Verde
800-843085

WTG

Refrigeratore condensato ad acqua

Potenza frigorifera 246,6 ÷ 1959,4 kW

- **Esteso campo di funzionamento**
- **Possibilità di scelta tra scambiatori a 1 o 2 passaggi lato acqua**



EUROVENT CERTIFIED PERFORMANCE
www.eurovent-certification.com

DESCRIZIONE

Unità da interno per la produzione di acqua refrigerata, equipaggiate con compressori centrifughi a levitazione magnetica e scambiatori a fascio tubiero.
Il basamento, la struttura e la pannellatura sono in acciaio zincato trattato con vernici poliestere RAL 9003.
Le scelte tecnologiche fatte, orientate sempre alla massima qualità ed efficienza permettono di raggiungere valori di EER > 6 (classe A per le condizioni di lavoro Eurovent).

EFFICIENZE

A Alta Efficienza
U Altissima Efficienza
Entrambe le unità possono essere silenziate.

CARATTERISTICHE

Compressore centrifugo a due stadi oil-free a levitazione magnetica di ultima generazione

Il funzionamento senza olio in assenza di attriti meccanici è possibile grazie all'impiego di cuscinetti a levitazione magnetica che permettono anche l'assenza totale di vibrazioni e di rumore a bassa frequenza.
Il compressore è dotato di inverter per la modulazione continua del carico mediante la variazione del numero di giri (dal 30% al 100%).
Dispositivo integrato per la riduzione della corrente di spunto (solo 6 Ampère!)

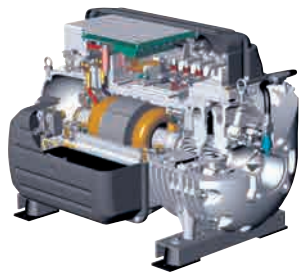

Campo di funzionamento

Acqua prodotta da 15 °C a 50 °C lato Condensatore, da 5 °C a 25 °C lato Evaporatore.

Evaporatore allagato

Evaporatore
— Basso contenuto di carica
Condensatore
— Con refrigerante lato mantello e acqua lato tubi

Cofano di insonorizzazione (opzione)

In lamiera zincata di adeguato spessore e isolata internamente con materiale fonoassorbente.

CONTROLLO

Regolazione a microprocessore completa di una tastiera Touch screen da 7" per navigare in modo semplice e intuitivo fra le varie schermate, permettendo di modificare i parametri operativi e di visualizzare in forma grafica l'andamento in tempo reale di alcune grandezze, e una completa gestione degli allarmi e il loro storico.

ACCESSORI

AER485P1: Interfaccia RS-485 per sistemi di supervisione con protocollo MODBUS. È previsto n°. 1 accessorio per ogni scheda di controllo dell'unità.
AERBACP: Interfaccia di comunicazione Ethernet per protocolli Bacnet/IP, Modbus TCP/IP, SNMP. È previsto n°. 1 accessorio per ogni scheda di controllo dell'unità.
FL: Flussostato.
MULTICHILLER-EVO: Sistema di controllo per il comando, l'accensione e lo spegnimento dei singoli refrigeratori in un impianto in cui siano installati più apparecchi in parallelo (max. n° 9) assicurando sempre la portata costante agli evaporatori.
AVX: Supporti antivibranti a molla.

COMPATIBILITÀ ACCESSORI

Modello	Ver	1310	1490	2310	2490	3310	3400	3490	4400	4490
AER485P1	A,U	•	•	•	•	•	•	•	•	•
AERBACP	A,U	•	•	•	•	•	•	•	•	•
FL	A,U	•	•	•	•	•	•	•	•	•
MULTICHILLER-EVO	A,U	•	•	•	•	•	•	•	•	•

Con l'accessorio MULTICHILLER_EVO è necessaria l'aggiunta dell'AER485P1 per ogni unità collegata.

Antivibranti

Ver	1310	1490	2310	2490	3310	3400	3490	4400	4490
A, U	AVX. (1)	AVX. (1)	AVX. (1)	AVX. (1)	AVX. (1)	AVX. (1)	AVX. (1)	AVX. (1)	AVX. (1)

(1) Contatta sede.

CONFIGURATORE

Campo	Descrizione
1,2,3	**WTG**
4,5,6,7	**Taglia** 1310, 1490, 2310, 2490, 3310, 3400, 3490, 4400, 4490
8	**Versione**
A	Alta efficienza
U	Altissima efficienza
9	**Scambiatore**
1	Un passaggio lato acqua
2	Due passaggi lato acqua
10	**Allestimento**
L	Silenziata
°	Standard
11	**Alimentazione**
°	400V ~ 3 50Hz con magnetotermici su compressori e circuito ausiliario
12	**Gas Refrigerante**
°	R1234ze

SCAMBIATORI

Scambiatori a fascio tubiero generosamente dimensionati per garantire eccellenti prestazioni sia a pieno carico che a carico parziale.

Evaporatore allagato: con regolazione del livello tramite valvola elettronica comandata da un sensore di livello.

Condensatore in controcorrente: con refrigerante lato mantella ed acqua lato tubi.

Dalla taglia 1310 alla 2490 gli scambiatori sono del tipo a 2 passaggi lato acqua

A partire dalla taglia WTG 3310 gli scambiatori sono disponibili sia in versione due passaggi lato acqua che un passaggio lato acqua, per soddisfare qualsiasi esigenza impiantistica. **Le due configurazioni sono dimensionate in modo da garantire analoghe prestazioni** (stessi approcci agli scambiatori). **Si differenziano per il fatto che la versione con due passaggi lato acqua offre la comodità di attacchi idraulici tutti sullo stesso lato**, a fronte di perdite di carico generalmente più elevate (ma comunque contenute) rispetto alla versione con un passaggio lato acqua.



DATI PRESTAZIONALI

WTG - A

Taglia			1310	1490	2310	2490	3310	3400	3490	4400	4490
Scambiatore: 1											
Prestazioni in raffreddamento 12 °C / 7 °C (1)											
Potenza frigorifera		kW	-	-	-	-	1049,5	1199,4	1409,4	1679,3 (2)	1955,0 (2)
Potenza assorbita		kW	-	-	-	-	194,3	202,4	245,0	286,4	334,3
Corrente assorbita totale a freddo		A	-	-	-	-	310,0	324,0	389,0	457,0	532,0
EER		W/W	-	-	-	-	5,40	5,93	5,75	5,86	5,85
Portata acqua utenza		l/h	-	-	-	-	180402	206174	242254	288643	336022
Perdita di carico lato utenza		kPa	-	-	-	-	24	32	27	29	28
Portata acqua sorgente		l/h	-	-	-	-	213103	240238	283553	336857	392518
Perdita di carico lato sorgente		kPa	-	-	-	-	23	23	24	27	19

(1) Dati 14511:2022; Acqua lato utenza 12 °C / 7 °C; Acqua lato sorgente 30 °C / 35 °C
(2) Taglie 4400 e 4490 non rientranti nel programma di certificazione Eurovent perché con Potenza frigorifera > 1500 kW

Taglia			1310	1490	2310	2490	3310	3400	3490	4400	4490
Scambiatore: 2											
Prestazioni in raffreddamento 12 °C / 7 °C (1)											
Potenza frigorifera		kW	349,7	469,7	699,6	899,3	1049,3	1199,2	1409,2	1679,2 (2)	1958,5 (2)
Potenza assorbita		kW	66,4	81,4	132,2	158,8	196,5	204,4	248,0	290,2	339,1
Corrente assorbita totale a freddo		A	106,0	130,0	211,0	250,0	310,0	324,0	389,0	457,0	532,0
EER		W/W	5,27	5,77	5,29	5,66	5,34	5,87	5,68	5,79	5,78
Portata acqua utenza		l/h	60134	80751	120268	154630	180402	206174	242254	288643	336647
Perdita di carico lato utenza		kPa	24	14	22	50	45	49	40	44	46
Portata acqua sorgente		l/h	71250	94518	142500	181033	213103	240238	283553	336857	393148
Perdita di carico lato sorgente		kPa	23	18	23	32	33	32	42	47	39

(1) Dati 14511:2022; Acqua lato utenza 12 °C / 7 °C; Acqua lato sorgente 30 °C / 35 °C
(2) Taglie 4400 e 4490 non rientranti nel programma di certificazione Eurovent perché con Potenza frigorifera > 1500 kW

WTG - U

Taglia			1310	1490	2310	2490	3310	3400	3490	4400	4490
Scambiatore: 1											
Prestazioni in raffreddamento 12 °C / 7 °C (1)											
Potenza frigorifera		kW	-	-	-	-	736,7	869,6	999,1	1159,6	1336,9
Potenza assorbita		kW	-	-	-	-	120,2	140,2	153,5	186,2	211,9
Corrente assorbita totale a freddo		A	-	-	-	-	205,0	233,0	254,0	311,0	349,0
EER		W/W	-	-	-	-	6,13	6,20	6,51	6,23	6,31
Portata acqua utenza		l/h	-	-	-	-	126626	149476	171729	199301	229777
Perdita di carico lato utenza		kPa	-	-	-	-	12	17	14	14	13
Portata acqua sorgente		l/h	-	-	-	-	147066	173222	197868	230962	265867
Perdita di carico lato sorgente		kPa	-	-	-	-	16	22	18	19	18

(1) Dati 14511:2022; Acqua lato utenza 12 °C / 7 °C; Acqua lato sorgente 30 °C / 35 °C

Taglia			1310	1490	2310	2490	3310	3400	3490	4400	4490
Scambiatore: 2											
Prestazioni in raffreddamento 12 °C / 7 °C (1)											
Potenza frigorifera		kW	246,4	334,3	492,9	669,8	736,6	869,5	999,1	1159,5	1342,8
Potenza assorbita		kW	40,1	50,9	80,1	105,5	120,7	140,3	154,1	187,0	212,7
Corrente assorbita totale a freddo		A	69,0	85,0	137,0	173,0	205,0	233,0	254,0	311,0	349,0
EER		W/W	6,15	6,57	6,16	6,35	6,10	6,20	6,48	6,20	6,31
Portata acqua utenza		l/h	42371	57462	84741	115160	126626	149476	171729	199301	230804
Perdita di carico lato utenza		kPa	12	7	11	28	22	26	20	21	22
Portata acqua sorgente		l/h	49186	66178	98371	132989	147066	173222	197868	230962	266902
Perdita di carico lato sorgente		kPa	11	9	11	17	16	16	20	22	18

(1) Dati 14511:2022; Acqua lato utenza 12 °C / 7 °C; Acqua lato sorgente 30 °C / 35 °C

DATI ELETTRICI

Taglia			1310	1490	2310	2490	3310	3400	3490	4400	4490
Dati elettrici											
Corrente massima (FLA)	A,U	A	150,0	217,0	300,0	434,0	450,0	651,0	651,0	868,0	868,0
Corrente di spunto (LRA)	A,U	A	6,0	6,0	156,0	223,0	306,0	440,0	440,0	657,0	657,0

DATI TECNICI GENERALI

Taglia			1310	1490	2310	2490	3310	3400	3490	4400	4490
Compressore											
Tipo	A,U	tipo					Centrifugo - Oil Free				
Regolazione compressore	A,U	Tipo					Inverter				
Numero	A,U	n°	1	1	2	2	3	3	3	4	4
Circuiti	A,U	n°	1	1	1	1	1	1	1	1	1
Refrigerante	A,U	tipo					R1234ze				

Taglia			1310	1490	2310	2490	3310	3400	3490	4400	4490
Scambiatore: 1											
Scambiatore lato utenza											
Tipo	A,U	tipo	-	-	-	-	Fascio tubiero	Fascio tubiero	Fascio tubiero	Fascio tubiero	Fascio tubiero
Numero	A,U	n°	-	-	-	-	1	1	1	1	1
Scambiatore lato sorgente											
Tipo	A,U	tipo	-	-	-	-	Fascio tubiero	Fascio tubiero	Fascio tubiero	Fascio tubiero	Fascio tubiero
Numero	A,U	n°	-	-	-	-	1	1	1	1	1

Taglia			1310	1490	2310	2490	3310	3400	3490	4400	4490
Scambiatore: 2											
Scambiatore lato utenza											
Tipo	A,U	tipo					Fascio tubiero				
Numero	A,U	n°	1	1	1	1	1	1	1	1	1
Scambiatore lato sorgente											
Tipo	A,U	tipo					Fascio tubiero				
Numero	A,U	n°	1	1	1	1	1	1	1	1	1

DATI SONORI

Taglia			1310	1490	2310	2490	3310	3400	3490	4400	4490
Allestimento: °											
Dati sonori calcolati in funzionamento a freddo (1)											
Livello di potenza sonora	A	dB(A)	89,0	91,0	92,0	94,0	94,0	93,0	96,0	94,0	97,0
	U	dB(A)	86,0	88,0	89,0	91,0	91,0	93,0	93,0	94,0	94,0

(1) Potenza sonora: calcolata sulla base di misure effettuate in accordo con la normativa UNI EN ISO 9614-2, nel rispetto di quanto richiesto dalla certificazione Eurovent.; Pressione sonora misurata in campo libero, a 10 m di distanza dalla superficie esterna dell'unità (in accordo con la UNI EN ISO 3744).

DIMENSIONI

WTG 1310 - 2490

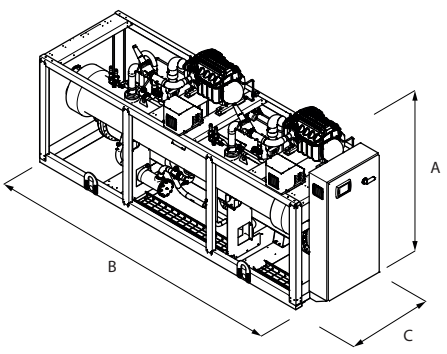

WTG 3310 - 4490

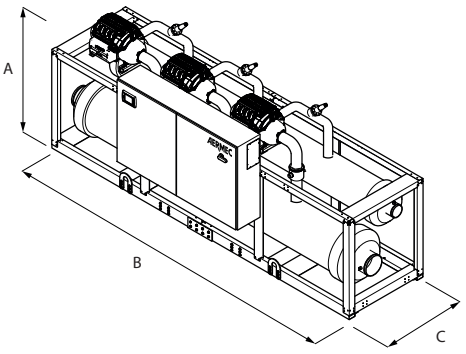

Taglia			1310	1490	2310	2490	3310	3400	3490	4400	4490
Scambiatore: 1											
Dimensioni e pesi											
A	A,U	mm	-	-	-	-	2010	2010	2010	2280	2280
B	A,U	mm	-	-	-	-	4966	4966	4966	4966	4966
C	A,U	mm	-	-	-	-	1640	1640	1640	1732	1732

Taglia			1310	1490	2310	2490	3310	3400	3490	4400	4490
Scambiatore: 2											
Dimensioni e pesi											
A	A,U	mm	1850	1970	2010	2280	2280	2280	2280	2280	2280
B	A,U	mm	3040	3040	3340	4390	3990	3990	4966	4966	4966
C	A,U	mm	1000	1240	1240	1332	1732	1836	1836	1836	1836

Aermec si riserva la facoltà di apportare in qualsiasi momento tutte le modifiche ritenute necessarie per il miglioramento del prodotto con eventuale modifica dei relativi dati tecnici.

Aermec S.p.A.
Via Roma, 996 - 37040 Bevilacqua (VR) - Italia
Tel. 0442633111 - Telefax 044293577
www.aermec.com

Numero Verde
800-843085

POMPE DI CALORE POLIVALENTI

Pompa di calore polivalente, grazie ad una particolare architettura del circuito frigorifero e a logiche di regolazione evolute è in grado di soddisfare contemporaneamente esigenze impiantistiche differenti e a modulare in maniera indipendente la potenza erogata su ciascuna di esse.
La capacità di soddisfare contemporaneamente la richiesta del circuito caldo e freddo, qualunque sia la proporzione del carico sui due circuiti, discende dalla capacità della sua regolazione di commutare il funzionamento tra i vari modi possibili.

	POLIVALENTI		P. aria (m^3/h)	P. frig. (kW)	P. term. (kW)	Pag.
	NRP 0200-0750	Polivalente aria-acqua (scambiatore a piastre)	-	43-185	46-205	840
	NRP 0804-2406	Polivalente aria-acqua (scambiatore a piastre)	-	207-639	208-662	847
new	**NPG 0800-3600**	Polivalente aria-acqua (scambiatore a piastre)	-	206,8-937,3	211,7-977,6	854
	CPS	Unità multifunzione a più livelli di temperatura	-	164-491	176-505	864
	NXP 0500-1650	Polivalente acqua-acqua (scambiatore a piastre)	-	108-502	122-549	869

NRP 0200-0750

Polivalente condensata ad aria

Potenza frigorifera 43 ÷ 185 kW
Potenza termica 46 ÷ 205 kW

- **Elevate efficienze ai carichi parziali**
- **Unità studiate per sistemi a 2 e a 4 tubi**
- **Produzione simultanea e indipendente di acqua calda e refrigerata**
- **Dimensioni compatte**



CONTO TERMICO

Per i modelli che rientrano nelle detrazioni e negli incentivi fare riferimento solo alle liste presenti sul sito www.aermec.it

EUROVENT CERTIFIED PERFORMANCE www.eurovent-certification.com

DESCRIZIONE

Polivalente da esterno studiata per applicazioni con impianti a 2 o 4 tubi. Con una sola unità si è in grado di soddisfare, per tutto il periodo dell'anno, la richiesta di acqua calda e refrigerata in modo contemporaneo e indipendente.
Il basamento, la struttura e la pannellatura sono in acciaio zincato trattato con vernici poliestere RAL 9003.

VERSIONI

A Alta efficienza
E Alta efficienza silenziata

CARATTERISTICHE

Campo di funzionamento

Il funzionamento a pieno carico è garantito fino a -15 °C di temperatura aria esterna nella stagione invernale, fino a 46 °C nella stagione estiva. L'unità può produrre acqua calda fino a 55 °C (per maggiori dettagli fare riferimento al software di selezione e alla documentazione tecnica).

Unità bicircuito

Le unità sono bicircuito, per assicurare la massima efficienza sia a pieno carico che ai carichi parziali.

Controllo della temperatura di condensazione

Dispositivo per il controllo elettronico di condensazione di serie, per il funzionamento anche con basse temperature, che consente di adeguare la portata d'aria all'effettiva richiesta dell'impianto con vantaggi in termini di riduzione dei consumi.

Opzione kit idronico integrato

Per avere anche una soluzione che dia un risparmio economico e che faciliti l'installazione, queste unità possono essere configurate con un kit idronico integrato, sia sul lato utenza che sul lato recupero.
Il kit racchiude in sé i principali componenti idraulici, ed è disponibile in diverse configurazioni con pompa singola o con pompa di riserva per poter scegliere tra diverse prevalenze utili.

CONTROLLO PCO[5]

Regolazione a microprocessore, completo di tastiera e display LCD, che permette una facile consultazione e l'intervento sull'unità attraverso un menù disponibile in più lingue.

- La possibilità di controllare due unità in parallelo Master - Slave
- La presenza di un orologio programmatore permette d'impostare delle fasce orarie di funzionamento ed un eventuale secondo set-point.
- La termoregolazione avviene con la logica proporzionale integrale, in base alla temperatura di uscita dell'acqua.
- **Modalità night mode:** solo nelle versioni **non silenziate** è possibile impostare un profilo di funzionamento silenziato, utile ad esempio nelle ore notturne per un maggior comfort acustico, ma che garantisce sempre le prestazioni anche nelle ore di maggior carico.

ACCESSORI

AER485P1: Interfaccia RS-485 per sistemi di supervisione con protocollo MODBUS. È previsto n°. 1 accessorio per ogni scheda di controllo dell'unità.
AERBACP: Interfaccia di comunicazione Ethernet per protocolli Bacnet/IP, Modbus TCP/IP, SNMP. È previsto n°. 1 accessorio per ogni scheda di controllo dell'unità.
AERNET: Il dispositivo permette il controllo, la gestione ed il monitoraggio remoto di un refrigeratore con un PC, smartphone o tablet tramite collegamento Cloud. AERNET svolge la funzione di Master mentre ogni unità collegata viene configurata come Slave fino ad un massimo di 6 schede di controllo. È inoltre possibile con un semplice click salvare sul proprio terminale un file log con tutti i dati delle unità collegate per eventuali post analisi.
MULTICHILLER-EVO: Sistema di controllo per il comando, l'accensione e lo spegnimento dei singoli refrigeratori in un impianto in cui siano installati più apparecchi in parallelo (max. n° 9) assicurando sempre la portata costante agli evaporatori.
PGD1: Consente di eseguire a distanza le operazioni di comando dell'unità.
GP: Griglie di protezione.

ACCESSORI MONTATI IN FABBRICA

DRE: Dispositivo elettronico di riduzione della corrente di spunto.
RIF: Rifasatore di corrente. Collegato in parallelo al motore, permette una riduzione della corrente assorbita (circa il 10%)

COMPATIBILITÀ ACCESSORI

Modello	Ver	0200	0240	0280	0300	0330	0350	0500	0550	0600	0650	0700	0750
AER485P1	A							•	•	•	•	•	•
	E	•	•	•	•	•	•	•	•	•	•	•	•
AERBACP	A							•	•	•	•	•	•
	E	•	•	•	•	•	•	•	•	•	•	•	•
AERNET	A							•	•	•	•	•	•
	E	•	•	•	•	•	•	•	•	•	•	•	•
MULTICHILLER-EVO	A							•	•	•	•	•	•
	E	•	•	•	•	•	•	•	•	•	•	•	•
PGD1	A							•	•	•	•	•	•
	E	•	•	•	•	•	•	•	•	•	•	•	•

Griglie di protezione

Ver	0200	0240	0280	0300	0330	0350	0500	0550	0600	0650	0700	0750
A	-	-	-	-	-	-	GP2 x 2 (1)	GP2 x 2 (1)	GP2 x 2 (1)	GP2 x 2 (1)	GP2 x 3 (1)	GP10 x 3 (1)
E	GP3	GP3	GP3	GP4	GP4	GP4	GP2 x 2 (1)	GP2 x 2 (1)	GP2 x 2 (1)	GP2 x 2 (1)	GP2 x 3 (1)	GP10 x 3 (1)

(1) x _ indica la quantità da acquistare

Antivibranti

Versione	Pompe lato utenza	Pompe lato recupero	0200	0240	0280
A	00	00, R1, R2, R3, R4	-	-	-
A	01, 02, 03, 04, 05, 06, 07, 08	00	-	-	-
A	P1, P2, P3, P4	00, R1, R2, R3, R4	-	-	-
E	00, P1, P2, P3, P4	00, R1, R2, R3, R4	VT17	VT17	VT17
E	01, 02, 03, 04, 05, 06, 07, 08	00	VT13	VT13	VT13

Versione	Pompe lato utenza	Pompe lato recupero	0300	0330	0350
A	00	00, R1, R2, R3, R4	-	-	-
A	01, 02, 03, 04, 05, 06, 07, 08	00	-	-	-
A	P1, P2, P3, P4	00, R1, R2, R3, R4	-	-	-
E	00, P1, P2, P3, P4	00, R1, R2, R3, R4	VT17	VT17	VT17
E	01, 02, 03, 04, 05, 06, 07, 08	00	VT13	VT13	VT13

Versione	Pompe lato utenza	Pompe lato recupero	0500	0550	0600
A	00	00, R1, R2, R3, R4	VT11	VT11	VT11
A	01, 02, 03, 04, 05, 06, 07, 08	00	VT11	VT11	VT11
A	P1, P2, P3, P4	00, R1, R2, R3, R4	VT11	VT11	VT11
E	00	00, R1, R2, R3, R4	VT11	VT11	VT11
E	01, 02, 03, 04, 05, 06, 07, 08	00	VT11	VT11	VT11
E	P1, P2, P3, P4	00, R1, R2, R3, R4	VT11	VT11	VT11

Versione	Pompe lato utenza	Pompe lato recupero	0650	0700	0750
A	00	00, R1, R2, R3, R4	VT11	VT22	VT23
A	01, 02, 03, 04, 05, 06, 07, 08	00	VT11	VT22	VT23
A	P1, P2, P3, P4	00, R1, R2, R3, R4	VT11	VT22	VT23
E	00	00, R1, R2, R3, R4	VT11	VT22	VT23
E	01, 02, 03, 04, 05, 06, 07, 08	00	VT11	VT22	VT23
E	P1, P2, P3, P4	00, R1, R2, R3, R4	VT11	VT22	VT23

- non disponibile

Dispositivo di riduzione della corrente di spunto

Ver	0200	0240	0280	0300	0330	0350	0500	0550	0600	0650	0700	0750
Alimentazione: °												
A	-	-	-	-	-	-	DRE501 (1)	DRE551 (1)	DRE601 (1)	DRE651 (1)	DRE701 (1)	DRE751 (1)
E	DRE281 (1)	DRE281 (1)	DRE281 (1)	DRE301 (1)	DRE331 (1)	DRE351 (1)	DRE501 (1)	DRE551 (1)	DRE601 (1)	DRE651 (1)	DRE701 (1)	DRE751 (1)

(1) Solo per alimentazioni 400V 3N ~ 50Hz e 400V 3 ~ 50Hz. Se è presente la dicitura x 2 o x 3 indica la quantità da ordinare.
Il fondino grigio indica gli accessori montati in fabbrica

Rifasatori

Ver	0200	0240	0280	0300	0330	0350	0500	0550	0600	0650	0700	0750
A	-	-	-	-	-	-	RIF52	RIF52	RIF53	RIF53	RIF53	RIF53
E	RIF54	RIF54	RIF50	RIF50	RIF50	RIF51	RIF52	RIF52	RIF53	RIF53	RIF53	RIF53

Il fondino grigio indica gli accessori montati in fabbrica

CONFIGURATORE

Campo	Descrizione
1,2,3	**NRP**
4,5,6,7	**Taglia** 0200, 0240, 0280, 0300, 0330, 0350, 0500, 0550, 0600, 0650, 0700, 0750
8	**Versione**
A	Alta efficienza
E	Alta efficienza silenziata (1)
9	**Tipo impianto**
2	Impianto 2 tubi
4	Impianto 4 tubi
10	**Batterie**
R	Rame - rame
S	Rame - rame stagnato
V	Rame - alluminio verniciato
°	Rame - alluminio
11	**Ventilatori**
J	Inverter (2)
M	Maggiorati (3)
°	Standard (4)
12	**Alimentazione**
1	220V ~ 3 50Hz con magnetotermici (5)
°	400V ~ 3N 50Hz con magnetotermici
13,14	**Pompe lato utenza**
00	Senza kit idronico
01	Accumulo con pompa bassa prevalenza
02	Accumulo con pompa bassa prevalenza + riserva
03	Accumulo con pompa alta prevalenza
04	Accumulo con pompa alta prevalenza + riserva
05	Accumulo con fori per resistenze e pompa bassa prevalenza (6)
06	Accumulo con fori per resistenze e pompa bassa prevalenza + riserva (6)
07	Accumulo con fori per resistenze e pompa alta prevalenza (6)
08	Accumulo con fori per resistenze e pompa alta prevalenza + riserva (6)
P1	Pompa singola bassa prevalenza
P2	Pompa bassa prevalenza + riserva
P3	Pompa singola alta prevalenza
P4	Pompa alta prevalenza + riserva
15,16	**Pompe lato recupero**
00	Senza kit idronico
R1	Pompa singola bassa prevalenza
R2	Pompa bassa prevalenza + riserva
R3	Pompa singola alta prevalenza
R4	Pompa alta prevalenza + riserva

(1) Le taglie dalla 0200 alla 0350 sono solo silenziate (E)
(2) Di serie per le taglie dalla 0200 alla 0350 senza pressione statica utile, opzione per le altre taglie
(3) Disponibile solo per le taglie dalla 0200 alla 0350
(4) Di serie per le taglie dalla 0500 alla 0750
(5) Non disponibile per la taglia 0750
(6) Gli accumuli con fori per resistenze integrative (non fornite) vengono spediti dalla fabbrica con tappi in plastica di protezione, prima del caricamento dell'impianto, qualora non sia prevista l'installazione di una o tutte le resistenze è obligatorio sostituire i tappi in plastica con appositi tappi, disponibili comunemente in commercio.

DATI PRESTAZIONALI

NRP - 2 TUBI - versione A

Taglia		0200	0240	0280	0300	0330	0350	0500	0550	0600	0650	0700	0750
Raffreddamento lato impianto 2 tubi (1)													
Potenza frigorifera	kW	-	-	-	-	-	-	99,8	103,7	123,7	140,7	159,7	184,6
Potenza assorbita	kW	-	-	-	-	-	-	32,4	36,0	44,1	50,5	55,2	64,6
Corrente assorbita totale a freddo	A	-	-	-	-	-	-	55,0	59,0	72,0	82,0	88,0	113,0
EER	W/W	-	-	-	-	-	-	3,08	2,89	2,80	2,79	2,89	2,86
Portata acqua utenza	l/h	-	-	-	-	-	-	17181	17868	21305	24225	27490	31785
Perdita di carico lato utenza	kPa	-	-	-	-	-	-	37	39	37	48	56	67
Riscaldamento lato impianto 2 tubi (2)													
Potenza termica	kW	-	-	-	-	-	-	106,3	112,3	137,3	152,3	173,3	205,4
Potenza assorbita	kW	-	-	-	-	-	-	32,6	35,1	41,3	45,8	53,8	62,8
Corrente assorbita totale a caldo	A	-	-	-	-	-	-	55,0	59,0	72,0	82,0	88,0	113,0
COP	W/W	-	-	-	-	-	-	3,26	3,20	3,33	3,33	3,22	3,27
Portata acqua utenza	l/h	-	-	-	-	-	-	18423	19466	23810	26417	30067	35629
Perdita di carico lato utenza	kPa	-	-	-	-	-	-	43	46	46	57	67	84
Riscaldamento lato sanitario 2 tubi (3)													
Potenza termica	kW	-	-	-	-	-	-	106,2	112,2	137,3	152,3	173,4	205,3
Potenza assorbita	kW	-	-	-	-	-	-	32,5	34,9	41,3	45,7	53,5	62,3
Corrente assorbita totale a caldo	A	-	-	-	-	-	-	55,0	59,0	72,0	82,0	88,0	113,0
COP	W/W	-	-	-	-	-	-	3,27	3,21	3,32	3,34	3,24	3,29
Portata acqua lato sanitario	l/h	-	-	-	-	-	-	18423	19466	23810	26417	30067	35629
Perdita di carico lato sanitario	kPa	-	-	-	-	-	-	30	34	51	48	35	49
Funzionamento contemporaneo (caldo + freddo) 2 tubi (4)													
Potenza frigorifera	kW	-	-	-	-	-	-	103,3	111,3	133,8	148,5	169,2	202,7
Potenza termica recuperata	kW	-	-	-	-	-	-	132,2	142,2	174,3	193,3	218,4	261,3
Potenza assorbita	kW	-	-	-	-	-	-	30,8	32,9	43,2	48,0	52,5	63,0
Portata acqua utenza	l/h	-	-	-	-	-	-	17181	17868	21305	24225	27490	31785
Perdita di carico lato utenza	kPa	-	-	-	-	-	-	37	39	37	48	56	67
Portata acqua lato sanitario	l/h	-	-	-	-	-	-	18423	19466	23810	26417	30067	35629
Perdita di carico lato sanitario	kPa	-	-	-	-	-	-	30	34	51	48	35	49

(1) Dati 14511:2022; Acqua scambiatore lato utenza 12 °C / 7 °C; Aria esterna 35 °C; Tutte le unità sono certificate Eurovent
(2) Dati 14511:2022; Acqua scambiatore lato utenza 40 °C / 45 °C; Aria esterna 7 °C b.s. / 6 °C b.u.
(3) Acqua scambiatore lato recupero totale 40 °C / 45 °C;
(4) Acqua scambiatore lato recupero totale * / 45 °C; Acqua scambiatore lato utenza * / 7 °C;

NRP - 2 TUBI - versione E

Taglia		0200	0240	0280	0300	0330	0350	0500	0550	0600	0650	0700	0750
Raffreddamento lato impianto 2 tubi (1)													
Potenza frigorifera	kW	42,9	49,9	55,9	63,9	67,9	79,8	94,8	98,8	115,8	130,7	152,7	178,7
Potenza assorbita	kW	13,9	16,5	18,9	20,8	23,2	27,0	35,2	38,9	48,3	55,5	61,9	70,6
Corrente assorbita totale a freddo	A	28,0	33,0	38,0	41,0	45,0	52,0	60,0	64,0	79,0	91,0	99,0	120,0
EER	W/W	3,08	3,02	2,97	3,07	2,93	2,96	2,70	2,54	2,40	2,35	2,47	2,53
Portata acqua utenza	l/h	7388	8591	9621	10996	11683	13745	16322	17009	19930	22507	26287	30754
Perdita di carico lato utenza	kPa	26	37	22	29	22	31	34	35	32	41	51	63
Riscaldamento lato impianto 2 tubi (2)													
Potenza termica	kW	46,1	53,2	60,1	75,2	80,2	84,2	106,3	112,3	137,3	152,3	173,3	205,4
Potenza assorbita	kW	13,3	15,6	17,7	22,4	23,9	25,6	32,6	35,1	41,3	45,7	53,8	62,8
Corrente assorbita totale a caldo	A	28,0	33,0	38,0	41,0	45,0	52,0	60,0	64,0	79,0	91,0	99,0	120,0
COP	W/W	3,47	3,42	3,40	3,36	3,36	3,28	3,26	3,20	3,33	3,33	3,22	3,27
Portata acqua utenza	l/h	7995	9211	10428	13035	13904	14599	18423	19466	23812	26417	30067	35629
Perdita di carico lato utenza	kPa	30	43	26	41	31	35	43	46	46	56	67	85
Riscaldamento lato sanitario 2 tubi (3)													
Potenza termica	kW	46,1	53,1	60,1	75,2	80,2	84,1	106,2	112,2	137,3	152,3	173,4	205,3
Potenza assorbita	kW	13,2	15,4	17,7	22,3	24,0	25,5	32,5	34,9	41,3	45,7	53,5	62,3
Corrente assorbita totale a caldo	A	28,0	33,0	38,0	41,0	45,0	52,0	60,0	64,0	79,0	91,0	99,0	120,0
COP	W/W	3,49	3,44	3,40	3,37	3,35	3,30	3,27	3,21	3,32	3,34	3,24	3,29
Portata acqua lato sanitario	l/h	7995	9211	10428	13035	13904	14599	18423	19466	23810	26417	30067	35629
Perdita di carico lato sanitario	kPa	13	17	21	33	38	19	30	34	51	48	35	49
Funzionamento contemporaneo (caldo + freddo) 2 tubi (4)													
Potenza frigorifera	kW	45,6	52,4	58,3	68,9	74,0	87,1	103,3	111,4	133,9	148,5	169,2	202,7
Potenza termica recuperata	kW	58,1	67,1	75,1	88,2	95,2	111,1	132,2	142,2	174,3	193,3	218,4	261,3
Potenza assorbita	kW	13,2	15,5	17,8	20,5	22,5	25,5	30,7	32,8	43,1	47,9	52,5	62,9
Portata acqua utenza	l/h	7388	8591	9621	10996	11683	13745	16322	17009	19930	22507	26287	30754
Perdita di carico lato utenza	kPa	26	37	22	29	22	31	34	35	32	41	51	63
Portata acqua lato sanitario	l/h	7995	9211	10428	13035	13904	14599	18423	19446	23810	26417	30067	35629
Perdita di carico lato sanitario	kPa	13	17	21	33	38	19	30	34	51	48	35	49

(1) Dati 14511:2022; Acqua scambiatore lato utenza 12 °C / 7 °C; Aria esterna 35 °C; Tutte le unità sono certificate Eurovent
(2) Dati 14511:2022; Acqua scambiatore lato utenza 40 °C / 45 °C; Aria esterna 7 °C b.s. / 6 °C b.u.
(3) Acqua scambiatore lato recupero totale 40 °C / 45 °C;
(4) Acqua scambiatore lato recupero totale * / 45 °C; Acqua scambiatore lato utenza * / 7 °C;

NRP - 4 TUBI - versione A

Taglia		0200	0240	0280	0300	0330	0350	0500	0550	0600	0650	0700	0750
Raffreddamento lato impianto 4 tubi (1)													
Potenza frigorifera	kW	-	-	-	-	-	-	99,8	103,7	123,7	140,7	159,7	184,6
Potenza assorbita	kW	-	-	-	-	-	-	32,4	36,0	44,1	50,5	55,2	64,6
Corrente assorbita totale a freddo	A	-	-	-	-	-	-	55,0	59,0	72,0	82,0	88,0	113,0
EER	W/W	-	-	-	-	-	-	3,08	2,89	2,80	2,79	2,89	2,86
Portata acqua utenza	l/h	-	-	-	-	-	-	17181	17868	21305	24225	27490	31785
Perdita di carico lato utenza	kPa	-	-	-	-	-	-	37	39	37	48	56	67
Riscaldamento lato impianto 4 tubi (2)													
Potenza termica	kW	-	-	-	-	-	-	106,2	112,2	137,3	152,3	173,4	205,3
Potenza assorbita	kW	-	-	-	-	-	-	32,5	39,9	41,3	45,7	53,5	62,3
Corrente assorbita totale a caldo	A	-	-	-	-	-	-	55,0	59,0	72,0	82,0	88,0	113,0
COP	W/W	-	-	-	-	-	-	3,27	3,21	3,32	3,34	3,24	3,29
Portata acqua utenza	l/h	-	-	-	-	-	-	18423	19466	23810	26417	30067	35629
Perdita di carico lato utenza	kPa	-	-	-	-	-	-	30	34	51	48	35	49
Funzionamento contemporaneo (caldo + freddo) 4 tubi (3)													
Potenza frigorifera	kW	-	-	-	-	-	-	103,3	111,3	133,8	148,5	169,2	202,7
Potenza termica recuperata	kW	-	-	-	-	-	-	132,2	142,2	174,3	193,3	218,4	261,3
Potenza assorbita	kW	-	-	-	-	-	-	30,8	32,9	43,2	48,0	52,5	63,0
Portata acqua lato freddo	l/h	-	-	-	-	-	-	17181	17868	21305	24225	27490	31785
Perdita di carico lato freddo	kPa	-	-	-	-	-	-	37	39	37	48	56	67
Portata acqua lato caldo	l/h	-	-	-	-	-	-	18423	19466	23810	26417	30067	35629
Perdita di carico lato caldo	kPa	-	-	-	-	-	-	30	34	51	48	35	49

(1) Dati 14511:2022; Acqua scambiatore lato utenza 12 °C / 7 °C; Aria esterna 35 °C
(2) Dati 14511:2022; Acqua scambiatore lato utenza 40 °C / 45 °C; Aria esterna 7 °C b.s. / 6 °C b.u.
(3) Acqua scambiatore lato recupero totale * / 45 °C; Acqua scambiatore lato utenza * / 7 °C;

NRP - 4 TUBI - versione E

Taglia		0200	0240	0280	0300	0330	0350	0500	0550	0600	0650	0700	0750
Raffreddamento lato impianto 4 tubi (1)													
Potenza frigorifera	kW	42,9	49,9	55,9	63,9	67,9	79,8	94,8	98,8	115,8	130,7	152,7	178,7
Potenza assorbita	kW	13,9	16,5	18,9	20,8	23,2	27,0	35,2	38,9	48,3	55,5	61,9	70,6
Corrente assorbita totale a freddo	A	28,0	33,0	38,0	41,0	45,0	52,0	60,0	64,0	79,0	91,0	99,0	120,0
EER	W/W	3,08	3,02	2,97	3,07	2,93	2,96	2,70	2,54	2,40	2,35	2,47	2,53
Portata acqua utenza	l/h	7388	8591	9621	10996	11683	13745	16322	17009	19930	22507	26287	30754
Perdita di carico lato utenza	kPa	26	37	22	29	22	31	34	35	32	41	51	63
Riscaldamento lato impianto 4 tubi (2)													
Potenza termica	kW	46,1	53,1	60,1	75,2	80,2	84,1	106,2	112,2	137,3	152,3	173,4	205,3
Potenza assorbita	kW	13,2	15,4	17,7	22,3	24,0	25,5	32,5	34,9	41,3	45,7	53,5	62,3
Corrente assorbita totale a caldo	A	28,0	33,0	38,0	41,0	45,0	52,0	60,0	64,0	79,0	91,0	99,0	120,0
COP	W/W	3,49	3,44	3,40	3,37	3,35	3,30	3,27	3,21	3,32	3,34	3,24	3,29
Portata acqua utenza	l/h	7995	9211	10428	13035	13904	14599	18423	19466	23810	26417	30067	35629
Perdita di carico lato utenza	kPa	13	17	21	33	38	19	30	34	51	48	35	49
Funzionamento contemporaneo (caldo + freddo) 4 tubi (3)													
Potenza frigorifera	kW	45,6	52,4	58,3	68,9	74,0	87,1	103,3	111,4	133,9	148,5	169,2	202,7
Potenza termica recuperata	kW	58,1	67,1	75,1	88,2	95,2	111,1	132,2	142,2	174,3	193,3	218,4	261,3
Potenza assorbita	kW	13,2	15,5	17,8	20,5	22,5	25,5	30,7	32,8	43,1	47,9	52,5	62,9
Portata acqua lato freddo	l/h	7388	8591	9621	10996	11683	13745	16322	17009	19930	22507	26287	30754
Perdita di carico lato freddo	kPa	26	37	22	29	22	31	34	35	32	41	51	63
Portata acqua lato caldo	l/h	7995	9211	10428	13035	13904	14599	18423	19466	23810	26417	30067	35629
Perdita di carico lato caldo	kPa	13	17	21	33	38	19	30	34	51	48	35	49

(1) Dati 14511:2022; Acqua scambiatore lato utenza 12 °C / 7 °C; Aria esterna 35 °C
(2) Dati 14511:2022; Acqua scambiatore lato utenza 40 °C / 45 °C; Aria esterna 7 °C b.s. / 6 °C b.u.
(3) Acqua scambiatore lato recupero totale * / 45 °C; Acqua scambiatore lato utenza * / 7 °C;

DATI ENERGETICI

Taglia			0200	0240	0280	0300	0330	0350	0500	0550	0600	0650	0700	0750
Prestazioni a freddo per basse temperature (UE n° 2016/2281)														
SEER	A	W/W	-	-	-	-	-	-	3,62	3,34	3,78	3,83	3,86	3,92
	E	W/W	3,78	3,74	3,77	3,70	3,74	4,00	3,53	3,29	3,67	3,72	3,75	3,76
ηsc	A	%	-	-	-	-	-	-	141,60	130,60	148,00	150,10	151,30	153,70
	E	%	148,20	146,50	147,70	145,00	146,50	157,10	138,10	128,50	143,60	145,70	146,90	147,50
UE 813/2013 prestazioni in condizioni climatiche medie (average) - 35 °C - Pdesignh ≤ 400 kW (1)														
Pdesignh	A	kW	-	-	-	-	-	-	90,00	95,00	116,00	129,00	147,00	174,00
	E	kW	39,00	45,00	51,00	64,00	68,00	71,00	90,00	95,00	116,00	129,00	147,00	174,00
SCOP	A	W/W	-	-	-	-	-	-	3,53	3,50	3,60	3,68	3,55	3,60
	E	W/W	3,60	3,53	3,55	3,50	3,50	3,43	3,53	3,50	3,70	3,68	3,55	3,60
ηsh	A	%	-	-	-	-	-	-	138,00	137,00	145,00	144,00	139,00	141,00
	E	%	141,00	138,00	139,00	137,00	137,00	134,00	138,00	137,00	145,00	144,00	139,00	141,00

(1) Efficienze in applicazioni per bassa temperatura (35°C)

DATI ELETTRICI

Taglia			0200	0240	0280	0300	0330	0350	0500	0550	0600	0650	0700	0750
Dati elettrici														
Corrente massima (FLA)	A	A	-	-	-	-	-	-	76,0	81,0	100,0	112,0	122,0	144,0
	E	A	36,0	41,0	46,0	53,0	58,0	63,0	76,0	81,0	100,0	112,0	122,0	144,0
Corrente di spunto (LRA)	A	A	-	-	-	-	-	-	214,0	220,0	232,0	243,0	261,0	320,0
	E	A	119,0	150,0	155,0	184,0	190,0	200,0	214,0	220,0	232,0	243,0	261,0	320,0

DATI TECNICI GENERALI

Taglia			0200	0240	0280	0300	0330	0350	0500	0550	0600	0650	0700	0750
Compressore														
Tipo	A	tipo	-	-	-	-	-	-	Scroll	Scroll	Scroll	Scroll	Scroll	Scroll
	E	tipo	Scroll											
Numero	A	n°	-	-	-	-	-	-	3	3	4	4	4	4
	E	n°	2	2	2	2	2	2	3	3	4	4	4	4
Circuiti	A	n°	-	-	-	-	-	-	2	2	2	2	2	2
	E	n°	2	2	2	2	2	2	2	2	2	2	2	2
Refrigerante	A,E	tipo	R410A											
Carica refrigerante (1)	A	kg	-	-	-	-	-	-	33,0	33,0	40,0	40,0	48,0	72,0
	E	kg	16,0	16,0	16,0	20,0	20,0	20,0	33,0	33,0	40,0	40,0	48,0	72,0
Impianto 2 tubi - Scambiatore lato utenza (caldo/freddo)														
Tipo	A	tipo	-	-	-	-	-	-	Piastre	Piastre	Piastre	Piastre	Piastre	Piastre
	E	tipo	Piastre											
Numero	A	n°	-	-	-	-	-	-	1	1	1	1	1	1
	E	n°	1	1	1	1	1	1	1	1	1	1	1	1
Attacchi (in/out)	A	Tipo	-	-	-	-	-	-	G.s.	G.s.	G.s.	G.s.	G.s.	G.s.
	E	Tipo	G.s.											
Diametro (in)	A	Ø	-	-	-	-	-	-	2"1/2	2"1/2	2"1/2	2"1/2	2"1/2	3"
	E	Ø	2"1/2	2"1/2	2"1/2	2"1/2	2"1/2	2"1/2	2"1/2	2"1/2	2"1/2	2"1/2	2"1/2	3"
Diametro (out)	A	Ø	-	-	-	-	-	-	2"1/2	2"1/2	2"1/2	2"1/2	2"1/2	3"
	E	Ø	2"1/2	2"1/2	2"1/2	2"1/2	2"1/2	2"1/2	2"1/2	2"1/2	2"1/2	2"1/2	2"1/2	3"
Impianto 2 tubi - Scambiatore lato recupero (acqua calda sanitaria)														
Tipo	A	tipo	-	-	-	-	-	-	Piastre	Piastre	Piastre	Piastre	Piastre	Piastre
	E	tipo	Piastre											
Numero	A	n°	-	-	-	-	-	-	2	2	2	2	2	2
	E	n°	2	2	2	2	2	2	2	2	2	2	2	2
Attacco collettore (in/out)	A	Tipo	-	-	-	-	-	-	-	G.s.	G.s.	G.s.	G.s.	G.s.
	E	Tipo	G.s.											
Diametro collettore (in)	A	Ø	-	-	-	-	-	-	2"1/2	2"1/2	2"1/2	2"1/2	2"1/2	3"
	E	Ø	2"1/2	2"1/2	2"1/2	2"1/2	2"1/2	2"1/2	2"1/2	2"1/2	2"1/2	2"1/2	2"1/2	3"
Diametro collettore (out)	A	Ø	-	-	-	-	-	-	2"1/2	2"1/2	2"1/2	2"1/2	2"1/2	3"
	E	Ø	2"1/2	2"1/2	2"1/2	2"1/2	2"1/2	2"1/2	2"1/2	2"1/2	2"1/2	2"1/2	2"1/2	3"
Impianto 4 tubi - Scambiatore lato utenza (freddo)														
Tipo	A	tipo	-	-	-	-	-	-	Piastre	Piastre	Piastre	Piastre	Piastre	Piastre
	E	tipo	Piastre											
Numero	A	n°	-	-	-	-	-	-	1	1	1	1	1	1
	E	n°	1	1	1	1	1	1	1	1	1	1	1	1
Attacchi (in/out)	A	Tipo	-	-	-	-	-	-	G.s.	G.s.	G.s.	G.s.	G.s.	G.s.
	E	Tipo	G.s.											
Diametro (in)	A	Ø	-	-	-	-	-	-	2"1/2	2"1/2	2"1/2	2"1/2	2"1/2	3"
	E	Ø	2"1/2	2"1/2	2"1/2	2"1/2	2"1/2	2"1/2	2"1/2	2"1/2	2"1/2	2"1/2	2"1/2	3"
Diametro (out)	A	Ø	-	-	-	-	-	-	2"1/2	2"1/2	2"1/2	2"1/2	2"1/2	3"
	E	Ø	2"1/2	2"1/2	2"1/2	2"1/2	2"1/2	2"1/2	2"1/2	2"1/2	2"1/2	2"1/2	2"1/2	3"
Impianto 4 tubi - Scambiatore lato recupero (lato caldo)														
Tipo	A	tipo	-	-	-	-	-	-	Piastre	Piastre	Piastre	Piastre	Piastre	Piastre
	E	tipo	Piastre											
Numero	A	n°	-	-	-	-	-	-	2	2	2	2	2	2
	E	n°	2	2	2	2	2	2	2	2	2	2	2	2
Attacco collettore (in/out)	A	Tipo	-	-	-	-	-	-	-	G.s.	G.s.	G.s.	G.s.	G.s.
	E	Tipo	G.s.											
Diametro collettore (in)	A	Ø	-	-	-	-	-	-	2"1/2	2"1/2	2"1/2	2"1/2	2"1/2	3"
	E	Ø	2"1/2	2"1/2	2"1/2	2"1/2	2"1/2	2"1/2	2"1/2	2"1/2	2"1/2	2"1/2	2"1/2	3"
Diametro collettore (out)	A	Ø	-	-	-	-	-	-	2"1/2	2"1/2	2"1/2	2"1/2	2"1/2	3"
	E	Ø	2"1/2	2"1/2	2"1/2	2"1/2	2"1/2	2"1/2	2"1/2	2"1/2	2"1/2	2"1/2	2"1/2	3"

(1) La carica riportata in tabella è un valore stimato e preliminare. Il valore finale della carica di refrigerante è riportato nella targhetta tecnica dell'unità. Per maggiori informazioni contattare sede.

G.s. = Giunti scanalati

DATI VENTILATORI

Taglia			0200	0240	0280	0300	0330	0350	0500	0550	0600	0650	0700	0750
Ventilatore														
Tipo	A	tipo	-	-	-	-	-	-	Assiale	Assiale	Assiale	Assiale	Assiale	Assiale
	E	tipo	Assiale	Assiale	Assiale	Assiale	Assiale	Assiale	Assiale	Assiale	Assiale	Assiale	Assiale	Assiale
Numero	A	n°	-	-	-	-	-	-	2	2	2	2	3	3
	E	n°	6	6	6	8	8	8	2	2	2	2	3	3
Portata aria funzionamento a freddo	A,E	m^3/h	-	-	-	-	-	-	-	-	-	-	-	-
Portata aria funzionamento a caldo	A,E	m^3/h	-	-	-	-	-	-	-	-	-	-	-	-

Taglia			0200	0240	0280	0300	0330	0350	0500	0550	0600	0650	0700	0750
Ventilatori: J														
Ventilatore														
Tipo	A	tipo	-	-	-	-	-	-	Assiale	Assiale	Assiale	Assiale	Assiale	Assiale
	E	tipo	Assiale	Assiale	Assiale	Assiale	Assiale	Assiale	Assiale	Assiale	Assiale	Assiale	Assiale	Assiale
Numero	A	n°	-	-	-	-	-	-	2	2	2	2	3	3
	E	n°	6	6	6	8	8	8	2	2	2	2	3	3
Portata aria funzionamento a freddo	A	m^3/h	-	-	-	-	-	-	37000	37000	36500	36500	58000	48000
	E	m^3/h	20000	20000	20000	26000	26000	26000	20200	21100	21400	22400	31900	34600
Portata aria funzionamento a caldo	A	m^3/h	-	-	-	-	-	-	37000	37000	36500	36500	58000	48000
	E	m^3/h	20000	20000	20000	26000	26000	26000	37000	37000	36500	36500	58000	48000

DATI SONORI

Taglia			0200	0240	0280	0300	0330	0350	0500	0550	0600	0650	0700	0750
Dati sonori calcolati in funzionamento a freddo (1)														
Livello di potenza sonora	A	dB(A)	-	-	-	-	-	-	82,0	82,0	82,0	83,0	85,0	85,0
	E	dB(A)	74,0	74,0	74,0	75,0	75,0	76,0	74,0	74,0	74,0	75,0	77,0	77,0
Livello di pressione sonora (10 m)	A	dB(A)	-	-	-	-	-	-	50,0	50,0	50,0	51,0	53,0	53,0
	E	dB(A)	42,0	42,0	42,0	43,0	43,0	44,0	42,0	42,0	42,0	43,0	45,0	45,0

(1) Potenza sonora: calcolata sulla base di misure effettuate in accordo con la normativa UNI EN ISO 9614-2, nel rispetto di quanto richiesto dalla certificazione Eurovent.; Pressione sonora misurata in campo libero, a 10 m di distanza dalla superficie esterna dell'unità (in accordo con la UNI EN ISO 3744).

DIMENSIONI

NRP 0200 - 0280

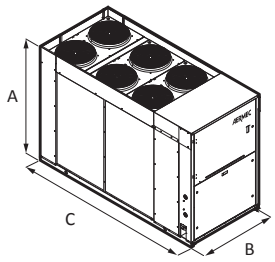

NRP 0300 - 0350

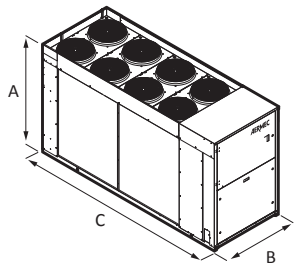

NRP 0500 - 0600

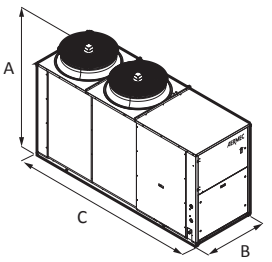

NRP 0700 - 0750

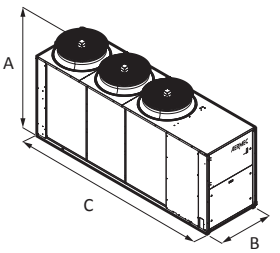

Taglia			0200	0240	0280	0300	0330	0350	0500	0550	0600	0650	0700	0750
Dimensioni e pesi														
A	A	mm	-	-	-	-	-	-	1875	1875	1875	1875	1875	1975
	E	mm	1606	1606	1606	1606	1606	1606	1875	1875	1875	1875	1875	1975
B	A	mm	-	-	-	-	-	-	1100	1100	1100	1100	1100	1500
	E	mm	1100	1100	1100	1100	1100	1100	1100	1100	1100	1100	1100	1500
C	A	mm	-	-	-	-	-	-	3342	3342	3342	3342	4342	4350
	E	mm	2700	2700	2700	3200	3200	3200	3342	3342	3342	3342	4342	4350
Peso a vuoto	A	kg	-	-	-	-	-	-	1233	1237	1359	1378	1591	1939
	E	kg	788	790	792	862	872	894	1233	1237	1359	1378	1591	1939

■ *I pesi sono delle unità standard con gli scambiatori a piastre e senza nessun kit idronico.*

Aermec si riserva la facoltà di apportare in qualsiasi momento tutte le modifiche ritenute necessarie per il miglioramento del prodotto con eventuale modifica dei relativi dati tecnici.

Aermec S.p.A.
Via Roma, 996 - 37040 Bevilacqua (VR) - Italia
Tel. 0442633111 - Telefax 044293577
www.aermec.com

Numero Verde
800-843085

NRP 0804-2406

Polivalente condensata ad aria

Potenza frigorifera 207 ÷ 639 kW
Potenza termica 208 ÷ 662 kW

- **Unità studiate per sistemi a 2 e a 4 tubi**
- **Elevate efficienze ai carichi parziali**
- **Produzione simultanea e indipendente di acqua calda e refrigerata**
- **Disponibile anche con scambiatore a fascio tubiero**



CONTO TERMICO

Per i modelli che rientrano nelle detrazioni e negli incentivi fare riferimento solo alle liste presenti sul sito www.aermec.it

EUROVENT CERTIFIED PERFORMANCE www.eurovent-certification.com

DESCRIZIONE

Polivalente da esterno studiata per applicazioni con impianti a 2 o 4 tubi. Con una sola unità si è in grado di soddisfare, per tutto il periodo dell'anno, la richiesta di acqua calda e refrigerata in modo contemporaneo e indipendente.
Il basamento, la struttura e la pannellatura sono in acciaio zincato trattato con vernici poliestere RAL 9003.

VERSIONI

A Alta efficienza
E Alta efficienza silenziata

CARATTERISTICHE

Campo di funzionamento

Il funzionamento a pieno carico è garantito fino a -15 °C di temperatura aria esterna nella stagione invernale, fino a 50 °C nella stagione estiva. L'unità può produrre acqua calda fino a 55 °C (per maggiori dettagli fare riferimento al software di selezione e alla documentazione tecnica).

Unità bicircuito

Le unità sono bicircuito, per assicurare la massima efficienza sia a pieno carico che ai carichi parziali.

Scambiatori

Tutte le unità di serie hanno gli scambiatori lato utenza e recupero a piastre, ma a richiesta possono essere fornite anche con lo scambiatore a fascio tubiero. **Qualora la scelta cadesse sull'unità con gli scambiatori a fascio tubiero non è possibile abbinare nessun kit idronico.**

Controllo della temperatura di condensazione

Dispositivo per il controllo elettronico di condensazione di serie, per il funzionamento anche con basse temperature, che consente di adeguare la portata d'aria all'effettiva richiesta dell'impianto con vantaggi in termini di riduzione dei consumi.

Opzione kit idronico integrato

Per avere anche una soluzione che dia un risparmio economico e che faciliti l'installazione, queste unità possono essere configurate con un kit idronico integrato, sia sul lato utenza che sul lato recupero.
Il kit racchiude in sé i principali componenti idraulici, ed è disponibile in diverse configurazioni con pompa singola o con pompa di riserva per poter scegliere tra diverse prevalenze utili.

Il flussostato è disponibile come accessorio sia per il lato impianto che per il lato recupero, ed è obbligatoria l'installazione pena decadenza della garanzia.

CONTROLLO PCO[5]

Regolazione a microprocessore, completo di tastiera e display LCD, che permette una facile consultazione e l'intervento sull'unità attraverso un menù disponibile in più lingue.
— La possibilità di controllare due unità in parallelo Master - Slave
— La presenza di un orologio programmatore permette d'impostare delle fasce orarie di funzionamento ed un eventuale secondo set-point.
— La termoregolazione avviene con la logica proporzionale integrale, in base alla temperatura di uscita dell'acqua.
— **Modalità night mode:** solo nelle versioni **non silenziate** è possibile impostare un profilo di funzionamento silenziato, utile ad esempio nelle ore notturne per un maggior comfort acustico, ma che garantisce sempre le prestazioni anche nelle ore di maggior carico.

ACCESSORI

AER485P1: Interfaccia RS-485 per sistemi di supervisione con protocollo MODBUS. È previsto n°. 1 accessorio per ogni scheda di controllo dell'unità.
AERBACP: Interfaccia di comunicazione Ethernet per protocolli Bacnet/IP, Modbus TCP/IP, SNMP. È previsto n°. 1 accessorio per ogni scheda di controllo dell'unità.
AERNET: Il dispositivo permette il controllo, la gestione ed il monitoraggio remoto di un refrigeratore con un PC, smartphone o tablet tramite collegamento Cloud. AERNET svolge la funzione di Master mentre ogni unità collegata viene configurata come Slave fino ad un massimo di 6 schede di controllo. È inoltre possibile con un semplice click salvare sul proprio terminale un file log con tutti i dati delle unità collegate per eventuali post analisi.
FL: Flussostato.
MULTICHILLER-EVO: Sistema di controllo per il comando, l'accensione e lo spegnimento dei singoli refrigeratori in un impianto in cui siano installati più apparecchi in parallelo (max. n° 9) assicurando sempre la portata costante agli evaporatori.
PGD1: Consente di eseguire a distanza le operazioni di comando dell'unità.

ACCESSORI MONTATI IN FABBRICA

DRE: Dispositivo elettronico di riduzione della corrente di spunto.

RIF: Rifasatore di corrente. Collegato in parallelo al motore, permette una riduzione della corrente assorbita (circa il 10%)

GP_: Kit griglie anti intrusione

BRC1: Bacinella di raccolta condensa. Prevederne n°1 per V-block.

COMPATIBILITÀ ACCESSORI

Modello	Ver	0804	0904	1004	1104	1204	1414	1604	1805	2006	2206	2406
AER485P1	A,E	•	•	•	•	•	•	•	•	•	•	•
AERBACP	A,E	•	•	•	•	•	•	•	•	•	•	•
AERNET	A,E	•	•	•	•	•	•	•	•	•	•	•
FL	A,E	•	•	•	•	•	•	•	•	•	•	•
MULTICHILLER-EVO	A,E	•	•	•	•	•	•	•	•	•	•	•
PGD1	A,E	•	•	•	•	•	•	•	•	•	•	•

			0804	0904	1004	1104	1204	1414
	IDR IMP	IDR REC						
A	00	00	AVX882	AVX887	AVX887	AVX887	AVX887	AVX871
	PA-DJ	00	AVX886	AVX887	AVX887	AVX887	AVX887	AVX872
	00	RA-SJ	AVX886	AVX887	AVX887	AVX887	AVX883	AVX873
	PA-DJ	RA-SJ	AVX870	AVX883	AVX883	AVX883	AVX883	AVX874
E	00	00	AVX886	AVX871	AVX871	AVX871	AVX871	AVX875
	PA-DJ	00	AVX886	AVX872	AVX872	AVX872	AVX872	AVX875
	00	RA-SJ	AVX870	AVX873	AVX873	AVX873	AVX873	AVX876
	PA-DJ	RA-SJ	AVX870	AVX874	AVX874	AVX874	AVX874	AVX876

			1604	1805	2006	2206	2406
	IDR IMP	IDR REC					
A	00	00	AVX871	AVX875	AVX875	AVX877	AVX877
	PA-DJ	00	AVX872	AVX875	AVX884	AVX877	AVX885
	00	RA-SJ	AVX873	AVX876	AVX876	AVX885	AVX885
	PA-DJ	RA-SJ	AVX874	AVX876	AVX884	AVX885	AVX885
E	00	00	AVX877	AVX878	AVX878	AVX866	AVX866
	PA-DJ	00	AVX877	AVX878	AVX865	AVX866	AVX866
	00	RA-SJ	AVX877	AVX865	AVX865	AVX867	AVX867
	PA-DJ	RA-SJ	AVX877	AVX879	AVX865	AVX867	AVX867

Dispositivo di riduzione della corrente di spunto

Ver	0804	0904	1004	1104	1204	1414
A, E	DRENRP0804	DRENRP0904	DRENRP1004	DRENRP1104	DRENRP1204 (1)	DRENRP1404 (2)

(1) Solo per alimentazioni 400V 3N ~ 50Hz e 400V 3 ~ 50Hz.
(2) Solo per alimentazioni 400V 3N ~ 50Hz e 400V 3 ~ 50Hz. Se è presente la dicitura x 2 o x 3 indica la quantità da ordinare.
Il fondino grigio indica gli accessori montati in fabbrica

Ver	1604	1805	2006	2206	2406
A, E	DRENRP1604 (1)	DRENRP1805	DRENRP2006	DRENRP2206	DRENRP2406

(1) Solo per alimentazioni 400V 3N ~ 50Hz e 400V 3 ~ 50Hz.
Il fondino grigio indica gli accessori montati in fabbrica

Rifasatori

Ver	0804	0904	1004	1104	1204	1414
A	RIFNRP0804A	RIFNRP0904A	RIFNRP1004A	RIFNRP1104A	RIFNRP1204A	RIFNRP1404
E	RIFNRP0804E	RIFNRP0904E	RIFNRP1004E	RIFNRP1104E	RIFNRP1204E	RIFNRP1404

Il fondino grigio indica gli accessori montati in fabbrica

Ver	1604	1805	2006	2206	2406
A, E	RIFNRP1604	RIFNRP1805	RIFNRP2006	RIFNRP2206	RIFNRP2406

Il fondino grigio indica gli accessori montati in fabbrica

Griglie di protezione

Ver	0804	0904	1004	1104	1204	1414
A	GP2VN	GP3VN	GP3VN	GP3VN	GP3VN	GP4VN
E	GP3VN	GP4VN	GP4VN	GP4VN	GP4VN	GP5VN

Il fondino grigio indica gli accessori montati in fabbrica

Ver	1604	1805	2006	2206	2406
A	GP4VN	GP5VN	GP5G	GP6V	GP6V
E	GP6V	GP7V	GP7V	GP8V	GP8V

Il fondino grigio indica gli accessori montati in fabbrica

Ver	0804	0904	1004	1104	1204	1414
A, E	BRC1 (1)	BRC1 (1)	BRC1 (1)	BRC1 (1)	BRC1 (1)	BRC1 (1)

(1) Bacinella di raccolta condensa. Prevederne n°1 per V-block.
Il fondino grigio indica gli accessori montati in fabbrica

Ver	1604	1805	2006	2206	2406
A, E	BRC1 (1)	BRC1 (1)	BRC1 (1)	BRC1 (1)	BRC1 (1)

(1) Bacinella di raccolta condensa. Prevederne n°1 per V-block.
Il fondino grigio indica gli accessori montati in fabbrica

CONFIGURATORE

Campo		Descrizione
1,2,3		**NRP**
4,5,6,7		**Taglia** 0804, 0904, 1004, 1104, 1204, 1414, 1604, 1805, 2006, 2206, 2406
8		**Versione**
	A	Alta efficienza (1)
	E	Alta efficienza silenziata
9		**Tipo impianto**
	2	Impianto 2 tubi
	4	Impianto 4 tubi
10		**Batterie**
	R	Rame - rame
	S	Rame - rame stagnato
	V	Rame - alluminio verniciato
	°	Rame - alluminio
11		**Ventilatori**
	J	Inverter EC
	°	Standard AC
12		**Alimentazione**
	°	400V ~ 3 50Hz con magnetotermici
13,14		**Pompe lato utenza**
	00	Senza kit idronico
	DA	Pompa A + riserva
	DB	Pompa B + riserva
	DC	Pompa C + riserva
	DD	Pompa D + riserva
	DE	Pompa E + riserva
	DF	Pompa F + riserva
	DG	Pompa G + riserva
	DH	Pompa H + riserva
	DI	Pompa I + riserva

Campo		Descrizione
	PA	Pompa A
	PB	Pompa B
	PC	Pompa C
	PD	Pompa D
	PE	Pompa E
	PF	Pompa F
	PG	Pompa G
	PH	Pompa H
	PI	Pompa I
15,16		**Pompe lato recupero**
	00	Senza kit idronico
	RA	Pompa A
	RB	Pompa B
	RC	Pompa C
	RD	Pompa D
	RE	Pompa E
	RF	Pompa F
	RG	Pompa G
	RH	Pompa H
	RI	Pompa I
	SA	Pompa A + riserva
	SB	Pompa B + riserva
	SC	Pompa C + riserva
	SD	Pompa D + riserva
	SE	Pompa E + riserva
	SF	Pompa F + riserva
	SG	Pompa G + riserva
	SH	Pompa H + riserva
	SI	Pompa I + riserva

(1) L'unità 804 versione A non può essere configurata con la doppia pompa sia lato impianto che recupero.

DATI PRESTAZIONALI

NRP - 2 TUBI - versione A

Taglia		0804	0904	1004	1104	1204	1414	1604	1805	2006	2206	2406
Raffreddamento lato impianto 2 tubi (1)												
Potenza frigorifera	kW	206,7	230,6	259,2	299,6	332,2	386,3	426,2	490,5	544,3	598,2	638,8
Potenza assorbita	kW	69,4	76,3	86,1	99,5	116,2	128,1	146,7	165,5	189,8	202,0	220,3
Corrente assorbita totale a freddo	A	124,0	138,0	155,0	172,0	195,0	218,0	247,0	280,0	319,0	341,0	371,0
EER	W/W	2,98	3,02	3,01	3,01	2,86	3,02	2,91	2,96	2,87	2,96	2,90
Portata acqua utenza	l/h	35565	39671	44593	51536	57151	66430	73295	84370	93611	102896	109845
Perdita di carico lato utenza	kPa	24	33	34	42	43	36	36	49	54	64	47
Riscaldamento lato impianto 2 tubi (2)												
Potenza termica	kW	209,9	246,0	272,7	306,2	340,5	396,2	437,6	504,8	562,7	618,6	660,8
Potenza assorbita	kW	66,8	79,6	85,5	95,7	107,8	125,7	136,8	159,6	180,8	199,7	209,7
Corrente assorbita totale a caldo	A	120,0	143,0	154,0	166,0	183,0	214,0	233,0	272,0	306,0	337,0	356,0
COP	W/W	3,14	3,09	3,19	3,20	3,16	3,15	3,20	3,16	3,11	3,10	3,15
Portata acqua utenza	l/h	36426	42701	47339	53155	59117	68781	75976	87653	97701	107407	114743
Perdita di carico lato utenza	kPa	25	34	39	50	41	52	35	47	51	62	47
Riscaldamento lato sanitario 2 tubi (3)												
Potenza termica	kW	209,9	246,0	272,7	306,2	340,6	396,2	437,6	504,9	562,7	618,7	660,8
Potenza assorbita	kW	66,9	79,8	85,6	95,7	108,3	125,4	137,0	159,8	180,9	199,9	209,9
Corrente assorbita totale a caldo	A	120,0	143,0	154,0	166,0	183,0	214,0	233,0	272,0	306,0	337,0	356,0
COP	W/W	3,14	3,08	3,19	3,20	3,15	3,16	3,19	3,16	3,11	3,10	3,15
Portata acqua lato sanitario	l/h	36426	42701	47339	53155	59117	68781	75976	87653	97701	107407	114743
Perdita di carico lato sanitario	kPa	34	47	39	49	61	42	44	53	55	66	50
Funzionamento contemporaneo (caldo + freddo) 2 tubi (4)												
Potenza frigorifera	kW	211,2	236,7	258,2	306,9	350,5	398,0	446,2	510,6	584,4	630,2	680,0
Potenza termica recuperata	kW	270,3	304,4	331,0	392,1	448,5	510,5	570,1	653,9	749,6	810,9	871,0
Potenza assorbita	kW	62,8	72,4	77,7	91,3	105,2	120,2	132,4	153,7	177,2	194,7	204,6
TER	W/W	7,67	7,48	7,58	7,66	7,60	7,56	7,68	7,58	7,53	7,40	7,58
Portata acqua utenza	l/h	35565	39671	44593	51536	57151	66430	73295	84370	93611	102896	109845
Perdita di carico lato utenza	kPa	24	33	34	42	43	36	36	49	54	64	47
Portata acqua lato sanitario	l/h	36426	42701	47339	53155	59117	68781	75976	87653	97701	107407	114743
Perdita di carico lato sanitario	kPa	34	47	39	49	61	42	44	53	55	66	50

(1) Dati 14511:2022; Acqua scambiatore lato utenza 12 °C / 7 °C; Aria esterna 35 °C; Tutte le unità sono certificate Eurovent
(2) Dati 14511:2022; Acqua scambiatore lato utenza 40 °C / 45 °C; Aria esterna 7 °C b.s. / 6 °C b.u.
(3) Acqua scambiatore lato recupero totale 40 °C / 45 °C;
(4) Acqua scambiatore lato recupero totale * / 45 °C; Acqua scambiatore lato utenza * / 7 °C;

NRP - 2 TUBI - versione E

Taglia		0804	0904	1004	1104	1204	1414	1604	1805	2006	2206	2406
Raffreddamento lato impianto 2 tubi (1)												
Potenza frigorifera	kW	200,7	225,7	255,3	296,9	332,7	382,2	427,0	487,6	549,9	598,5	639,4
Potenza assorbita	kW	66,0	73,4	83,2	96,4	113,0	125,6	139,1	159,0	182,6	195,9	214,0
Corrente assorbita totale a freddo	A	113,0	125,0	142,0	159,0	182,0	203,0	225,0	256,0	294,0	315,0	344,0
EER	W/W	3,04	3,07	3,07	3,08	2,94	3,04	3,07	3,07	3,01	3,05	2,99
Portata acqua utenza	l/h	34534	38826	43915	51070	57226	65736	73434	83856	94585	102947	109954
Perdita di carico lato utenza	kPa	25	33	34	43	44	37	38	49	54	64	48
Riscaldamento lato impianto 2 tubi (2)												
Potenza termica	kW	207,4	240,7	262,4	300,7	338,4	389,4	436,7	503,3	567,2	618,5	661,8
Potenza assorbita	kW	63,8	74,6	80,5	92,8	104,9	121,1	134,3	155,5	181,7	199,3	209,7
Corrente assorbita totale a caldo	A	109,0	126,0	136,0	153,0	170,0	195,0	217,0	250,0	293,0	320,0	338,0
COP	W/W	3,25	3,22	3,26	3,24	3,23	3,22	3,25	3,24	3,12	3,10	3,16
Portata acqua utenza	l/h	35981	41776	45554	52195	58753	67603	75830	87384	98488	107379	114913
Perdita di carico lato utenza	kPa	25	33	37	48	40	50	35	46	52	62	47
Riscaldamento lato sanitario 2 tubi (3)												
Potenza termica	kW	207,3	240,7	262,4	300,7	338,5	389,4	436,8	503,3	567,3	618,5	661,8
Potenza assorbita	kW	64,0	74,8	80,5	92,8	105,4	120,8	134,6	155,7	181,9	199,5	209,9
Corrente assorbita totale a caldo	A	109,0	126,0	136,0	153,0	170,0	195,0	217,0	250,0	293,0	320,0	338,0
COP	W/W	3,24	3,22	3,26	3,24	3,21	3,22	3,24	3,23	3,12	3,10	3,15
Portata acqua lato sanitario	l/h	35981	41776	45554	52195	58753	67603	75830	87384	98488	107379	114913
Perdita di carico lato sanitario	kPa	34	45	38	48	60	41	44	53	55	66	50
Funzionamento contemporaneo (caldo + freddo) 2 tubi (4)												
Potenza frigorifera	kW	211,0	236,8	258,3	306,6	350,0	397,8	445,0	509,9	583,9	630,2	679,9
Potenza termica recuperata	kW	270,0	304,5	331,0	391,9	448,2	510,5	569,2	653,4	749,1	810,9	871,0
Potenza assorbita	kW	62,8	72,3	77,6	91,4	105,3	120,3	132,7	153,9	177,3	194,7	204,7
TER	W/W	7,66	7,49	7,59	7,64	7,58	7,55	7,64	7,56	7,52	7,40	7,58
Portata acqua utenza	l/h	34534	38826	43915	51070	57226	65736	73434	83856	94585	102947	109954
Perdita di carico lato utenza	kPa	25	33	34	43	44	37	38	49	54	64	48
Portata acqua lato sanitario	l/h	35981	41776	45554	52195	58753	67603	75830	87384	98488	107379	114913
Perdita di carico lato sanitario	kPa	34	45	38	48	60	41	44	53	55	66	50

(1) Dati 14511:2022; Acqua scambiatore lato utenza 12 °C / 7 °C; Aria esterna 35 °C; Tutte le unità sono certificate Eurovent
(2) Dati 14511:2022; Acqua scambiatore lato utenza 40 °C / 45 °C; Aria esterna 7 °C b.s. / 6 °C b.u.
(3) Acqua scambiatore lato recupero totale 40 °C / 45 °C;
(4) Acqua scambiatore lato recupero totale * / 45 °C; Acqua scambiatore lato utenza * / 7 °C;

NRP - 4 TUBI - versione A

Taglia		0804	0904	1004	1104	1204	1414	1604	1805	2006	2206	2406
Raffreddamento lato impianto 4 tubi (1)												
Potenza frigorifera	kW	206,7	230,6	259,2	299,6	332,2	386,3	426,2	490,5	544,3	598,2	638,8
Potenza assorbita	kW	69,4	76,3	86,1	99,5	116,2	128,1	146,7	165,5	189,8	202,0	220,3
Corrente assorbita totale a freddo	A	124,0	138,0	155,0	172,0	195,0	218,0	247,0	280,0	319,0	341,0	371,0
EER	W/W	2,98	3,02	3,01	3,01	2,86	3,02	2,91	2,96	2,87	2,96	2,90
Portata acqua utenza	l/h	35565	39671	44593	51536	57151	66430	73295	84370	93611	102896	109845
Perdita di carico lato utenza	kPa	24	33	34	42	43	36	36	49	54	64	47
Riscaldamento lato impianto 4 tubi (2)												
Potenza termica	kW	209,9	246,0	272,7	306,2	340,6	396,2	437,6	504,9	562,7	618,7	660,8
Potenza assorbita	kW	66,9	79,8	85,6	95,7	108,3	125,4	137,0	159,8	180,9	199,9	209,9
Corrente assorbita totale a caldo	A	120,0	143,0	154,0	166,0	183,0	214,0	233,0	272,0	306,0	337,0	356,0
COP	W/W	3,14	3,08	3,19	3,20	3,15	3,16	3,19	3,16	3,11	3,10	3,15
Portata acqua utenza	l/h	36426	42701	47339	53155	59117	68781	75976	87653	97701	107407	114743
Perdita di carico lato utenza	kPa	34	47	39	49	61	42	44	53	55	66	50
Funzionamento contemporaneo (caldo + freddo) 4 tubi (3)												
Potenza frigorifera	kW	211,2	236,7	258,2	306,9	350,5	398,0	446,2	510,6	584,4	630,2	680,0
Potenza termica recuperata	kW	270,3	304,4	331,0	392,1	448,5	510,5	570,1	653,9	749,6	810,9	871,0
Potenza assorbita	kW	62,8	72,4	77,7	91,3	105,2	120,2	132,4	153,7	177,2	194,7	204,6
TER	W/W	7,67	7,48	7,58	7,66	7,60	7,56	7,68	7,58	7,53	7,40	7,58
Portata acqua lato freddo	l/h	35565	39671	44593	51536	57151	66430	73295	84370	93611	102896	109845
Perdita di carico lato freddo	kPa	24	33	34	42	43	36	36	49	54	64	47
Portata acqua lato caldo	l/h	36426	42701	47339	53155	59117	68781	75976	87653	97701	107407	114743
Perdita di carico lato caldo	kPa	34	47	39	49	61	42	44	53	55	66	50

(1) Dati 14511:2022; Acqua scambiatore lato utenza 12 °C / 7 °C; Aria esterna 35 °C
(2) Dati 14511:2022; Acqua scambiatore lato utenza 40 °C / 45 °C; Aria esterna 7 °C b.s. / 6 °C b.u.
(3) Acqua scambiatore lato recupero totale * / 45 °C; Acqua scambiatore lato utenza * / 7 °C;

NRP - 4 TUBI - versione E

Taglia		0804	0904	1004	1104	1204	1414	1604	1805	2006	2206	2406
Raffreddamento lato impianto 4 tubi (1)												
Potenza frigorifera	kW	200,7	225,7	255,3	296,9	332,7	382,2	427,0	487,6	549,9	598,5	639,4
Potenza assorbita	kW	66,0	73,4	83,2	96,4	113,0	125,6	139,1	159,0	182,6	195,9	214,0
Corrente assorbita totale a freddo	A	113,0	125,0	142,0	159,0	182,0	203,0	225,0	256,0	294,0	315,0	344,0
EER	W/W	3,04	3,07	3,07	3,08	2,94	3,04	3,07	3,07	3,01	3,05	2,99
Portata acqua utenza	l/h	34534	38826	43915	51070	57226	65736	73434	83856	94585	102947	109954
Perdita di carico lato utenza	kPa	25	33	34	43	44	37	38	49	54	64	48
Riscaldamento lato impianto 4 tubi (2)												
Potenza termica	kW	207,3	240,7	262,4	300,7	338,5	389,4	436,8	503,3	567,3	618,5	661,8
Potenza assorbita	kW	64,0	74,8	80,5	92,8	105,4	120,8	134,6	155,7	181,9	199,5	209,9
Corrente assorbita totale a caldo	A	109,0	126,0	136,0	153,0	170,0	195,0	217,0	250,0	293,0	320,0	338,0
COP	W/W	3,24	3,22	3,26	3,24	3,21	3,22	3,24	3,23	3,12	3,10	3,15
Portata acqua utenza	l/h	35981	41776	45554	52195	58753	67603	75830	87384	98488	107379	114913
Perdita di carico lato utenza	kPa	34	45	38	48	60	41	44	53	55	66	50
Funzionamento contemporaneo (caldo + freddo) 4 tubi (3)												
Potenza frigorifera	kW	211,0	236,8	258,3	306,6	350,0	397,8	445,0	509,9	583,9	630,2	679,9
Potenza termica recuperata	kW	270,0	304,5	331,0	391,9	448,2	510,5	569,2	653,4	749,1	810,9	871,0
Potenza assorbita	kW	62,8	72,3	77,6	91,4	105,3	120,3	132,7	153,9	177,3	194,7	204,7
TER	W/W	7,66	7,49	7,59	7,64	7,58	7,55	7,64	7,56	7,52	7,40	7,58
Portata acqua lato freddo	l/h	34534	38826	43915	51070	57226	65736	73434	83856	94585	102947	109954
Perdita di carico lato freddo	kPa	25	33	34	43	44	37	38	49	54	64	48
Portata acqua lato caldo	l/h	35981	41776	45554	52195	58753	67603	75830	87384	98488	107379	114913
Perdita di carico lato caldo	kPa	34	45	38	48	60	41	44	53	55	66	50

(1) Dati 14511:2022; Acqua scambiatore lato utenza 12 °C / 7 °C; Aria esterna 35 °C
(2) Dati 14511:2022; Acqua scambiatore lato utenza 40 °C / 45 °C; Aria esterna 7 °C b.s. / 6 °C b.u.
(3) Acqua scambiatore lato recupero totale * / 45 °C; Acqua scambiatore lato utenza * / 7 °C;

DATI ENERGETICI

Taglia			0804	0904	1004	1104	1204	1414	1604	1805	2006	2206	2406
Ventilatori: J													
Prestazioni a freddo per basse temperature (UE n° 2016/2281)													
SEER	A	W/W	4,25	4,36	4,32	4,21	4,35	4,47	4,55	4,56	4,58	4,58	4,59
	E	W/W	4,56	4,64	4,55	4,40	4,45	4,59	4,58	4,62	4,61	4,62	4,62
ηsc	A	%	167,20	171,40	169,70	165,20	171,10	175,80	179,00	179,50	180,10	180,20	180,40
	E	%	179,50	182,80	178,80	173,10	174,90	180,60	180,30	181,80	181,50	181,90	181,70
UE 813/2013 prestazioni in condizioni climatiche medie (average) - 35 °C - Pdesignh ≤ 400 kW (1)													
SCOP	A	W/W	3,53	3,27	3,44	3,49	3,60	3,53	3,66	-	-	-	-
	E	W/W	3,71	3,59	3,69	3,70	3,82	3,70	3,75	-	-	-	-
ηsh	A	%	138,30	127,70	134,50	136,70	140,90	138,40	143,60	-	-	-	-
	E	%	145,50	140,60	144,70	144,90	149,70	145,20	147,20	-	-	-	-

(1) Efficienze in applicazioni per bassa temperatura (35°C)

Taglia			0804	0904	1004	1104	1204	1414	1604	1805	2006	2206	2406
Ventilatori: °													
Prestazioni a freddo per basse temperature (UE n° 2016/2281)													
SEER	A	W/W	3,94	4,04	4,00	3,89	4,03	4,14	4,21	4,23	4,24	4,24	4,25
	E	W/W	4,22	4,30	4,21	4,08	4,12	4,25	4,24	4,28	4,27	4,28	4,28
ηsc	A	%	154,60	158,50	156,90	152,80	158,20	162,50	165,50	166,00	166,60	166,60	166,80
	E	%	166,00	169,00	165,40	160,10	161,70	167,00	166,80	168,20	167,80	168,20	168,00
UE 813/2013 prestazioni in condizioni climatiche medie (average) - 35 °C - Pdesignh ≤ 400 kW (1)													
SCOP	A	W/W	3,53	3,27	3,44	3,49	3,60	3,53	3,66	-	-	-	-
	E	W/W	3,71	3,59	3,69	3,70	3,82	3,70	3,75	-	-	-	-
ηsh	A	%	138,30	127,70	134,50	136,70	140,90	138,40	143,60	-	-	-	-
	E	%	145,50	140,60	144,70	144,90	149,70	145,20	147,20	-	-	-	-

(1) Efficienze in applicazioni per bassa temperatura (35°C)

DATI ELETTRICI

Taglia			0804	0904	1004	1104	1204	1414	1604	1805	2006	2206	2406
Dati elettrici													
Corrente massima (FLA)	A	A	163,0	188,0	205,0	233,0	261,0	303,0	337,0	386,0	427,0	468,0	502,0
	E	A	170,0	196,0	213,0	241,0	269,0	311,0	352,0	401,0	442,0	484,0	518,0
Corrente di spunto (LRA)	A	A	368,0	431,0	449,0	485,0	513,0	636,0	670,0	638,0	679,0	801,0	835,0
	E	A	376,0	439,0	456,0	493,0	521,0	644,0	685,0	653,0	694,0	817,0	851,0

DATI TECNICI GENERALI

Taglia			0804	0904	1004	1104	1204	1414	1604	1805	2006	2206	2406
Compressore													
Tipo	A,E	tipo						Scroll					
Numero	A,E	n°	4	4	4	4	4	4	4	5	6	6	6
Circuiti	A,E	n°	2	2	2	2	2	2	2	2	2	2	2
Refrigerante	A,E	tipo						R410A					
Potenziale riscaldamento globale	A,E	GWP						2088kgCO_2eq					
Carica refrigerante (1)	A	kg	41,1	61,0	61,4	62,7	62,8	83,6	83,6	106,1	107,6	129,2	129,2
	E	kg	61,0	80,8	81,2	82,9	83,0	103,9	124,1	147,2	149,3	170,9	170,9
Impianto 2 tubi - Scambiatore lato utenza (caldo/freddo)													
Tipo	A,E	tipo						Piastre					
Numero	A,E	n°	1	1	1	1	1	1	1	1	1	1	1
Attacchi (in/out)	A,E	Tipo						Giunti scanalati					
Diametro (in)	A,E	Ø	3″	3″	3″	3″	3″	4″	4″	4″	4″	4″	5″
Diametro (out)	A,E	Ø	3″	3″	3″	3″	3″	4″	4″	4″	4″	4″	5″
Impianto 2 tubi - Scambiatore lato recupero (acqua calda sanitaria)													
Tipo	A,E	tipo						Piastre					
Numero	A,E	n°	2	2	2	2	2	2	2	2	2	2	2
Attacco collettore (in/out)	A,E	Tipo						G.s.					
Diametro collettore (in)	A,E	Ø	3″	3″	3″	3″	3″	4″	4″	4″	4″	4″	5″
Diametro collettore (out)	A,E	Ø	3″	3″	3″	3″	3″	4″	4″	4″	4″	4″	5″
Impianto 4 tubi - Scambiatore lato utenza (freddo)													
Tipo	A,E	tipo						Piastre					
Numero	A,E	n°	1	1	1	1	1	1	1	1	1	1	1
Attacchi (in/out)	A,E	Tipo						Giunti scanalati					
Diametro (in)	A,E	Ø	3″	3″	3″	3″	3″	4″	4″	4″	4″	4″	5″
Diametro (out)	A,E	Ø	3″	3″	3″	3″	3″	4″	4″	4″	4″	4″	5″
Impianto 4 tubi - Scambiatore lato recupero (lato caldo)													
Tipo	A,E	tipo						Piastre					
Numero	A,E	n°	2	2	2	2	2	2	2	2	2	2	2
Attacco collettore (in/out)	A,E	Tipo						Giunti scanalati					
Diametro collettore (in)	A,E	Ø	3″	3″	3″	3″	3″	4″	4″	4″	4″	4″	5″
Diametro collettore (out)	A,E	Ø	3″	3″	3″	3″	3″	4″	4″	4″	4″	4″	5″
Ventilatore													
Tipo	A,E	tipo						Assiale					
Motore ventilatore	A,E	tipo						On-Off					
Numero	A	n°	4	6	6	6	6	8	8	10	10	12	12
	E	n°	6	8	8	8	8	10	12	14	14	16	16
Portata aria	A	m^3/h	80000	120000	120000	120000	120000	160000	160000	200000	200000	240000	240000
	E	m^3/h	80000	110000	110000	110000	110000	130000	160000	180000	180000	210000	210000
Dati sonori calcolati in funzionamento a freddo (2)													
Livello di potenza sonora	A	dB(A)	89,5	91,6	91,6	91,6	91,6	93,1	93,1	94,2	94,2	95,1	95,1
	E	dB(A)	84,6	86,1	86,1	86,1	86,1	87,2	88,2	89,4	89,9	91,1	91,6

(1) La carica riportata in tabella è un valore stimato e preliminare. Il valore finale della carica di refrigerante è riportato nella targhetta tecnica dell'unità. Per maggiori informazioni contattare sede.
(2) Potenza sonora: calcolata sulla base di misure effettuate in accordo con la normativa UNI EN ISO 9614-2, nel rispetto di quanto richiesto dalla certificazione Eurovent.; Pressione sonora misurata in campo libero, a 10 m di distanza dalla superficie esterna dell'unità (in accordo con la UNI EN ISO 3744).

DIMENSIONI

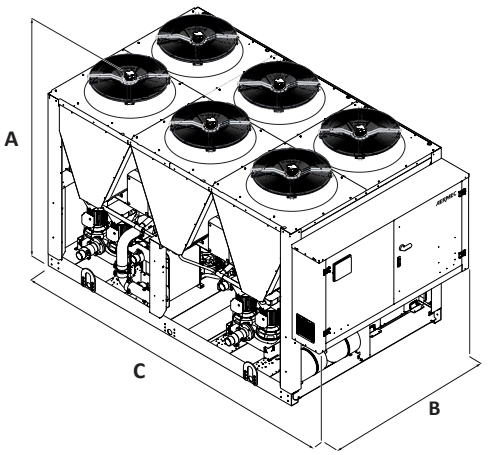

Taglia			0804	0904	1004	1104	1204	1414	1604	1805	2006	2206	2406
Dimensioni e pesi													
A	A,E	mm	2450	2450	2450	2450	2450	2450	2450	2450	2450	2450	2450
B	A,E	mm	2200	2200	2200	2200	2200	2200	2200	2200	2200	2200	2200
C	A	mm	2780	3970	3970	3970	3970	4760	4760	5950	6350	7140	7140
	E	mm	3970	4760	4760	4760	4760	5950	7140	8330	8330	9520	9520

Taglia			0804	0904	1004	1104	1204	1414	1604	1805	2006	2206	2406
Tipo impianto: 2													
Pesi													
Peso a vuoto	A	kg	2642	3152	3262	3452	3722	4409	4569	5419	5829	6479	6756
	E	kg	3072	3712	3822	4012	4282	4879	5449	6359	6789	7469	7736

Taglia			0804	0904	1004	1104	1204	1414	1604	1805	2006	2206	2406
Tipo impianto: 4													
Pesi													
Peso a vuoto	A	kg	2632	3132	3252	3442	3692	4379	4539	5389	5799	6449	6716
	E	kg	3052	3692	3812	4002	4252	4849	5419	6319	6759	7429	7706

I pesi sono delle unità standard con gli scambiatori a piastre e senza nessun kit idronico.

Aermec si riserva la facoltà di apportare in qualsiasi momento tutte le modifiche ritenute necessarie per il miglioramento del prodotto con eventuale modifica dei relativi dati tecnici.

Aermec S.p.A.
Via Roma, 996 - 37040 Bevilacqua (VR) - Italia
Tel. 0442633111 - Telefax 044293577
www.aermec.com

Numero Verde 800-843085

NPG 0800-3600

Polivalente condensata ad aria

Potenza frigorifera 206,8 ÷ 937,3 kW
Potenza termica 211,7 ÷ 977,6 kW

- **Unità studiate per sistemi a 2 e a 4 tubi**
- **Elevate efficienze ai carichi parziali**
- **Produzione simultanea e indipendente di acqua calda e refrigerata**



CONTO TERMICO

Per i modelli che rientrano nelle detrazioni e negli incentivi fare riferimento solo alle liste presenti sul sito www.aermec.it

EUROVENT CERTIFIED PERFORMANCE www.eurovent-certification.com

DESCRIZIONE

Polivalente da esterno studiata per applicazioni con impianti a 2 o 4 tubi. Con una sola unità si è in grado di soddisfare, per tutto il periodo dell'anno, la richiesta di acqua calda e refrigerata in modo contemporaneo e indipendente.
Il basamento, la struttura e la pannellatura sono in acciaio zincato trattato con vernici poliestere RAL 9003.

VERSIONI

A Alta efficienza
E Alta efficienza silenziata

CARATTERISTICHE

Campo di funzionamento

Il funzionamento a pieno carico è garantito fino a -15 °C di temperatura aria esterna nella stagione invernale, fino a 49,0 °C nella stagione estiva. L'unità può produrre acqua calda fino a 60,0 °C (per maggiori dettagli fare riferimento al software di selezione e alla documentazione tecnica).

Refrigerante HFC R32

Impiega il fluido refrigerante R32, la cui classificazione secondo ISO 817 è A2L (refrigerante non tossico, inodore e leggermente infiammabile).
Grazie al refrigerante di nuova generazione R32, l'impatto ambientale delle unità si reduce notevolmente.
Combinando una ridotta carica di refrigerante con un basso potenziale di riscaldamento globale (GWP), queste unità vantano bassi valori di CO_2 equivalente.

Il rilevatore di gas refrigerante è di serie.

Unità con 2 / 3 circuiti frigoriferi

La gamma è composta da unità equipaggiate con 2–3 circuiti frigoriferi, progettata per fornire il massimo rendimento anche ai carichi parziali e garantire la continuità di esercizio in caso di fermata di uno dei circuiti.

Valvola di espansione elettronica

L'utilizzo della valvola di espansione elettronica, apporta notevoli benefici in particolar modo quando il refrigeratore si trova a lavorare ai carichi parziali a vantaggio dell'efficienza energetica stagionale dell'unità.

Controllo della temperatura di condensazione

Dispositivo per il controllo elettronico di condensazione di serie, per il funzionamento anche con basse temperature, che consente di adeguare la portata d'aria all'effettiva richiesta dell'impianto con vantaggi in termini di riduzione dei consumi.

Le taglie dalla 2600 alla 3600 sono disponibili con ventilatore J di serie.

Opzione kit idronico integrato

Per avere anche una soluzione che dia un risparmio economico e che faciliti l'installazione, queste unità possono essere configurate con un kit idronico integrato, sia sul lato utenza che sul lato recupero.
Il kit racchiude in sé i principali componenti idraulici, ed è disponibile in diverse configurazioni con pompa singola o con pompa di riserva per poter scegliere tra diverse prevalenze utili.

Il flussostato è disponibile come accessorio sia per il lato impianto che per il lato recupero, ed è obbligatoria l'installazione pena decadenza della garanzia.

CONTROLLO PCO5

Le unità dalla taglia 0800 alla 2400 montano n°.1 scheda di controllo, mentre le unità dalla taglia 2600 alla 3600 montano n°.2 schede di controllo.
Regolazione a microprocessore completa di una tastiera Touch screen da 7" per navigare in modo semplice e intuitivo fra le varie schermate, permettendo di modificare i parametri operativi e di avere una completa gestione degli allarmi e il loro storico.

- La presenza di un orologio programmatore permette d'impostare delle fasce orarie di funzionamento ed un eventuale secondo set-point
- La termoregolazione avviene con la logica proporzionale integrale, in base alla temperatura di uscita dell'acqua.
- **Data Logger "EASYLOG" di serie:** permette di memorizzare tutti i dati di funzionamento letti dalla pCO5 su SD card.
- **Modalità night mode:** solo nelle versioni **non silenziate** è possibile impostare un profilo di funzionamento silenziato, utile ad esempio nelle ore notturne per un maggior comfort acustico, ma che garantisce sempre le prestazioni anche nelle ore di maggior carico.
- La possibilità di controllare due unità in parallelo Master - Slave (dalla taglia 0800 alla 2400).

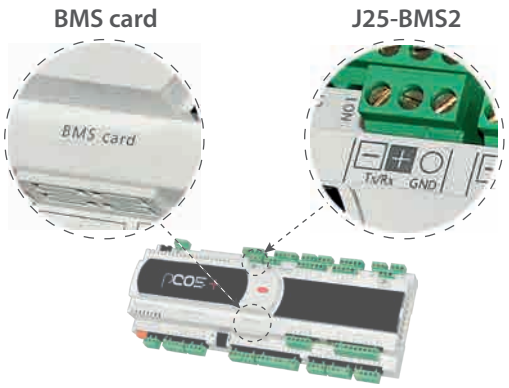

Nella porta "BMS card", gli accessori compatibili sono:

— AER485P1
— AERBACP
— MULTICHILLER-EVO + AER485P1

Nella porta "J25-BMS2", gli accessori compatibili sono:

— AERNET

Note:

— "BMS card" e "J25-BMS2" sono due porte presenti nella scheda di controllo dell'unità. In ciascuna porta è possibile collegarci un solo accessorio.

— Nella porta "J25-BMS2" può essere presente un dispositivo diagnostico "EASYLOG", eventualmente scollegarlo per collegare l'accessorio AERNET.
— **Per esigenze diverse, contattare sede.**

ACCESSORI

AER485P1: Interfaccia RS-485 per sistemi di supervisione con protocollo MODBUS. È previsto n°. 1 accessorio per ogni scheda di controllo dell'unità.
AERBACP: Interfaccia di comunicazione Ethernet per protocolli Bacnet/IP, Modbus TCP/IP, SNMP. È previsto n°. 1 accessorio per ogni scheda di controllo dell'unità.
AERNET: Il dispositivo permette il controllo, la gestione ed il monitoraggio remoto di un refrigeratore con un PC, smartphone o tablet tramite collegamento Cloud. AERNET svolge la funzione di Master mentre ogni unità collegata viene configurata come Slave fino ad un massimo di 6 schede di controllo. È inoltre possibile con un semplice click salvare sul proprio terminale un file log con tutti i dati delle unità collegate per eventuali post analisi.
FL: Flussostato.
MULTICHILLER-EVO: Sistema di controllo per il comando, l'accensione e lo spegnimento dei singoli refrigeratori in un impianto in cui siano installati più apparecchi in parallelo (max. n° 9) assicurando sempre la portata costante agli evaporatori.
AVX: Supporti antivibranti a molla.

ACCESSORI MONTATI IN FABBRICA

DRE: Dispositivo elettronico di riduzione della corrente di spunto.
RIF: Rifasatore di corrente. Collegato in parallelo al motore, permette una riduzione della corrente assorbita (circa il 10%)
GP_: Kit griglie anti intrusione
BRC1: Bacinella di raccolta condensa. Prevederne n°1 per V-block.

COMPATIBILITÀ ACCESSORI

Modello	Ver	0800	0900	1000	1100	1200	1400	1600	1800	2000	2200	2400	2600	2800	3000	3200	3400	3600
AER485P1	A,E	•	•	•	•	•	•	•	•	•	•	•						
AER485P1 x n° 2	A												•	•	•	•	•	•
	E												•	•	•	•		
AERBACP	A,E	•	•	•	•	•	•	•	•	•	•	•						
AERBACP x n° 2	A												•	•	•	•	•	•
	E												•	•	•	•		
AERNET	A	•	•	•	•	•	•	•	•	•	•	•	•	•	•	•	•	•
	E	•	•	•	•	•	•	•	•	•	•	•	•	•	•	•		
FL	A	•	•	•	•	•	•	•	•	•	•	•	•	•	•	•	•	•
	E	•	•	•	•	•	•	•	•	•	•	•	•	•	•	•		
MULTICHILLER-EVO	A	•	•	•	•	•	•	•	•	•	•	•	•	•	•	•	•	•
	E	•	•	•	•	•	•	•	•	•	•	•	•	•	•	•		

Antivibranti

Versione	Pompe lato utenza	Pompe lato recupero	0800	0900	1000	1100	1200	1400
A	00	00	AVX1210	AVX1212	AVX1212	AVX1212	AVX1214	AVX1214
A	00	MA, MB, MC, MD, ME, MF, MG, MH, MI, NA, NB, NC, ND, NE, NF, NG, NH, NI, RA, RB, RC, RD, RE, RF, RG, RH, RI, RJ, SA, SB, SC, SD, SE, SF, SG, SH, SI, SJ	AVX1211	AVX1213	AVX1213	AVX1213	AVX1215	AVX1215
A	DA, DB, DC, DD, DE, DF, DG, DH, DI, DJ, IA, IB, IC, ID, IE, IF, IG, IH, II, JA, JB, JC, JD, JE, JF, JG, JH, JI, PA, PB, PC, PD, PE, PF, PG, PH, PI, PJ	00, MA, MB, MC, MD, ME, MF, MG, MH, MI, NA, NB, NC, ND, NE, NF, NG, NH, NI, RA, RB, RC, RD, RE, RF, RG, RH, RI, RJ, SA, SB, SC, SD, SE, SF, SG, SH, SI, SJ	AVX1211	AVX1213	AVX1213	AVX1213	AVX1215	AVX1215
E	00	00	AVX1212	AVX1214	AVX1214	AVX1214	AVX1217	AVX1217
E	00	MA, MB, MC, MD, ME, MF, MG, MH, MI, NA, NB, NC, ND, NE, NF, NG, NH, NI, RA, RB, RC, RD, RE, RF, RG, RH, RI, RJ, SA, SB, SC, SD, SE, SF, SG, SH, SI, SJ	AVX1213	AVX1215	AVX1215	AVX1215	AVX1219	AVX1219
E	DA, DB, DC, DD, DE, DF, DG, DH, DI, DJ, IA, IB, IC, ID, IE, IF, IG, IH, II, JA, JB, JC, JD, JE, JF, JG, JH, JI, PA, PB, PC, PD, PE, PF, PG, PH, PI, PJ	00, MA, MB, MC, MD, ME, MF, MG, MH, MI, NA, NB, NC, ND, NE, NF, NG, NH, NI, RA, RB, RC, RD, RE, RF, RG, RH, RI, RJ, SA, SB, SC, SD, SE, SF, SG, SH, SI, SJ	AVX1213	AVX1215	AVX1215	AVX1215	AVX1219	AVX1219

Versione	Pompe lato utenza	Pompe lato recupero	1600	1800	2000	2200	2400	2600
A	00	00	AVX1216	AVX1217	AVX1217	AVX1219	AVX1219	AVX1270
A	00	MA, MB, MC, MD, ME, MF, MG, MH, MI, NA, NB, NC, ND, NE, NF, NG, NH, NI, RA, RB, RC, RD, RE, RF, RG, RH, RI, RJ, SA, SB, SC, SD, SE, SF, SG, SH, SI, SJ	AVX1215	AVX1219	AVX1219	AVX1219	AVX1219	AVX1271
A	DA, DB, DC, DD, DE, DF, DG, DH, DI, DJ, IA, IB, IC, ID, IE, IF, IG, IH, II, JA, JB, JC, JD, JE, JF, JG, JH, JI, PA, PB, PC, PD, PE, PF, PG, PH, PI, PJ	00, MA, MB, MC, MD, ME, MF, MG, MH, MI, NA, NB, NC, ND, NE, NF, NG, NH, NI, RA, RB, RC, RD, RE, RF, RG, RH, RI, RJ, SA, SB, SC, SD, SE, SF, SG, SH, SI, SJ	AVX1215	AVX1219	AVX1219	AVX1219	AVX1219	AVX1271
E	00	00	AVX1219	AVX1220	AVX1220	AVX1222	AVX1222	AVX1274
E	00	MA, MB, MC, MD, ME, MF, MG, MH, MI, NA, NB, NC, ND, NE, NF, NG, NH, NI, RA, RB, RC, RD, RE, RF, RG, RH, RI, RJ, SA, SB, SC, SD, SE, SF, SG, SH, SI, SJ	AVX1219	AVX1221	AVX1221	AVX1222	AVX1222	AVX1275
E	DA, DB, DC, DD, DE, DF, DG, DH, DI, DJ, IA, IB, IC, ID, IE, IF, IG, IH, II, JA, JB, JC, JD, JE, JF, JG, JH, JI, PA, PB, PC, PD, PE, PF, PG, PH, PI, PJ	00, MA, MB, MC, MD, ME, MF, MG, MH, MI, NA, NB, NC, ND, NE, NF, NG, NH, NI, RA, RB, RC, RD, RE, RF, RG, RH, RI, RJ, SA, SB, SC, SD, SE, SF, SG, SH, SI, SJ	AVX1219	AVX1221	AVX1221	AVX1222	AVX1222	AVX1275

Versione	Pompe lato utenza	Pompe lato recupero	2800	3000	3200	3400	3600
A	00	00	AVX1272	AVX1272	AVX1272	AVX1274	AVX1274
A	00	MA, MB, MC, MD, ME, MF, MG, MH, MI, NA, NB, NC, ND, NE, NF, NG, NH, NI, RA, RB, RC, RD, RE, RF, RG, RH, RI, RJ, SA, SB, SC, SD, SE, SF, SG, SH, SI, SJ	AVX1273	AVX1273	AVX1273	AVX1275	AVX1275
A	DA, DB, DC, DD, DE, DF, DG, DH, DI, DJ, IA, IB, IC, ID, IE, IF, IG, IH, II, JA, JB, JC, JD, JE, JF, JG, JH, JI, PA, PB, PC, PD, PE, PF, PG, PH, PI, PJ	00, MA, MB, MC, MD, ME, MF, MG, MH, MI, NA, NB, NC, ND, NE, NF, NG, NH, NI, RA, RB, RC, RD, RE, RF, RG, RH, RI, RJ, SA, SB, SC, SD, SE, SF, SG, SH, SI, SJ	AVX1273	AVX1273	AVX1273	AVX1275	AVX1275
E	00, DA, DB, DC, DD, DE, DF, DG, DH, DI, DJ, IA, IB, IC, ID, IE, IF, IG, IH, II, JA, JB, JC, JD, JE, JF, JG, JH, JI, PA, PB, PC, PD, PE, PF, PG, PH, PI, PJ	00, MA, MB, MC, MD, ME, MF, MG, MH, MI, NA, NB, NC, ND, NE, NF, NG, NH, NI, RA, RB, RC, RD, RE, RF, RG, RH, RI, RJ, SA, SB, SC, SD, SE, SF, SG, SH, SI, SJ	AVX1276	AVX1276	AVX1276	-	-

- non disponibile

Dispositivo di riduzione della corrente di spunto

Ver	0800	0900	1000	1100	1200	1400	1600	1800	2000
A, E	DRENPG0800	DRENPG0900	DRENPG1000	DRENPG1100	DRENPG1200	DRENPG1400	DRENPG1600	DRENPG1800	DRENPG2000

Il fondino grigio indica gli accessori montati in fabbrica

Ver	2200	2400	2600	2800	3000	3200	3400	3600
A	DRENPG2200	DRENPG2400	DRENPG2600	DRENPG2800	DRENPG3000	DRENPG3200	DRENPG3400	DRENPG3600
E	DRENPG2200	DRENPG2400	DRENPG2600	DRENPG2800	DRENPG3000	DRENPG3200	-	-

Il fondino grigio indica gli accessori montati in fabbrica

Rifasatori

Ver	0800	0900	1000	1100	1200	1400	1600	1800	2000
A, E	RIFNPG0800	RIFNPG0900	RIFNPG1000	RIFNPG1100	RIFNPG1200	RIFNPG1400	RIFNPG1600	RIFNPG1800	RIFNPG2000

Il fondino grigio indica gli accessori montati in fabbrica

Ver	2200	2400	2600	2800	3000	3200	3400	3600
A	RIFNPG2200	RIFNPG2400	RIFNPG2600	RIFNPG2800	RIFNPG3000	RIFNPG3200	RIFNPG3400	RIFNPG3600
E	RIFNPG2200	RIFNPG2400	RIFNPG2600	RIFNPG2800	RIFNPG3000	RIFNPG3200	-	-

Il fondino grigio indica gli accessori montati in fabbrica

Griglie di protezione

Ver	0800	0900	1000	1100	1200	1400	1600	1800	2000
A	GP2VN	GP3G	GP3G	GP3G	GP4GM	GP4GM	GP4GM	GP5G	GP5G
E	GP3G	GP4GM	GP4GM	GP4GM	GP5GM	GP5GM	GP6G	GP7G	GP7G

Il fondino grigio indica gli accessori montati in fabbrica

Ver	2200	2400	2600	2800	3000	3200	3400	3600
A	GP6G	GP6G	GP16G	GP17G	GP17G	GP17G	GP18G	GP18G
E	GP8G	GP8G	GP18G	GP19G	GP19G	GP19G	-	-

Il fondino grigio indica gli accessori montati in fabbrica

GP2VN diventa GP2VNA in caso di configurazione con kit idronico per la taglia 0800A

Bacinella di raccolta condensa.

Ver	0800	0900	1000	1100	1200	1400	1600	1800	2000
A	BRC1 x 2 (1)	BRC1 x 3 (1)	BRC1 x 3 (1)	BRC1 x 3 (1)	BRC1 x 4 (1)	BRC1 x 4 (1)	BRC1 x 4 (1)	BRC1 x 5 (1)	BRC1 x 5 (1)
E	BRC1 x 3 (1)	BRC1 x 4 (1)	BRC1 x 4 (1)	BRC1 x 4 (1)	BRC1 x 5 (1)	BRC1 x 5 (1)	BRC1 x 6 (1)	BRC1 x 7 (1)	BRC1 x 7 (1)

(1) Bacinella di raccolta condensa. Prevederne n°1 per V-block.
Il fondino grigio indica gli accessori montati in fabbrica

Ver	2200	2400	2600	2800	3000	3200	3400	3600
A	BRC1 x 6 (1)	BRC1 x 6 (1)	BRC1 x 7 (1)	BRC1 x 8 (1)	BRC1 x 8 (1)	BRC1 x 8 (1)	BRC1 x 9 (1)	BRC1 x 9 (1)
E	BRC1 x 8 (1)	BRC1 x 8 (1)	BRC1 x 9 (1)	BRC1 x 10 (1)	BRC1 x 10 (1)	BRC1 x 10 (1)	-	-

(1) Bacinella di raccolta condensa. Prevederne n°1 per V-block.
Il fondino grigio indica gli accessori montati in fabbrica

CONFIGURATORE

Campo		Descrizione
1,2,3		**NPG**
4,5,6,7		**Taglia** 0800, 0900, 1000, 1100, 1200, 1400, 1600, 1800, 2000, 2200, 2400, 2600, 2800, 3000, 3200, 3400, 3600
8		**Versione**
	A	Alta efficienza
	E	Alta efficienza silenziata (1)
9		**Tipo impianto**
	2	Impianto 2 tubi
	4	Impianto 4 tubi
10		**Batterie**
	R	Rame - rame
	S	Rame - rame stagnato
	V	Rame - alluminio verniciato
	°	Rame - alluminio
11		**Ventilatori**
	J	Inverter
	°	Standard con DCPX (2)
12		**Alimentazione**
	°	400V ~ 3 50Hz con magnetotermici
13,14		**Pompe lato utenza**
	00	Senza kit idronico
		Kit con n° 1 pompa + riserva
	DA	Pompa A + riserva (2)
	DB	Pompa B + riserva (2)
	DC	Pompa C + riserva (2)
	DD	Pompa D + riserva (2)
	DE	Pompa E + riserva (2)
	DF	Pompa F + riserva
	DG	Pompa G + riserva
	DH	Pompa H + riserva
	DI	Pompa I + riserva
	DJ	Pompa J + riserva (3)
		Kit con n° 1 pompa con inverter velocità fissa
	IA	Pompa A con inverter a velocità fissa (2)
	IB	Pompa B con inverter a velocità fissa (2)
	IC	Pompa C con inverter a velocità fissa (2)
	ID	Pompa D con inverter a velocità fissa (2)
	IE	Pompa E con inverter a velocità fissa (2)
	IF	Pompa F con inverter a velocità fissa (4)
	IG	Pompa G con inverter a velocità fissa (4)
	IH	Pompa H con inverter a velocità fissa (4)
	II	Pompa I con inverter a velocità fissa (4)
		Kit con n° 1 pompa + riserva con inverter velocità fissa
	JA	Pompa A + riserva, entrambe con inverter a velocità fissa (2)
	JB	Pompa B + riserva, entrambe con inverter a velocità fissa (2)
	JC	Pompa C + riserva, entrambe con inverter a velocità fissa (2)
	JD	Pompa D + riserva, entrambe con inverter a velocità fissa (2)
	JE	Pompa E + riserva, entrambe con inverter a velocità fissa (2)
	JF	Pompa F + riserva, entrambe con inverter a velocità fissa (5)
	JG	Pompa G + riserva, entrambe con inverter a velocità fissa (5)
	JH	Pompa H + riserva, entrambe con inverter a velocità fissa (5)

Campo		Descrizione
	JI	Pompa I + riserva, entrambe con inverter a velocità fissa (5)
		Kit con n° 1 pompa
	PA	Pompa A (2)
	PB	Pompa B (2)
	PC	Pompa C (2)
	PD	Pompa D (2)
	PE	Pompa E (2)
	PF	Pompa F
	PG	Pompa G
	PH	Pompa H
	PI	Pompa I
	PJ	Pompa J (3)
15,16		**Pompe lato recupero**
	00	Senza kit idronico
		Kit con n° 1 pompa con inverter velocità fissa
	MA	Pompa A con inverter a velocità fissa (2)
	MB	Pompa B con inverter a velocità fissa (2)
	MC	Pompa C con inverter a velocità fissa (2)
	MD	Pompa D con inverter a velocità fissa (2)
	ME	Pompa E con inverter a velocità fissa (2)
	MF	Pompa F con inverter a velocità fissa (4)
	MG	Pompa G con inverter a velocità fissa (4)
	MH	Pompa H con inverter a velocità fissa (4)
	MI	Pompa I con inverter a velocità fissa (4)
		Kit con n° 1 pompa + riserva con inverter velocità fissa
	NA	Pompa A + riserva, entrambe con inverter a velocità fissa (2)
	NB	Pompa B + riserva, entrambe con inverter a velocità fissa (2)
	NC	Pompa C + riserva, entrambe con inverter a velocità fissa (2)
	ND	Pompa D + riserva, entrambe con inverter a velocità fissa (2)
	NE	Pompa E + riserva, entrambe con inverter a velocità fissa (2)
	NF	Pompa F + riserva, entrambe con inverter a velocità fissa (5)
	NG	Pompa G + riserva, entrambe con inverter a velocità fissa (5)
	NH	Pompa H + riserva, entrambe con inverter a velocità fissa (5)
	NI	Pompa I + riserva, entrambe con inverter a velocità fissa (5)
		Kit con n° 1 pompa
	RA	Pompa A (2)
	RB	Pompa B (2)
	RC	Pompa C (2)
	RD	Pompa D (2)
	RE	Pompa E (2)
	RF	Pompa F
	RG	Pompa G
	RH	Pompa H
	RI	Pompa I
	RJ	Pompa J (3)
		Kit con n° 1 pompa + riserva
	SA	Pompa A + riserva (2)
	SB	Pompa B + riserva (2)
	SC	Pompa C + riserva (2)
	SD	Pompa D + riserva (2)
	SE	Pompa E + riserva (2)

Campo	Descrizione
SF	Pompa F + riserva
SG	Pompa G + riserva
SH	Pompa H + riserva
SI	Pompa I + riserva
SJ	Pompa J + riserva (3)

(1) Non disponibile per le taglie 3400-3600.
(2) Non compatibile con le taglie 2600-3600.
(3) Contattare sede
(4) Kit idronico non compatibile sulle macchine 0800-1600 versione A, 0800-1100 versione E.
(5) Kit idronico non compatibile sulle macchine 0800-2000 versione A, 0800-1400 versione E. Non compatibile con le taglie 2600-3600.

DATI PRESTAZIONALI

NPG - 2 TUBI - versione A

Taglia		0800	0900	1000	1100	1200	1400	1600	1800	2000	2200	2400	2600	2800	3000	3200	3400	3600
Ventilatori: J																		
Raffreddamento lato impianto 2 tubi (1)																		
Potenza frigorifera	kW	206,5	238,8	262,1	298,1	349,6	385,1	424,0	492,6	549,2	601,9	634,7	692,2	759,1	828,4	864,7	900,0	936,4
Potenza assorbita	kW	72,5	78,2	87,8	105,5	116,8	134,0	151,5	172,2	199,9	209,9	227,0	248,1	269,1	297,2	315,4	326,0	342,9
Corrente assorbita totale a freddo	A	128,2	142,2	158,3	183,6	202,9	228,0	254,2	291,8	337,3	355,1	381,1	409,6	446,6	492,8	513,9	527,0	553,0
EER	W/W	2,85	3,06	2,98	2,83	2,99	2,87	2,80	2,86	2,75	2,87	2,80	2,79	2,82	2,79	2,74	2,76	2,73
Portata acqua utenza	l/h	35537	41084	45096	51279	60134	66248	72915	84728	94449	103520	109133	119060	130559	142477	148710	154781	161041
Perdita di carico lato utenza	kPa	30	41	37	43	47	48	38	47	51	50	36	81	92	97	105	116	102
Riscaldamento lato impianto 2 tubi (2)																		
Potenza termica	kW	212,0	246,3	270,7	308,5	363,1	401,6	436,7	507,2	565,1	617,3	654,9	714,1	787,0	840,5	877,7	928,9	965,9
Potenza assorbita	kW	67,3	79,4	86,7	99,8	116,0	129,1	138,3	161,0	179,3	195,0	208,9	230,5	253,2	270,9	284,3	301,4	315,6
Corrente assorbita totale a caldo	A	121,0	142,8	155,8	175,1	201,1	221,1	235,4	275,9	307,8	334,6	355,0	379,9	419,2	450,0	468,6	494,3	515,3
COP	W/W	3,15	3,10	3,12	3,09	3,13	3,11	3,16	3,15	3,15	3,17	3,13	3,10	3,11	3,10	3,09	3,08	3,06
Portata acqua utenza	l/h	36787	42745	46996	53553	63027	69719	75833	88058	98099	107197	113726	124010	136667	145942	152400	161305	167715
Perdita di carico lato utenza	kPa	26	35	35	45	56	39	35	47	61	37	42	46	55	63	68	77	83
Riscaldamento lato sanitario 2 tubi (3)																		
Potenza termica	kW	212,6	247,4	272,1	309,6	361,5	399,4	433,8	508,6	565,9	607,8	644,6	719,4	796,4	850,0	888,2	941,1	978,5
Potenza assorbita	kW	64,9	76,7	83,1	95,4	110,8	123,0	132,9	156,0	175,8	186,5	198,8	223,5	246,9	265,2	278,3	295,8	309,0
Corrente assorbita totale a caldo	A	118,5	140,0	152,0	169,7	194,2	213,0	227,9	269,1	303,2	323,1	340,9	370,5	411,8	443,0	461,1	487,7	506,7
COP	W/W	3,28	3,22	3,28	3,25	3,26	3,25	3,26	3,26	3,22	3,26	3,24	3,22	3,23	3,21	3,19	3,18	3,17
Portata acqua lato sanitario	l/h	36883	42934	47229	53737	62755	69347	75327	88302	98238	105551	111934	124931	138301	147604	154236	163411	169910
Perdita di carico lato sanitario	kPa	26	35	35	45	55	38	35	47	62	36	40	47	56	64	70	79	85
Funzionamento contemporaneo (caldo + freddo) 2 tubi (4)																		
Potenza frigorifera	kW	203,7	225,7	253,7	292,1	337,7	374,2	424,7	483,4	547,9	592,0	631,0	693,6	751,5	821,0	858,1	897,7	935,3
Potenza termica recuperata	kW	261,4	290,8	325,1	376,1	432,7	481,8	541,8	619,8	703,9	754,4	805,3	889,8	967,1	1054,8	1104,6	1157,1	1207,4
Potenza assorbita	kW	61,2	69,7	76,2	90,0	102,1	115,2	125,0	146,2	167,7	173,9	186,2	211,5	233,3	253,6	268,0	282,9	296,2
Portata acqua utenza	l/h	35537	41084	45096	51279	60134	66248	72915	84728	94449	103520	109133	119060	130559	142477	148710	154781	161041
Perdita di carico lato utenza	kPa	30	41	37	43	47	48	38	47	51	50	36	81	92	97	105	116	102
Portata acqua lato sanitario	l/h	36883	42934	47229	53737	62755	69347	75327	88302	98238	105551	111934	124931	138301	147604	154236	163411	169910
Perdita di carico lato sanitario	kPa	26	35	35	45	55	38	35	47	62	36	40	47	56	64	70	79	85
TER	W/W	7,60	7,41	7,59	7,42	7,55	7,43	7,73	7,55	7,46	7,74	7,71	7,49	7,37	7,40	7,32	7,26	7,23

(1) Dati 14511:2022; Acqua scambiatore lato utenza 12 °C / 7 °C; Aria esterna 35 °C; Tutte le unità sono certificate Eurovent
(2) Dati 14511:2022; Acqua scambiatore lato utenza 40 °C / 45 °C; Aria esterna 7 °C b.s. / 6 °C b.u.
(3) Acqua scambiatore lato recupero totale 40 °C / 45 °C;
(4) Acqua scambiatore lato recupero totale * / 45 °C; Acqua scambiatore lato utenza * / 7 °C;

Con l'opzione ventilatori ° i dati sono equivalenti e disponibili dalla taglia 0800 alla 2400.

NPG - 4 TUBI - versione A

Taglia		0800	0900	1000	1100	1200	1400	1600	1800	2000	2200	2400	2600	2800	3000	3200	3400	3600
Ventilatori: J																		
Raffreddamento lato impianto 4 tubi (1)																		
Potenza frigorifera	kW	206,5	238,8	262,1	298,1	349,6	385,1	424,0	492,6	549,2	601,9	634,7	692,2	759,1	828,4	864,7	900,0	936,4
Potenza assorbita	kW	72,5	78,2	87,8	105,5	116,8	134,0	151,5	172,2	199,9	209,9	227,0	248,1	269,1	297,2	315,4	326,0	342,9
Corrente assorbita totale a freddo	A	128,2	142,2	158,3	183,6	202,9	228,0	254,2	291,8	337,3	355,1	381,1	409,6	446,6	492,8	513,9	527,0	553,0
EER	W/W	2,85	3,06	2,98	2,83	2,99	2,87	2,80	2,86	2,75	2,87	2,80	2,79	2,82	2,79	2,74	2,76	2,73
Portata acqua utenza	l/h	35537	41084	45096	51279	60134	66248	72915	84728	94449	103520	109133	119060	130559	142477	148710	154781	161041
Perdita di carico lato utenza	kPa	30	41	37	43	47	48	38	47	51	50	36	81	92	97	105	116	102
Riscaldamento lato impianto 4 tubi (2)																		
Potenza termica	kW	212,6	247,4	272,1	309,6	361,5	399,4	433,8	508,6	565,9	607,8	644,6	719,4	796,4	850,0	888,2	941,1	978,5
Potenza assorbita	kW	64,9	76,7	83,1	95,4	110,8	123,0	132,9	156,0	175,8	186,5	198,8	223,5	246,9	265,2	278,3	295,8	309,0
Corrente assorbita totale a caldo	A	118,5	140,0	152,0	169,7	194,2	213,0	227,9	269,1	303,2	323,1	340,9	370,5	411,8	443,0	461,1	487,7	506,7
COP	W/W	3,28	3,22	3,28	3,25	3,26	3,25	3,26	3,26	3,22	3,26	3,24	3,22	3,23	3,21	3,19	3,18	3,17
Portata acqua utenza	l/h	36883	42934	47229	53737	62755	69347	75327	88302	98238	105551	111934	124931	138301	147604	154236	163411	169910
Perdita di carico lato utenza	kPa	26	35	35	45	55	38	35	47	62	36	40	47	56	64	70	79	85
Funzionamento contemporaneo (caldo + freddo) 4 tubi (3)																		
Potenza frigorifera	kW	203,7	225,7	253,7	292,1	337,7	374,2	424,7	483,4	547,9	592,0	631,0	693,6	751,5	821,0	858,1	897,7	935,3
Potenza termica recuperata	kW	261,4	290,8	325,1	376,1	432,7	481,8	541,8	619,8	703,9	754,4	805,3	889,8	967,1	1054,8	1104,6	1157,1	1207,4
Potenza assorbita	kW	61,2	69,7	76,2	90,0	102,1	115,2	125,0	146,2	167,7	173,9	186,2	211,5	233,3	253,6	268,0	282,9	296,2
TER	W/W	7,60	7,41	7,59	7,42	7,55	7,43	7,73	7,55	7,46	7,74	7,71	7,49	7,37	7,40	7,32	7,26	7,23
Portata acqua lato freddo	l/h	35537	41084	45096	51279	60134	66248	72915	84728	94449	103520	109133	119060	130559	142477	148710	154781	161041
Perdita di carico lato freddo	kPa	30	41	37	43	47	48	38	47	51	50	36	81	92	97	105	116	102
Portata acqua lato caldo	l/h	36883	42934	47229	53737	62755	69347	75327	88302	98238	105551	111934	124931	138301	147604	154236	163411	169910
Perdita di carico lato caldo	kPa	26	35	35	45	55	38	35	47	62	36	40	47	56	64	70	79	85

(1) Dati 14511:2022; Acqua scambiatore lato utenza 12 °C / 7 °C; Aria esterna 35 °C
(2) Dati 14511:2022; Acqua scambiatore lato utenza 40 °C / 45 °C; Aria esterna 7 °C b.s. / 6 °C b.u.
(3) Acqua scambiatore lato recupero totale * / 45 °C; Acqua scambiatore lato utenza * / 7 °C;

Con l'opzione ventilatori ° i dati sono equivalenti e disponibili dalla taglia 0800 alla 2400.

NPG - 2 TUBI - versione E

Taglia		0800	0900	1000	1100	1200	1400	1600	1800	2000	2200	2400	2600	2800	3000	3200	3400	3600
Ventilatori: J																		
Raffreddamento lato impianto 2 tubi (1)																		
Potenza frigorifera	kW	213,9	243,4	269,6	308,8	360,8	398,4	444,6	512,8	573,9	620,0	657,8	715,9	784,5	846,1	890,0	-	-
Potenza assorbita	kW	68,7	76,3	85,4	101,5	114,3	130,4	142,5	165,0	189,3	201,0	217,2	234,8	256,9	281,9	301,5	-	-
Corrente assorbita totale a freddo	A	121,3	136,1	151,3	174,3	193,9	217,6	235,7	274,9	315,6	334,8	358,6	373,4	414,8	455,7	474,9	-	-
EER	W/W	3,11	3,19	3,16	3,04	3,16	3,06	3,12	3,11	3,03	3,08	3,03	3,05	3,05	3,00	2,95	-	-
Portata acqua utenza	l/h	36805	41878	46384	53119	62049	68513	76468	88195	98704	106600	113102	123130	134927	145513	153075	-	-
Perdita di carico lato utenza	kPa	33	33	36	41	38	34	42	44	53	34	33	85	90	100	108	-	-
Riscaldamento lato impianto 2 tubi (2)																		
Potenza termica	kW	221,1	252,2	275,3	315,3	365,1	404,5	453,0	521,7	583,4	630,5	670,8	745,3	797,0	858,1	910,4	-	-
Potenza assorbita	kW	68,9	79,7	87,0	99,8	112,1	124,1	140,1	160,5	179,3	196,0	207,7	234,3	247,8	266,5	289,1	-	-
Corrente assorbita totale a caldo	A	121,1	139,7	152,7	171,4	190,6	209,0	233,3	269,1	301,7	328,3	345,4	368,2	401,5	433,9	452,1	-	-
COP	W/W	3,21	3,16	3,16	3,16	3,26	3,26	3,23	3,25	3,25	3,22	3,23	3,18	3,22	3,22	3,15	-	-
Portata acqua utenza	l/h	38375	43773	47791	54724	63379	70236	78653	90570	101283	109498	116479	129407	138396	148991	158070	-	-
Perdita di carico lato utenza	kPa	28	37	36	47	57	39	38	50	65	39	44	60	67	79	88	-	-
Riscaldamento lato sanitario 2 tubi (3)																		
Potenza termica	kW	220,1	250,9	276,7	316,4	365,5	404,7	450,0	522,2	583,4	621,2	660,2	710,9	783,6	843,4	882,8	-	-
Potenza assorbita	kW	66,3	77,1	83,5	96,3	110,8	123,1	136,1	158,5	178,5	188,1	200,4	218,3	240,4	259,0	272,2	-	-
Corrente assorbita totale a caldo	A	117,9	136,5	148,4	166,9	188,7	207,4	227,5	266,1	300,3	317,3	335,1	362,1	401,1	432,5	450,6	-	-
COP	W/W	3,32	3,25	3,31	3,28	3,30	3,29	3,31	3,29	3,27	3,30	3,29	3,26	3,26	3,26	3,24	-	-
Portata acqua lato sanitario	l/h	38186	43543	48035	54917	63434	70267	78140	90658	101283	107870	114640	123441	136056	146449	153287	-	-
Perdita di carico lato sanitario	kPa	28	36	36	47	57	39	38	50	65	37	42	54	65	76	83	-	-
Funzionamento contemporaneo (caldo + freddo) 2 tubi (4)																		
Potenza frigorifera	kW	203,9	227,9	255,4	294,4	344,0	380,9	424,9	491,4	550,4	595,8	637,5	700,1	766,3	831,0	872,5	-	-
Potenza termica recuperata	kW	261,2	292,9	326,5	378,1	438,7	488,2	541,4	627,4	705,8	757,3	811,0	895,4	981,2	1063,9	1118,1	-	-
Potenza assorbita	kW	61,0	69,3	75,9	89,7	101,7	114,6	124,7	145,9	167,3	172,6	185,4	211,1	233,0	253,4	267,8	-	-
Portata acqua utenza	l/h	36805	41878	46384	53119	62049	68513	76468	88195	98704	106600	113102	123130	134927	145513	153075	-	-
Perdita di carico lato utenza	kPa	33	33	36	41	38	34	42	44	53	34	33	85	90	100	108	-	-
Portata acqua lato sanitario	l/h	38186	43543	48035	54917	63434	70267	78140	90658	101283	107870	114640	123441	136056	146449	153287	-	-
Perdita di carico lato sanitario	kPa	28	36	36	47	57	39	38	50	65	37	42	54	65	76	83	-	-
TER	W/W	7,63	7,51	7,66	7,49	7,70	7,59	7,75	7,67	7,51	7,84	7,81	7,56	7,50	7,48	7,43	-	-

(1) Dati 14511:2022; Acqua scambiatore lato utenza 12 °C / 7 °C; Aria esterna 35 °C; Tutte le unità sono certificate Eurovent
(2) Dati 14511:2022; Acqua scambiatore lato utenza 40 °C / 45 °C; Aria esterna 7 °C b.s. / 6 °C b.u.
(3) Acqua scambiatore lato recupero totale 40 °C / 45 °C;
(4) Acqua scambiatore lato recupero totale * / 45 °C; Acqua scambiatore lato utenza * / 7 °C;

Con l'opzione ventilatori ° i dati sono equivalenti e disponibili dalla taglia 0800 alla 2400.

NPG - 4 TUBI - versione E

Taglia		0800	0900	1000	1100	1200	1400	1600	1800	2000	2200	2400	2600	2800	3000	3200	3400	3600
Ventilatori: J																		
Raffreddamento lato impianto 4 tubi (1)																		
Potenza frigorifera	kW	213,9	243,4	269,6	308,8	360,8	398,4	444,6	512,8	573,9	620,0	657,8	715,9	784,5	846,1	890,0	-	-
Potenza assorbita	kW	68,7	76,3	85,4	101,5	114,3	130,4	142,5	165,0	189,3	201,0	217,2	234,8	256,9	281,9	301,5	-	-
Corrente assorbita totale a freddo	A	121,3	136,1	151,3	174,3	193,9	217,6	235,7	274,9	315,6	334,8	358,6	373,4	414,8	455,7	474,9	-	-
EER	W/W	3,11	3,19	3,16	3,04	3,16	3,06	3,12	3,11	3,03	3,08	3,03	3,05	3,05	3,00	2,95	-	-
Portata acqua utenza	l/h	36805	41878	46384	53119	62049	68513	76468	88195	98704	106600	113102	123130	134927	145513	153075	-	-
Perdita di carico lato utenza	kPa	33	33	36	41	38	34	42	44	53	34	33	85	90	100	108	-	-
Riscaldamento lato impianto 4 tubi (2)																		
Potenza termica	kW	220,1	250,9	276,7	316,4	365,5	404,7	450,0	522,2	583,4	621,2	660,2	710,9	783,6	843,4	882,8	-	-
Potenza assorbita	kW	66,3	77,1	83,5	96,3	110,8	123,1	136,1	158,5	178,5	188,1	200,4	218,3	240,4	259,0	272,2	-	-
Corrente assorbita totale a caldo	A	117,9	136,5	148,4	166,9	188,7	207,4	227,5	266,1	300,3	317,3	335,1	362,1	401,1	432,5	450,6	-	-
COP	W/W	3,32	3,25	3,31	3,28	3,30	3,29	3,31	3,29	3,27	3,30	3,29	3,26	3,26	3,26	3,24	-	-
Portata acqua utenza	l/h	38186	43543	48035	54917	63434	70267	78140	90658	101283	107870	114640	123441	136056	146449	153287	-	-
Perdita di carico lato utenza	kPa	28	36	36	47	57	39	38	50	65	37	42	54	65	76	83	-	-
Funzionamento contemporaneo (caldo + freddo) 4 tubi (3)																		
Potenza frigorifera	kW	203,9	227,9	255,4	294,4	344,0	380,9	424,9	491,4	550,4	595,8	637,5	700,1	766,3	831,0	872,5	-	-
Potenza termica recuperata	kW	261,2	292,9	326,5	378,1	438,7	488,2	541,4	627,4	705,8	757,3	811,0	895,4	981,2	1063,9	1118,1	-	-
Potenza assorbita	kW	61,0	69,3	75,9	89,7	101,7	114,6	124,7	145,9	167,3	172,6	185,4	211,1	233,0	253,4	267,8	-	-
TER	W/W	7,63	7,51	7,66	7,49	7,70	7,59	7,75	7,67	7,51	7,84	7,81	7,56	7,50	7,48	7,43	-	-
Portata acqua lato freddo	l/h	36805	41878	46384	53119	62049	68513	76468	88195	98704	106600	113102	123130	134927	145513	153075	-	-
Perdita di carico lato freddo	kPa	33	33	36	41	38	34	42	44	53	34	33	85	90	100	108	-	-
Portata acqua lato caldo	l/h	38186	43543	48035	54917	63434	70267	78140	90658	101283	107870	114640	123441	136056	146449	153287	-	-
Perdita di carico lato caldo	kPa	28	36	36	47	57	39	38	50	65	37	42	54	65	76	83	-	-

(1) Dati 14511:2022; Acqua scambiatore lato utenza 12 °C / 7 °C; Aria esterna 35 °C
(2) Dati 14511:2022; Acqua scambiatore lato utenza 40 °C / 45 °C; Aria esterna 7 °C b.s. / 6 °C b.u.
(3) Acqua scambiatore lato recupero totale * / 45 °C; Acqua scambiatore lato utenza * / 7 °C;

Con l'opzione ventilatori ° i dati sono equivalenti e disponibili dalla taglia 0800 alla 2400.

DATI ENERGETICI

Taglia			0800	0900	1000	1100	1200	1400	1600	1800	2000	2200	2400	2600	2800	3000	3200	3400	3600
Ventilatori: J																			
SEER - 12/7 (EN14825: 2018) (1)																			
SEER	A	W/W	4,20	4,40	4,29	4,19	4,41	4,29	4,43	4,49	4,47	4,56	4,56	4,56	4,59	4,56	4,57	4,57	4,56
	E	W/W	4,57	4,65	4,63	4,55	4,70	4,60	4,71	4,73	4,68	4,76	4,67	4,65	4,66	4,61	4,59	-	-
Efficienza stagionale	A	%	165,03	172,97	168,76	164,40	173,36	168,76	174,26	176,46	175,86	179,30	179,22	179,43	180,62	179,36	179,90	179,63	179,47
	E	%	179,65	183,16	182,27	179,15	185,06	181,08	185,47	186,03	184,37	187,25	183,96	183,11	183,49	181,33	180,56	-	-
SEER - 23/18 (EN14825: 2018) (2)																			
SEER	A	W/W	4,89	5,03	4,96	4,79	4,97	4,86	5,01	5,07	5,08	5,13	5,19	4,84	5,04	5,00	4,98	4,97	5,02
	E	W/W	5,28	5,36	5,28	5,20	5,32	5,26	5,30	5,33	5,23	5,42	5,34	5,06	5,13	5,02	4,96	-	-
Efficienza stagionale	A	%	192,45	198,11	195,26	188,53	195,85	191,60	197,44	199,91	200,14	202,39	204,66	190,78	198,71	196,88	196,19	195,61	197,80
	E	%	208,28	211,38	208,24	205,01	209,61	207,42	208,88	210,16	203,23	213,78	210,79	199,57	202,26	197,68	195,39	-	-
UE 813/2013 prestazioni in condizioni climatiche medie (average) - 35 °C - Pdesignh ≤ 400 kW (3)																			
Pdesignh	A	kW	186,20	213,96	236,22	271,27	315,32	351,43	382,83	446,83	497,81	534,41	569,02	608,69	665,85	715,17	748,86	791,03	824,59
	E	kW	190,10	215,96	238,70	275,27	316,62	353,47	392,97	454,77	508,34	542,88	578,33	613,29	668,22	719,87	752,39	-	-
SCOP	A	W/W	3,87	3,63	3,78	3,76	3,69	3,83	3,95	3,93	3,94	4,00	4,04	4,00	4,01	3,94	3,90	3,82	3,81
	E	W/W	3,77	3,62	3,70	3,79	3,66	3,77	3,88	3,85	3,86	3,97	3,99	3,99	3,95	3,88	3,85	-	-
ηsh	A	%	151,87	142,21	148,35	147,20	144,52	150,05	154,81	154,14	154,62	157,05	158,56	157,04	157,40	154,48	153,03	149,67	149,54
	E	%	147,93	141,65	145,12	148,62	143,52	147,88	152,37	150,92	151,58	155,88	156,50	156,42	154,93	152,14	150,89	-	-
UE 813/2013 prestazioni in condizioni climatiche medie (average) - 55 °C - Pdesignh ≤ 400 kW (4)																			
Pdesignh	A	kW	185,78	212,98	235,97	271,79	313,94	350,10	381,59	387,17	392,43	532,03	567,53	602,48	658,22	708,61	742,95	782,40	816,17
	E	kW	189,21	214,50	237,49	274,43	314,36	350,59	388,48	390,59	396,25	537,99	573,77	604,91	658,86	710,94	744,60	-	-
SCOP	A	W/W	3,16	3,03	3,14	3,10	3,05	3,08	3,13	3,22	3,13	3,23	3,25	3,23	3,37	3,37	3,34	3,32	3,34
	E	W/W	3,14	3,03	3,08	3,14	3,07	3,07	3,12	3,18	3,07	3,24	3,24	3,26	3,34	3,35	3,33	-	-
ηsh	A	%	123,43	118,15	122,48	120,99	119,19	120,37	122,24	125,88	122,33	126,23	126,91	126,16	131,68	131,69	130,60	129,69	130,56
	E	%	122,51	118,32	120,32	122,74	119,65	119,67	121,63	124,10	119,81	126,61	126,64	127,26	130,52	130,96	130,03	-	-

(1) Calcolo eseguito con portata d'acqua FISSA e temperatura d'uscita VARIABILE.
(2) Calcolo eseguito con portata d'acqua FISSA.
(3) Efficienze in applicazioni per bassa temperatura (35°C)
(4) Efficienze in applicazioni per media temperatura (55°C)

Taglia			0800	0900	1000	1100	1200	1400	1600	1800	2000	2200	2400	2600	2800	3000	3200	3400	3600
Ventilatori: °																			
SEER - 12/7 (EN14825: 2018) (1)																			
SEER	A	W/W	3,91	4,19	4,10	4,02	4,24	4,11	4,20	4,23	4,17	- (2)	- (2)	-	-	-	-	-	-
	E	W/W	4,28	4,43	4,45	4,37	4,51	4,39	4,53	4,50	4,38	4,56	- (2)	-	-	-	-	-	-
Efficienza stagionale	A	%	153,42	164,55	160,94	157,62	166,50	161,53	165,09	166,23	163,91	- (2)	- (2)	-	-	-	-	-	-
	E	%	168,35	174,04	174,86	171,66	177,32	172,45	178,03	176,91	172,17	179,53	- (2)	-	-	-	-	-	-
SEER - 23/18 (EN14825: 2018) (3)																			
SEER	A	W/W	4,55	4,79	4,75	4,59	4,77	4,67	4,76	4,80	4,74	4,79	4,83	-	-	-	-	-	-
	E	W/W	4,97	5,10	5,07	4,98	5,08	5,02	5,10	5,09	4,93	5,22	5,12	-	-	-	-	-	-
Efficienza stagionale	A	%	179,15	188,60	186,82	180,78	187,65	183,75	187,30	188,88	186,64	188,56	190,36	-	-	-	-	-	-
	E	%	195,67	201,20	199,97	196,33	200,32	197,97	200,81	200,73	194,03	205,60	201,99	-	-	-	-	-	-
UE 813/2013 prestazioni in condizioni climatiche medie (average) - 35 °C - Pdesignh ≤ 400 kW (4)																			
Pdesignh	A	kW	186,20	213,96	236,22	271,27	315,32	351,43	382,83	387,17	392,43	534,41	569,02	-	-	-	-	-	-
	E	kW	190,10	215,96	238,70	275,27	316,62	353,47	392,97	390,59	396,25	542,88	578,33	-	-	-	-	-	-
SCOP	A	W/W	3,75	3,52	3,68	3,66	3,60	3,75	3,86	3,82	3,87	3,90	3,94	-	-	-	-	-	-
	E	W/W	3,65	3,51	3,61	3,70	3,57	3,64	3,79	3,71	3,77	3,85	3,88	-	-	-	-	-	-
ηsh	A	%	147,08	137,96	144,14	143,49	141,02	146,85	151,49	149,87	151,80	153,02	154,74	-	-	-	-	-	-
	E	%	143,08	137,31	141,51	144,82	139,84	142,66	148,63	145,46	147,80	151,00	152,20	-	-	-	-	-	-
UE 813/2013 prestazioni in condizioni climatiche medie (average) - 55 °C - Pdesignh ≤ 400 kW (5)																			
Pdesignh	A	kW	185,78	212,98	235,97	271,79	313,94	350,10	381,59	387,17	392,43	532,03	567,53	-	-	-	-	-	-
	E	kW	189,21	214,50	237,49	274,43	314,36	350,59	388,48	390,59	396,25	537,99	573,77	-	-	-	-	-	-
SCOP	A	W/W	3,06	2,94	3,05	3,02	2,98	3,02	3,06	3,12	3,13	3,15	3,17	-	-	-	-	-	-
	E	W/W	3,03	2,94	3,01	3,06	2,99	2,96	3,04	3,05	3,07	3,14	3,15	-	-	-	-	-	-
ηsh	A	%	119,46	114,54	118,93	117,87	116,20	117,74	119,57	121,93	122,33	122,86	123,75	-	-	-	-	-	-
	E	%	118,39	114,59	117,24	119,51	116,46	115,34	118,58	119,01	119,81	122,48	123,02	-	-	-	-	-	-

(1) Calcolo eseguito con portata d'acqua FISSA e temperatura d'uscita VARIABILE.
(2) Non conformi al regolamento 2016/2281 UE per applicazioni di comfort 12°C / 7°C
(3) Calcolo eseguito con portata d'acqua FISSA.
(4) Efficienze in applicazioni per bassa temperatura (35°C)
(5) Efficienze in applicazioni per media temperatura (55°C)

DATI ELETTRICI

Taglia			0800	0900	1000	1100	1200	1400	1600	1800	2000	2200	2400	2600	2800	3000	3200	3400	3600
Dati elettrici																			
Corrente massima (FLA)	A	A	158,8	185,4	204,2	232,0	267,6	295,4	323,2	376,2	421,4	457,0	484,8	542,5	596,1	641,9	669,8	705,5	733,3
	E	A	166,6	193,2	212,0	239,8	275,4	303,2	338,8	391,8	437,0	472,6	500,4	558,1	611,7	657,5	685,4	-	-
Corrente di spunto (LRA)	A	A	363,0	427,2	446,0	695,0	730,6	758,4	786,2	839,2	884,4	920,0	947,8	1004,8	1058,4	1104,2	1132,1	1167,8	1195,6
	E	A	370,8	435,0	453,8	702,8	738,4	766,2	801,8	854,8	900,0	935,6	963,4	1020,4	1074,0	1119,8	1147,7	-	-

DATI TECNICI GENERALI

Taglia			0800	0900	1000	1100	1200	1400	1600	1800	2000	2200	2400	2600	2800	3000	3200	3400	3600
Compressore																			
Tipo	A,E	tipo									Scroll								
Regolazione compressore	A,E	Tipo									On-Off								
Numero	A	n°	4	4	4	4	4	4	4	5	6	6	6	7	8	9	9	9	9
	E	n°	4	4	4	4	4	4	4	5	6	6	6	7	8	9	9	-	-
Circuiti	A	n°	2	2	2	2	2	2	2	2	2	2	2	3	3	3	3	3	3
	E	n°	2	2	2	2	2	2	2	2	2	2	2	3	3	3	3	-	-
Refrigerante	A,E	tipo									R32								
Carica refrigerante circuito 1 (1)	A	kg	14,5	19,7	24,6	22,5	29,0	28,0	32,0	38,6	40,9	42,6	43,7	32,0	48,3	51,1	51,1	53,2	54,6
	E	kg	16,0	28,5	29,3	29,7	31,9	30,8	35,2	40,8	42,9	45,0	41,4	35,2	60,2	67,6	67,6	-	-
Carica refrigerante circuito 2 (1)	A	kg	15,0	19,7	24,6	23,0	30,0	28,0	32,0	38,6	40,9	42,6	43,7	32,0	48,3	51,1	51,1	53,2	54,6
	E	kg	16,5	28,5	29,3	29,3	33,0	30,8	35,2	40,8	42,9	45,0	41,4	35,2	60,2	67,6	67,6	-	-
Carica refrigerante circuito 3 (1)	A	kg	-	-	-	-	-	-	-	-	-	-	-	44,0	44,0	44,0	44,0	44,0	44,0
	E	kg	-	-	-	-	-	-	-	-	-	-	-	44,0	44,0	44,0	44,0	-	-
Impianto 2 tubi - Scambiatore lato utenza (caldo/freddo)																			
Tipo	A,E	tipo									Piastre								
Numero	A	n°	1	1	1	1	1	1	1	1	1	1	1	2	2	2	2	2	2
	E	n°	1	1	1	1	1	1	1	1	1	1	1	2	2	2	2	-	-
Attacchi (in/out)	A,E	Tipo									Giunti scanalati								
Diametro (in/out)	A	Ø	3''	3''	3''	3''	3''	4''	4''	4''	4''	5''	5''	5''	5''	5''	5''	5''	5''
	E	Ø	3''	3''	3''	3''	4''	4''	4''	4''	4''	5''	5''	5''	5''	5''	5''	-	-
Impianto 2 tubi - Scambiatore lato recupero (acqua calda sanitaria)																			
Tipo	A,E	tipo									Piastre								
Numero	A	n°	2	2	2	2	2	2	2	2	2	2	2	3	3	3	3	3	3
	E	n°	2	2	2	2	2	2	2	2	2	2	2	3	3	3	3	-	-
Attacchi (in/out)	A,E	Tipo									Giunti scanalati								
Diametro (in/out)	A	Ø	3''	3''	3''	3''	3''	4''	4''	4''	4''	5''	5''	5''	5''	5''	5''	5''	5''
	E	Ø	3''	3''	3''	3''	3''	4''	4''	4''	4''	5''	5''	5''	5''	5''	5''	-	-

(1) La carica riportata in tabella è un valore stimato e preliminare. Il valore finale della carica di refrigerante è riportato nella targhetta tecnica dell'unità. Per maggiori informazioni contattare sede.
(2) Potenza sonora: calcolata sulla base di misure effettuate in accordo con la normativa UNI EN ISO 9614-2, nel rispetto di quanto richiesto dalla certificazione Eurovent.; Pressione sonora misurata in campo libero, a 10 m di distanza dalla superficie esterna dell'unità (in accordo con la UNI EN ISO 3744).

Taglia			0800	0900	1000	1100	1200	1400	1600	1800	2000	2200	2400	2600	2800	3000	3200	3400	3600
Impianto 4 tubi - Scambiatore lato utenza (freddo)																			
Tipo	A,E	tipo	Piastre																
Numero	A	n°	1	1	1	1	1	1	1	1	1	1	1	2	2	2	2	2	2
	E	n°	1	1	1	1	1	1	1	1	1	1	1	2	2	2	2	-	-
Attacchi (in/out)	A,E	Tipo	Giunti scanalati																
Diametro (in/out)	A	Ø	3''	3''	3''	3''	3''	4''	4''	4''	4''	5''	5''	5''	5''	5''	5''	5''	5''
	E	Ø	3''	3''	3''	3''	4''	4''	4''	4''	4''	5''	5''	5''	5''	5''	5''	-	-
Impianto 4 tubi - Scambiatore lato recupero (lato caldo)																			
Tipo	A,E	tipo	Piastre																
Numero	A	n°	2	2	2	2	2	2	2	2	2	2	2	3	3	3	3	3	3
	E	n°	2	2	2	2	2	2	2	2	2	2	2	3	3	3	3	-	-
Attacchi (in/out)	A,E	Tipo	Giunti scanalati																
Diametro (in/out)	A	Ø	3''	3''	3''	3''	3''	4''	4''	4''	4''	5''	5''	5''	5''	5''	5''	5''	5''
	E	Ø	3''	3''	3''	3''	3''	4''	4''	4''	4''	5''	5''	5''	5''	5''	5''	-	-
Dati sonori calcolati in funzionamento a freddo (2)																			
Livello di potenza sonora	A	dB(A)	90,5	92,2	92,2	92,3	93,6	93,6	93,7	94,6	94,7	95,4	95,5	95,6	96,1	96,1	96,2	96,7	96,8
	E	dB(A)	85,2	86,2	86,2	87,0	88,3	88,8	89,7	90,1	90,2	90,9	91,2	92,2	92,5	92,6	92,8	-	-

(1) La carica riportata in tabella è un valore stimato e preliminare. Il valore finale della carica di refrigerante è riportato nella targhetta tecnica dell'unità. Per maggiori informazioni contattare sede.
(2) Potenza sonora: calcolata sulla base di misure effettuate in accordo con la normativa UNI EN ISO 9614-2, nel rispetto di quanto richiesto dalla certificazione Eurovent.; Pressione sonora misurata in campo libero, a 10 m di distanza dalla superficie esterna dell'unità (in accordo con la UNI EN ISO 3744).

DATI VENTILATORI

Taglia			0800	0900	1000	1100	1200	1400	1600	1800	2000	2200	2400	2600	2800	3000	3200	3400	3600
Ventilatori: J																			
Ventilatore																			
Tipo	A,E	tipo	Assiale																
Motore ventilatore	A,E	tipo	Inverter																
Numero	A	n°	4	6	6	6	8	8	8	10	10	12	12	14	16	16	16	18	18
	E	n°	6	8	8	8	10	10	12	14	14	16	16	18	20	20	20	-	-
Portata aria	A	m^3/h	82403	123609	123609	123605	164779	164779	164779	205996	205998	247152	247152	289826	331230	331230	331230	372633	372633
	E	m^3/h	102378	136491	136491	136491	170613	170613	204757	238871	238871	272982	272982	305065	338981	338961	338960	-	-

Taglia			0800	0900	1000	1100	1200	1400	1600	1800	2000	2200	2400	2600	2800	3000	3200	3400	3600
Ventilatori: °																			
Ventilatore																			
Tipo	A,E	tipo	Assiale	Assiale	Assiale	Assiale	Assiale	Assiale	Assiale	Assiale	Assiale	Assiale	Assiale	-	-	-	-	-	-
Motore ventilatore	A,E	tipo	- (1)	- (1)	- (1)	- (1)	- (1)	- (1)	- (1)	- (1)	- (1)	- (1)	- (1)	-	-	-	-	-	-
Numero	A	n°	4	6	6	6	8	8	8	10	10	12	12	-	-	-	-	-	-
	E	n°	6	8	8	8	10	10	12	14	14	16	16	-	-	-	-	-	-
Portata aria	A	m^3/h	82403	123609	123609	123605	164779	164779	164779	205996	205998	247152	247152	-	-	-	-	-	-
	E	m^3/h	102378	136491	136491	136491	170613	170613	204757	238871	238871	272982	272982	-	-	-	-	-	-

(1) On-Off con DCPX

DIMENSIONI

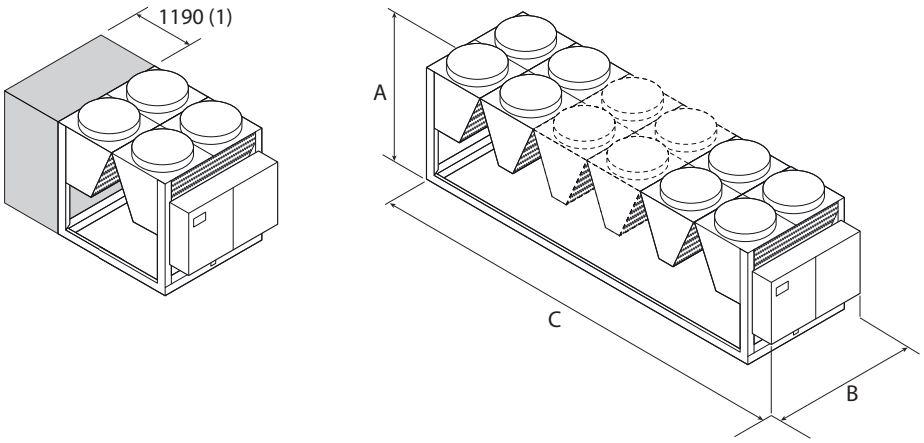

(1) Modulo aggiuntivo necessario per contenere il kit idronico con l'opzione "pompa" nelle taglie:
NPG 0800 A

Taglia			0800	0900	1000	1100	1200	1400	1600	1800	2000	2200	2400	2600	2800	3000	3200	3400	3600
Dimensioni e pesi senza kit idronico																			
A	A	mm	2450	2450	2450	2450	2450	2450	2450	2450	2450	2450	2450	2450	2450	2450	2450	2450	2450
	E	mm	2450	2450	2450	2450	2450	2450	2450	2450	2450	2450	2450	2450	2450	2450	2450	-	-
B	A	mm	2200	2200	2200	2200	2200	2200	2200	2200	2200	2200	2200	2200	2200	2200	2200	2200	2200
	E	mm	2200	2200	2200	2200	2200	2200	2200	2200	2200	2200	2200	2200	2200	2200	2200	-	-
C	A	mm	2820	4010	4010	4010	5200	5200	5200	6390	6390	7580	7580	9960	11150	11150	11150	12340	12340
	E	mm	4010	5200	5200	5200	6390	6390	7580	8770	8770	9960	9960	12340	13530	13530	13530	-	-
Peso a vuoto	A	kg	2575	3120	3130	3325	4115	4305	4605	5400	5805	6640	6740	8254	9076	9471	9571	10323	10413
	E	kg	3085	3745	3755	3955	4690	4865	5565	6400	6780	7690	7825	9268	10175	10540	10640	-	-
Dimensioni e pesi con pompe																			
A	A	mm	2450	2450	2450	2450	2450	2450	2450	2450	2450	2450	2450	2450	2450	2450	2450	2450	2450
	E	mm	2450	2450	2450	2450	2450	2450	2450	2450	2450	2450	2450	2450	2450	2450	2450	-	-
B	A	mm	2200	2200	2200	2200	2200	2200	2200	2200	2200	2200	2200	2200	2200	2200	2200	2200	2200
	E	mm	2200	2200	2200	2200	2200	2200	2200	2200	2200	2200	2200	2200	2200	2200	2200	-	-
C	A	mm	4010	4010	4010	4010	5200	5200	5200	6390	6390	7580	7580	9960	11150	11150	11150	12340	12340
	E	mm	4010	5200	5200	5200	6390	6390	7580	8770	8770	9960	9960	12340	13530	13530	13530	-	-

Aermec si riserva la facoltà di apportare in qualsiasi momento tutte le modifiche ritenute necessarie per il miglioramento del prodotto con eventuale modifica dei relativi dati tecnici.

Aermec S.p.A.
Via Roma, 996 - 37040 Bevilacqua (VR) - Italia
Tel. 0442633111 - Telefax 044293577
www.aermec.com

Numero Verde
800-843085

CPS

Unità multifunzione a più livelli di temperatura

Potenza frigorifera 164 ÷ 491 kW
Potenza termica 176 ÷ 505 kW

- **Sistema polivalente a 6 tubi**
- **Produzione simultanea e indipendente di acqua refrigerata, calda a media e alta temperatura anche per uso sanitario**
- **Sfrutta il recupero termico nella produzione contemporanea di caldo e freddo**



DESCRIZIONE

Le unità multi-funzione a 6 tubi CPS sono al servizio degli edifici residenziali e delle strutture ricettive che richiedono la contemporanea disponibilità di riscaldamento e raffrescamento degli ambienti serviti, e di acqua ad alta temperatura (in uscita dalla macchina fino a 73°C) per esigenze di riscaldamento e/o produzione A.C.S.

Ogni singola utenza (raffrescamento, riscaldamento a media temperatura, acqua calda ad alta temperatura) può essere servita indipendentemente dalla richiesta delle altre.

Per la versatilità delle funzioni e i limiti operativi estesi, oltre che per la facilità di installazione,queste unità sono anche impiegabili all'interno di processi industriali di varia tipologia.

CPS rappresenta la soluzione ideale sia nelle nuove realizzazioni che nelle riqualificazioni impiantistiche.

CARATTERISTICHE

Campo di funzionamento

Possibilità di produrre acqua fino ad 73°C, con impiego prevalente del recupero termico in presenza di richiesta di raffrescamento.

2 unità bicircuito

Realizzate ottimizzando l'abbinamento impiantistico tra una unità polivalente aria-acqua a 4 tubi serie NRP (con compressori scroll e refrigerante R410A) **per la produzione dell'acqua refrigerata e acqua calda a media temperatura lato impianto",** e una pompa di calore acqua-acqua serie WWB (con compressori scroll e refrigerante R134a) **per la produzione di acqua calda ad alta temperatura (A.C.S.).**

Caratteristiche costruttive dell'unità

Le nuove unità CPS permettono di operare in spazi ridotti, con considerevole risparmio nei tempi di progettazione ed installazione, e con logiche di gestione ottimizzate e collaudate per avere un sistema plug and play di elevata affidabilità ed efficienza.

Sono formate da:

4 circuiti frigoriferi

— 2 circuiti (C1/C2) con gas R410A
— 2 circuiti (C2/C3) con gas R134a

3 scambiatori a piastre

— 1 Scambiatore a piastre per l'acqua refrigerata
— 1 Scambiatore a piastre per l'acqua calda a media temperatura
— 1 Scambiatore a piastre **in inox ispezionabile** per l'acqua calda ad alta temperatura (A.C.S.)

Il basamento, la struttura e la pannellatura sono in acciaio zincato trattato con vernici poliestere RAL 9003.

Controllo della temperatura di condensazione

Dispositivo per il controllo elettronico di condensazione di serie, per il funzionamento anche con basse temperature, che consente di adeguare la portata d'aria all'effettiva richiesta dell'impianto con vantaggi in termini di riduzione dei consumi.

Opzione kit idronico integrato

Per avere anche una soluzione che dia un risparmio economico e che faciliti l'installazione, queste unità possono essere configurate con un kit idronico integrato, sul lato utenza per l'acqua refrigerata, sul lato utenza per l'acqua a media temperatura è sempre presente.

I kit racchiudono in loro i principali componenti idraulici, e sono disponibili in diverse configurazioni con pompa singola o con pompa di riserva per poter scegliere tra diverse prevalenze utili.

■ *Pena la decadenza della garanzia è obbligatorio installare su entrambi i circuiti idraulici delle utenze freddo e caldo a media temperatura, un flussostato a protezione degli scambiatori.*

CONTROLLO PCO[5]

Regolazione a microprocessore completa di una tastiera Touch screen da 7" per navigare in modo semplice e intuitivo fra le varie schermate, permettendo di modificare i parametri operativi e di visualizzare in forma grafica l'andamento in tempo reale di alcune grandezze, e una completa gestione degli allarmi e il loro storico.

— La presenza di un orologio programmatore permette d'impostare delle fasce orarie di funzionamento ed un eventuale secondo set-point.
— La termoregolazione avviene con la logica proporzionale integrale, in base alla temperatura di uscita dell'acqua.
— **Controllo HP flottante:** Permette con la modulazione continua dei ventilatori di ottimizzare il funzionamento dell'unità in qualsiasi punto di lavoro, garantendo un incremento dell'efficienza energetica ai carichi parziali. **ESEER fino a +7% con ventilatori inverter.**

— **Modalità night mode:** solo nelle versioni **non silenziate** è possibile impostare un profilo di funzionamento silenziato, utile ad esempio nelle ore notturne per un maggior comfort acustico, ma che garantisce sempre le prestazioni anche nelle ore di maggior carico.

CONFIGURATORE

Campo		Descrizione
1,2,3		**CPS**
4,5,6,7		**Taglia** 0704, 1004, 1805
8		**Batterie**
	R	Rame - rame
	S	Rame - rame stagnato
	V	Rame - alluminio verniciato
	°	Rame - alluminio
9		**Ventilatori**
	J	Inverter
	°	Asincroni + DCPX
10		**Alimentazione**
	S	400V ~ 3 50Hz con soft-start
	°	400V ~ 3 50Hz con magnetotermici
11,12		**Kit idronico integrato lato utenza acqua refrigerata**
	00	Senza kit idronico
	DA	Pompa A + riserva
	DB	Pompa B + riserva
	DC	Pompa C + riserva
	DD	Pompa D + riserva
	DE	Pompa E + riserva
	DF	Pompa F + riserva
	DG	Pompa G + riserva
	DH	Pompa H + riserva
	DI	Pompa I + riserva
	PA	Pompa A
	PB	Pompa B
	PC	Pompa C
	PD	Pompa D
	PE	Pompa E
	PF	Pompa F
	PG	Pompa G
	PH	Pompa H
	PI	Pompa I
13,14		**Kit idronico integrato lato utenza acqua a media temperatura**
	RA	Pompa A
	RB	Pompa B
	RC	Pompa C
	RD	Pompa D
	RE	Pompa E
	RF	Pompa F
	RG	Pompa G
	RH	Pompa H
	RI	Pompa I
	SA	Pompa A + riserva
	SB	Pompa B + riserva
	SC	Pompa C + riserva
	SD	Pompa D + riserva
	SE	Pompa E + riserva
	SF	Pompa F + riserva
	SG	Pompa G + riserva
	SH	Pompa H + riserva
	SI	Pompa I + riserva

COMPATIBILITÀ TRA KIT IDRONICI

I kit racchiudono in loro i principali componenti idraulici, e sono disponibili in diverse configurazioni con pompa singola o con pompa di riserva per poter scegliere tra diverse prevalenze utili

Vi riportiamo qui le tabelle di compatibilità tra le taglie e i kit idronici.
Il kit idronico lato caldo a media temperatura deve essere sempre presente.

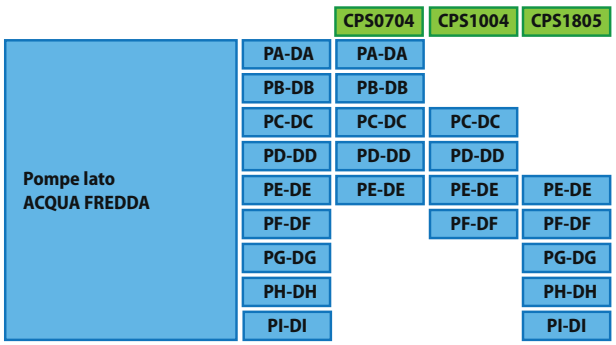

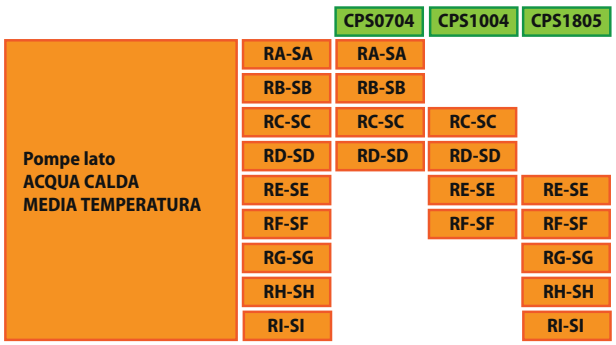

DATI PRESTAZIONALI

		CPS0704°°°00RA	CPS1004°°°00RC	CPS1805°°°00RE
Raffreddamento lato impianto (1)				
Potenza frigorifera	kW	163,9	259,2	490,5
Potenza assorbita	kW	53,2	86,3	165,7
Corrente assorbita totale a freddo	A	97,0	128,0	239,0
EER	W/W	3,08	3,00	2,96
Portata acqua utenza	l/h	28212	44593	84370
Perdita di carico lato utenza	kPa	32	34	49
Riscaldamento lato impianto a media temperatura (2)				
Potenza termica	kW	175,2	271,8	503,5
Potenza assorbita	kW	55,8	86,5	161,7
Corrente assorbita totale a caldo	A	104,0	136,0	250,0
COP	W/W	3,14	3,14	3,11
Portata acqua utenza	l/h	30521	47339	87653
Prevalenza utile lato utenza	kPa	99	120	113
Riscaldamento lato impianto ad alta temperatura (ACS) (3)				
Potenza termica (ACS)	kW	90,7	177,4	251,9
Potenza assorbita	kW	48,4	85,3	144,3
Corrente assorbita totale a caldo	A	88,0	134,0	211,0
COP	W/W	1,87	2,08	1,75
Portata acqua lato sanitario	l/h	7897	15442	21924
Perdita di carico lato sanitario	kPa	30	40	39
Funzionamento contemporaneo (freddo + caldo a media temperatura) (4)				
Potenza frigorifera	kW	163,3	258,3	466,2
Potenza termica	kW	207,8	330,2	600,6
Potenza assorbita	kW	48,4	78,7	147,7
Corrente assorbita totale	A	92	136	253
TER	W/W	7,66	7,47	7,22
Portata acqua lato freddo	l/h	28212	45593	84370
Perdita di carico lato freddo	kPa	32	34	49
Portata acqua lato caldo	l/h	30521	47339	87653
Prevalenza utile lato utenza	kPa	99	120	113
Funzionamento contemporaneo (freddo + caldo ad alta temperatura ACS) (5)				
Potenza frigorifera	kW	160,0	250,0	463,5
Potenza termica (ACS)	kW	90,7	177,4	251,9
Potenza assorbita	kW	70,7	124,1	217,0
Corrente assorbita totale	A	126	191	333
TER	W/W	3,54	3,45	3,30
Portata acqua lato freddo	l/h	27536	43003	79720
Perdita di carico lato freddo	kPa	30	31	44
Portata acqua lato sanitario	l/h	7899	15442	21924
Perdita di carico lato sanitario	kPa	30	40	39
Funzionamento contemporaneo (caldo a media temperatura + caldo ad alta temperatura ACS) (6)				
Potenza termica	kW	101,4	129,5	304,2
Potenza termica (ACS)	kW	90,5	177,0	251,3
Potenza assorbita	kW	73,7	123,9	215,6
Corrente assorbita totale	A	137	196	341
TER	W/W	2,60	2,47	2,58
Portata acqua lato caldo	l/h	17696	22604	53038
Prevalenza utile lato utenza	kPa	158	189	256
Portata acqua lato sanitario	l/h	7897	15442	21924
Perdita di carico lato sanitario	kPa	30	40	39
Funzionamento contemporaneo (freddo + caldo a media temperatura + caldo ad alta temperatura ACS) (7)				
Potenza frigorifera	kW	163,3	258,3	466,2
Potenza termica	kW	134,0	187,9	401,4
Potenza termica (ACS)	kW	90,5	177,0	251,3
Potenza assorbita totale	kW	66,7	116,6	204,1
Corrente assorbita totale	A	125	199	347
TER	W/W	5,81	5,35	5,48
Portata acqua lato freddo	l/h	28212	44593	84370
Perdita di carico lato freddo	kPa	32	34	49
Portata acqua lato caldo	l/h	30521	47339	87653
Prevalenza utile lato utenza	kPa	99	120	113
Portata acqua lato sanitario	l/h	7897	15442	21924
Perdita di carico lato sanitario	kPa	30	40	39

(1) Dati 14511:2022; Acqua scambiatore lato utenza 12 °C / 7 °C; Aria esterna 35 °C
(2) Dati 14511:2022; Acqua scambiatore lato utenza 40 °C / 45 °C; Aria esterna 7 °C b.s. / 6 °C b.u.
(3) Dati 14511:2022; Scambiatore lato utenza (acqua calda alta temperatura ACS) 55 °C/ 65 °C; Aria esterna 7 °C b.s. / 6 °C b.u.
(4) Acqua scambiatore lato recupero totale * / 45 °C; Acqua scambiatore lato utenza * / 7 °C;
(5) Dati 14511:2022; Acqua scambiatore lato utenza 12 °C / 7 °C; Aria esterna 35 °C; Acqua scambiatore lato ACS 55 °C / 65 °C
(6) Dati 14511:2022; Acqua scambiatore lato utenza * °C / 45 °C; Aria esterna 7 °C b.s. / 6 °C b.u.; Acqua scambiatore lato ACS 55 °C / 65 °C
(7) Scambiatore lato utenza (acqua fredda) * / 7 °C; Scambiatore lato utenza (acqua calda media temperatura) * / 45 °C; Scambiatore lato utenza (acqua calda alta temperatura ACS) 55 °C/ 65 °C

DATI ENERGETICI

		CPS0704°°°00RA	CPS1004°°°00RC	CPS1805°°°00RE
Prestazioni a freddo per basse temperature (UE n° 2016/2281)				
SEER	W/W	-	-	4,56
ηsc	%	-	-	180%
UE 813/2013 prestazioni in condizioni climatiche medie (average) - 55 °C - Pdesignh ≤ 400 kW (1)				
Pdesignh	kW	150	241	-
SCOP	W/W	2,66	2,76	-
ηsh	%	103%	107%	-
UE 813/2013 prestazioni in condizioni climatiche medie (average) - 35 °C - Pdesignh ≤ 400 kW (2)				
Pdesignh	kW	158	246	-
SCOP	W/W	3,26	3,44	-
ηsh	%	128%	135%	-

(1) Efficienze in applicazioni per media temperatura (55°C)
(2) Efficienze in applicazioni per bassa temperatura (35°C)

DATI ELETTRICI

		CPS0704°°°00RA	CPS1004°°°00RC	CPS1805°°°00RE
Funzionamento solo freddo				
Corrente massima (FLA)	A	153,0	220,0	420,0
Corrente di spunto (LRA)	A	293,0	459,0	746,0
Funzionamento solo caldo media temperatura				
Corrente massima (FLA)	A	153,0	220,0	420,0
Corrente di spunto (LRA)	A	293,0	459,0	746,0
Funzionamento solo caldo alta temperatura (A.C.S.)				
Corrente massima (FLA)	A	121,0	203,0	320,0
Corrente di spunto (LRA)	A	261	442	645
Funzionamento contemporaneo (caldo media temperatura + freddo)				
Corrente massima (FLA)	A	138,0	197,0	381,0
Corrente di spunto (LRA)	A	278	436	707
Funzionamento contemporaneo (caldo media temperatura + caldo alta temperatura A.C.S.)				
Corrente massima (FLA)	A	197,0	308,0	549,0
Corrente di spunto (LRA)	A	337	547	874
Funzionamento contemporaneo (freddo + caldo alta temperatura A.C.S.)				
Corrente massima (FLA)	A	189,0	300,0	533,0
Corrente di spunto (LRA)	A	329	539	858
Funzionamento contemporaneo (freddo + caldo media temperatura + caldo alta temperatura A.C.S.)				
Corrente massima (FLA)	A	181,0	284,0	510,0
Corrente di spunto (LRA)	A	321	523	835

DATI TECNICI GENERALI

		CPS0704°°°00RA	CPS1004°°°00RC	CPS1805°°°00RE
Compressore - Circuito (C1/C2)				
Tipo	tipo		Scroll	
Numero	n°	4	4	5
Circuiti	n°	2	2	2
Refrigerante	tipo		R410A	
Carica refrigerante	kg	45,0	61,0	106,0
Valvola termostatica	tipo		Meccanica	
Compressore - Circuito (C3/C4)				
Tipo	tipo		Scroll	
Numero	n°	2	2	2
Circuiti	n°	2	2	2
Refrigerante	tipo		R134a	
Carica refrigerante	kg	7,0	15,0	20,0
Valvola termostatica	tipo		Elettronica	
Scambiatore lato utenza (freddo)				
Tipo	tipo		Piastre	
Numero	n°	1	1	1
Attacchi (in/out)	Tipo		Giunti scanalati	
Diametro (in/out)	Ø	2″1/2	3″	4″
Scambiatore lato utenza (caldo a media temperatura)				
Tipo	tipo		Piastre	
Numero	n°	2	2	2
Attacco collettore (in/out)	Tipo		Giunto scanalato	
Diametro collettore (in/out)	Ø	2″1/2	3″	4″
Scambiatore lato utenza (caldo ad alta temperatura)				
Tipo	tipo		Piastre	
Numero	n°	1	1	1
Attacchi (in/out)	Tipo		Gas	
Diametro (in/out)	Ø		2″M	
Ventilatore				
Tipo	tipo		Assiale	
Motore ventilatore	tipo		Asincrono con taglio di fase	
Numero	n°	4	6	10
Portata aria	m^3/h	88000	116500	194100

DIMENSIONI

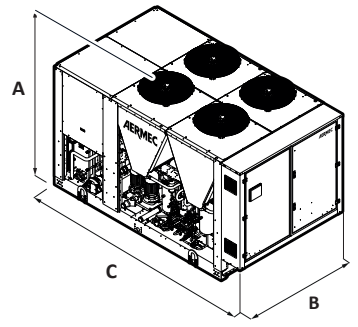

		CPS0704°°°00RA	CPS1004°°°00RC	CPS1805°°°00RE
Dimensioni e pesi				
A	mm	2450	2450	2450
B	mm	2200	2200	2200
C	mm	3975	5760	8143

Aermec si riserva la facoltà di apportare in qualsiasi momento tutte le modifiche ritenute necessarie per il miglioramento del prodotto con eventuale modifica dei relativi dati tecnici.

Aermec S.p.A.
Via Roma, 996 - 37040 Bevilacqua (VR) - Italia
Tel. 0442633111 - Telefax 044293577
www.aermec.com

Numero Verde
800-843085

NXP 0500 - 1650

Polivalente condensata ad acqua

Potenza frigorifera 108 ÷ 502 kW
Potenza termica 122 ÷ 549 kW

- **Unità studiate per sistemi a 2 e a 4 tubi**
- **Elevate efficienze ai carichi parziali**
- **Produzione simultanea e indipendente di acqua calda e refrigerata**



CONTO TERMICO

Per i modelli che rientrano nelle detrazioni e negli incentivi fare riferimento solo alle liste presenti sul sito www.aermec.it

EUROVENT CERTIFIED PERFORMANCE www.eurovent-certification.com

DESCRIZIONE

Polivalente da interno studiata per applicazioni con impianti a 2 o 4 tubi. Con una sola unità si è in grado di soddisfare, per tutto il periodo dell'anno, la richiesta di acqua calda e refrigerata in modo contemporaneo e indipendente.
Il basamento, la struttura e la pannellatura sono in acciaio zincato trattato con vernici poliestere RAL 9003.

VERSIONI

° Standard
L Standard silenziata

CARATTERISTICHE

Campo di funzionamento

Lavoro a pieno carico con produzione di acqua refrigerata da 4 a 18 °C, all'evaporatore e acqua calda al condensatore fino a 55 °C.
(per maggiori dettagli fare riferimento alla documentazione tecnica).

Unità bicircuito

Le unità sono bicircuito, per assicurare la massima efficienza sia a pieno carico che ai carichi parziali.

Scambiatori

Tutte le unità di serie hanno gli scambiatori lato utenza e recupero a piastre, ottimizzati per sfruttare le eccellenti caratteristiche di scambio termico dell'R410A.

Opzione kit idronico integrato

Per avere anche una soluzione che dia un risparmio economico e che faciliti l'installazione, queste unità possono essere configurate con un kit idronico integrato, sia sul lato utenza che sul lato recupero.
Il kit racchiude in sé i principali componenti idraulici, ed è disponibile in diverse configurazioni con pompa singola o con pompa di riserva per poter scegliere tra diverse prevalenze utili.

Il flussostato è disponibile come accessorio sia per il lato impianto che per il lato recupero, ed è obbligatoria l'installazione pena decadenza della garanzia.

CONTROLLO PCO[5]

Regolazione a microprocessore, completo di tastiera e display LCD, che permette una facile consultazione e l'intervento sull'unità attraverso un menù disponibile in più lingue.

- La possibilità di controllare due unità in parallelo Master - Slave
- La presenza di un orologio programmatore permette d'impostare delle fasce orarie di funzionamento ed un eventuale secondo set-point.
- La termoregolazione avviene con la logica proporzionale integrale, in base alla temperatura di uscita dell'acqua.

ACCESSORI

AER485P1: Interfaccia RS-485 per sistemi di supervisione con protocollo MODBUS. È previsto n°. 1 accessorio per ogni scheda di controllo dell'unità.
AERBACP: Interfaccia di comunicazione Ethernet per protocolli Bacnet/IP, Modbus TCP/IP, SNMP. È previsto n°. 1 accessorio per ogni scheda di controllo dell'unità.
AERNET: Il dispositivo permette il controllo, la gestione ed il monitoraggio remoto di un refrigeratore con un PC, smartphone o tablet tramite collegamento Cloud. AERNET svolge la funzione di Master mentre ogni unità collegata viene configurata come Slave fino ad un massimo di 6 schede di controllo. È inoltre possibile con un semplice click salvare sul proprio terminale un file log con tutti i dati delle unità collegate per eventuali post analisi.
FL: Flussostato.
MULTICHILLER-EVO: Sistema di controllo per il comando, l'accensione e lo spegnimento dei singoli refrigeratori in un impianto in cui siano installati più apparecchi in parallelo (max. n° 9) assicurando sempre la portata costante agli evaporatori.
PGD1: Consente di eseguire a distanza le operazioni di comando dell'unità.
AVX: Supporti antivibranti a molla.

ACCESSORI MONTATI IN FABBRICA

DRE: Dispositivo elettronico di riduzione della corrente di spunto.
RIF: Rifasatore di corrente. Collegato in parallelo al motore, permette una riduzione della corrente assorbita (circa il 10%)

COMPATIBILITÀ ACCESSORI

Modello	Ver	0500	0550	0600	0650	0700	0750	0800	0900	1000	1250	1400	1500	1650
AER485P1	°,L	•	•	•	•	•	•	•	•	•	•	•	•	•
AERBACP	°,L	•	•	•	•	•	•	•	•	•	•	•	•	•
AERNET	°,L	•	•	•	•	•	•	•	•	•	•	•	•	•
FL	°,L	•	•	•	•	•	•	•	•	•	•	•	•	•
MULTICHILLER-EVO	°,L	•	•	•	•	•	•	•	•	•	•	•	•	•
PGD1	°,L	•	•	•	•	•	•	•	•	•	•	•	•	•

Antivibranti

Versione	Pompe lato utenza	Pompe lato recupero	0500	0550	0600	0650	0700	0750	0800
°	°	°	AVX350	AVX350	AVX351	AVX351	AVX351	AVX351	AVX352
°	°	U, V	AVX357	AVX357	AVX358	AVX358	AVX358	AVX359	AVX360
°	M, N	°, U, V, W, Z	AVX357	AVX357	AVX358	AVX358	AVX358	AVX359	AVX360
°	O, P	U, V	AVX357	AVX357	AVX358	AVX358	AVX358	AVX359	AVX360
°	°	W, Z	AVX357	AVX357	AVX359	AVX359	AVX359	AVX359	AVX363
°	O, P	°, W, Z	AVX357	AVX357	AVX359	AVX359	AVX359	AVX359	AVX363
L	°	°	AVX351	AVX351	AVX355	AVX355	AVX355	AVX356	AVX353
L	°	U, V	AVX358	AVX358	AVX359	AVX359	AVX359	AVX360	AVX360
L	M, N	°, U, V	AVX358	AVX358	AVX359	AVX359	AVX359	AVX360	AVX360
L	°, M, N	W, Z	AVX359	AVX359	AVX359	AVX359	AVX359	AVX363	AVX363
L	O, P	°, U, V, W, Z	AVX359	AVX359	AVX359	AVX359	AVX359	AVX363	AVX363

Versione	Pompe lato utenza	Pompe lato recupero	0900	1000	1250	1400	1500	1650
°	°	°	AVX352	AVX353	AVX353	AVX353	AVX354	AVX354
°	°	U, V	AVX360	AVX361	AVX361	AVX361	AVX361	AVX361
°	M, N	°, U, V, W, Z	AVX360	AVX361	AVX361	AVX361	AVX361	AVX361
°	O, P	U, V	AVX360	AVX361	AVX361	AVX361	AVX361	AVX361
°	°	W, Z	AVX363	AVX364	AVX364	AVX364	AVX364	AVX364
°	O, P	°, W, Z	AVX363	AVX364	AVX364	AVX364	AVX364	AVX364
L	°	°	AVX353	AVX353	AVX354	AVX354	AVX354	AVX354
L	°	U, V	AVX360	AVX361	AVX361	AVX362	AVX362	AVX362
L	M, N	°, U, V	AVX360	AVX361	AVX361	AVX362	AVX362	AVX362
L	°, M, N	W, Z	AVX364	AVX364	AVX364	AVX364	AVX364	AVX364
L	O, P	°, U, V, W, Z	AVX364	AVX364	AVX364	AVX364	AVX364	AVX364

Dispositivo di riduzione della corrente di spunto

Ver	0500	0550	0600	0650	0700	0750	0800	0900	1000	1250	1400	1500	1650
°, L	DRE501 (1)	DRE551 (1)	DRE601 (1)	DRE651 (1)	DRE701 (1)	DRE751 (1)	DRE801 (1)	DRE901 (1)	DRE1001 (1)	DRE1251 (1)	DRE1401 (1)	DRE1401 (1)	DRE1401 (1)

(1) Solo per alimentazioni 400V 3N ~ 50Hz e 400V 3 ~ 50Hz. Se è presente la dicitura x 2 o x 3 indica la quantità da ordinare.
Il fondino grigio indica gli accessori montati in fabbrica

Rifasatori

Ver	0500	0550	0600	0650	0700	0750	0800	0900	1000	1250	1400	1500	1650
°, L	RIF98	RIF98	RIF95	RIF95	RIF95	RIF95	RIF95	RIF96	RIF97	RIF97	RIF97	RIF97	RIF97

Il fondino grigio indica gli accessori montati in fabbrica

CONFIGURATORE

Opzioni di configurazione

Campo		Descrizione
1,2,3		**NXP**
4,5,6,7		**Taglia** 0500, 0550, 0600, 0650, 0700, 0750, 0800, 0900, 1000, 1250, 1400, 1500, 1650
8		**Campo d'impiego**
	°	Valvola termostatica meccanica standard
9		**Tipo impianto**
	2	Impianto 2 tubi
	4	Impianto 4 tubi
10		**Versione**
	°	Standard
	L	Standard silenziata
11		**Alimentazione**
	4	220V ~ 3 50Hz con magnetotermici (1)
	5	500V ~ 3 50Hz con magnetotermici (2)
	°	400V ~ 3 50Hz con magnetotermici
12		**Pompe lato utenza**
	M	Pompa singola bassa prevalenza
	N	Pompa bassa prevalenza + riserva
	O	Pompa singola alta prevalenza
	P	Pompa alta prevalenza + riserva
	°	Senza kit idronico
13		**Pompe lato recupero**
	U	Pompa singola bassa prevalenza
	V	Pompa bassa prevalenza + riserva
	W	Pompa singola alta prevalenza
	Z	Pompa alta prevalenza + riserva
	°	Senza kit idronico

(1) Solo per le taglie dalla 0500 alla 0700
(2) Solo per le taglie dalla 800 alla 1000

DATI PRESTAZIONALI

NXP - 2 TUBI - versioni °/L

Taglia		0500	0550	0600	0650	0700	0750	0800	0900	1000	1250	1400	1500	1650
Raffreddamento lato impianto 2 tubi (1)														
Potenza frigorifera	kW	108,9	117,0	141,5	157,5	192,7	218,5	252,2	281,0	305,8	345,2	392,3	447,2	502,4
Potenza assorbita	kW	24,0	26,1	30,9	35,1	42,6	48,9	56,0	62,5	66,3	75,7	85,2	98,4	110,3
Corrente assorbita a freddo	A	47,0	50,0	58,0	65,0	84,0	90,0	92,0	101,0	106,0	135,0	149,0	169,0	188,0
EER	W/W	4,54	4,48	4,58	4,49	4,52	4,47	4,51	4,50	4,61	4,56	4,60	4,55	4,55
Portata acqua sorgente	l/h	22711	24436	29455	32877	40143	45586	52705	58706	63673	71963	81633	93177	104621
Perdita di carico lato sorgente	kPa	33	37	41	50	59	69	28	34	26	32	36	45	49
Portata acqua utenza	l/h	18734	20124	24349	27108	33155	37599	43386	48338	52596	59364	67464	76904	86389
Perdita di carico lato utenza	kPa	19	21	21	25	27	29	20	25	19	23	26	32	34
Riscaldamento lato impianto 2 tubi (2)														
Potenza termica	kW	122,4	131,0	158,2	175,7	210,0	238,7	289,0	320,9	352,6	383,7	433,5	489,5	549,4
Potenza assorbita	kW	29,6	32,0	38,5	43,3	51,7	59,6	70,9	79,3	84,0	91,7	103,4	118,6	132,1
Corrente assorbita a caldo	A	54,0	58,0	68,0	76,0	95,0	103,0	112,0	123,0	130,0	154,0	173,0	196,0	217,0
COP	W/W	4,13	4,09	4,11	4,05	4,06	4,00	4,08	4,05	4,20	4,18	4,19	4,13	4,16
Portata acqua sorgente	l/h	27209	29066	35169	38937	46642	52841	63935	70917	78660	85555	96778	108934	122632
Perdita di carico lato sorgente	kPa	47	52	58	69	79	92	41	50	39	45	51	62	67
Portata acqua utenza	l/h	21232	22726	27452	30476	36453	41427	50177	55720	61233	66632	75270	84987	95403
Perdita di carico lato utenza	kPa	25	27	27	32	32	36	27	33	25	29	32	39	42
Riscaldamento lato sanitario 2 tubi (3)														
Potenza termica	kW	124,5	133,2	161,0	178,8	213,6	242,8	293,3	325,1	354,8	390,1	439,8	496,5	558,6
Potenza assorbita	kW	29,2	31,6	37,8	42,6	50,9	58,4	70,0	78,4	83,2	91,1	102,6	117,8	131,6
Corrente assorbita totale a caldo	A	54,0	57,0	67,0	75,0	95,0	103,0	110,0	122,0	129,0	153,0	171,0	194,0	216,0
COP	W/W	4,26	4,21	4,26	4,20	4,19	4,16	4,19	4,15	4,26	4,28	4,29	4,21	4,24
Portata acqua sorgente	l/h	27905	29767	36085	39952	47734	54174	65416	72379	79441	87568	98845	111238	125462
Perdita di carico lato sorgente	kPa	37	42	41	50	53	58	42	50	38	46	52	66	70
Portata acqua lato sanitario	l/h	21604	23109	27936	31015	37062	42149	50928	56446	61601	67743	76363	86215	96994
Perdita di carico lato sanitario	kPa	23	26	25	30	33	36	26	32	23	28	33	40	43
Funzionamento contemporaneo (caldo + freddo) 2 tubi (4)														
Potenza frigorifera	kW	96,2	102,5	124,8	138,9	165,4	190,6	225,7	250,3	282,6	308,1	340,2	392,0	444,9
Potenza termica recuperata	kW	123,3	131,9	160,0	178,4	212,6	244,6	290,8	322,7	360,1	392,6	435,1	500,6	566,0
Potenza assorbita	kW	28,2	30,5	36,5	40,9	49,0	56,2	67,8	75,5	80,9	88,2	99,2	113,9	126,6
Portata acqua utenza	l/h	18734	20124	24349	27108	33155	37599	43386	48338	52596	59364	67464	76904	86389
Perdita di carico lato utenza	kPa	19	21	21	25	27	29	20	25	19	23	26	32	34
Portata acqua lato sanitario	l/h	21604	23109	27936	31015	37062	42149	50928	56446	61601	67743	76363	86215	96994
Perdita di carico lato sanitario	kPa	23	26	25	30	33	36	26	32	23	28	33	40	43

(1) Dati 14511:2022; Acqua scambiatore lato utenza 12 °C / 7 °C; Acqua lato sorgente 30 °C / 35 °C; Tutte le unità sono certificate Eurovent
(2) Dati 14511:2022; Acqua scambiatore lato utenza 40 °C / 45 °C; Acqua scambiatore lato sorgente 10 °C / 7 °C
(3) Acqua scambiatore lato recupero totale 40 °C / 45 °C; Acqua scambiatore lato sorgente 10 °C / 7 °C
(4) Acqua scambiatore lato recupero totale * / 45 °C; Acqua scambiatore lato utenza * / 7 °C;

Nxp - 4 TUBI - versione °/L

Taglia		0500	0550	0600	0650	0700	0750	0800	0900	1000	1250	1400	1500	1650
Raffreddamento lato impianto 4 tubi (1)														
Potenza frigorifera	kW	108,9	117,0	141,5	154,5	192,7	218,5	252,2	281,0	305,8	345,2	392,3	447,2	502,4
Potenza assorbita	kW	24,0	26,1	30,9	35,1	42,6	48,9	56,0	62,5	66,3	75,7	85,2	98,4	110,3
Corrente assorbita a freddo	A	47,0	50,0	58,0	65,0	84,0	90,0	92,0	101,0	106,0	135,0	149,0	169,0	188,0
EER	W/W	4,54	4,48	4,58	4,49	4,52	4,47	4,51	4,50	4,61	4,56	4,60	4,55	4,55
Portata acqua sorgente	l/h	22711	24436	29455	32877	40143	45586	52705	58706	63673	71963	81633	93177	104621
Perdita di carico lato sorgente	kPa	33	37	41	50	59	69	28	34	26	32	36	45	49
Portata acqua utenza	l/h	18734	20124	24349	27108	33155	37599	43386	48338	52596	59364	67464	76904	86389
Perdita di carico lato utenza	kPa	19	21	21	25	27	29	20	25	29	23	26	32	34
Riscaldamento lato impianto 4 tubi (2)														
Potenza termica	kW	124,5	133,2	161,0	178,8	213,6	242,8	293,3	325,1	354,8	390,1	439,8	496,5	588,6
Potenza assorbita	kW	29,2	31,6	37,8	42,6	50,9	58,4	70,0	78,4	83,2	91,1	102,6	117,8	131,6
Corrente assorbita totale a caldo	A	54,0	57,0	67,0	75,0	95,0	103,0	110,0	122,0	129,0	153,0	171,0	194,0	216,0
COP	W/W	4,26	4,21	4,26	4,20	4,19	4,16	4,19	4,15	4,26	4,28	4,29	4,21	4,24
Portata acqua sorgente	l/h	27905	29767	36085	39952	47734	54174	65416	72379	79441	87568	98845	111238	125462
Perdita di carico lato sorgente	kPa	37	42	41	50	53	58	42	50	38	46	52	66	70
Portata acqua utenza	l/h	21604	23109	27935	31015	37062	42149	50928	54446	61601	67743	76363	46215	96994
Perdita di carico lato utenza	kPa	23	26	25	30	33	36	26	32	23	28	33	40	43
Funzionamento contemporaneo (caldo + freddo) 4 tubi (3)														
Potenza frigorifera	kW	96,2	102,5	124,8	138,9	165,4	190,6	225,7	250,3	282,6	308,1	340,2	392,0	444,9
Potenza termica recuperata	kW	123,3	131,9	160,0	178,4	212,6	244,6	290,8	322,7	360,1	392,6	435,1	500,6	566,0
Potenza assorbita	kW	28,2	30,5	36,5	40,9	49,0	56,2	67,8	75,5	80,9	88,2	99,2	113,4	126,6
Portata acqua lato freddo	l/h	18734	20124	24349	27108	33155	37599	43386	48338	52596	59364	67464	76904	86389
Perdita di carico lato freddo	kPa	19	21	21	25	27	29	20	25	19	23	26	32	34
Portata acqua lato caldo	l/h	21604	23109	27936	31015	37062	42149	50928	56446	61601	67743	76363	86215	96944

(1) Dati 14511:2022; Acqua scambiatore lato utenza 12 °C / 7 °C; Acqua lato sorgente 30 °C / 35 °C; Tutte le unità sono certificate Eurovent
(2) Dati 14511:2022; Acqua scambiatore lato utenza 40 °C / 45 °C; Acqua scambiatore lato sorgente 10 °C / 7 °C
(3) Acqua scambiatore lato recupero totale * / 45 °C; Acqua scambiatore lato utenza * / 7 °C;

Taglia			0500	0550	0600	0650	0700	0750	0800	0900	1000	1250	1400	1500	1650
Perdita di carico lato caldo		kPa	23	26	25	30	33	36	26	32	23	28	33	40	43

(1) Dati 14511:2022; Acqua scambiatore lato utenza 12 °C / 7 °C; Acqua lato sorgente 30 °C / 35 °C; Tutte le unità sono certificate Eurovent
(2) Dati 14511:2022; Acqua scambiatore lato utenza 40 °C / 45 °C; Acqua scambiatore lato sorgente 10 °C / 7 °C
(3) Acqua scambiatore lato recupero totale * / 45 °C; Acqua scambiatore lato utenza * / 7 °C;

INDICI ENERGETICI (REG. 2016/2281 UE)

Taglia			0500	0550	0600	0650	0700	0750	0800	0900	1000	1250	1400	1500	1650
SEER - 12/7 (EN14825: 2018) (1)															
SEER	°,L	W/W	5,25	5,44	5,52	5,43	5,52	5,39	5,61	5,82	6,09	6,00	6,05	6,43	6,45
Efficienza stagionale	°,L	%	207,0%	214,6%	217,8%	214,2%	217,8%	212,6%	221.4%	229,9%	240,5%	237,1%	239,1%	254,2%	254,9%
SEPR - (EN 14825: 2018) Alta temperatura (2)															
SEPR	°,L	W/W	-	-	-	-	-	-	-	7,08	7,30	7,21	7,23	-	-
UE 813/2013 prestazioni in condizioni climatiche medie (average) - 55 °C - Pdesignh ≤ 400 kW (3)															
Pdesignh	°,L	kW	163	173	212	234	280	318	385	-	-	-	-	-	-
SCOP	°,L	W/W	4,78	4,68	4,78	4,65	4,65	4,58	4,73	-	-	-	-	-	-
ηsh	°,L	%	183.0%	179.0%	183.0%	178.0%	178.0%	175.0%	181.0%	-	-	-	-	-	-
Indici energetici															
TER	°,L	W/W	7,77	7,68	7,80	7,75	7,71	7,75	7,62	7,59	7,94	7,94	7,82	7,87	7,99

(1) Calcolo eseguito con portata d'acqua FISSA e temperatura d'uscita VARIABILE.
(2) Calcolo eseguito con portata d'acqua FISSA.
(3) Efficienze in applicazioni per media temperatura (55°C)

DATI ELETTRICI

Taglia			0500	0550	0600	0650	0700	0750	0800	0900	1000	1250	1400	1500	1650
Dati elettrici															
Corrente massima (FLA)	°,L	A	71,0	77,0	91,0	102,0	124,0	135,0	163,0	179,0	195,0	208,0	237,0	266,0	295,0
Corrente di spunto (LRA)	°,L	A	214,0	220,0	206,0	216,0	267,0	323,0	332,0	340,0	356,0	459,0	488,0	600,0	629,0

DATI TECNICI GENERALI

Taglia			0500	0550	0600	0650	0700	0750	0800	0900	1000	1250	1400	1500	1650
Compressore															
Tipo	°,L	tipo							Scroll						
Numero	°,L	n°	3	3	4	4	4	4	4	4	4	4	4	4	4
Circuiti	°,L	n°	2	2	2	2	2	2	2	2	2	2	2	2	2
Refrigerante	°,L	tipo							R410A						
Impianto 2 tubi - Scambiatore lato utenza (caldo/freddo)															
Tipo	°,L	tipo							Piastre						
Numero	°,L	n°	1	1	1	1	1	1	1	1	1	1	1	1	1
Attacchi (in/out)	°,L	Tipo							Giunti scanalati						
Diametro (in/out)	°,L	Ø	2″1/2	2″1/2	2″1/2	2″1/2	2″1/2	2″1/2	3″	3″	3″	3″	3″	3″	3″
Impianto 2 tubi - Scambiatore lato recupero (acqua calda sanitaria)															
Tipo	°,L	tipo							Piastre						
Numero	°,L	n°	1	1	1	1	1	1	1	1	1	1	1	1	1
Attacchi (in/out)	°,L	Tipo							Giunti scanalati						
Diametro (in/out)	°,L	Ø	2″1/2	2″1/2	2″1/2	2″1/2	2″1/2	2″1/2	3″	3″	3″	3″	3″	3″	3″
Impianto 4 tubi - Scambiatore lato utenza (freddo)															
Tipo	°,L	tipo							Piastre						
Numero	°,L	n°	1	1	1	1	1	1	1	1	1	1	1	1	1
Attacchi (in/out)	°,L	Tipo							Giunti scanalati						
Diametro (in/out)	°,L	Ø	2″1/2	2″1/2	2″1/2	2″1/2	2″1/2	2″1/2	3″	3″	3″	3″	3″	3″	3″
Impianto 4 tubi - Scambiatore lato recupero (lato caldo)															
Tipo	°,L	tipo							Piastre						
Numero	°,L	n°	1	1	1	1	1	1	1	1	1	1	1	1	1
Attacchi (in/out)	°,L	Tipo							Giunti scanalati						
Diametro (in/out)	°,L	Ø	2″1/2	2″1/2	2″1/2	2″1/2	2″1/2	2″1/2	3″	3″	3″	3″	3″	3″	3″
Dati sonori calcolati in funzionamento a freddo (1)															
Livello di potenza sonora	°	dB(A)	78,0	79,0	79,0	80,0	82,0	86,0	88,0	88,0	88,0	90,0	90,0	92,0	92,0
	L	dB(A)	72,0	73,0	73,0	74,0	76,0	80,0	82,0	82,0	82,0	84,0	84,0	86,0	86,0
Livello di pressione sonora (10 m)	°	dB(A)	46,0	47,0	47,0	48,0	50,0	54,0	56,0	56,0	56,0	58,0	58,0	60,0	60,0
	L	dB(A)	40,0	41,0	41,0	42,0	44,0	48,0	50,0	50,0	50,0	52,0	52,0	54,0	54,0

(1) Potenza sonora: calcolata sulla base di misure effettuate in accordo con la normativa UNI EN ISO 9614-2, nel rispetto di quanto richiesto dalla certificazione Eurovent.; Pressione sonora misurata in campo libero, a 10 m di distanza dalla superficie esterna dell'unità (in accordo con la UNI EN ISO 3744).

DIMENSIONI

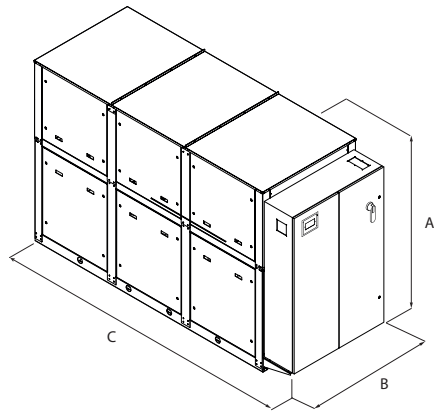

Taglia			0500	0550	0600	0650	0700	0750	0800	0900	1000	1250	1400	1500	1650
Dimensioni e pesi															
A	°	mm	1976	1976	1976	1976	1976	1976	2021	2021	2021	2021	2021	2021	2021
	L	mm	2120	2120	2120	2120	2120	2120	2120	2120	2120	2120	2120	2120	2120
B	°,L	mm	1250	1250	1250	1250	1250	1250	1250	1250	1250	1250	1250	1250	1250
C	°,L	mm	2600	2600	2600	2600	2600	2600	2600	2600	2600	2600	2600	2600	2600
Dimensioni e pesi con pompe															
A	°	mm	1976	1976	1976	1976	1976	1976	2021	2021	2021	2021	2021	2021	2021
	L	mm	2120	2120	2120	2120	2120	2120	2120	2120	2120	2120	2120	2120	2120
B	°,L	mm	1250	1250	1250	1250	1250	1250	1250	1250	1250	1250	1250	1250	1250
C	°	mm	3452	3452	3452	3452	3452	3452	3452	3452	3750	3750	3750	3750	3750
	L	mm	3452	3452	3452	3452	3452	3750	3750	3750	3750	3750	2600	2600	2600

	Versione	Pompe lato utenza	Pompe lato recupero		0500	0550	0600	0650	0700	0750
Peso a vuoto	°	°	°	kg	990	1000	1110	1130	1180	1380
	°	°	U/V	kg	1230	1240	1360	1380	1450	1690
	°	M/N	°/U/V	kg	1230	1240	1360	1380	1450	1690
	°	°/M/N	W/Z	kg	1340	1350	1490	1500	1600	1880
	°	O/P	°/U/V/W/Z	kg	1340	1350	1490	1500	1600	1880
	L	°	°	kg	1230	1230	1340	1360	1420	1570
	L	°	U/V	kg	1560	1570	1690	1710	1780	2020
	L	M/N	°/U/V	kg	1560	1570	1690	1710	1780	2020
	L	°/M/N	W/Z	kg	1670	1680	1820	1830	1930	2210
	L	O/P	°/U/V/W/Z	kg	1670	1680	1820	1830	1930	2210

	Versione	Pompe lato utenza	Pompe lato recupero		0800	0900	1000	1250	1400	1500	1650
Peso a vuoto	°	°	°	kg	1680	1700	1890	1960	2060	2100	2270
	°	°	U/V	kg	1960	2060	2310	2380	2500	2540	2720
	°	M/N	°/U/V	kg	1960	2060	2310	2380	2500	2540	2720
	°	°/M/N	W/Z	kg	2110	2300	2560	2630	2770	2810	3010
	°	O/P	°/U/V/W/Z	kg	2110	2300	2560	2630	2770	2810	3010
	L	°	°	kg	1910	1930	2120	2190	2270	2400	2500
	L	°	U/V	kg	2290	2390	2660	2730	2850	2890	3070
	L	M/N	°/U/V	kg	2290	2390	2660	2730	2850	2890	3070
	L	°/M/N	W/Z	kg	2240	2630	2910	2980	3120	3160	3360
	L	O	°/U/V/W/Z	kg	2240	2630	2910	2980	3120	3160	3360
	L	P	°/U/V/W	kg	2240	2630	2910	2980	3120	3160	3360
	L	P	Z	kg	2440	2630	2910	2980	3120	3160	3360

Aermec si riserva la facoltà di apportare in qualsiasi momento tutte le modifiche ritenute necessarie per il miglioramento del prodotto con eventuale modifica dei relativi dati tecnici.

Aermec S.p.A.
Via Roma, 996 - 37040 Bevilacqua (VR) - Italia
Tel. 0442633111 - Telefax 044293577
www.aermec.com

Numero Verde
800-843085



SOLUZIONI PER DATA CENTRE

Aermec si è ben affermata nel mercato dei data centre, posizione che è frutto di una esperienza pluriennale e che si è consolidata anno dopo anno, grazie ai prestigiosi progetti realizzati, tutti con il fine di ridurre il costo dei data centre moderni.

Materiali di prima scelta, soluzioni tecnologiche, progettazione integrata e analisi attente e mirate a risolvere i requisiti dei Customer Centre, è l'obiettivo che Aermec si è data per offrire soluzioni personalizzate e ottimizzate per ogni installazione.

CONDIZIONATORI DI PRECISIONE		P. aria (m^3/h)	P. frig. (kW)	P. term. (kW)	Pag.
P 10-932	Espansione diretta condensate (ad aria - acqua) / acqua refrigerata	-	7-160	-	878
G 070-1342	Espansione diretta condensate (ad aria - acqua) / acqua refrigerata	-	50-222	-	883
R 20-361	Espansione diretta condensate (ad aria - acqua) / acqua refrigerata	-	10-37	-	887

P 10-932

Condizionatore di precisione

Potenza frigorifera 7 ÷ 160 kW

- **Rigoroso controllo di temperatura ed umidità ambiente**
- **Elevati valori di efficienza**
- **Ampia scelta di configurazioni**
- **Ridotti ingombri in pianta**





Pannello comandi di ultima generazione

DESCRIZIONE

I condizionatori d'aria di precisione della serie **P** hanno caratteristiche costruttive e di esercizio adatte ad ambienti dove siano prevalenti i carichi termici di natura sensibile.

CONFIGURAZIONI

PXO: condizionatori d'aria con mandata verso l'alto ad espansione diretta con condensazione ad aria o ad acqua.
PWO: condizionatori d'aria con mandata verso l'alto ad acqua refrigerata.
PXU: condizionatori d'aria con mandata verso il basso ad espansione diretta con condensazione ad aria o ad acqua.
PWU: condizionatori d'aria con mandata verso il basso ad acqua refrigerata.

CARATTERISTICHE

I condizionatori di precisione della serie **P** sono concepiti per il condizionamento di precisione di locali tecnologici caratterizzati da elevati carichi termici sensibili da smaltire, come centri di calcolo e altre applicazioni dove sono richieste alte prestazioni e massima affidabilità.
I condizionatori di precisione possono essere personalizzati in base alle necessità, per offrire un controllo completo della temperatura, dell'umidità e della qualità dell'aria attraverso accessori come l'umidificatore, il post-riscaldamento e filtri alta efficienza.
Per garantire la massima affidabilità e flessibilità sono disponibili sia le soluzione con doppio circuito che quelle con due diverse sorgenti di raffreddamento:

Two Sources

Il sistema Two Sources garantisce la continuità di raffreddamento in caso di non disponibilità, per qualsiasi motivo, della fonte primaria: sovraccarico, manutenzione, fermata notturna, stagionale o per qualsiasi emergenza.
Questo sistema prevede l'istallazione all'interno del condizionatore di una seconda fonte di raffreddamento, completa della sua regolazione e del tutto indipendente da quella primaria.
Solo il pacco alettato in alluminio è in comune tra le due fonti, permettendo così a entrambe un'altissima efficienza di scambio termico.

Free Cooling

Questo sistema usa l'aria esterna, una fonte d'energia rinnovabile, per il raffreddamento dell'acqua del circuito di Free Cooling tramite un dry cooler esterno.
Il circuito di Free Cooling lavorerà in sostituzione, o in aggiunta, al raffreddamento meccanico a espansione diretta.

STRUTTURA

La struttura è composta da un telaio in acciaio verniciato con polveri epossidiche di colore grigio scuro (RAL7024) in grado di garantire una finitura durevole. Pannelli con isolamento termoacustico autoestinguente ricoperto da film anti-attrito.

VENTILATORI

Ventilatori centrifughi a pale curve indietro (Plug-fan) con motore EC direttamente accoppiato a controllo elettronico per minimizzare il consumo elettrico e le emissioni sonore.

FILTRI

Filtri a setto ondulato, non rigenerabile, autoestinguente, classe di efficienza G4 (secondo EN 779).
Pressostato differenziale (DI SERIE) per segnalazione allarme filtro sporco.
Disponibile come opzione il controllo delle condizioni di sporcamento del filtro via Modbus.

REGOLAZIONE ELETTRONICA

L'evoluta regolazione elettronica massimizza il risparmio energetico e ottimizzata tutte le modalità operative delle unità, sia ad espansione diretta che ad acqua refrigerata.

- Il controllore permette di supervisionare tutti i principali componenti dell'unità, con oltre 50 differenti variabili che garantiscono il monitoraggio in tempo reale di tutti i cicli di funzionamento.
- Le unità presentano la scheda RS485 Modbus di serie, disponibili come opzioni gateway BACnet, LonWorks ed SNMP per un interfacciamento semplice e veloce a sistemi di supervisione BMS (Building Management System).
- Visualizzazione di tutti i parametri di funzionamento in 8 lingue.

BATTERIE AD ACQUA REFRIGERATA

Solo per configurazioni W.
Batterie di ampia superficie, posizionate in modo ideale per ottimizzare il flusso dell'aria e il trasferimento del calore, sono realizzate in tubi di rame e alette in alluminio unite in modo meccanico, dotata di serie di valvola modulante a 3 vie (disponibile anche la 2 vie in fase di selezione).

COMPRESSORI

Solo per configurazioni X.
Compressori scroll ad elevata resa e basso assorbimento elettrico.

Queste unità nella configurazione ad espansione diretta funzionano con refrigerante R410A, non dannoso per l'ozono.

Nella configurazione bicircuito è possibile parzializzare la potenza resa grazie alla regolazione elettronica che gestisce in automatico l'attivazione dei compressori in base alla richiesta di carico.
Valvola di espansione elettronica di serie su tutte le taglie.

ACCESSORI

Espansione diretta
- Compressori brushless DC con regolazione ad inverter
- Linea elettrica di alimentazione per condensatore remoto
- Linea elettrica di alimentazione con regolatore di velocità per condensatore remoto
- Regolazione di condensazione con segnale 0-10V per condensatore remoto con ventilatori EC
- Condensatore ad acqua
- Valvola pressostatica di regolazione della condensazione
- Valvola "LAC" (Low Ambient Control) ha la funzione di by-passare il condensatore, iniettando gas caldo nella tubazione del liquido, per mantenere stabile la pressione del refrigerante. È suggerito l'uso in climi molto freddi, in caso di compressori ad inverter e in caso di condensatori sovradimensionati rispetto alle reali necessità delle unità.

Acqua refrigerata
- Valvole modulanti a due vie
- Sonde di temperatura acqua in ingresso ed uscita
- Kit "Power Valve": valvola di regolazione e bilanciamento automatico del circuito idrico, che permette di garantire una portata d'acqua costante e di monitorare in tempo reale l'efficienza dell'unità.

Riscaldamento
- Batterie elettriche a bassa inerzia termica con regolazione a stadi differenziati
- Batterie elettriche a bassa inerzia termica con regolazione modulante
- Batterie riscaldanti ad acqua con valvola modulante a 2 o 3 vie (disponibili solo sui modelli ad acqua)

Umidificazione
- Sonda di umidità ambiente
- Sonda di umidità in mandata
- Umidificatore ad elettrodi immersi (disponibile anche con cilindro a bassa conducibilità)

Rilevamento presenza acqua
- Disponibile come sonda puntuale o nastro in tessuto (lunghezza 5 m). Permette di avere un allarme nel caso venga rilevata, anche parzialmente, la presenza di acqua.

Meccanici e strutturali
- Pompa scarico condensa
- Pompa di scarico condensa e umidificatore
- Serrande di sovrappressione in mandata
- Serranda motorizzata su aspirazione
- Filtro aria sull'aspirazione di efficienza M5 (EU5)
- Plenum di mandata con griglie frontali
- Plenum sottobase con griglie frontali
- **Plenum Free Cooling:** disponibile per le versioni ad espansione diretta e mandata verso il basso, completo di serrande motorizzate e sonda di temperatura aria esterna. Serve per realizzare il **Free Cooling diretto** sfruttando l'aria esterna e lavorerà in sostituzione, o in supporto, al raffreddamento meccanico a espansione diretta.
- Supporto regolabile in altezza per installazione con pavimento sopraelevato
- Pannelli grigliati per mandata frontale
- Pannelli chiusi per presa aria dal basso
- Pannelli con pannellatura tipo "sandwich" (disponibili su richiesta solo su alcuni modelli)
- Pannelli con rivestimento acustico maggiorato (disponibili su richiesta solo su alcuni modelli)

Elettrici
- L'unità ha alimentazione standard 400V ~ 3N 50Hz. Disponibili come alternative le seguenti tensioni: 400V ~ 3N 60Hz, 230V ~ 3 60Hz, 380V ~ 3N 60Hz
- Linea di alimentazione elettrica senza neutro
- Commutatore di linea automatico (ATS) versione "Basic"
- Commutatore di linea automatico (ATS) versione "Advanced"

Regolazione
- Regolazione della ventilazione a portata costante
- Regolazione della ventilazione a pressione costante
- Predisposizione e cavo di collegamento rete locale
- Terminale utente per installazione remota

Per maggiori informazioni fare riferimento al programma di selezione.

SMARTNET

L'innovativo sistema **SMARTNET** permette di rivoluzionare il concetto di rete locale.
Questo sistema, sfruttando le capacità di modulazione dei componenti, consente di suddividere attivamente il carico di lavoro tra tutte le unità presenti nella rete locale.

Rispetto al sistema di ridondanza Duty Stand-by (n+1 o n+n), dove le unità di backup erano ferme in attesa dell'insorgere di un problema, **il sistema SMARTNET permette di mantenere sempre attive le unità connesse sulla rete** con diversi vantaggi:
- maggiore efficienza delle unità ai carichi parziali;
- distribuzione dell'aria ottimale, eliminando il rischio di hotspots in ambiente;
- ridondanza interna al sistema.

DUTY / STAND-BY

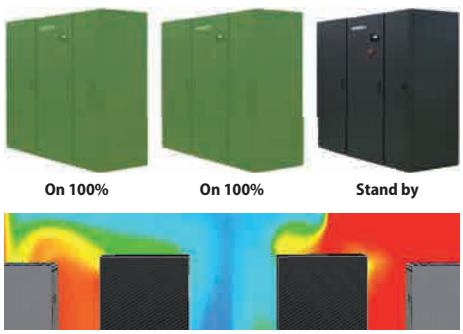

SMARTNET

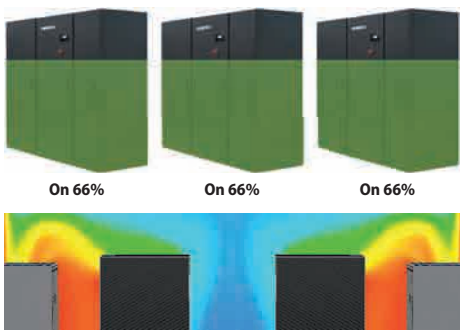

DATI TECNICI

PXO: mandata dell'aria verso l'alto - espansione diretta con condensazione ad aria o ad acqua

		PXO 071	PXO 141	PXO 211	PXO 251	PXO 321	PXO 322	PXO 361	PXO 422	PXO 461	PXO 512	PXO 662	PXO 852	PXO 932
Prestazioni in raffreddamento (1)														
Potenza frigorifera totale	kW	8,2	14,7	21,0	27,4	35,2	33,8	38,1	43,7	48,1	57,8	67,3	84,4	94,9
Potenza frigorifera sensibile	kW	7,9	12,9	21,0	25,7	35,2	33,8	38,1	43,7	46,8	53,6	66,2	73,7	86,3
EER (2)	W/W	3,83	3,40	3,30	3,14	3,13	3,34	3,57	3,47	3,63	3,34	3,26	3,27	3,64
Ventilatori														
Tipo	tipo	Plug-fan EC inverter												
Portata aria	m^3/h	2200	3200	7000	7000	12000	12000	14000	14000	14000	14000	18000	18000	21000
Circuito frigorifero														
Numero	n°	1	1	1	1	1	2	1	2	1	2	2	2	2
Dati sonori														
Pressione sonora (3)	dB(A)	51	59	56	57	67	67	58	58	58	59	61	61	61
Configurazioni possibili														
Free Cooling		-	-	-	-	Sì	-	-	-	Sì	-	Sì	Sì	-
Two Sources		-	-	Sì	-	Sì	-	-	-	Sì	Sì	Sì	Sì	Sì
Dati elettrici														
Alimentazione		400V ~ 3N 50Hz												

(1) Temperatura di condensazione 45 °C; aria entrante 24 °C / 45 % u.r.; pressione statica esterna: 30Pa. Le prestazioni dichiarate non tengono conto del calore generato dai ventilatori che va sommato al carico termico dell'impianto.
(2) EER: Energy Efficiency Ratio; potenza frigorifera totale / potenza assorbita dai compressori + quella dei ventilatori (condensatori ad aria esclusi).
(3) Pressione sonora: dati dichiarati a 2m di distanza, in campo libero secondo UNI EN ISO 3744:2010

PWO: mandata dell'aria verso l'alto - ad acqua refrigerata

		PWO 10	PWO 20	PWO 30	PWO 50	PWO 60	PWO 70	PWO 80	PWO 110	PWO 160	PWO 220
Prestazioni in raffreddamento (1)											
Potenza frigorifera totale	kW	9,9	17,2	30,0	41,0	52,8	63,1	65,5	80,0	110,0	160,0
Potenza frigorifera sensibile	kW	9,3	14,9	27,8	36,2	47,4	54,2	61,8	73,0	99,7	146,0
EER (2)	W/W	38,26	29,13	30,00	24,54	22,75	24,17	24,79	24,17	29,33	21,17
Ventilatori											
Tipo	tipo	Plug-fan EC inverter									
Portata aria	m^3/h	2200	3200	7000	8000	12000	12000	16000	18000	24000	36000
Circuito frigorifero											
Numero	n°	1	1	1	1	1	1	1	1	1	1
Dati sonori											
Pressione sonora (3)	dB(A)	51	59	56	60	67	68	61	62	62	65
Configurazioni possibili											
Free Cooling		-	-	-	-	-	-	-	-	-	-
Two Sources		-	-	-	Sì	-	-	-	Sì	Sì	-
Dati elettrici											
Alimentazione		400V ~ 3N 50Hz									

(1) Aria entrante 24 °C / 45 % u.r.; acqua 7 °C / 12 °C; pressione statica esterna: 30 Pa. Le prestazioni dichiarate non tengono conto del calore generato dai ventilatori che va sommato al carico termico dell'impianto.
(2) EER: Energy Efficiency Ratio; potenza frigorifera totale / potenza assorbita dai compressori + quella dei ventilatori (condensatori ad aria esclusi).
(3) Pressione sonora: dati dichiarati a 2m di distanza, in campo libero secondo UNI EN ISO 3744:2010

PXU: mandata dell'aria verso il basso - espansione diretta con condensazione ad aria o ad acqua

		PXU 071	PXU 141	PXU 211	PXU 251	PXU 321	PXU 322	PXU 361	PXU 422	PXU 461	PXU 512	PXU 662	PXU 852	PXU 932
Prestazioni in raffreddamento (1)														
Potenza frigorifera totale	kW	8,2	14,7	21,0	27,4	35,2	33,8	38,1	43,7	48,1	57,8	67,3	84,4	94,9
Potenza frigorifera sensibile	kW	7,9	12,9	21,0	25,7	35,2	33,8	38,1	43,7	46,8	53,6	66,2	73,7	86,3
EER (2)	W/W	3,74	3,29	3,24	3,10	3,09	3,29	3,50	3,41	3,57	3,30	3,15	3,18	3,59
Ventilatori														
Tipo	tipo	Plug-fan EC inverter												
Portata aria	m^3/h	2200	3200	7000	7000	12000	12000	14000	14000	14000	14000	18000	18000	21000
Circuito frigorifero														
Numero	n°	1	1	1	1	1	2	1	2	1	2	2	2	2
Dati sonori														
Pressione sonora (3)	dB(A)	51	57	62	62	67	68	59	59	59	59	63	63	62
Configurazioni possibili														
Free Cooling		-	-	-	-	Sì	-	-	-	Sì	-	Sì	Sì	-
Two Sources		-	-	Sì	-	Sì	-	-	-	Sì	Sì	Sì	Sì	Sì
Dati elettrici														
Alimentazione		400V ~ 3N 50Hz												

(1) Temperatura di condensazione 45 °C; aria entrante 24 °C / 45 % u.r.; pressione statica esterna: 30Pa. Le prestazioni dichiarate non tengono conto del calore generato dai ventilatori che va sommato al carico termico dell'impianto.
(2) EER: Energy Efficiency Ratio; potenza frigorifera totale / potenza assorbita dai compressori + quella dei ventilatori (condensatori ad aria esclusi).
(3) Pressione sonora: dati dichiarati a 2m di distanza, in campo libero secondo UNI EN ISO 3744:2010

PWU: mandata dell'aria verso il basso - ad acqua refrigerata

		PWU 10	PWU 20	PWU 30	PWU 50	PWU 60	PWU 70	PWU 80	PWU 110	PWU 160	PWU 220
Prestazioni in raffreddamento (1)											
Potenza frigorifera totale	kW	9,9	17,2	30,0	41,0	52,8	63,1	65,4	80,0	110,0	160,0
Potenza frigorifera sensibile	kW	9,3	14,9	27,8	36,2	47,4	54,2	61,8	73,0	99,7	146,0
EER (2)	W/W	32,09	23,54	27,03	20,91	21,28	22,77	23,21	19,80	24,39	19,80
Ventilatori											
Tipo	tipo	Plug-fan EC inverter									
Portata aria	m^3/h	2200	3200	7400	8200	12000	12000	16000	18000	24000	36000
Circuito frigorifero											
Numero	n°	1	1	1	1	1	1	1	1	1	1
Dati sonori											
Pressione sonora (3)	dB(A)	51	60	57	62	68	68	62	63	63	66
Configurazioni possibili											
Free Cooling		-	-	-	-	-	-	-	-	-	-
Two Sources		-	-	-	Si	-	-	-	Si	Si	-
Dati elettrici											
Alimentazione		400V ~ 3N 50Hz									

(1) Aria entrante 24 °C / 45 % u.r.; acqua 7 °C / 12 °C; pressione statica esterna: 30 Pa. Le prestazioni dichiarate non tengono conto del calore generato dai ventilatori che va sommato al carico termico dell'impianto.
(2) EER: Energy Efficiency Ratio; potenza frigorifera totale / potenza assorbita dai compressori + quella dei ventilatori (condensatori ad aria esclusi).
(3) Pressione sonora: dati dichiarati a 2m di distanza, in campo libero secondo UNI EN ISO 3744:2010

CONFIGURAZIONI MANDATA VERSO L'ALTO



Versione standard con presa d'aria frontale e mandata verso l'alto.



Esecuzione con presa d'aria frontale e mandata dell'aria frontale con plenum di distribuzione con griglia.



Esecuzione con aspirazione dal basso con sottobase per pavimento sopraelevato, pannello frontale cieco e mandata dell'aria verso l'alto.

CONFIGURAZIONI MANDATA VERSO IL BASSO



Esecuzione standard con aspirazione dall'alto e mandata in basso, con sottobase per pavimento sopraelevato.



Esecuzione con aspirazione dall'alto e mandata dell'aria frontale con plenum di distribuzione con griglia.



Esecuzione con aspirazione dall'alto e mandata dell'aria frontale con pannello frontale grigliato.

DIMENSIONI

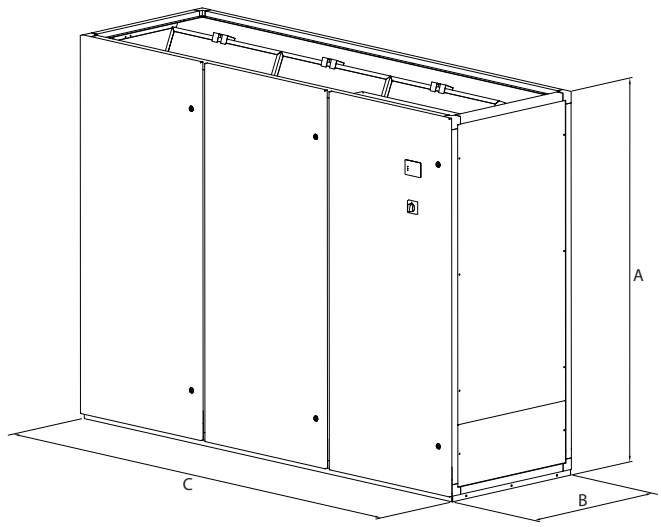

		PXO 071	PXO 141	PXO 211	PXO 251	PXO 321	PXO 322	PXO 361	PXO 422	PXO 461	PXO 512	PXO 662	PXO 852	PXO 932
Dimensioni e pesi														
A	mm	1990	1990	1990	1990	1990	1990	1990	1990	1990	1990	1990	1990	1990
B	mm	600	600	880	880	850	850	880	880	880	880	880	880	880
C	mm	750	750	860	860	1410	1410	1750	1750	1750	1750	2300	2300	2640
Peso a vuoto	kg	180	210	270	270	365	390	440	450	450	500	640	660	860

		PWO 10	PWO 20	PWO 30	PWO 50	PWO 60	PWO 70	PWO 80	PWO 110	PWO 160	PWO 220
Dimensioni e pesi											
A	mm	1990	1990	1990	1990	1990	1990	1990	1990	1990	1990
B	mm	600	600	880	880	850	850	880	880	880	880
C	mm	750	750	860	860	1410	1410	1750	1750	2640	3495
Peso a vuoto	kg	155	160	220	240	240	260	340	360	540	700

		PXU 071	PXU 141	PXU 211	PXU 251	PXU 321	PXU 322	PXU 361	PXU 422	PXU 461	PXU 512	PXU 662	PXU 852	PXU 932
Dimensioni e pesi														
A	mm	1990	1990	1990	1990	1990	1990	1990	1990	1990	1990	1990	1990	1990
B	mm	600	600	880	880	850	850	880	880	880	880	880	880	880
C	mm	750	750	860	860	1410	1410	1750	1750	1750	1750	2300	2300	2640
Peso a vuoto	kg	180	210	270	270	365	390	440	450	450	500	640	660	860

		PWU 10	PWU 20	PWU 30	PWU 50	PWU 60	PWU 70	PWU 80	PWU 110	PWU 160	PWU 220
Dimensioni e pesi											
A	mm	1990	1990	1990	1990	1990	1990	1990	1990	1990	1990
B	mm	600	600	880	880	850	850	880	880	880	880
C	mm	750	750	860	860	1410	1410	1750	1750	2640	3495
Peso a vuoto	kg	155	160	220	240	240	260	340	360	540	700

Aermec si riserva la facoltà di apportare in qualsiasi momento tutte le modifiche ritenute necessarie per il miglioramento del prodotto con eventuale modifica dei relativi dati tecnici.

Aermec S.p.A.
Via Roma, 996 - 37040 Bevilacqua (VR) - Italia
Tel. 0442633111 - Telefax 044293577
www.aermec.com

Numero Verde
800-843085

G 070-1342

Condizionatore di precisione

Potenza frigorifera 50 ÷ 222 kW

- **Sezione ventilante separata per installazione sotto al pavimento sopraelevato**
- **Ridotto consumo energetico dei ventilatori**
- **Elevato rapporto tra potenza frigorifera erogata e ingombro in pianta**
- **Distribuzione ottimizzata dell'aria nel pavimento sopraelevato**



Pannello comandi di ultima generazione



DESCRIZIONE
I condizionatori d'aria di precisione della serie **G** hanno caratteristiche costruttive e di esercizio adatte a soddisfare i criteri di progettazione dei Data Center di ultima generazione.

CONFIGURAZIONI
GXU: condizionatori d'aria con mandata verso il basso ad espansione diretta con condensazione ad aria o ad acqua.
GWU: condizionatori d'aria con mandata verso il basso ad acqua refrigerata.
Per la configurazione **W** è disponibile anche la versione **XH (Altezza Maggiorata)**. Aumentando l'ingombro in altezza c'è la possibilità di avere una resa superiore grazie ad una batteria maggiorata.

CARATTERISTICHE
I condizionatori di precisione della serie **G** sono concepiti per il condizionamento di locali tecnologici per applicazioni ad alta densità di potenza.
In tali applicazioni le strutture sono caratterizzate da pavimenti tecnici con altezze fino a 1000 mm, creando un ampio spazio sottostante dove poter alloggiare i ventilatori di mandata.
I ventilatori vengono forniti all'interno di una sottobase fornita a parte, senza andare ad aumentare le dimensioni dell'unità, andando così ad ottimizare gli spazi disponibili con notevoli vantaggi:
— Grazie alle batterie maggiorate con ampia superficie di scambio termico si ottengono alte rese con un minore consumo energetico.
— Maggiore superfice filtrante che permette una riduzione delle perdite di carico riducendo gli interventi di manutenzione grazie al minor sporcamento.
— Mandata orizzontale dei ventilatori nel sottobase con minor perdite di carico.

STRUTTURA
La struttura è composta da un telaio in acciaio verniciato con polveri epossidiche di colore grigio scuro (RAL7024) in grado di garantire una finitura durevole.
Pannelli con isolamento termoacustico autoestinguente ricoperto da film anti-attrito.
La sottobase ventilante viene fornita separatamente e dev'essere collegata elettricamente in cantiere o in loco.

VENTILATORI
Ventilatori centrifughi a pale curve indietro (Plug-fan) con motore EC direttamente accoppiato a controllo elettronico per minimizzare il consumo elettrico e le emissioni sonore.

FILTRI
Filtri a setto ondulato, non rigenerabile, autoestinguente, classe di efficienza G4 (secondo EN 779).
Pressostato differenziale (DI SERIE) per segnalazione allarme filtro sporco.
Disponibile come opzione il controllo delle condizioni di sporcamento del filtro via Modbus.

REGOLAZIONE ELETTRONICA
L'evoluta regolazione elettronica massimizza il risparmio energetico e ottimizzata tutte le modalità operative delle unità, sia ad espansione diretta che ad acqua refrigerata.
— Il controllore permette di supervisionare tutti i principali componenti dell'unità, con oltre 50 differenti variabili che garantiscono il monitoraggio in tempo reale di tutti i cicli di funzionamento.
— Le unità presentano la scheda RS485 Modbus di serie, disponibili come opzioni gateway BACnet, LonWorks ed SNMP per un interfacciamento semplice e veloce a sistemi di supervisione BMS (Building Management System).
— Visualizzazione di tutti i parametri di funzionamento in 8 lingue.

BATTERIE AD ACQUA REFRIGERATA
Solo per configurazioni W.
Batterie di ampia superficie, posizionate in modo ideale per ottimizzare il flusso dell'aria e il trasferimento del calore, sono realizzate in tubi di rame e alette in alluminio unite in modo meccanico, dotata di serie di valvola modulante a 2 vie (disponibile anche la 3 vie in fase di selezione).

COMPRESSORI
Solo per configurazioni X.
Compressori scroll ad elevata resa e basso assorbimento elettrico.
Queste unità nella configurazione ad espansione diretta funzionano con refrigerante R410A, non dannoso per l'ozono.
La configurazione bicircuito parzializza la potenza resa grazie alla regolazione elettronica che gestisce in automatico l'attivazione dei compressori in base alla richiesta di carico.

Valvola di espansione elettronica di serie su tutte le taglie.

ACCESSORI

Espansione diretta
— Compressori brushless DC con regolazione ad inverter
— Linea elettrica di alimentazione per condensatore remoto
— Linea elettrica di alimentazione con regolatore di velocità per condensatore remoto
— Regolazione di condensazione con segnale 0-10V per condensatore remoto con ventilatori EC
— Condensatore ad acqua
— Valvola pressostatica di regolazione della condensazione
— Valvola "LAC" (Low Ambient Control) ha la funzione di by-passare il condensatore, iniettando gas caldo nella tubazione del liquido, per mantenere stabile la pressione del refrigerante. È suggerito l'uso in climi molto freddi, in caso di compressori ad inverter e in caso di condensatori sovradimensionati rispetto alle reali necessità delle unità.

Acqua refrigerata
— Valvole modulanti a tre vie
— Sonde di temperatura acqua in ingresso ed uscita
— Kit "Power Valve": valvola di regolazione e bilanciamento automatico del circuito idrico, che permette di garantire una portata d'acqua costante e di monitorare in tempo reale l'efficienza dell'unità.

Riscaldamento
— Batterie elettriche a bassa inerzia termica con regolazione a stadi differenziati

Umidificazione
— Sonda di umidità ambiente
— Sonda di umidità in mandata
— Umidificatore ad elettrodi immersi (disponibile anche con cilindro a bassa conducibilità)

Rilevamento presenza acqua
— Disponibile come sonda puntuale o nastro in tessuto (lunghezza 5 m). Permette di avere un allarme nel caso venga rilevata, anche parzialmente, la presenza di acqua.

Meccanici e strutturali
— Pompa scarico condensa
— Pompa di scarico condensa e umidificatore
— Serranda motorizzata su aspirazione
— Filtro aria sull'aspirazione di efficienza M5 (EU5)
— Plenum ventilato con pannellature per mandata frontale o posteriore
— Plenum ventilato con pannellature per mandata in basso (installazione sopra al pavimento sopraelevato)
— Pannelli con pannellatura tipo "sandwich" (disponibili su richiesta solo su alcuni modelli)
— Pannelli con rivestimento acustico maggiorato (disponibili su richiesta solo su alcuni modelli)

Elettrici
— L'unità ha alimentazione standard 400V ~ 3N 50Hz. Disponibili come alternative le seguenti tensioni: 400V ~ 3N 60Hz, 460V ~ 3 60Hz, 380V ~ 3N 60Hz
— Linea di alimentazione elettrica senza neutro
— Commutatore di linea automatico (ATS) versione "Basic"
— Commutatore di linea automatico (ATS) versione "Advanced"

Regolazione
— Regolazione della ventilazione a portata costante
— Regolazione della ventilazione a pressione costante
— Predisposizione e cavo di collegamento rete locale
— Terminale utente per installazione remota

■ *Per maggiori informazioni fare riferimento al programma di selezione.*

SMARTNET

L'innovativo sistema **SMARTNET** permette di rivoluzionare il concetto di rete locale.
Questo sistema, sfruttando le capacità di modulazione dei componenti, consente di suddividere attivamente il carico di lavoro tra tutte le unità presenti nella rete locale.
Rispetto al sistema di ridondanza Duty Stand-by (n+1 o n+n), dove le unità di backup erano ferme in attesa dell'insorgere di un problema, **il sistema SMARTNET permette di mantenere sempre attive le unità connesse sulla rete** con diversi vantaggi:
— maggiore efficienza delle unità ai carichi parziali;
— distribuzione dell'aria ottimale, eliminando il rischio di hotspots in ambiente;
— ridondanza interna al sistema.

DUTY / STAND-BY



On 100% **On 100%** **Stand by**

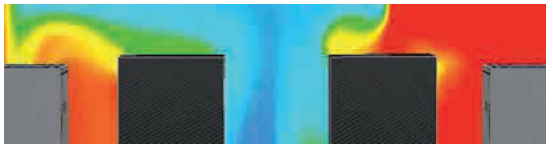

SMARTNET



On 66% **On 66%** **On 66%**

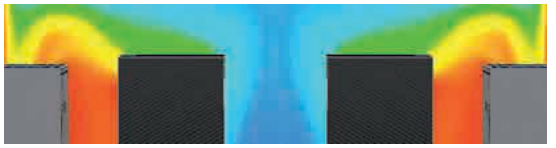

DATI TECNICI

GXU: mandata dell'aria verso il basso - espansione diretta con condensazione ad aria o ad acqua

		GXU 932	GXU 1342
Prestazioni in raffreddamento (1)			
Potenza frigorifera totale	kW	91,2	130,5
Potenza frigorifera sensibile	kW	77,5	121,2
EER (2)	W/W	3,70	3,81
Ventilatori			
Tipo	tipo	Plug-fan EC inverter	
Portata aria	m^3/h	18000	31500
Circuito frigorifero			
Numero	n°	2	2
Dati sonori			
Pressione sonora (3)	dB(A)	56	61
Dati elettrici			
Alimentazione		400V ~ 3N 50Hz	

(1) Temperatura di condensazione 45 °C; aria entrante 24 °C / 45 % u.r.; pressione statica esterna: 30Pa. Le prestazioni dichiarate non tengono conto del calore generato dai ventilatori che va sommato al carico termico dell'impianto.
(2) EER: Energy Efficiency Ratio; potenza frigorifera totale / potenza assorbita dai compressori + quella dei ventilatori (condensatori ad aria esclusi).
(3) Pressione sonora: dati dichiarati a 2m di distanza, in campo libero secondo UNI EN ISO 3744:2010

GWU: mandata dell'aria verso il basso - ad acqua refrigerata

		GWU 070	GWU 150	GWU 230	GWU 300
Prestazioni in raffreddamento (1)					
Potenza frigorifera totale	kW	58,6	96,4	143,6	208,8
Potenza frigorifera sensibile	kW	49,0	79,4	118,0	184,3
EER (2)	W/W	31,83	46,92	62,41	33,68
Ventilatori					
Tipo	tipo	Plug-fan EC inverter			
Portata aria	m^3/h	11000	17600	25800	45200
Circuito frigorifero					
Numero	n°	2	2	2	2
Dati sonori					
Pressione sonora (3)	dB(A)	58	55	56	62
Dati elettrici					
Alimentazione		400V ~ 3N 50Hz			

(1) Aria entrante 24 °C / 45 % u.r.; acqua 7 °C / 12 °C; pressione statica esterna: 30 Pa. Le prestazioni dichiarate non tengono conto del calore generato dai ventilatori che va sommato al carico termico dell'impianto.
(2) EER: Energy Efficiency Ratio; potenza frigorifera totale / potenza assorbita dai compressori + quella dei ventilatori (condensatori ad aria esclusi).
(3) Pressione sonora: dati dichiarati a 2m di distanza, in campo libero secondo UNI EN ISO 3744:2010

		GWU 150 XH	GWU 230 XH
Prestazioni in raffreddamento (1)			
Potenza frigorifera totale	kW	113,2	222,9
Potenza frigorifera sensibile	kW	93,1	178,2
EER (2)	W/W	55,78	79,32
Ventilatori			
Tipo	tipo	Plug-fan EC inverter	
Portata aria	m^3/h	20400	36000
Circuito frigorifero			
Numero	n°	2	2
Dati sonori			
Pressione sonora (3)	dB(A)	57	63
Dati elettrici			
Alimentazione		400V ~ 3N 50Hz	

(1) Aria entrante 24 °C / 45 % u.r.; acqua 7 °C / 12 °C; pressione statica esterna: 30 Pa. Le prestazioni dichiarate non tengono conto del calore generato dai ventilatori che va sommato al carico termico dell'impianto.
(2) EER: Energy Efficiency Ratio; potenza frigorifera totale / potenza assorbita dai compressori + quella dei ventilatori (condensatori ad aria esclusi).
(3) Pressione sonora: dati dichiarati a 2m di distanza, in campo libero secondo UNI EN ISO 3744:2010

CONFIGURAZIONI MANDATA VERSO IL BASSO



Esecuzione standard per installazione perimetrale all'interno del Data Centres: l'altezza del pavimento sopraelevato deve essere come minimo 550 mm.



Esecuzione per installazione perimetrale all'interno del Data Centre. In questo caso, la sottobase fornita di pannelli di chiusura laterali, dovrà essere installata sopra il pavimento. È comunque indispensabile verificare che l'altezza del soffitto permetta una buona aspirazione dell'aria.



Esecuzione per installazione all'esterno del Data Centre, senza pavimento sopraelevato e mandata posteriore. In questo caso la sottobase è fornita di pannelli di chiusura laterali e griglie di mandata posteriori. L'installazione del plenum con sistema di ripresa posteriore è opzionale, in mancanza di un sistema di canalizzazione.

DIMENSIONI

GXU-GWU

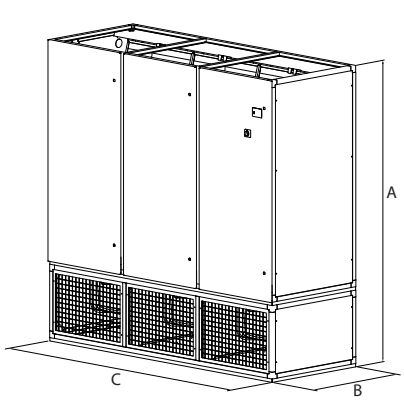

GXU-GWU HX

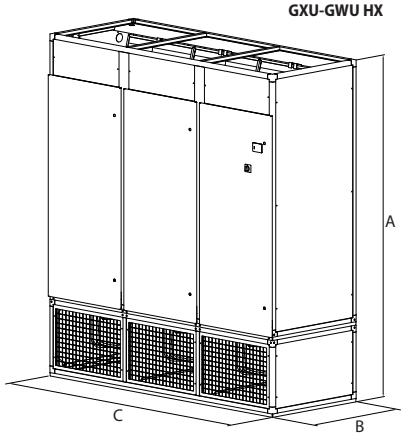

		GXU 932	GXU 1342
Dimensioni e pesi			
A	mm	1990	1990
B	mm	921	921
C	mm	2390	3290
Peso a vuoto	kg	870	1000

		GWU 070	GWU 150	GWU 150 XH	GWU 230	GWU 230 XH	GWU 300
Dimensioni e pesi							
A	mm	1990	1990	2350	1990	2350	1990
B	mm	921	921	1050	921	1050	921
C	mm	1320	1840	1840	2740	2740	4020
Peso a vuoto	kg	610	750	640	930	950	1250

Aermec si riserva la facoltà di apportare in qualsiasi momento tutte le modifiche ritenute necessarie per il miglioramento del prodotto con eventuale modifica dei relativi dati tecnici.

Aermec S.p.A.
Via Roma, 996 - 37040 Bevilacqua (VR) - Italia
Tel. 0442633111 - Telefax 044293577
www.aermec.com

Numero Verde
800-843085

R 20-361

Condizionatore di precisione

Potenza frigorifera 10 ÷ 37 kW

- **Installazione "in row" tra le file dei server**
- **Flusso d'aria orizzontale per offrire un efficace raffreddamento localizzato**
- **Accessibilità anteriore e posteriore per una manutenzione semplificata**
- **Mandata dell'aria frontale e laterale**



Pannello comandi di ultima generazione



DESCRIZIONE
I condizionatori d'aria di precisione della Serie **R** hanno caratteristiche costruttive e dimensioni tali da poter essere installate al fianco dei server del Data Center.

CONFIGURAZIONI
RXA: condizionatori d'aria con mandata orizzontale ad espansione diretta con condensazione ad aria o ad acqua.
RXU: condizionatori d'aria con mandata dell'aria orizzontale ad acqua refrigerata.
Entrambe le configurazioni sono disponibili in versione compatta con profondità ridotta.

CARATTERISTICHE
I condizionatori di precisione della serie **R** sono progettati e costruiti per avere le stesse dimensioni dei rack, aspirazione posteriore dal corridoio caldo e mandata frontale verso il corridoio freddo.

Two Sources
Il sistema Two Sources garantisce la continuità di raffreddamento in caso di non disponibilità, per qualsiasi motivo, della fonte primaria: sovraccarico, manutenzione, fermata notturna, stagionale o per qualsiasi emergenza.
Questo sistema prevede l'istallazione all'interno del condizionatore di una seconda fonte di raffreddamento, completa della sua regolazione e del tutto indipendente da quella primaria.
Solo il pacco alettato in alluminio è in comune tra le due fonti, permettendo così a entrambe un'altissima efficienza di scambio termico.

Free Cooling
Questo sistema usa l'aria esterna, una fonte d'energia rinnovabile, per il raffreddamento dell'acqua del circuito di Free Cooling tramite un dry cooler esterno.
Il circuito di Free Cooling lavorerà in sostituzione, o in aggiunta, al raffreddamento meccanico a espansione diretta.

STRUTTURA
La struttura è composta da un telaio in acciaio verniciato con polveri epossidiche di colore grigio scuro (RAL7024) in grado di garantire una finitura durevole.
Pannelli con isolamento termoacustico autoestinguente ricoperto da film anti-attrito.

VENTILATORI
Ventilatori centrifughi a pale curve indietro (Plug-fan) con motore EC direttamente accoppiato a controllo elettronico per minimizzare il consumo elettrico e le emissioni sonore.

FILTRI
Filtri a setto ondulato, non rigenerabile, autoestinguente, classe di efficienza G4 (secondo EN 779).
Pressostato differenziale (DI SERIE) per segnalazione allarme filtro sporco.
Disponibile come opzione il controllo delle condizioni di sporcamento del filtro via Modbus.

REGOLAZIONE ELETTRONICA
L'evoluta regolazione elettronica massimizza il risparmio energetico e ottimizzata tutte le modalità operative delle unità, sia ad espansione diretta che ad acqua refrigerata.
— Il controllore permette di supervisionare tutti i principali componenti dell'unità, con oltre 50 differenti variabili che garantiscono il monitoraggio in tempo reale di tutti i cicli di funzionamento.
— Le unità presentano la scheda RS485 Modbus di serie, disponibili come opzioni gateway BACnet, LonWorks ed SNMP per un interfacciamento semplice e veloce a sistemi di supervisione BMS (Building Management System).
— Visualizzazione di tutti i parametri di funzionamento in 8 lingue.

BATTERIE AD ACQUA REFRIGERATA
Solo per configurazioni U.
Batterie di ampia superficie, posizionate in modo ideale per ottimizzare il flusso dell'aria e il trasferimento del calore, sono realizzate in tubi di rame e alette in alluminio unite in modo meccanico, dotata di serie di valvola modulante a 3 vie (disponibile anche la 2 vie in fase di selezione).

COMPRESSORI
Solo per configurazioni A.
Configurazione monocircuito con compressore brushless DC ad inverter, che permette di ottimizzare la potenza resa garantendo un basso assorbimento elettrico.
Queste unità funzionano con refrigerante R410A, non dannoso per l'ozono.
Valvola di espansione elettronica di serie su tutte le taglie.

ACCESSORI

Espansione diretta
— Linea elettrica di alimentazione per condensatore remoto
— Linea elettrica di alimentazione con regolatore di velocità per condensatore remoto
— Regolazione di condensazione con segnale 0-10V per condensatore remoto con ventilatori EC
— Condensatore ad acqua
— Valvola pressostatica di regolazione della condensazione
— Valvola "LAC" (Low Ambient Control) ha la funzione di by-passare il condensatore, iniettando gas caldo nella tubazione del liquido, per mantenere stabile la pressione del refrigerante. È suggerito l'uso in climi molto freddi, in caso di compressori ad inverter e in caso di condensatori sovradimensionati rispetto alle reali necessità delle unità.

Acqua refrigerata
— Valvole modulanti a due vie
— Sonde di temperatura acqua in ingresso ed uscita
— Kit "Power Valve": valvola di regolazione e bilanciamento automatico del circuito idrico, che permette di garantire una portata d'acqua costante e di monitorare in tempo reale l'efficienza dell'unità.

Riscaldamento
— Batterie elettriche monostadio a bassa inerzia termica

Umidificazione
— Sonda di umidità ambiente
— Sonda di umidità in mandata
— Umidificatore ad elettrodi immersi (disponibile anche con cilindro a bassa conducibilità)

Rilevamento presenza acqua
— Disponibile come sonda puntuale o nastro in tessuto (lunghezza 5 m). Permette di avere un allarme nel caso venga rilevata, anche parzialmente, la presenza di acqua.

Meccanici e strutturali
— Pompa scarico condensa
— Filtro aria sull'aspirazione di efficienza M5 (EU5)
— Pannello frontale chiuso per mandata laterale
— Pannelli laterali chiusi per mandata frontale
— Ruote per movimentazione

Elettrici
— L'unità ha alimentazione standard 400V ~ 3N 50Hz. Disponibili come alternative le seguenti tensioni: 400V ~ 3N 60Hz, 230V ~ 3 60Hz, 380V ~ 3N 60Hz
— Linea di alimentazione elettrica senza neutro
— Commutatore di linea automatico (ATS) versione "Basic"
— Commutatore di linea automatico (ATS) versione "Advanced"

Regolazione
— Regolazione della ventilazione a portata costante
— Regolazione della ventilazione a pressione costante
— Predisposizione e cavo di collegamento rete locale
— Terminale utente per installazione remota

Per maggiori informazioni fare riferimento al programma di selezione.

SMARTNET

L'innovativo sistema **SMARTNET** permette di rivoluzionare il concetto di rete locale.
Questo sistema, sfruttando le capacità di modulazione dei componenti, consente di suddividere attivamente il carico di lavoro tra tutte le unità presenti nella rete locale.
Rispetto al sistema di ridondanza Duty Stand-by (n+1 o n+n), dove le unità di backup erano ferme in attesa dell'insorgere di un problema, **il sistema SMARTNET permette di mantenere sempre attive le unità connesse sulla rete** con diversi vantaggi:
— maggiore efficienza delle unità ai carichi parziali;
— distribuzione dell'aria ottimale, eliminando il rischio di hotspots in ambiente;
— ridondanza interna al sistema.

DUTY / STAND-BY



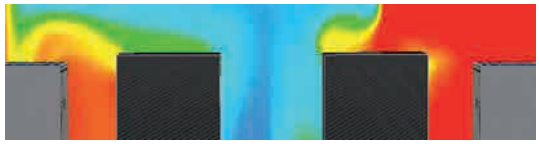

SMARTNET



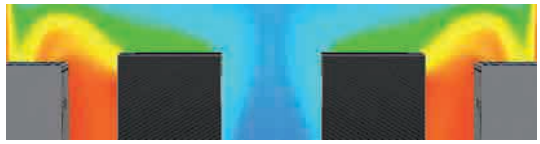

DATI TECNICI

RXA: mandata dell'aria orizzontale - espansione diretta con condensazione ad aria o ad acqua

		RXA 121	RXA 201	RXA 231	RXA 361
Prestazioni in raffreddamento (1)					
Potenza frigorifera totale	kW	9,6	19,3	20,8	32,5
Potenza frigorifera sensibile	kW	9,6	15,1	17,2	26,3
EER (2)	W/W	3,14	3,09	3,36	3,43
Ventilatori					
Tipo	tipo	Plug-fan EC inverter			
Portata aria	m^3/h	3200	3600	6000	6600
Circuito frigorifero					
Numero	n°	1	1	1	1
Dati sonori					
Pressione sonora (3)	dB(A)	51	54	54	57
Configurazioni possibili					
Free Cooling		-	-	Si	-
Two Sources		-	-	Si	-
Dati elettrici					
Alimentazione		400V ~ 3N 50Hz			

(1) Temperatura di condensazione 45 °C; aria entrante 24 °C / 45 % u.r.; pressione statica esterna: 30Pa. Le prestazioni dichiarate non tengono conto del calore generato dai ventilatori che va sommato al carico termico dell'impianto.
(2) EER: Energy Efficiency Ratio; potenza frigorifera totale / potenza assorbita dai compressori + quella dei ventilatori (condensatori ad aria esclusi).
(3) Pressione sonora: dati dichiarati a 2m di distanza, in campo libero secondo UNI EN ISO 3744:2010

RXU: mandata dell'aria orizzontale - ad acqua refrigerata

		RXU 20	RXU 40
Prestazioni in raffreddamento (1)			
Potenza frigorifera totale	kW	24,9	37,8
Potenza frigorifera sensibile	kW	22,2	33,9
EER (2)	W/W	22,81	27,78
Ventilatori			
Tipo	tipo	Plug-fan EC inverter	
Portata aria	m^3/h	5600	9000
Circuito frigorifero			
Numero	n°	1	1
Dati sonori			
Pressione sonora (3)	dB(A)	54	62
Configurazioni possibili			
Free Cooling		-	-
Two Sources		-	Si
Dati elettrici			
Alimentazione		400V ~ 3N 50Hz	

(1) Aria entrante 24 °C / 45 % u.r.; acqua 7 °C / 12 °C; pressione statica esterna: 30 Pa. Le prestazioni dichiarate non tengono conto del calore generato dai ventilatori che va sommato al carico termico dell'impianto.
(2) EER: Energy Efficiency Ratio; potenza frigorifera totale / potenza assorbita dai compressori + quella dei ventilatori (condensatori ad aria esclusi).
(3) Pressione sonora: dati dichiarati a 2m di distanza, in campo libero secondo UNI EN ISO 3744:2010

CONFIGURAZIONI MANDATA ORIZZONTALE



Esecuzione standard
per installazione "in-row" con mandata dell'aria frontale e laterale (RXA 121-201, RXU 20).



Esecuzione per installazione "in-row" con mandata dell'aria solo frontale (RXA 231-361, RXU 40).



Esecuzione per installazione "in-row" con mandata dell'aria solo laterale (RXA 231-361, RXU 40).

DIMENSIONI

RXA 231-361
RXU 40

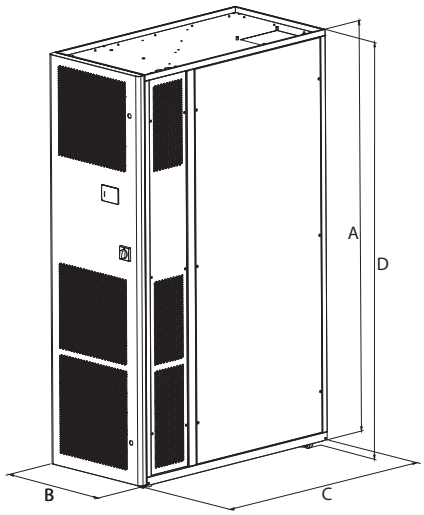

RXA 121-201
RXU 20

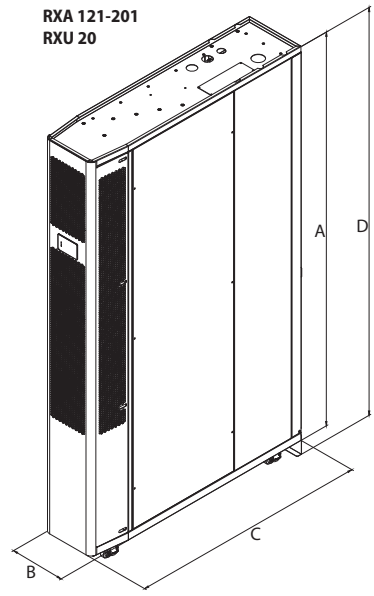

		RXA 121	RXA 201	RXA 231	RXA 361
Dimensioni e pesi					
A	mm	1975	1975	1985	1985
B	mm	300	300	600	600
C	mm	1200	1200	1222	1222
D	mm	2045	2045	2015	2015
Peso a vuoto	kg	200	215	215	215

		RXU 20	RXU 40
Dimensioni e pesi			
A	mm	1975	1985
B	mm	300	600
C	mm	1200	1222
D	mm	2045	2015
Peso a vuoto	kg	120	190

Aermec si riserva la facoltà di apportare in qualsiasi momento tutte le modifiche ritenute necessarie per il miglioramento del prodotto con eventuale modifica dei relativi dati tecnici.

Aermec S.p.A.
Via Roma, 996 - 37040 Bevilacqua (VR) - Italia
Tel. 0442633111 - Telefax 044293577
www.aermec.com

Numero Verde
800-843085



CONDIZIONATORI D'AMBIENTE

Una gamma completa, in grado di risolvere ogni problema di climatizzazione:
questo è Aermec per i condizionatori d'ambiente.
Completezza non solo di modelli ma di alternative e possibilità:
tecnologie d'avanguardia, come quella Inverter che consente di ottimizzare le prestazioni in ogni momento in relazione alla temperatura impostata e di ottenere forti risparmi energetici; versatilità di installazione, per risolvere nel migliore dei modi ogni problema di spazio.
Qualità di progettazione e di materiali, potenze in raffreddamento e riscaldamento adatte a coprire tutte le esigenze sia nel settore residenziale che nel commerciale, raffinatezza di design esclusivo completano le caratteristiche della gamma, che pone Aermec a livelli di eccellenza di mercato.

	CONDIZIONATORI D'AMBIENTE		P. aria (m^3/h)	P. frig. (kW)	P. term. (kW)	Pag.
	Monoblocco					
	FK	Monoblocco finestra	-	2,7-3,6	-	894
	CMP (COMPACT)	Monoblocco senza unità esterna	-	2,35	2,36	897
new	**PST**	Condizionatore portatile	-	3,5	2,9	900
	Monosplit					
	SPG	Monosplit	-	2,5-6,2	2,8-6,5	903
	SGE	Monosplit	-	2,8-5,9	2,9-6,0	908
	SCG_1	Monosplit	-	7,2-12,5	7,9-14,5	912
	CKG	Monosplit	-	2,7-6,6	2,9-6,8	916
	LPG	Monosplit	-	3,5-16,0	4,0-17,0	922
	MVAS	Monosplit duct ad alta prevalenza	-	22,4-28,0	24,0-30,0	931
	Multisplit					
	MPG	Multisplit	-	4,1-12,1	4,4-13,0	934
	MGE	Multisplit		4,1-7,9	4,4-8,2	951
new	**MGEHW**	Multisplit	-	7,91	8,21	961

FK

Monoblocco finestra

Potenza frigorifera 2,7 ÷ 3,6 kW

- **Nuovo gas refrigerante ecologico R32.**
- **Installazione ad incasso a finestra.**
- **Plug & Play.**



A

DESCRIZIONE

I condizionatori monoblocco ad incasso a finestra della serie FK, sono ideali per installazioni in ambienti commerciali come negozi, hotel, uffici, laboratori e box prefabbricati.

CARATTERISTICHE





Lato interno ed esterno

— Telecomando e porta telecomando forniti a corredo con ogni unità.
— Ventilatori con tecnologia DC inverter.
— Filtro aria rigenerabile facilmente accessibile.
— Funzione di segnalazione pulizia filtro.
— Timer per programmazione dell'accensione e/o dello spegnimento.
— Comando ausiliario di emergenza integrato nell'unità.
— Pannello frontale dell'unità interna con display a led e indicatori luminosi.
— Ventilatore (lato interno) dotato di 3 velocità per adattarsi ad ogni tipo di esigenza.
— Funzione **auto** per una variazione continua delle velocità.
— Funzione **sleep** programma di benessere notturno.
— Compressore DC inverter rotary.

Caratteristiche generali

— Nuovo gas refrigerante ecologico R32 a basso GWP.
— Unità monoblocco **Plug & Play** dotata di cavo di alimentazione elettrica con spina schuko.
— Modalità di funzionamento: raffrescamento, deumidificazione e solo ventilazione.
— Vaschetta di scarico condensa a corredo.
— Funzionamento estremamente silenzioso.
— Controllo a microprocessore.
— Funzione auto-restart.
— Funzione di autodiagnosi.

TIPO D'INSTALLAZIONE



DATI PRESTAZIONALI

		FK260	FK360
Prestazioni in raffrescamento nominali			
Potenza frigorifera (1)	kW	2,70	3,65
Potenza assorbita a freddo (1)	kW	0,78	1,03
EER (2)	W/W	3,45	3,54
Umidità asportata	l/h	1,0	1,6
Prestazioni in raffrescamento massime			
Corrente assorbita a freddo	A	3,5	4,6
Efficienza stagionale			
SEER	W/W	5,20	5,40
Classe efficienza energetica (3)		A	A
Pdesignc	kW	2,7	3,7
Consumo elettrico annuo	kWh/annum	182	240

(1) Raffrescamento (EN 14511 e EN 14825) temperatura aria ambiente 27 °C b.s. / 19 °C b.u.; temperatura aria esterna 35 °C; velocità turbo; lunghezza linee frigorifere 5 m.
(2) EER/COP in accordo alla Normativa (EN 14511), dichiarati solo al fine delle detrazioni fiscali in vigore all'atto della realizzazione di questa pubblicazione.
(3) Dati in accordo con il regolamento delegato (UE) N.626/2011.

DATI GENERALI

		FK260	FK360
Dati elettrici			
Potenza nominale assorbita (1)	kW	1,10	1,30
Corrente nominale assorbita (1)	A	5,5	6,5
Alimentazione			
Alimentazione		220-240V ~ 50Hz	220-240V ~ 50Hz

(1) La potenza nominale assorbita (corrente nominale assorbita), è la massima potenza elettrica assorbita (corrente massima assorbita) dal sistema, in accordo con la normativa EN 60335-1 e EN 60335-2-40.

LATO INTERNO

		FK260	FK360
Lato interno			
Tipo di ventilatore	Tipo	Centrifugo inverter	Centrifugo inverter
Portata d'aria lato interno			
Massima	m^3/h	400	480
Media	m^3/h	360	430
Minima	m^3/h	320	380
Pressione sonora lato interno			
Massima	dB(A)	50,0	50,0
Media	dB(A)	48,0	48,0
Minima	dB(A)	46,0	46,0
Potenza sonora lato interno			
Massima	dB(A)	59,0	59,0
Media	dB(A)	57,0	57,0
Minima	dB(A)	55,0	55,0

LATO ESTERNO

		FK260	FK360
Lato esterno			
Tipo di ventilatore	Tipo	Assiale inverter	Assiale inverter
Portata d'aria lato esterno			
Massima	m^3/h	800	1200
Potenza sonora lato esterno			
Massima	dB(A)	65,0	65,0
Media	dB(A)	63,0	63,0
Minima	dB(A)	61,0	61,0
Pressione sonora lato esterno			
Massima	dB(A)	56,0	56,0
Media	dB(A)	54,0	54,0
Minima	dB(A)	52,0	52,0
Compressore			
Tipo	tipo	Rotativo inverter	Rotativo inverter
Compressore			
Refrigerante	tipo	R32	R32
Carica refrigerante (1)	kg	0,5	0,6
Compressore			
Potenziale riscaldamento globale	GWP	675kgCO_2eq	675kgCO_2eq
CO_2 equivalente	t	0,34	0,43
Lato esterno			
Grado di protezione		IPX4	IPX4

(1) La carica riportata in tabella è un valore stimato e preliminare. Il valore finale della carica di refrigerante è riportato nella targhetta tecnica dell'unità. Per maggiori informazioni contattare sede.

DIMENSIONI E PESI

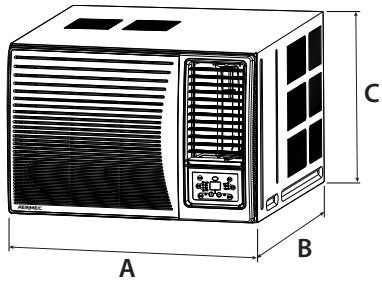

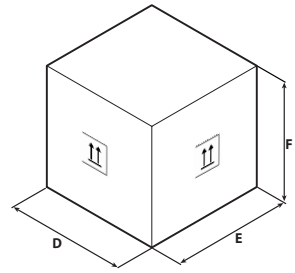

Esempio imballo

		FK260	FK360
Dimensioni e pesi			
A	mm	560	660
B	mm	710	700
C	mm	375	428
D	mm	623	739
E	mm	806	793
F	mm	425	505
Peso netto	kg	43,0	50,0
Peso per trasporto	kg	47,0	54,0

Aermec si riserva la facoltà di apportare in qualsiasi momento tutte le modifiche ritenute necessarie per il miglioramento del prodotto con eventuale modifica dei relativi dati tecnici.

Aermec S.p.A.
Via Roma, 996 - 37040 Bevilacqua (VR) - Italia
Tel. 0442633111 - Telefax 044293577
www.aermec.com

Numero Verde
800-843085

CMP

Monoblocco senza unità esterna

Potenza frigorifera 2,35 kW
Potenza termica 2,36 kW

- **Due fori, zero unità esterne.**
- **Design moderno compatibile con ogni stile d'arredo.**
- **Estremamente sottile con la sua profondità di 165 mm.**



DESCRIZIONE

I condizionatori della serie CMP, di tipo monoblocco, sono ideali per il riscaldamento, il raffrescamento, la deumidificazione o la sola ventilazione sia in casa che in ufficio.
L'assenza di unità esterna rende possibile l'installazione in tutti quei casi in cui vincoli architettonici impediscano il posizionamento di un condizionatore split.
L'unità vanta un compressore ed un ventilatore con tecnologia inverter.

CARATTERISTICHE

Unità

Unità interna progettata per essere installata a parete nei locali interni.
— Non ha bisogno di unità esterna, è sufficiente realizzare nella parete perimetrale due fori da 162 mm per consentire al condizionatore di scambiare calore con l'ambiente esterno.
— Griglie pieghevoli incluse.
— Pannello comandi a bordo con display e tasti soft touch.
— Telecomando incluso.
Funzionamento in raffrescamento con temperature esterne fino a 35 °C.
Funzionamento in riscaldamento con temperature esterne fino a 7 °C.







Griglie pieghevoli

Possiede due griglie pieghevoli che, azionate dall'aria in ingresso e in uscita, si aprono quando la macchina è in funzione e si chiudono quando la macchina è spenta.
Garantiscono quindi un miglior comfort interno, un minor ingresso di polvere, rumore ed inquinamento, minor manutenzione, ancora minor visibilità all'esterno.

Pannello comandi

Il pannello comandi a bordo con display e tasti soft touch, permette di impostare in modo facile e preciso il set di temperatura desiderato.
Con una semplice azione sul pannello comandi, la funzione "riscaldamento" può essere disattivata: l'apparecchio funziona così in "solo freddo", senza necessità del tubo di scarico condensa.
L'orientamento dell'aletta di mandata dell'aria è facilmente regolabile grazie al tasto dedicato.

Telecomando

Pratico telecomando dalle dimensioni contenute.
Dotato di pratico magnete che permette il fissaggio sull'unità.
Tutte le funzioni del pannello comandi possono essere replicate anche dal telecomando.

CARATTERISTICHE GENERALI

— Bacinella di raccolta condensa costantemente preriscaldata in inverno durante il funzionamento in pompa di calore, senza nessun rischio di ghiacciamento dell'acqua.
— Modalità di funzionamento: raffrescamento, deumidificazione e solo ventilazione.
— Funzionamento estremamente silenzioso.
— Controllo a microprocessore.

ACCESSORI FORNITI IN DOTAZIONE

— Bacinella raccolta condensa.
— Due griglie pieghevoli.
— Telecomando.

DATI PRESTAZIONALI

		CMP23I
Prestazioni in raffrescamento nominali		
Potenza frigorifera (1)	kW	2,35
Potenza assorbita a freddo (1)	kW	0,73
EER (2)	W/W	3,22
Prestazioni in raffrescamento massime		
Potenza frigorifera	kW	3,10
Prestazioni in raffrescamento nominali		
Umidità asportata	l/h	1,1
Efficienza stagionale		
Classe efficienza energetica (3)		A+
Consumo elettrico annuo	kWh/annum	425
Prestazioni in riscaldamento nominali		
Potenza termica (4)	kW	2,36
Potenza assorbita a caldo (4)	kW	0,72
COP (2)	W/W	3,28
Prestazioni in riscaldamento massime		
Potenza termica	kW	3,05
Efficienza stagionale (clima temperato)		
Classe efficienza energetica (3)		A

(1) Raffrescamento (EN 14511 e EN 14825) temperatura aria ambiente 27 °C b.s. / 19 °C b.u.; temperatura aria esterna 35 °C; velocità turbo; lunghezza linee frigorifere 5 m.
(2) EER/COP in accordo alla Normativa (EN 14511), dichiarati solo al fine delle detrazioni fiscali in vigore all'atto della realizzazione di questa pubblicazione.
(3) Dati in accordo con il regolamento delegato (UE) N.626/2011.
(4) Riscaldamento (EN 14511 e EN 14825) temperatura aria ambiente 20 °C b.s.; temperatura aria esterna 7 °C b.s. / 6 °C b.u.; velocità turbo; lunghezza linee frigorifere 5 m.

DATI GENERALI

		CMP23I
Ventilatore		
Tipo	tipo	Centrifugo inverter
Numero	n°	1
Portata d'aria lato interno		
Massima	m^3/h	400
Media	m^3/h	320
Minima	m^3/h	270
Portata d'aria lato esterno		
Massima	m^3/h	480
Media	m^3/h	390
Minima	m^3/h	340
Compressore		
Numero	n°	1
Refrigerante	tipo	R410A
Carica refrigerante (1)	kg	0,6
Potenziale riscaldamento globale	GWP	2088kgCO_2eq
Dati sonori calcolati in funzionamento a freddo (2)		
Livello di potenza sonora	dB(A)	58,0
Livello di pressione sonora (1,5 m)	dB(A)	46,0

(1) La carica riportata in tabella è un valore stimato e preliminare. Il valore finale della carica di refrigerante è riportato nella targhetta tecnica dell'unità. Per maggiori informazioni contattare sede.
(2) Potenza sonora: calcolata sulla base di misure effettuate in accordo con la normativa UNI EN ISO 9614-2, nel rispetto di quanto richiesto dalla certificazione Eurovent.; Pressione sonora misurata in campo libero, a 10 m di distanza dalla superficie esterna dell'unità (in accordo con la UNI EN ISO 3744).

DIMENSIONI E PESI

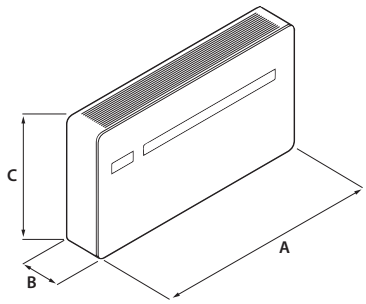

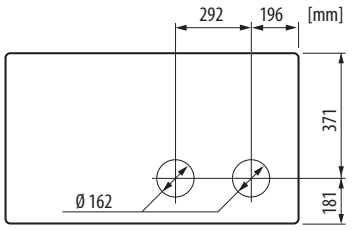

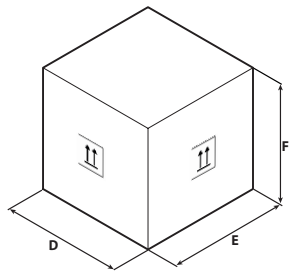

Esempio imballo

		CMP23I
Dimensioni e pesi		
A	mm	1030
B	mm	170
C	mm	555
D	mm	1100
E	mm	260
F	mm	660
Peso netto	kg	48,0
Peso per trasporto	kg	49,0

Aermec si riserva la facoltà di apportare in qualsiasi momento tutte le modifiche ritenute necessarie per il miglioramento del prodotto con eventuale modifica dei relativi dati tecnici.

Aermec S.p.A.
Via Roma, 996 - 37040 Bevilacqua (VR) - Italia
Tel. 0442633111 - Telefax 044293577
www.aermec.com

Numero Verde
800-843085

PST

Condizionatore portatile

Potenza frigorifera 3,5 kW
Potenza termica 2,9 kW

- **Nuovo gas refrigerante naturale R290.**
- **Pompa di calore reversibile.**
- **Controllo Wi-Fi di serie.**
- **Compatto, maneggevole e silenzioso.**
- **Design moderno compatibile con ogni stile d'arredo.**
- **Speciale batteria con rivestimento golden fin.**



A A+

DESCRIZIONE

I condizionatori portatili della serie PST sono ideali per il raffrescamento, il riscaldamento, la deumidificazione o la sola ventilazione sia in casa che in ufficio. Si adatta a qualsiasi tipo di arredamento, grazie al design compatto ed elegante; è montato su rotelline e può essere usato in più stanze, è facilmente trasportabile ed installabile.
Dotato di specifico serbatoio per la raccolta dell'umidità asportata dall'ambiente, durante il funzionamento in raffrescamento, riscaldamento o deumidificazione.
Il pannello comandi a bordo con display, permette di impostare in modo facile e preciso il set di temperatura desiderato.

CARATTERISTICHE



Funzionamento

L'aria raffrescata, riscaldata e/o deumidificata esce dalla griglia frontale e si orienta in direzione verticale mediante deflettori mobili.
L'aria da trattare è aspirata dal lato posteriore attraverso i filtri.
L'aria esausta viene espulsa attraverso un tubo flessibile da applicare mediante apposita flangia sul lato posteriore del condizionatore d'aria portatile.
Filtri d'aria facilmente estraibili e lavabili.

Speciale batteria golden fin

A differenza delle normali batterie, questo speciale rivestimento epossidico silicon free di colorazione oro, è in grado di proteggere lo scambiatore da ruggine e corrosione in zone dove la quantità di sale presente nell'aria è molto elevata.



CARATTERISTICHE GENERALI

Telecomando fornito a corredo con ogni unità.
Nuovo gas refrigerante naturale R290.
Modalità di funzionamento: raffrescamento, riscaldamento, deumidificazione, automatico e solo ventilazione.
Filtro aria rigenerabile facilmente accessibile.
Funzionamento estremamente silenzioso.
Timer per programmazione dell'accensione e/o dello spegnimento.
Pannello frontale dell'unità interna con display a led e indicatori luminosi.
Ventilatore dotato di 3 velocità per adattarsi ad ogni tipo di esigenza.
Funzione **auto** per una variazione continua delle velocità.
Funzione **sleep** programma di benessere notturno.
Funzione **follw me** che consente di attivare la sonda temperatura ambiente interna del telecomando per un miglior comfort.
Funzione **auto-restart**.

ACCESSORI FORNITI IN DOTAZIONE

— Tubo flessibile per espulsione aria con appositi giunti e collettori.
— Tubo flessibile di scarico condensa e relativi accessori di fissaggio.
— Kit per finestra e reti di protezione, per collegare il tubo flessibile per l'espulsione dell'aria calda.
— Tappo per parete e giunzione per il tubo flessibile per l'espulsione dell'aria calda.
— Telecomando.

TUBO FLESSIBILE

		PST350
Tubo flessibile		
Lunghezza minima	mm	330
Lunghezza massima	mm	1450
Diametro (out)	Ø	155

KIT FINESTRA

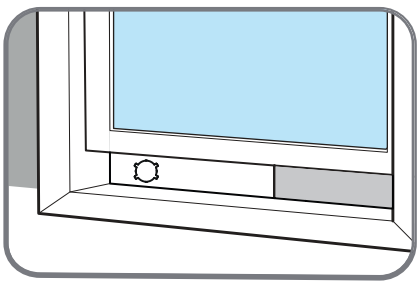

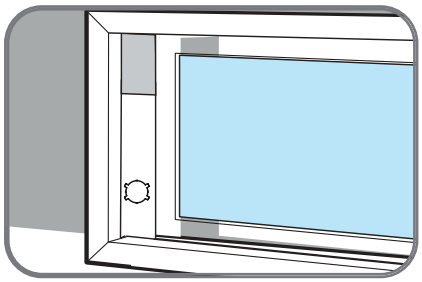

DATI PRESTAZIONALI

		PST350
Prestazioni in raffrescamento nominali		
Potenza frigorifera	kW	3,50
Prestazioni in riscaldamento nominali		
Potenza termica	kW	2,90

Dati nominali Raffrescamento (EN 14511 e EN 14825): Temperatura Aria Ambiente 35°C b.s. / 24°C b.u. - Velocità massima
Dati nominali Riscaldamento (EN 14511 e EN 14825): Temperatura Aria Ambiente 20°C b.s./ 12°C b.u. - Velocità massima

DATI GENERALI

		PST350
Dati elettrici		
Potenza nominale assorbita	W	1450
Corrente nominale assorbita	A	8,0
Alimentazione		
Alimentazione		220-240V ~ 50Hz
Lato esterno		
Diametro scarico condensa	mm	13,5
Cavo d'alimentazione elettrica		
Tipo di cavo d'alimentazione	Tipo	3G1,5 mm^2/L= 2,3 m/Schuko plug

La potenza nominale assorbita (corrente nominale assorbita), è la massima potenza elettrica assorbita (corrente massima assorbita) dal sistema, in accordo con la normativa EN 60335-1 ed EN 60335-2-40.

DATI UNITÀ

		PST350
Compressore		
Tipo	tipo	Rotativo
Ventilatore		
Tipo	tipo	Centrifugo
Portata d'aria		
Minima	m^3/h	355
Media	m^3/h	370
Massima	m^3/h	420
Dati sonori		
Livello di potenza sonora	dB(A)	64,0

Potenza Sonora misurata in Camera Riverberante a 1,5m di distanza, secondo EN12102.

DIMENSIONI E PESI

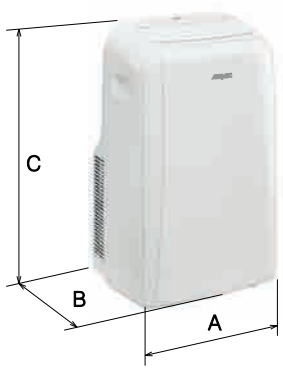

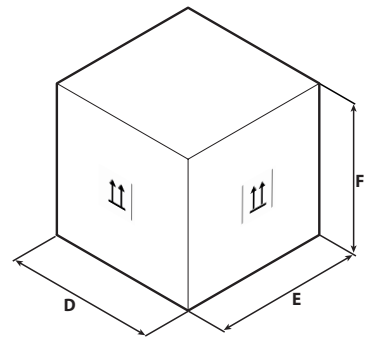

Esempio imballo

		PST350
Dimensioni e pesi		
A	mm	467
B	mm	397
C	mm	765
D	mm	512
E	mm	442
F	mm	880
Peso netto	kg	33,2
Peso per trasporto	kg	37,0

Aermec si riserva la facoltà di apportare in qualsiasi momento tutte le modifiche ritenute necessarie per il miglioramento del prodotto con eventuale modifica dei relativi dati tecnici.

Aermec S.p.A.
Via Roma, 996 - 37040 Bevilacqua (VR) - Italia
Tel. 0442633111 - Telefax 044293577
www.aermec.com

Numero Verde
800-843085

SPG

Monosplit

Potenza frigorifera 2,5 ÷ 6,2 kW
Potenza termica 2,8 ÷ 6,5 kW

- **Nuovo gas refrigerante ecologico R32.**
- **Possibilità di controllo Wi-Fi tramite accessorio.**
- **Design moderno compatibile con ogni stile d'arredo.**
- **Speciale batteria con rivestimento blue fin.**
- **Unità interne compatibili con sistemi multisplit.**



CONTO TERMICO

Per i modelli che rientrano nelle detrazioni e negli incentivi fare riferimento solo alle liste presenti sul sito www.aermec.it

DESCRIZIONE

I condizionatori monosplit della serie SPG sono abbinati ad unità interne SPG_W per installazione a parete.
Unità interne universali: alcune unità interne di questa serie possono essere abbinate sia ad unità esterne multisplit della serie MPG che ad unità esterne monosplit della serie SPG:

Unità interne	SPG_W				
	SPG200W	SPG250W	SPG350W	SPG500W	SPG700W
Unità esterne Monosplit SPG		•	•	•	•
Unità esterne Multisplit MPG	•	•	•	•	•

L'unità esterna vanta un compressore ed un ventilatore con tecnologia DC inverter.

CARATTERISTICHE







Unità interna

Unità interna **wall** progettata per essere installata a parete nei locali interni.
— Telecomando e porta telecomando forniti a corredo con ogni unità interna.
— Ventilatore con tecnologia DC inverter.
— Filtro aria rigenerabile facilmente accessibile.
— Timer per programmazione dell'accensione e/o dello spegnimento.
— Comando ausiliario di emergenza integrato nell'unità.
— Pannello frontale dell'unità interna con display a led e indicatori luminosi.
— Ventilatore dotato di 3 velocità per adattarsi ad ogni tipo di esigenza.
— Funzione **auto** per una variazione continua delle velocità.
— Funzione **turbo** per raggiungere nel minor tempo possibile la temperatura desiderata.
— Funzione **sleep** programma di benessere notturno.
— Funzione **x-fan,** ventilazione prolungata, che permette di far asciugare perfettamente la batteria ed evitare la formazione e la proliferazione di agenti patogeni.
— Funzione **antigelo** che consente di mantenere nell'ambiente interno una temperatura minima di 8 °C durante il periodo invernale.
— Funzione **iFeel** che consente di attivare la sonda temperatura ambiente interna del telecomando per un miglior comfort.

Unità esterna

Condizionatore d'ambiente monosplit.
Pompa di calore reversibile aria/aria con tecnologia DC Inverter.
— Compressore e ventilatore con tecnologia DC inverter.

Funzione x-fan

Questo sistema auto pulente prevede che il ventilatore dell'unità interna continui il suo funzionamento per alcuni minuti dopo lo spegnimento dell'unità, in modo da far asciugare perfettamente la batteria ed evitare la formazione e la proliferazione di agenti patogeni.



Smart APP Ewpe

Il sistema, tramite apposito **accessorio**, può supportare la gestione Wi-Fi grazie all'utilizzo dell'App per dispositivi iOS e Android, disponibile gratuitamente su Apple Store e Google Play. È possibile controllare il sistema da remoto direttamente dal proprio smartphone o tablet e può essere effettuato tramite Cloud utilizzando un router wireless collegato ad internet.



Speciale batteria blue fin

A differenza delle normali batterie, questo speciale rivestimento epossidico di colorazione blue è in grado di proteggere lo scambiatore da ruggine e corrosione, in zone dove la quantità di sale presente nell'aria è molto elevata.

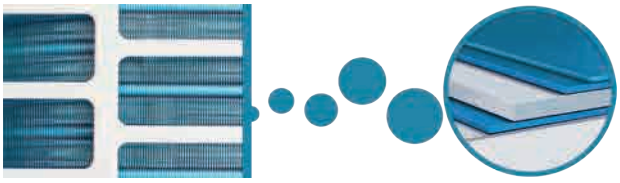

Caratteristiche generali

- Nuovo gas refrigerante ecologico R32 a basso GWP.
- Modalità di funzionamento: raffrescamento, riscaldamento, deumidificazione, automatico e solo ventilazione.
- Funzionamento estremamente silenzioso.
- Controllo a microprocessore.
- Funzione auto-restart.
- Funzione di autodiagnosi.
- Collegamenti frigoriferi del tipo a cartella.
- Facilità di installazione e manutenzione.

ACCESSORI

CC2: Controllo centralizzato con display touch screen da 7" tramite il quale si possono gestire molteplici unità interne all'interno di più sistemi multisplit. Il controllo centralizzato è dotato di contatto esterno integrato. Per maggiori informazioni fare riferimento alla documentazione dedicata. *
WRCA: Pannello a filo con display a cristalli liquidi e tasti Soft-Touch. Tramite questo accessorio è possibile controllare oltre alle tradizionali funzionalità del sistema anche un timer settimanale con un massimo di 8 fasce orarie giornaliere.

*** Il controllo centralizzato CC2 può gestire fino a 36 sistemi SPG.**

Per l'utilizzo dell'accessorio CC2, per ogni unità interna, è necessaria l'installazione del pannello a filo WRCA (accessorio) con l'utilizzo dell'accessorio adattatore IC-2P.

DCK: Kit contatto remoto. Questo accessorio permette di accendere e spegnere il sistema tramite un contatto esterno.
WIFIKIT01: Modulo Plug & Play da installare nell'unità interna per la gestione Wi-Fi, dotato di connessione Bluetooth® per garantire una migliore connessione con dispositivi smart. (Lunghezza cavo 250 mm)



DTG1: Strumento di diagnostica per unità interne ed esterne dell'intera serie (Strumento riservato ai centri assistenza o ad installatori).

Compatibilità accessori

SPG_W

Accessorio	SPG500W	SPG700W
CC2 (1)	•	•
WRCA (1)	•	•

(1) Funzione di auto-restart.

Accessorio	SPG500W	SPG700W
IC-2P	•	•

Accessorio	SPG200W	SPG250W	SPG350W	SPG500W	SPG700W
DCK				•	•
WIFIKIT01	•	•	•	•	•

DATI PRESTAZIONALI

Unità interna		SPG250W	SPG350W	SPG500W	SPG700W
Unità esterna		**SPG250**	**SPG350**	**SPG500**	**SPG700**
Quantità Unità interna		**1**	**1**	**1**	**1**
Quantità Unità esterna		**1**	**1**	**1**	**1**
Prestazioni in raffrescamento nominali					
Potenza frigorifera (1)	kW	2,50	3,20	4,60	6,20
Potenza assorbita a freddo (1)	kW	0,72	0,99	1,36	1,77
EER (2)	W/W	3,47	3,23	3,39	3,50
Umidità asportata	l/h	0,6	1,4	1,8	1,8
Prestazioni in raffrescamento minime					
Potenza frigorifera	kW	0,50	0,90	1,00	1,60
Potenza assorbita a freddo	kW	0,15	0,22	0,42	0,45
Prestazioni in raffrescamento massime					
Potenza frigorifera	kW	3,25	3,60	5,30	6,90
Potenza assorbita a freddo	kW	1,30	1,30	1,80	2,20
Corrente assorbita a freddo	A	3,2	4,4	5,9	7,9
Efficienza stagionale					
Consumo elettrico annuo	kWh/annum	135	184	251	319
SEER	W/W	6,50	6,10	6,40	6,80
Classe efficienza energetica (3)		A++	A++	A++	A++
Prestazioni in riscaldamento nominali					
Potenza termica (4)	kW	2,80	3,40	5,20	6,50
Potenza assorbita a caldo (4)	kW	0,75	0,91	1,34	1,65
COP (2)	W/W	3,73	3,71	3,88	3,95
Prestazioni in riscaldamento minime					
Potenza termica	kW	0,50	0,90	1,00	1,30
Potenza assorbita a caldo	kW	0,14	0,22	0,42	0,45
Prestazioni in riscaldamento massime					
Potenza termica	kW	3,50	4,00	5,65	7,91
Potenza assorbita a caldo	kW	1,50	1,50	1,90	2,20
Corrente assorbita a caldo	A	3,2	4,0	5,8	7,3
Efficienza stagionale (clima temperato)					
Consumo elettrico annuo	kWh/annum	875	945	1295	1645
Classe efficienza energetica (3)		A+	A+	A+	A+
SCOP	W/W	4,00	4,00	4,00	4,00

(1) Raffrescamento (EN 14511 e EN 14825) temperatura aria ambiente 27 °C b.s. / 19 °C b.u.; temperatura aria esterna 35 °C; velocità turbo; lunghezza linee frigorifere 5 m.
(2) EER/COP in accordo alla Normativa (EN 14511), dichiarati solo al fine delle detrazioni fiscali in vigore all'atto della realizzazione di questa pubblicazione.
(3) Dati in accordo con il regolamento delegato (UE) N.626/2011.
(4) Riscaldamento (EN 14511 e EN 14825) temperatura aria ambiente 20 °C b.s.; temperatura aria esterna 7 °C b.s. / 6 °C b.u.; velocità turbo; lunghezza linee frigorifere 5 m.

DATI UNITÀ INTERNA

		SPG250W	SPG350W	SPG500W	SPG700W
Unità interna					
Tipo di ventilatore	Tipo		Centrifugo inverter		
Portata d'aria					
Turbo	m^3/h	500	590	850	1100
Massima	m^3/h	470	520	800	950
Media	m^3/h	390	400	700	750
Minima	m^3/h	270	320	600	650
Potenza sonora (1)					
Turbo	dB(A)	55,0	56,0	54,0	61,0
Massima	dB(A)	48,0	49,0	52,0	58,0
Media	dB(A)	44,0	45,0	48,0	52,0
Minima	dB(A)	34,0	38,0	44,0	49,0
Pressione sonora (1 m) (2)					
Turbo	dB(A)	38,0	41,0	44,0	47,0
Massima	dB(A)	36,0	37,0	42,0	44,0
Media	dB(A)	32,0	33,0	38,0	38,0
Minima	dB(A)	22,0	26,0	34,0	35,0
Unità interna					
Diametro scarico condensa	mm	16,0	16,0	16,0	16,0
Alimentazione					
Alimentazione unità interna			220-240V ~ 50Hz		

(1) Potenza sonora calcolata in campo libero in accordo con UNI EN ISO 3744.
(2) Pressione sonora misurata in camera semianecoica a 1 m di distanza frontale.
Pressione Sonora misurata in camera semi-anecoica a 1m di distanza frontale.

DATI UNITÀ ESTERNA

		SPG250	SPG350	SPG500	SPG700
Unità esterna					
Tipo di ventilatore	Tipo		Assiale inverter		
Portata d'aria					
Massima	m^3/h	1950	1950	1950	2800
Potenza sonora (1)					
Massima	dB(A)	62,0	64,0	63,0	67,0
Pressione sonora (1 m) (2)					
Massima	dB(A)	51,0	51,0	55,0	58,0
Compressore					
Tipo	tipo		Rotativo inverter		
Refrigerante	tipo		R32		
Carica refrigerante	kg	0,50	0,55	0,75	1,30
Potenziale riscaldamento globale	GWP		$675kgCO_2eq$		
CO_2 equivalente	t	0,34	0,37	0,51	0,88
Unità esterna					
Diametro scarico condensa	mm	16,0	16,0	16,0	16,0

(1) Potenza sonora calcolata in campo libero in accordo con UNI EN ISO 3744.
(2) Pressione sonora misurata in camera semianecoica a 1 m di distanza frontale.

DATI GENERALI

Unità interna		**SPG250W**	**SPG350W**	**SPG500W**	**SPG700W**
Unità esterna		**SPG250**	**SPG350**	**SPG500**	**SPG700**
Quantità Unità interna		**1**	**1**	**1**	**1**
Quantità Unità esterna		**1**	**1**	**1**	**1**
Dati elettrici					
Potenza nominale assorbita (1)	kW	1,50	1,50	1,90	2,20
Corrente nominale assorbita (1)	A	7,5	7,5	9,0	10,0
Linee frigorifere					
Diametro attacchi frigoriferi liquido	mm (inch)	6,35 (1/4")	6,35 (1/4")	6,35 (1/4")	6,35 (1/4")
Diametro attacchi frigoriferi gas	mm (inch)	9,52 (3/8")	9,52 (3/8")	9,52 (3/8")	12,7 (1/2")
Massima lunghezza tubazioni frigorifere	m	15	20	25	25
Massimo dislivello linee frigorifere	m	10,0	10,0	10,0	10,0
Lunghezza massima linee frigorifere senza bisogno di aggiunta di refrigerante	m	5	5	5	5
Refrigerante da aggiungere	g/m	16	16	16	16
Alimentazione					
Alimentazione		220-240V ~ 50Hz	220-240V ~ 50Hz	220-240V ~ 50Hz	220-240V ~ 50Hz

(1) La potenza nominale assorbita (corrente nominale assorbita), è la massima potenza elettrica assorbita (corrente massima assorbita) dal sistema, in accordo con la normativa EN 60335-1 e EN 60335-2-40.
Per linee superiori ai 15m è necessario aggiungere 5ml di olio refrigerante per ogni 5m di tubo aggiuntivi.

DIMENSIONI E PESI

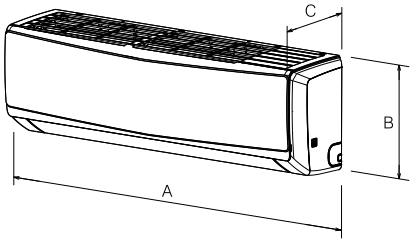

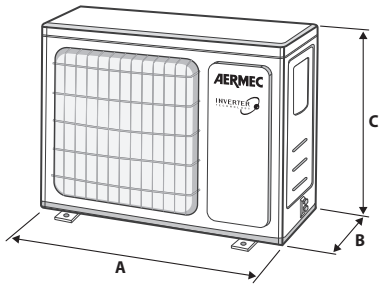

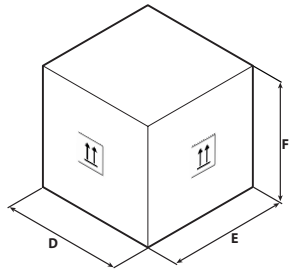

Esempio imballo

		SPG250W	SPG350W	SPG500W	SPG700W
Unità interna					
A	mm	696	770	972	1081
B	mm	251	251	300	325
C	mm	190	190	225	248
D	mm	747	822	1022	1137
E	mm	324	324	374	407
F	mm	262	262	299	334
Peso netto	kg	7,5	8,5	13,5	16,5
Peso per trasporto	kg	9,0	10,0	16,0	19,5

		SPG250	SPG350	SPG500	SPG700
Unità esterna					
A	mm	732	732	732	873
B	mm	330	330	330	376
C	mm	550	550	555	555
D	mm	792	792	794	951
E	mm	393	393	376	431
F	mm	615	615	615	620
Peso netto	kg	25,0	25,0	27,0	37,0
Peso per trasporto	kg	28,0	28,0	29,0	40,0

Aermec si riserva la facoltà di apportare in qualsiasi momento tutte le modifiche ritenute necessarie per il miglioramento del prodotto con eventuale modifica dei relativi dati tecnici.

Aermec S.p.A.
Via Roma, 996 - 37040 Bevilacqua (VR) - Italia
Tel. 0442633111 - Telefax 044293577
www.aermec.com

Numero Verde
800-843085

SGE

Monosplit

Potenza frigorifera 2,8 ÷ 5,9 kW
Potenza termica 2,9 ÷ 6,0 kW

- **Nuovo gas refrigerante ecologico R32.**
- **Depuratore d'aria (Cold Plasma).**
- **Possibilità di controllo Wi-Fi.**
- **Design innovativo dalle raffinate linee curve.**
- **Speciale batteria con rivestimento golden fin.**



CONTO TERMICO

Per i modelli che rientrano nelle detrazioni e negli incentivi fare riferimento solo alle liste presenti sul sito www.aermec.it

DESCRIZIONE

I condizionatori monosplit della serie SGE sono abbinati ad unità interne SGE_W (Wall) per installazione a parete.
L'unità esterna vanta un compressore con tecnologia inverter.

CARATTERISTICHE

Design innovativo

SGE ha un design elegante ed essenziale. Le linee curve ne disegnano una struttura dallo stile innovativo e funzionale. Il display di visualizzazione dei parametri di funzionamento è elegantemente integrato nella cover e visibile solamente mentre l'unità è accesa.



Unità interna

Unità interna **wall** progettata per essere installata a parete nei locali interni.
— Telecomando fornito a corredo con ogni unità interna.
— Ventilatore con tecnologia DC inverter.
— Filtro aria rigenerabile facilmente accessibile.
— Timer per programmazione dell'accensione e/o dello spegnimento.
— Comando ausiliario di emergenza integrato nell'unità.
— Pannello frontale dell'unità interna con display a led e indicatori luminosi.
— Ventilatore dotato di 3 velocità per adattarsi ad ogni tipo di esigenza.
— Funzione **auto** per una variazione continua delle velocità.
— Funzione **turbo** per raggiungere nel minor tempo possibile la temperatura desiderata.
— Funzione **sleep** programma di benessere notturno.
— Funzione **antigelo** che consente di mantenere nell'ambiente interno una temperatura minima di 8 °C durante il periodo invernale.
— Funzione **followMe** che consente di attivare la sonda temperatura ambiente interna del telecomando per un miglior comfort.

Unità esterna

Condizionatore d'ambiente monosplit.

A++ A+ A+++

Pompa di calore reversibile aria/aria con tecnologia DC Inverter.
Compressore e ventilatore con tecnologia DC inverter.

Depuratore d'aria (Cold Plasma)

In grado di abbattere gli inquinanti decomponendone le molecole tramite scariche elettriche, provocando la scissione delle molecole d'acqua presenti nell'aria in ioni positivi e negativi. Tali ioni neutralizzano le molecole degli inquinanti gassosi ottenendo prodotti normalmente presenti nell'aria pulita. Il dispositivo è in grado di eliminare il 90% dei batteri. Il risultato è un'aria pulita, ionizzata e priva di cattivi odori.

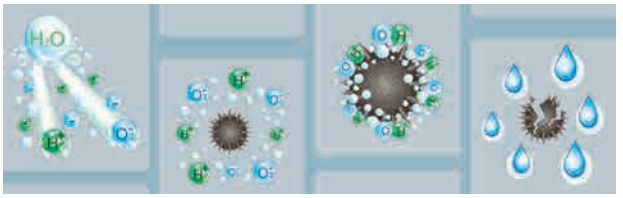

Speciale batteria golden fin

A differenza delle normali batterie, questo speciale rivestimento epossidico siliconfree di colorazione oro, è in grado di proteggere lo scambiatore da ruggine e corrosione in zone dove la quantità di sale presente nell'aria è molto elevata.



Nethome Plus app

Il sistema, tramite apposito **accessorio**, può supportare la gestione Wi-Fi grazie all'utilizzo dell'App per dispositivi iOS e Android, disponibile gratuitamente su Apple Store e Google Play. È possibile controllare il sistema da remoto direttamente dal proprio smartphone o tablet e può essere effettuato tramite Cloud utilizzando un router wireless collegato ad internet.



Caratteristiche generali

- Nuovo gas refrigerante ecologico R32 a basso GWP.
- Modalità di funzionamento: raffrescamento, riscaldamento, deumidificazione, automatico e solo ventilazione.
- Funzionamento estremamente silenzioso.
- Controllo a microprocessore.
- Funzione auto-restart.
- Funzione di autodiagnosi.
- Collegamenti frigoriferi del tipo a cartella.
- Facilità di installazione e manutenzione.

ACCESSORI

WIFIKEY: Modulo Plug & Play da installare nell'unità interna per la gestione Wi-Fi.

Compatibilità accessori

Accessorio	SGE250W	SGE350W	SGE500W	SGE700W
WIFIKEY	•	•	•	•

DATI PRESTAZIONALI

Unità interna		SGE250W	SGE350W	SGE500W	SGE700W
Unità esterna		**SGE250**	**SGE350**	**SGE500**	**SGE700**
Quantità Unità interna		**1**	**1**	**1**	**1**
Quantità Unità esterna		**1**	**1**	**1**	**1**
Prestazioni in raffrescamento nominali					
Potenza frigorifera (1)	kW	2,77	3,46	5,27	5,86
Potenza assorbita a freddo (1)	kW	0,77	1,06	1,55	1,81
EER (2)	W/W	3,60	3,25	3,40	3,24
Umidità asportata	l/h	1,0	1,2	1,8	2,7
Prestazioni in raffrescamento minime					
Potenza frigorifera	kW	0,91	1,11	3,39	2,08
Potenza assorbita a freddo	kW	0,10	0,13	0,56	0,42
Prestazioni in raffrescamento massime					
Potenza frigorifera	kW	3,39	4,16	5,83	7,91
Potenza assorbita a freddo	kW	1,24	1,58	2,05	3,15
Corrente assorbita a freddo	A	3,3	4,6	6,7	7,9
Efficienza stagionale					
SEER	W/W	6,30	6,40	7,40	6,80
Classe efficienza energetica (3)		A++	A++	A++	A++
Consumo elettrico annuo	kWh/annum	156	190	247	300
Prestazioni in riscaldamento nominali					
Potenza termica (4)	kW	2,93	3,57	4,97	6,00
Potenza assorbita a caldo (4)	kW	0,73	0,96	1,29	1,61
COP (2)	W/W	4,00	3,71	3,83	3,73
Prestazioni in riscaldamento minime					
Potenza termica	kW	0,82	1,08	3,10	1,61
Potenza assorbita a caldo	kW	0,12	0,10	0,78	0,30
Prestazioni in riscaldamento massime					
Potenza termica	kW	3,37	4,22	5,85	7,91
Potenza assorbita a caldo	kW	1,20	1,68	2,00	2,75
Corrente assorbita a caldo	A	3,2	4,2	5,6	7,0
Efficienza stagionale (clima temperato)					
SCOP	W/W	4,00	4,00	4,00	4,00
Classe efficienza energetica (3)		A+	A+	A+	A+
Consumo elettrico annuo	kWh/annum	910	945	1435	1818
Efficienza stagionale (clima caldo)					
SCOP	W/W	5,10	5,10	5,10	5,00
Classe efficienza energetica (3)		A+++	A+++	A+++	A++
Consumo elettrico annuo	kWh/annum	714	686	1260	1705

(1) Raffrescamento (EN 14511 e EN 14825) temperatura aria ambiente 27 °C b.s. / 19 °C b.u.; temperatura aria esterna 35 °C; velocità turbo; lunghezza linee frigorifere 5 m.
(2) EER/COP in accordo alla Normativa (EN 14511), dichiarati solo al fine delle detrazioni fiscali in vigore all'atto della realizzazione di questa pubblicazione.
(3) Dati in accordo con il regolamento delegato (UE) N.626/2011.
(4) Riscaldamento (EN 14511 e EN 14825) temperatura aria ambiente 20 °C b.s.; temperatura aria esterna 7 °C b.s. / 6 °C b.u.; velocità turbo; lunghezza linee frigorifere 5 m.

UNITÀ INTERNA

		SGE250W	SGE350W	SGE500W	SGE700W
Unità interna					
Tipo di ventilatore	Tipo		Tangenziale		
Portata d'aria					
Massima	m^3/h	466	540	840	980
Media	m^3/h	360	430	680	817
Minima	m^3/h	325	314	540	662
Potenza sonora (1)					
Massima	dB(A)	54,0	55,0	56,0	59,0
Pressione sonora (1 m) (2)					
Massima	dB(A)	38,5	40,5	42,5	45,0
Media	dB(A)	32,0	34,5	36,0	40,5
Minima	dB(A)	25,0	25,0	26,0	36,0

(1) Potenza sonora calcolata in campo libero in accordo con UNI EN ISO 3744.
(2) Pressione sonora misurata in camera semianecoica a 1 m di distanza frontale.

UNITÀ ESTERNA

		SGE250	SGE350	SGE500	SGE700
Unità esterna					
Tipo di ventilatore	Tipo	Assiale	Assiale	Assiale	Assiale
Portata d'aria					
Massima	m^3/h	1750	1800	2100	3500
Potenza sonora (1)					
Massima	dB(A)	62,0	63,0	63,0	67,0
Pressione sonora (1 m) (2)					
Massima	dB(A)	55,5	56,0	56,0	59,0
Compressore					
Tipo	tipo	Rotativo inverter	Rotativo inverter	Rotativo inverter	Rotativo inverter
Refrigerante	tipo	R32	R32	R32	R32
Carica refrigerante	kg	0,55	0,55	1,08	1,42
Potenziale riscaldamento globale	GWP	675kgCO_2eq	675kgCO_2eq	675kgCO_2eq	675kgCO_2eq
CO_2 equivalente	t	0,37	0,37	0,73	0,96

(1) Potenza sonora calcolata in campo libero in accordo con UNI EN ISO 3744.
(2) Pressione sonora misurata in camera semianecoica a 1 m di distanza frontale.

DATI GENERALI

Unità interna		**SGE250W**	**SGE350W**	**SGE500W**	**SGE700W**
Unità esterna		**SGE250**	**SGE350**	**SGE500**	**SGE700**
Quantità Unità interna		**1**	**1**	**1**	**1**
Quantità Unità esterna		**1**	**1**	**1**	**1**
Dati elettrici					
Potenza nominale assorbita (1)	kW	2,20	2,20	2,50	3,50
Corrente nominale assorbita (1)	A	10,0	10,0	13,0	15,5
Tubazioni frigorifere					
Diametro attacchi frigoriferi liquido	mm (inch)	6,35 (1/4")	6,35 (1/4")	6,35 (1/4")	9,52 (3/8")
Diametro attacchi frigoriferi gas	mm (inch)	9,52 (3/8")	9,52 (3/8")	12,7 (1/2")	15,9 (5/8")
Massima lunghezza tubazioni frigorifere	m	25	25	30	50
Massimo dislivello linee frigorifere	m	10,0	10,0	20,0	25,0
Refrigerante da aggiungere	g/m	12	12	12	24
Alimentazione					
Alimentazione		220-240V ~ 50Hz	220-240V ~ 50Hz	220-240V ~ 50Hz	220-240V ~ 50Hz

(1) La potenza nominale assorbita (corrente nominale assorbita), è la massima potenza elettrica assorbita (corrente massima assorbita) dal sistema, in accordo con la normativa EN 60335-1 e EN 60335-2-40.

DIMENSIONI E PESI

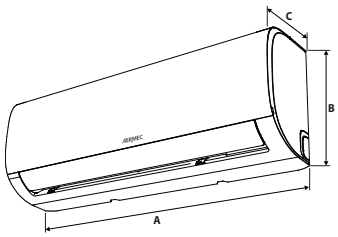

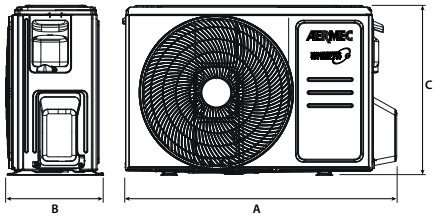

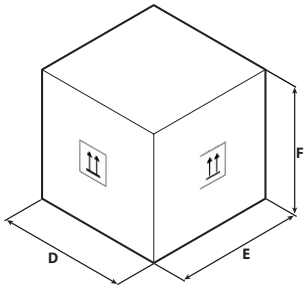

Esempio imballo

		SGE250W	SGE350W	SGE500W	SGE700W
Unità interna					
A	mm	805	805	957	1040
B	mm	285	285	302	327
C	mm	194	194	213	220
D	mm	870	870	1035	1120
E	mm	270	270	295	405
F	mm	365	365	385	315
Peso netto	kg	7,6	7,6	10,0	12,3
Peso per trasporto	kg	9,7	9,8	13,0	15,8
		SGE250	**SGE350**	**SGE500**	**SGE700**
Unità esterna					
A	mm	720	720	805	890
B	mm	270	270	330	342
C	mm	495	495	554	673
D	mm	835	835	915	995
E	mm	300	300	370	398
F	mm	540	540	615	740
Peso netto	kg	23,2	23,2	32,7	42,9
Peso per trasporto	kg	25,0	25,0	35,4	45,9

Aermec si riserva la facoltà di apportare in qualsiasi momento tutte le modifiche ritenute necessarie per il miglioramento del prodotto con eventuale modifica dei relativi dati tecnici.

Aermec S.p.A.
Via Roma, 996 - 37040 Bevilacqua (VR) - Italia
Tel. 0442633111 - Telefax 044293577
www.aermec.com

Numero Verde
800-843085

SCG_1

Monosplit

Potenza frigorifera 7,2 kW ÷ 12,5 kW
Potenza termica 7,9 kW ÷ 14,5 kW

- **Nuovo gas refrigerante ecologico R32.**
- **Modulo Wi-Fi di serie.**
- **Design moderno compatibile con ogni stile d'arredo.**
- **Facilità di installazione e manutenzione.**
- **Ideale per installazioni nel settore terziario: hotel, ristoranti, uffici.**



DESCRIZIONE

I condizionatori monosplit della serie SCG_1 sono abbinati ad unità interne SCG_1V (Colonna) per installazione a pavimento.
Grazie alle dimensioni compatte, alla facilità d'installazione ed al design moderno sono adatti ad ambienti come negozi, ristoranti, centri commerciali, studi medici, ecc.
L'unità esterna vanta un compressore con tecnologia inverter e una valvola elettronica.

CARATTERISTICHE



Unità interna

Unità interna **colonna** progettata per essere installata a pavimento nei locali interni.

— Telecomando e porta telecomando forniti a corredo con ogni unità interna.
— Ventilatore con tecnologia DC inverter.
— Filtro aria rigenerabile facilmente accessibile.
— Timer per programmazione dell'accensione e/o dello spegnimento.
— Comando ausiliario di emergenza integrato nell'unità.
— Pannello frontale dell'unità interna con display a led e indicatori luminosi.
— Ventilatore dotato di 3 velocità per adattarsi ad ogni tipo di esigenza.
— Funzione **turbo** per raggiungere nel minor tempo possibile la temperatura desiderata.
— Funzione **sleep** programma di benessere notturno.
— Funzione **x-fan,** ventilazione prolungata, che permette di far asciugare perfettamente la batteria ed evitare la formazione e la proliferazione di agenti patogeni.
— Funzione **auto** per una variazione continua delle velocità.

Unità esterna

Condizionatore d'ambiente monosplit.
Pompa di calore reversibile aria/aria con tecnologia DC Inverter.
— Compressore e ventilatore con tecnologia DC inverter.
— Dotata di valvola espansione elettronica.

Funzione x-fan

Questo sistema auto pulente prevede che il ventilatore dell'unità interna continui il suo funzionamento per alcuni minuti dopo lo spegnimento dell'unità, in modo da far asciugare perfettamente la batteria ed evitare la formazione e la proliferazione di agenti patogeni.



Smart APP Ewpe

Il sistema è dotato **di serie** del modulo Wi-Fi, tramite questo dispositivo e apposita App per dispositivi iOS e Android, disponibile gratuitamente su Apple Store e Google Play è possibile controllare il sistema da remoto direttamente dal proprio smartphone o tablet e può essere effettuato tramite Cloud utilizzando un router wireless collegato ad internet.



Speciale batteria blue fin

A differenza delle normali batterie, questo speciale rivestimento epossidico di colorazione blue è in grado di proteggere lo scambiatore da ruggine e corrosione, in zone dove la quantità di sale presente nell'aria è molto elevata.

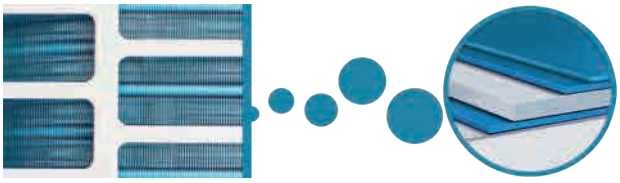

Caratteristiche generali

- Modalità di funzionamento: raffrescamento, riscaldamento, deumidificazione, automatico e solo ventilazione.
- Funzionamento estremamente silenzioso.
- Controllo a microprocessore.
- Funzione auto-restart.
- Funzione di autodiagnosi.
- Collegamenti frigoriferi del tipo a cartella.
- Facilità di installazione e manutenzione.

ACCESSORI

DTG1: Strumento di diagnostica per unità interne ed esterne dell'intera serie (Strumento riservato ai centri assistenza o ad installatori).

DATI PRESTAZIONALI

Unità interna		SCG701V	SCG1201V	SCG1201VT
Unità esterna		**SCG701**	**SCG1201**	**SCG1201T**
Quantità Unità interna		**1**	**1**	**1**
Quantità Unità esterna		**1**	**1**	**1**
Prestazioni in raffrescamento nominali				
Potenza frigorifera (1)	kW	7,20	12,30	12,50
Potenza assorbita a freddo	kW	2,05	4,17	3,79
Corrente assorbita a freddo	A	9,0	18,0	5,6
EER (2)	W/W	3,51	2,95	3,30
Umidità asportata	l/h	2,5	5,0	5,0
Prestazioni in raffrescamento minime				
Potenza frigorifera (1)	kW	0,97	1,50	3,10
Potenza assorbita a freddo	kW	0,35	0,55	0,30
Prestazioni in raffrescamento massime				
Potenza frigorifera (1)	kW	8,40	13,50	14,50
Potenza assorbita a freddo	kW	2,95	5,06	5,70
Efficienza stagionale				
SEER	W/W	6,10	5,70	6,10
Classe efficienza energetica (3)		A++	-	-
Consumo elettrico annuo	kWh/annum	413	-	-
ηsc	%	-	227,00	241,00
Prestazioni in riscaldamento nominali				
Potenza termica (4)	kW	7,90	12,60	14,50
Potenza assorbita a caldo	kW	2,33	3,82	3,86
Corrente assorbita a caldo	A	10,5	16,0	5,7
COP (2)	W/W	3,39	3,30	3,76
Prestazioni in riscaldamento minime				
Potenza termica (4)	kW	0,64	2,50	3,30
Potenza assorbita a caldo	kW	0,39	0,50	0,64
Prestazioni in riscaldamento massime				
Potenza termica (4)	kW	8,80	14,00	16,50
Potenza assorbita a caldo	kW	3,03	5,06	4,70
Efficienza stagionale (clima temperato)				
SCOP	W/W	3,80	3,70	4,00
Classe efficienza energetica (3)		A	-	-
Consumo elettrico annuo	kWh/annum	2063	-	-
ηsh	%	-	146,00	157,00

(1) Raffrescamento (EN 14511 e EN 14825) temperatura aria ambiente 27 °C b.s. / 19 °C b.u.; temperatura aria esterna 35 °C; velocità max; lunghezza linee frigorifere 5 m.
(2) EER/COP in accordo alla Normativa (EN 14511), dichiarati solo al fine delle detrazioni fiscali in vigore all'atto della realizzazione di questa pubblicazione.
(3) Dati in accordo con il regolamento delegato (UE) N.626/2011.
(4) Riscaldamento (EN 14511 e EN 14825) temperatura aria ambiente 20 °C b.s.; temperatura aria esterna 7 °C b.s. / 6 °C b.u.; velocità max; lunghezza linee frigorifere 5 m.

DATI UNITÀ INTERNA

		SCG701V	SCG1201V	SCG1201VT
Unità interna				
Tipo di ventilatore	Tipo		Centrifugo	
Portata d'aria				
Turbo	m^3/h	1250	2000	2400
Massima	m^3/h	950	1850	2200
Media	m^3/h	850	1700	2000
Minima	m^3/h	750	1580	1800
Potenza sonora (1)				
Turbo	dB(A)	56,0	64,0	66,0
Massima	dB(A)	52,0	61,0	64,0
Media	dB(A)	50,0	60,0	63,0
Minima	dB(A)	46,0	58,0	61,0
Pressione sonora (2)				
Turbo	dB(A)	45,0	53,0	56,0
Massima	dB(A)	41,0	51,0	54,0
Media	dB(A)	39,0	50,0	53,0
Minima	dB(A)	35,0	48,0	51,0

(1) Potenza sonora calcolata in campo libero in accordo con UNI EN ISO 3744.
(2) Pressione sonora misurata in camera anecoica a 1,5 m di distanza frontale.

DATI UNITÀ ESTERNA

		SCG701	SCG1201	SCG1201T
Unità esterna				
Tipo di ventilatore	Tipo		Assiale	
Portata d'aria				
Massima	m^3/h	3600	4000	5200
Potenza sonora (1)				
Massima	dB(A)	70,0	73,0	74,0
Pressione sonora (2)				
Massima	dB(A)	61,0	63,0	63,0
Compressore				
Tipo	tipo		Rotativo Inverter	
Refrigerante	tipo		R32	
Potenziale riscaldamento globale	GWP		675kgCO_2eq	
Carica refrigerante	kg	1,50	2,00	2,80
CO_2 equivalente	t	1,01	1,35	1,89

(1) Potenza sonora calcolata in campo libero in accordo con UNI EN ISO 3744.
(2) Pressione sonora misurata in camera anecoica a 1,5 m di distanza frontale.

DATI GENERALI

Unità interna		SCG701V	SCG1201V	SCG1201VT
Unità esterna		**SCG701**	**SCG1201**	**SCG1201T**
Quantità Unità interna		**1**	**1**	**1**
Quantità Unità esterna		**1**	**1**	**1**
Dati elettrici				
Potenza nominale assorbita (1)	kW	3,03	5,06	5,70
Corrente nominale assorbita a freddo	A	14,5	20,0	9,8
Corrente nominale assorbita a caldo	A	13,5	22,0	8,1
Linee frigorifere				
Diametro attacchi frigoriferi liquido	mm (inch)	6,35 (1/4")	6,35 (1/4")	9,52 (3/8")
Diametro attacchi frigoriferi gas	mm (inch)	15,9 (5/8")	15,9 (5/8")	15,9 (5/8")
Massima lunghezza tubazioni frigorifere	m	25	30	30
Massimo dislivello linee frigorifere	m	10,0	20,0	20,0
Lunghezza massima linee frigorifere senza bisogno di aggiunta di refrigerante	m	5	5	5
Refrigerante da aggiungere	g/m	40	40	40
Alimentazione				
Alimentazione		220-240V ~ 50Hz	220-240V ~ 50Hz	380-415V ~ 3N 50Hz

(1) La potenza nominale assorbita (corrente nominale assorbita), è la massima potenza elettrica assorbita (corrente massima assorbita) dal sistema, in accordo con la normativa EN 60335-1 e EN 60335-2-40.

DIMENSIONI E PESI

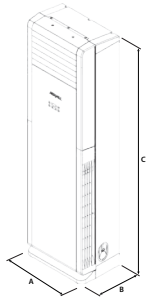

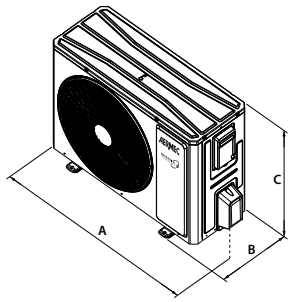

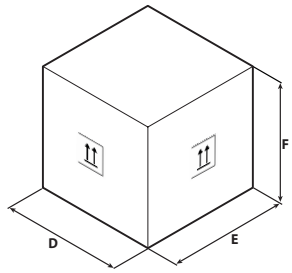

Esempio imballo

		SCG701V	SCG1201V	SCG1201VT
Unità interna				
A	mm	507	587	587
B	mm	320	394	394
C	mm	1770	1882	1882
D	mm	608	718	718
E	mm	410	485	485
F	mm	1983	2128	2128
Peso netto	kg	38,0	53,0	57,0
Peso per trasporto	kg	47,0	65,0	69,0

		SCG701	SCG1201	SCG1201T
Unità esterna				
A	mm	958	1000	1020
B	mm	402	427	427
C	mm	660	746	820
D	mm	1032	1080	1093
E	mm	456	483	497
F	mm	737	810	955
Peso netto	kg	43,0	55,0	86,0
Peso per trasporto	kg	47,5	60,0	99,0

Aermec si riserva la facoltà di apportare in qualsiasi momento tutte le modifiche ritenute necessarie per il miglioramento del prodotto con eventuale modifica dei relativi dati tecnici.

Aermec S.p.A.
Via Roma, 996 - 37040 Bevilacqua (VR) - Italia
Tel. 0442633111 - Telefax 044293577
www.aermec.com

Numero Verde
800-843085

CKG

Universale

Potenza frigorifera 2,7 ÷ 5,2 kW
Potenza termica 2,9 ÷ 5,3 kW

- **Modulo Wi-Fi di serie.**
- **Nuovo gas refrigerante ecologico R32.**
- **Depuratore d'aria (Cold Plasma).**
- **Low cooling function: raffrescamento con temperature esterne fino a -15 °C.**
- **Low heating function: riscaldamento con temperature esterne fino a -22 °C.**



CONTO TERMICO

Per i modelli che rientrano nelle detrazioni e negli incentivi fare riferimento solo alle liste presenti sul sito www.aermec.it

DESCRIZIONE

I condizionatori monosplit della serie CKG_1 sono abbinati ad unità interne CKG_1FS (Console) con gruppo ventilante inverter a doppia mandata per un controllo ottimale del flusso dell'aria e un maggior comfort ambientale.

Unità interne universali:
queste unità interne possono essere abbinate sia ad unità esterne multisplit delle serie MPG e MLG che ad unità esterne monosplit della serie CKG_1.

CKG_1FS	CKG261FS	CKG361FS	CKG501FS
Unità interne universali compatibili con il sistema multisplit MPG	•	•	•
Unità interne universali compatibili con il sistema multisplit MLG	•	•	

L'unità esterna vanta un compressore con tecnologia inverter, una valvola elettronica ed una resistenza elettrica per garantire il corretto funzionamento invernale ed evitare la formazione di ghiaccio sulla batteria.

CARATTERISTICHE





Unità interna

Unità interna **console** progettata per essere installata a pavimento nei locali interni.

— Telecomando e porta telecomando forniti a corredo con ogni unità interna.
— Ventilatore con tecnologia DC inverter.
— Filtro aria rigenerabile facilmente accessibile.
— Timer per programmazione dell'accensione e/o dello spegnimento.
— Pannello frontale dell'unità interna con display a led e indicatori luminosi.
— Ventilatore dotato di 5 velocità per adattarsi ad ogni tipo di esigenza.
— Funzione **auto** per una variazione continua delle velocità.
— Funzione **turbo** per raggiungere nel minor tempo possibile la temperatura desiderata.
— Funzione **sleep** programma di benessere notturno.
— Funzione **x-fan,** ventilazione prolungata, che permette di far asciugare perfettamente la batteria ed evitare la formazione e la proliferazione di agenti patogeni.
— Funzione **antigelo** che consente di mantenere nell'ambiente interno una temperatura minima di 8 °C durante il periodo invernale.
— Funzione **iFeel** che consente di attivare la sonda temperatura ambiente interna del telecomando per un miglior comfort.

Unità esterna

Condizionatore d'ambiente monosplit.
Pompa di calore reversibile aria/aria con tecnologia DC Inverter.

— Dotata di resistenza elettrica basamento per evitare l'eventuale formazione di ghiaccio e favorire lo smaltimento della condensa durante il funzionamento in riscaldamento.
— Compressore e ventilatore con tecnologia DC inverter.
— Dotata di valvola espansione elettronica.

Depuratore d'aria (Cold Plasma)

In grado di abbattere gli inquinanti decomponendone le molecole tramite scariche elettriche, provocando la scissione delle molecole d'acqua presenti nell'aria in ioni positivi e negativi. Tali ioni neutralizzano le molecole degli inquinanti gassosi ottenendo prodotti normalmente presenti nell'aria pulita. Il dispositivo è in grado di eliminare il 90% dei batteri. Il risultato è un'aria pulita, ionizzata e priva di cattivi odori.

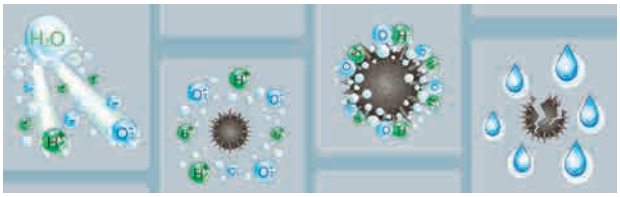

Funzione x-fan

Questo sistema auto pulente prevede che il ventilatore dell'unità interna continui il suo funzionamento per alcuni minuti dopo lo spegnimento dell'unità, in modo da far asciugare perfettamente la batteria ed evitare la formazione e la proliferazione di agenti patogeni.



Smart APP Ewpe

Il sistema è dotato **di serie** del modulo Wi-Fi, tramite questo dispositivo e apposita App per dispositivi iOS e Android, disponibile gratuitamente su Apple Store e Google Play è possibile controllare il sistema da remoto direttamente dal proprio smartphone o tablet e può essere effettuato tramite Cloud utilizzando un router wireless collegato ad internet.



Caratteristiche generali

- Nuovo gas refrigerante ecologico R32 a basso GWP.
- Modalità di funzionamento: raffrescamento, riscaldamento, deumidificazione, automatico e solo ventilazione.
- Funzionamento estremamente silenzioso.
- Controllo a microprocessore.
- Funzione auto-restart.
- Funzione di autodiagnosi.
- Collegamenti frigoriferi del tipo a cartella.
- Facilità di installazione e manutenzione.

ACCESSORI

*** Il controllo centralizzato CC2 può gestire fino a 36 sistemi CKG_1.**

Per l'utilizzo dell'accessorio CC2, per ogni unità interna, è necessaria l'installazione del pannello a filo WRCA (accessorio) con l'utilizzo dell'accessorio adattatore IC-2P.





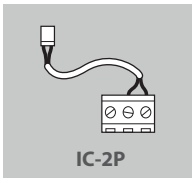

Singola mandata dell'aria



Doppia mandata dell'aria (default)



Aspirazione



COMPATIBILITÀ ACCESSORI

Accessorio	CKG261FS	CKG361FS	CKG501FS
CC2	•	•	•
WRCA	•	•	•

L'accessorio CC2 versione 01 è compatibile con le unità interne della serie CKG_1FS dalla versione 01.

Accessorio	CKG261FS	CKG361FS	CKG501FS
IC-2P	•	•	•

DATI PRESTAZIONALI

Unità interna		CKG261FS	CKG361FS	CKG501FS
Unità esterna		**CKG261**	**CKG361**	**CKG501**
Quantità Unità interna		**1**	**1**	**1**
Quantità Unità esterna		**1**	**1**	**1**
Prestazioni in raffrescamento nominali				
Potenza frigorifera (1)	kW	2,70	3,52	5,20
Potenza assorbita a freddo (1)	kW	0,70	0,93	1,45
EER (2)	W/W	3,86	3,80	3,60
Umidità asportata	l/h	0,8	1,2	1,8
Corrente assorbita a freddo	A	5,5	7,0	11,5
Prestazioni in raffrescamento minime				
Potenza frigorifera	kW	0,50	0,80	1,20
Potenza assorbita a freddo	kW	0,15	0,23	0,10
Prestazioni in raffrescamento massime				
Potenza frigorifera	kW	3,40	4,40	6,20
Potenza assorbita a freddo	kW	1,10	1,55	2,25
Efficienza stagionale				
SEER	W/W	7,80	7,20	7,20
Classe efficienza energetica (3)		A++	A++	A++
Consumo elettrico annuo	kWh/annum	121	175	253
Prestazioni in riscaldamento nominali				
Potenza termica (4)	kW	2,90	3,80	5,33
Potenza assorbita a caldo (4)	kW	0,73	0,96	1,55
Corrente assorbita a caldo	A	6,0	7,5	11,5
COP (2)	W/W	3,97	3,96	3,45
Prestazioni in riscaldamento minime				
Potenza termica	kW	0,60	1,05	1,10
Potenza assorbita a caldo	kW	0,16	0,18	0,20
Prestazioni in riscaldamento massime				
Potenza termica	kW	3,65	4,40	6,20
Potenza assorbita a caldo	kW	1,20	1,70	2,40
Efficienza stagionale (clima temperato)				
SCOP	W/W	4,20	4,10	4,00
Classe efficienza energetica (3)		A+	A+	A+
Consumo elettrico annuo	kWh/annum	867	1093	1680

(1) Raffrescamento (EN 14511 e EN 14825) temperatura aria ambiente 27 °C b.s. / 19 °C b.u.; temperatura aria esterna 35 °C; velocità turbo; lunghezza linee frigorifere 5 m.
(2) EER/COP in accordo alla Normativa (EN 14511), dichiarati solo al fine delle detrazioni fiscali in vigore all'atto della realizzazione di questa pubblicazione.
(3) Dati in accordo con il regolamento delegato (UE) N.626/2011.
(4) Riscaldamento (EN 14511 e EN 14825) temperatura aria ambiente 20 °C b.s.; temperatura aria esterna 7 °C b.s. / 6 °C b.u.; velocità turbo; lunghezza linee frigorifere 5 m.

DATI UNITÀ INTERNA

		CKG261FS	CKG361FS	CKG501FS
Unità interna				
Potenza assorbita	W	Alimentato dall'unità esterna	Alimentato dall'unità esterna	Alimentato dall'unità esterna
Tipo di ventilatore	Tipo	Centrifugo	Centrifugo	Centrifugo
Portata aria unità interna				
Quiet	m^3/h	250	260	350
Minima	m^3/h	280	360	430
Media minima	m^3/h	330	400	470
Media	m^3/h	370	440	520
Media massima	m^3/h	410	480	600
Massima	m^3/h	430	520	670
Turbo	m^3/h	500	600	750
Potenza sonora (1)				
Quiet	db(A)	35,0	36,0	43,0
Minima	dB(A)	38,0	40,0	48,0
Media minima	dB(A)	41,0	44,0	51,0
Media	dB(A)	44,0	47,0	53,0
Media massima	dB(A)	46,0	49,0	56,0
Massima	dB(A)	48,0	51,0	58,0
Turbo	dB(A)	52,0	55,0	60,0
Pressione sonora (2)				
Quiet	db(A)	23,0	25,0	32,0
Minima	dB(A)	26,0	29,0	37,0
Media minima	dB(A)	29,0	33,0	40,0
Media	dB(A)	32,0	36,0	42,0
Media massima	dB(A)	34,0	38,0	45,0
Massima	dB(A)	36,0	40,0	47,0
Turbo	dB(A)	39,0	44,0	49,0
Potenza sonora (1)				
Quiet	db(A)	34,0	36,0	42,0
Minima	dB(A)	37,0	40,0	47,0
Media minima	dB(A)	41,0	44,0	49,0
Media	dB(A)	44,0	47,0	52,0
Media massima	dB(A)	46,0	49,0	54,0
Massima	dB(A)	48,0	51,0	57,0
Turbo	dB(A)	52,0	55,0	60,0
Pressione sonora (2)				
Quiet	db(A)	22,0	25,0	33,0
Minima	dB(A)	25,0	29,0	38,0
Media minima	dB(A)	29,0	33,0	40,0
Media	dB(A)	32,0	36,0	43,0
Media massima	dB(A)	34,0	38,0	45,0
Massima	dB(A)	36,0	40,0	48,0
Turbo	dB(A)	39,0	44,0	51,0
Unità interna				
Diametro scarico condensa	mm	17,0	17,0	17,0

(1) Potenza Sonora misurata in Camera Semi-Anecoica a 1,0m di distanza in accordo con la normativa EN 12102-1:2017
(2) Pressione Sonora misurata in Camera Semi-Anecoica a 1,0m di distanza in accordo con la normativa EN 12102-1:2017

DATI UNITÀ ESTERNA

		CKG261	CKG361	CKG501
Unità esterna				
Tipo di ventilatore	Tipo		Assiale	
Portata d'aria				
Massima	m^3/h	1950	2200	3600
Potenza sonora (1)				
Massima	dB(A)	61,0	63,0	65,0
Pressione sonora (2)				
Massima	dB(A)	51,0	53,0	59,0
Compressore				
Tipo	tipo		Rotativo Inverter	
Refrigerante	tipo		R32 / 675kgCO_2eq	
Carica refrigerante	kg	0,51	0,75	1,00
Potenziale riscaldamento globale	GWP			
CO_2 equivalente	t	0,34	0,51	0,68
Unità esterna				
Diametro scarico condensa	mm	16,0	16,0	16,0

(1) Potenza sonora calcolata in campo libero in accordo con UNI EN ISO 3744.
(2) Pressione sonora misurata in camera anecoica a 1,5 m di distanza frontale.

DATI GENERALI

Unità interna		**CKG261FS**	**CKG361FS**	**CKG501FS**
Unità esterna		**CKG261**	**CKG361**	**CKG501**
Quantità Unità interna		**1**	**1**	**1**
Quantità Unità esterna		**1**	**1**	**1**
Dati elettrici				
Potenza nominale assorbita (1)	kW	0,73	0,96	1,55
Corrente nominale assorbita a freddo	A	5,5	7,0	11,5
Corrente nominale assorbita a caldo	A	6,0	7,5	11,5
Linee frigorifere				
Diametro attacchi frigoriferi liquido	mm (inch)	6,35 (1/4")	6,35 (1/4")	6,35 (1/4")
Diametro attacchi frigoriferi gas	mm (inch)	9,52 (3/8")	9,52 (3/8")	12,7 (1/2")
Massima lunghezza tubazioni frigorifere	m	15	20	25
Massimo dislivello linee frigorifere	m	10,0	10,0	10,0
Lunghezza massima linee frigorifere senza bisogno di aggiunta di refrigerante	m	5	5	5
Refrigerante da aggiungere	g/m	16	16	16
Alimentazione				
Alimentazione		220-240V ~ 50Hz	220-240V ~ 50Hz	220-240V ~ 50Hz

(1) La potenza nominale assorbita (corrente nominale assorbita), è la massima potenza elettrica assorbita (corrente massima assorbita) dal sistema, in accordo con la normativa EN 60335-1 e EN 60335-2-40.

DIMENSIONI E PESI

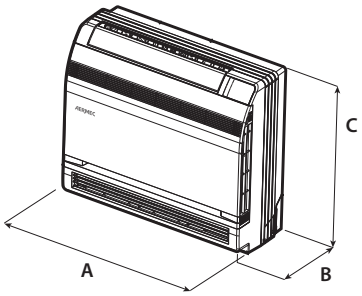

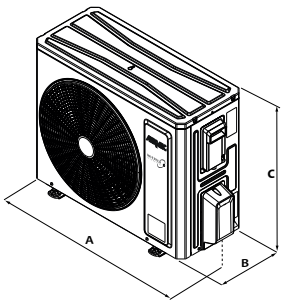

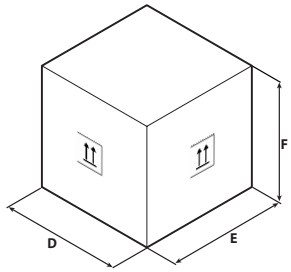

Esempio imballo

		CKG261FS	CKG361FS	CKG501FS
Unità interna				
A	mm	700	700	700
B	mm	215	215	215
C	mm	600	600	600
D	mm	788	788	788
E	mm	283	283	283
F	mm	697	697	697
Peso netto	kg	15,5	16,0	16,0
Peso per trasporto	kg	18,5	19,0	19,0

		CKG261	CKG361	CKG501
Unità esterna				
A	mm	732	802	958
B	mm	330	350	402
C	mm	555	555	660
D	mm	794	872	1032
E	mm	376	398	456
F	mm	615	620	737
Peso netto	kg	24,0	27,5	41,0
Peso per trasporto	kg	26,5	30,0	45,5

Aermec si riserva la facoltà di apportare in qualsiasi momento tutte le modifiche ritenute necessarie per il miglioramento del prodotto con eventuale modifica dei relativi dati tecnici.

Aermec S.p.A.
Via Roma, 996 - 37040 Bevilacqua (VR) - Italia
Tel. 0442633111 - Telefax 044293577
www.aermec.com

Numero Verde
800-843085

LPG

Monosplit

Potenza frigorifera 3,5 ÷ 16,0 kW
Potenza termica 4,0 ÷ 17,0 kW

- **SEER fino a 7,2.**
- **Possibilità di controllo Wi-Fi tramite accessorio.**



CONTO TERMICO

Per i modelli che rientrano nelle detrazioni e negli incentivi fare riferimento solo alle liste presenti sul sito www.aermec.it

DESCRIZIONE

I condizionatori monosplit della serie LPG sono abbinati ad unità interne:
— LPG_D (Duct) per installazione canalizzata orizzontale.
— LPG_C / CS (Cassette) per installazione a controsoffitto.
— LPG_F (Floor ceiling) per installazione a parete o soffitto.

TIPO DI UNITÀ INTERNA

Unità interna LPG_D

Unità interna **Duct** progettata per installazione canalizzata orizzontale nei locali interni.



— Telecomando e porta telecomando forniti a corredo con ogni unità interna.
— Pannello a filo **WRC50** fornito a corredo con ogni unità interna.
— Ventilatore con tecnologia DC inverter.
— Filtro aria rigenerabile facilmente accessibile.
— Timer per programmazione dell'accensione e/o dello spegnimento.
— Funzione **auto** per una variazione continua delle velocità.
— Funzione **turbo** per raggiungere nel minor tempo possibile la temperatura desiderata.
— Funzione **sleep** programma di benessere notturno.
— Funzione **x-fan,** ventilazione prolungata, che permette di far asciugare perfettamente la batteria ed evitare la formazione e la proliferazione di agenti patogeni.
— Funzione **antigelo** che consente di mantenere nell'ambiente interno una temperatura minima di 8 °C durante il periodo invernale.
— Funzione **iFeel** che consente di attivare la sonda temperatura ambiente interna del telecomando per un miglior comfort.
— Dotata di pompa scarico condensa.

Unità interna LPG_CS

Unità interna **Cassette** di dimensioni (570x570 mm) progettata per essere installata a controsoffitto nei locali interni.



— Telecomando e porta telecomando forniti a corredo con ogni unità interna.
— Ventilatore con tecnologia DC inverter.
— Filtro aria rigenerabile facilmente accessibile.
— Timer per programmazione dell'accensione e/o dello spegnimento.
— Comando ausiliario di emergenza integrato nell'unità.
— Pannello frontale dell'unità interna con display a led e indicatori luminosi.
— Funzione **auto** per una variazione continua delle velocità.
— Funzione **turbo** per raggiungere nel minor tempo possibile la temperatura desiderata.
— Funzione **sleep** programma di benessere notturno.
— Funzione **x-fan,** ventilazione prolungata, che permette di far asciugare perfettamente la batteria ed evitare la formazione e la proliferazione di agenti patogeni.
— Funzione **antigelo** che consente di mantenere nell'ambiente interno una temperatura minima di 8 °C durante il periodo invernale.
— Funzione **iFeel** che consente di attivare la sonda temperatura ambiente interna del telecomando per un miglior comfort.
— Dotata di pompa scarico condensa.

Unità interna LPG_C

Unità interna **Cassette** di dimensioni (840x840 mm) progettata per essere installata a controsoffitto nei locali interni.



— Telecomando e porta telecomando forniti a corredo con ogni unità interna.

— Ventilatore con tecnologia DC inverter.
— Filtro aria rigenerabile facilmente accessibile.
— Timer per programmazione dell'accensione e/o dello spegnimento.
— Comando ausiliario di emergenza integrato nell'unità.
— Pannello frontale dell'unità interna con display a led e indicatori luminosi.
— Funzione **auto** per una variazione continua delle velocità.
— Funzione **turbo** per raggiungere nel minor tempo possibile la temperatura desiderata.
— Funzione **sleep** programma di benessere notturno.
— Funzione **x-fan,** ventilazione prolungata, che permette di far asciugare perfettamente la batteria ed evitare la formazione e la proliferazione di agenti patogeni.
— Funzione **antigelo** che consente di mantenere nell'ambiente interno una temperatura minima di 8 °C durante il periodo invernale.
— Funzione **iFeel** che consente di attivare la sonda temperatura ambiente interna del telecomando per un miglior comfort.
— Dotata di pompa scarico condensa.

Unità interna LPG_F

Unità interna **Floor ceiling** progettata per essere installata a parete o a soffitto nei locali interni.



— Telecomando e porta telecomando forniti a corredo con ogni unità interna.
— Ventilatore con tecnologia DC inverter.
— Filtro aria rigenerabile facilmente accessibile.
— Timer per programmazione dell'accensione e/o dello spegnimento.
— Comando ausiliario di emergenza integrato nell'unità.
— Pannello frontale dell'unità interna con display a led e indicatori luminosi.
— Funzione **auto** per una variazione continua delle velocità.
— Funzione **turbo** per raggiungere nel minor tempo possibile la temperatura desiderata.
— Funzione **sleep** programma di benessere notturno.
— Funzione **x-fan,** ventilazione prolungata, che permette di far asciugare perfettamente la batteria ed evitare la formazione e la proliferazione di agenti patogeni.
— Funzione **antigelo** che consente di mantenere nell'ambiente interno una temperatura minima di 8 °C durante il periodo invernale.
— Funzione **iFeel** che consente di attivare la sonda temperatura ambiente interna del telecomando per un miglior comfort.

Caratteristiche generali

— Nuovo gas refrigerante ecologico R32 a basso GWP.
— Modalità di funzionamento: raffrescamento, riscaldamento, deumidificazione, automatico e solo ventilazione.
— Funzionamento estremamente silenzioso.
— Controllo a microprocessore.
— Funzione auto-restart.
— Funzione di autodiagnosi.
— Collegamenti frigoriferi del tipo a cartella.
— Facilità di installazione e manutenzione.

Low cooling function
raffrescamento con temperature esterne fino a -20 °C.
Low heating function
riscaldamento con temperature esterne fino a -20 °C.

Funzione x-fan

Questo sistema auto pulente prevede che il ventilatore dell'unità interna continui il suo funzionamento per alcuni minuti dopo lo spegnimento dell'unità, in modo da far asciugare perfettamente la batteria ed evitare la formazione e la proliferazione di agenti patogeni.



Smart APP Ewpe

Il sistema, tramite pannello WRC50W, può supportare la gestione Wi-Fi grazie all'utilizzo dell'App per dispositivi iOS e Android, disponibile gratuitamente su Apple Store e Google Play. È possibile controllare il sistema da remoto direttamente dal proprio smartphone o tablet e può essere effettuato tramite Cloud utilizzando un router wireless collegato ad internet.



Speciale batteria blue fin

A differenza delle normali batterie, questo speciale rivestimento epossidico di colorazione blue è in grado di proteggere lo scambiatore da ruggine e corrosione, in zone dove la quantità di sale presente nell'aria è molto elevata.

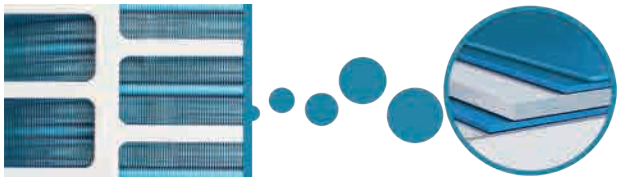

TIPO DI UNITÀ ESTERNA

Unità esterna

Pompa di calore reversibile aria/aria con tecnologia DC Inverter.
— Dotata di resistenza elettrica basamento per evitare l'eventuale formazione di ghiaccio e favorire lo smaltimento della condensa durante il funzionamento in riscaldamento.
— Compressore e ventilatore con tecnologia DC inverter.
— Dotata di valvola espansione elettronica.

ACCESSORI

CC2: Controllo centralizzato con display touch screen da 7" tramite il quale si possono gestire molteplici unità interne all'interno di più sistemi multisplit. Il controllo centralizzato è dotato di contatto esterno integrato. Per maggiori informazioni fare riferimento alla documentazione dedicata. *

WRC50: Pannello a filo con display a cristalli liquidi e tasti Soft-Touch.

WRC50W: Pannello a filo con display a cristalli liquidi e tasti Soft-Touch. Tramite questo accessorio è possibile controllare oltre alle tradizionali funzionalità del sistema anche un timer settimanale con fasce orarie giornaliere. È dotato di funzione WiFi e di connessione Bluetooth® per garantire una migliore stabilità di connessione.

Per maggiori informazioni sugli accessori e sulle loro funzioni, come funzione di auto-restart, si rimanda alla documentazione dedicata degli stessi accessori.

DCG10: Questo accessorio è in grado di remotare la gestione delle principali funzioni dell'unità tramite relè verso l'esterno con carichi di terze parti opportunamente alimentati e dimensionati.

ECD10: Questo accessorio consente di gestire l'accensione/spegnimento delle unità interne tramite ON-OFF device.

GLG 40: Griglia di mandata e ripresa aria di dimensioni (950x950 mm) per unità interne di tipo cassette.

GLG 40S: Griglia di mandata e ripresa aria di dimensioni (620x620 mm) per unità interne di tipo cassette.

MINIMODBUS20: Questo accessorio, grazie alle ridotte dimensioni, è facilmente installabile all'interno dell'unità interna. Permette lo scambio d'informazioni tra le unità rendendo disponibile una seriale ModBus RTU su RS485 per supervisione con BMS esterno.

*** Il controllo centralizzato CC2 può gestire fino a 36 sistemi LPG.**



Compatibilità accessori

LPG_D

Accessorio	LPG350D	LPG500D	LPG700D	LPG850D	LPG1000D	LPG1200D	LPG1400D	LPG1600D
CC2 (1)	•	•	•	•	•	•	•	•
WRC50W	•	•	•	•	•	•	•	•

(1) Funzione di auto-restart.
Per l'utilizzo del controllo centralizzato CC2 è obbligatorio installare n°1 accessorio MINIMODBUS20 per ogni unità interna installata.
Pannello a filo WRC50 fornito a corredo.

Accessorio	LPG350D	LPG500D	LPG700D	LPG850D	LPG1000D	LPG1200D	LPG1400D	LPG1600D
DCG10	•	•	•	•	•	•	•	•
ECD10	•	•	•	•	•	•	•	•
MINIMODBUS20 (1)	•	•	•	•	•	•	•	•

(1) L'indirizzamento delle unità è possibile esclusivamente tramite l'utilizzo del pannello a filo. Per maggiori informazioni sulla procedura riferirsi al manuale uso.

LPG_C / CS

Accessorio	LPG350CS	LPG500CS	LPG700C	LPG850C	LPG1000C	LPG1200C	LPG1400C	LPG1600C
CC2 (1)	•	•	•	•	•	•	•	•
WRC50	•	•	•	•	•	•	•	•
WRC50W	•	•	•	•	•	•	•	•

(1) Funzione di auto-restart.
Per l'utilizzo del controllo centralizzato CC2 è obbligatorio installare n°1 accessorio MINIMODBUS20 per ogni unità interna installata.

Accessorio	LPG350CS	LPG500CS	LPG700C	LPG850C	LPG1000C	LPG1200C	LPG1400C	LPG1600C
DCG10	•	•	•	•	•	•	•	•
ECD10	•	•	•	•	•	•	•	•
MINIMODBUS20 (1)	•	•	•	•	•	•	•	•

(1) L'indirizzamento delle unità è possibile esclusivamente tramite l'utilizzo del pannello a filo. Per maggiori informazioni sulla procedura riferirsi al manuale uso.

Accessorio	LPG350CS	LPG500CS	LPG700C	LPG850C	LPG1000C	LPG1200C	LPG1400C	LPG1600C
GLG40 (1)			•	•	•	•	•	•
GLG40S (1)	•	•						

(1) Accessorio obbligatorio.

LPG_F

Accessorio	LPG350F	LPG500F	LPG700F	LPG850F	LPG1000F	LPG1200F	LPG1400F	LPG1600F
CC2 (1)	•	•	•	•	•	•	•	•
WRC50	•	•	•	•	•	•	•	•
WRC50W	•	•	•	•	•	•	•	•

(1) Funzione di auto-restart.
Per l'utilizzo del controllo centralizzato CC2 è obbligatorio installare n°1 accessorio MINIMODBUS20 per ogni unità interna installata.

Accessorio	LPG350F	LPG500F	LPG700F	LPG850F	LPG1000F	LPG1200F	LPG1400F	LPG1600F
DCG10	•	•	•	•	•	•	•	•
ECD10	•	•	•	•	•	•	•	•
MINIMODBUS20 (1)	•	•	•	•	•	•	•	•

(1) L'indirizzamento delle unità è possibile esclusivamente tramite l'utilizzo del pannello a filo. Per maggiori informazioni sulla procedura riferirsi al manuale uso.

DATI PRESTAZIONALI UNITÀ ESTERNA

		LPG350	LPG500	LPG700	LPG850	LPG1000	LPG1000T	LPG1200	LPG1200T	LPG1400	LPG1400T	LPG1600T
Unità esterna												
Tipo di ventilatore	Tipo	Assiale inverter	Assiale inverter	Assiale inverter	Assiale inverter	Assiale inverter	Assiale inverter	Assiale inverter	Assiale inverter	Assiale inverter	Assiale inverter	Assiale inverter
Portata d'aria												
Massima	m^3/h	1800	2200	3600	3600	4800	4800	5200	5200	5200	5200	5500
Potenza sonora (1)												
Massima	dB(A)	56,0	65,0	69,0	70,0	70,0	70,0	73,0	73,0	73,0	75,0	75,0
Pressione sonora (2)												
Massima	dB(A)	48,0	52,0	55,0	57,0	57,0	57,0	58,0	58,0	59,0	59,0	60,0
Compressore												
Tipo	tipo	Rotativo inverter	Rotativo inverter	Rotativo inverter	Rotativo inverter	Rotativo inverter	Rotativo inverter	Rotativo inverter	Rotativo inverter	Rotativo inverter	Rotativo inverter	Rotativo inverter
Refrigerante	tipo	R32	R32	R32	R32	R32	R32	R32	R32	R32	R32	R32
Carica refrigerante	kg	0,57	0,85	1,50	1,50	2,10	2,10	2,25	2,25	2,80	2,80	3,50
Potenziale riscaldamento globale	GWP	675kgCO_2eq	675kgCO_2eq	675kgCO_2eq	675kgCO_2eq	675kgCO_2eq	675kgCO_2eq	675kgCO_2eq	675kgCO_2eq	675kgCO_2eq	675kgCO_2eq	675kgCO_2eq
CO_2 equivalente	t	0,38	0,57	1,01	1,01	1,42	1,42	1,52	1,52	1,89	1,89	2,36
Tubazioni frigorifere												
Diametro attacchi frigoriferi liquido	mm (inch)	6,35 (1/4")	6,35 (1/4")	9,52 (3/8")	9,52 (3/8")	9,52 (3/8")	9,52 (3/8")	9,52 (3/8")	9,52 (3/8")	9,52 (3/8")	9,52 (3/8")	9,52 (3/8")
Diametro attacchi frigoriferi gas	mm (inch)	9,52 (3/8")	12,7 (1/2")	15,9 (5/8")	15,9 (5/8")	15,9 (5/8")	15,9 (5/8")	15,9 (5/8")	15,9 (5/8")	15,9 (5/8")	15,9 (5/8")	15,9 (5/8")
Massima lunghezza tubazioni frigorifere	m	30	30	30	30	75	75	75	75	75	75	75
Massimo dislivello linee frigorifere	m	15,0	20,0	20,0	25,0	30,0	30,0	30,0	30,0	30,0	30,0	30,0
Refrigerante da aggiungere	g/m	16	16	20	20	20	20	20	20	35	35	35
Alimentazione												
Alimentazione unità esterna		220-240V ~ 50Hz	220-240V ~ 50Hz	220-240V ~ 50Hz	220-240V ~ 50Hz	220-240V ~ 50Hz	380-415V ~ 3N 50Hz	220-240V ~ 50Hz	380-415V ~ 3N 50Hz	220-240V ~ 50Hz	380-415V ~ 3N 50Hz	380-415V ~ 3N 50Hz

(1) Potenza sonora calcolata in campo libero in accordo con UNI EN ISO 3744.
(2) Pressione sonora misurata in camera anecoica a 1,5 m di distanza frontale.

DATI PRESTAZIONALI UNITÀ INTERNA

LPG_D

Unità interna		LPG350D	LPG500D	LPG700D	LPG850D	LPG1000D	LPG1000D	LPG1200D	LPG1200D	LPG1400D	LPG1400D	LPG1600D
Unità esterna		**LPG350**	**LPG500**	**LPG700**	**LPG850**	**LPG1000**	**LPG1000T**	**LPG1200**	**LPG1200T**	**LPG1400**	**LPG1400T**	**LPG1600T**
Quantità Unità interna		**1**	**1**	**1**	**1**	**1**	**1**	**1**	**1**	**1**	**1**	**1**
Quantità Unità esterna		**1**	**1**	**1**	**1**	**1**	**1**	**1**	**1**	**1**	**1**	**1**
Prestazioni in raffrescamento nominali												
Potenza frigorifera (1)	kW	3,50	5,30	7,10	8,50	10,50	10,50	12,10	12,10	13,40	13,40	16,00
Potenza assorbita a freddo (1)	kW	1,03	1,51	1,92	2,50	3,00	3,00	3,58	3,58	4,50	4,50	5,40
EER (2)	W/W	3,40	3,51	3,70	3,40	3,50	3,50	3,38	3,38	2,98	2,98	2,96
Umidità asportata	l/h	1,0	1,7	2,4	2,8	3,3	3,3	3,7	3,7	3,9	3,9	4,6
Prestazioni in raffrescamento minime												
Potenza frigorifera	kW	0,90	1,60	2,40	2,90	3,20	3,20	3,60	3,60	4,00	4,00	4,80
Potenza assorbita a freddo	kW	0,20	0,30	0,50	0,75	0,90	0,90	1,10	1,10	1,35	1,35	1,50
Prestazioni in raffrescamento massime												
Potenza frigorifera	kW	4,00	5,80	7,60	9,00	11,00	11,00	13,10	13,10	14,20	14,20	17,00
Potenza assorbita a freddo	kW	1,30	1,80	2,60	3,30	4,00	4,00	5,30	5,30	5,60	5,60	6,80
Efficienza stagionale												
SEER	W/W	6,50	6,30	6,60	6,40	6,40	6,40	6,10	6,10	6,10	6,10	6,10
Classe efficienza energetica (3)		A++	A++	A++	A++	A++	A++	-	-	-	-	-
Pdesignc	kW	3,5	5,3	7,1	8,5	10,5	10,5	-	-	-	-	-
Consumo elettrico annuo	kWh/annum	189	294	377	465	574	574	-	-	-	-	-
Prestazioni in riscaldamento nominali												
Potenza termica (4)	kW	4,00	5,60	8,00	8,80	11,50	11,50	13,50	13,50	15,50	15,50	17,00
Potenza assorbita a caldo (4)	kW	1,00	1,42	2,00	2,25	2,80	2,80	3,70	3,70	4,50	4,50	4,70
COP (2)	W/W	4,00	3,94	4,00	3,91	4,11	4,11	3,65	3,65	3,44	3,44	3,62
Prestazioni in riscaldamento minime												
Potenza termica	kW	0,90	1,60	2,20	2,50	3,00	3,00	3,60	3,60	3,90	3,90	4,50
Potenza assorbita a caldo	kW	0,20	0,30	0,50	0,75	0,90	0,90	1,10	1,10	1,35	1,35	1,50
Prestazioni in riscaldamento massime												
Potenza termica	kW	4,50	6,10	8,60	9,50	12,50	12,50	14,50	14,50	16,00	16,00	18,00
Potenza assorbita a caldo	kW	1,30	1,80	2,60	3,30	4,00	4,00	5,30	5,30	5,60	5,60	6,80
Efficienza stagionale (clima temperato)												
SCOP	W/W	4,00	4,00	4,10	4,10	4,20	4,20	4,10	4,10	4,00	4,00	4,00
Classe efficienza energetica (3)		A+	A+	A+	A+	A+	A+	-	-	-	-	-
Pdesignh	kW	3,00	3,90	4,70	6,00	7,00	7,00	-	-	-	-	-
Consumo elettrico annuo	kWh/annum	1050	1365	1605	2049	2333	2333	-	-	-	-	-
Dati elettrici												
Potenza nominale assorbita (5)	kW	1,30	1,90	2,80	3,30	4,70	4,40	5,30	5,30	5,60	5,60	6,80
Corrente nominale assorbita (5)	A	6,0	9,5	14,0	15,0	21,0	7,0	23,0	9,0	25,0	11,0	12,0
Tubazioni frigorifere												
Diametro attacchi frigoriferi liquido	mm (inch)	6.35 (1/4")	6.35 (1/4")	9.52 (3/8")	9.52 (3/8")	9.52 (3/8")	9.52 (3/8")	9.52 (3/8")	9.52 (3/8")	9.52 (3/8")	9.52 (3/8")	9.52 (3/8")
Diametro attacchi frigoriferi gas	mm (inch)	9.52 (3/8")	12.7 (1/2")	15.9 (5/8")	15.9 (5/8")	15.9 (5/8")	15.9 (5/8")	15.9 (5/8")	15.9 (5/8")	15.9 (5/8")	15.9 (5/8")	15.9 (5/8")
Lunghezza nominale linee frigorifere	m	5,0	5,0	5,0	5,0	5,0	5,0	5,0	5,0	7,5	7,5	7,5
Alimentazione												
Alimentazione		220-240V ~ 50Hz	220-240V ~ 50Hz	220-240V ~ 50Hz	220-240V ~ 50Hz	220-240V ~ 50Hz	380-415V 3N~ 50/60Hz	220-240V ~ 50Hz	380-415V 3N~ 50/60Hz	220-240V ~ 50Hz	380-415V 3N~ 50/60Hz	380-415V 3N~ 50/60Hz

(1) Raffrescamento (EN 14511 e EN 14825) temperatura aria ambiente 27 °C b.s. / 19 °C b.u.; temperatura aria esterna 35 °C; velocità turbo; lunghezza linee frigorifere 5 m.
(2) EER/COP in accordo alla Normativa (EN 14511), dichiarati solo al fine delle detrazioni fiscali in vigore all'atto della realizzazione di questa pubblicazione.
(3) Dati in accordo con il regolamento delegato (UE) N.626/2011.
(4) Riscaldamento (EN 14511 e EN 14825) temperatura aria ambiente 20 °C b.s.; temperatura aria esterna 7 °C b.s. / 6 °C b.u.; velocità turbo; lunghezza linee frigorifere 5 m.
(5) La potenza nominale assorbita (corrente nominale assorbita), è la massima potenza elettrica assorbita (corrente massima assorbita) dal sistema, in accordo con la normativa EN 60335-1 e EN 60335-2-40.

		LPG350D	LPG500D	LPG700D	LPG850D	LPG1000D	LPG1200D	LPG1400D	LPG1600D
Unità interna									
Tipo di ventilatore	Tipo	Centrifugo inverter	Centrifugo inverter	Centrifugo inverter	Centrifugo inverter	Centrifugo inverter	Centrifugo inverter	Centrifugo inverter	Centrifugo inverter
Portata d'aria									
Turbo	m^3/h	600	900	1100	1400	1700	2000	2300	2600
Massima	m^3/h	550	800	1000	1300	1600	1800	2100	2300
Media	m^3/h	500	700	900	1100	1400	1600	1800	2000
Minima	m^3/h	400	600	800	1000	1200	1400	1500	1700
Pressione statica utile									
Nominale	Pa	25	25	25	37	50	50	50	50
Massima	Pa	80	80	160	160	155	155	200	200
Pressione sonora									
Turbo	dB(A)	35,0	36,0	37,0	43,0	39,0	43,0	43,0	46,0
Massima	dB(A)	33,0	35,0	35,0	41,0	38,0	42,0	42,0	44,0
Media	dB(A)	32,0	33,0	33,0	39,0	37,0	41,0	40,0	42,0
Minima	dB(A)	30,0	31,0	31,0	37,0	36,0	40,0	38,0	40,0
Unità interna									
Diametro scarico condensa	mm	26,0	26,0	26,0	26,0	26,0	26,0	26,0	26,0

Pressione Sonora misurata in camera semi-anecoica a 1m di distanza dall'unità (1,5m per unità tipo Duct e Cassette)

LPG_CS / C

Unità interna		LPG350CS	LPG500CS	LPG700C	LPG850C	LPG1000C	LPG1000C	LPG1200C	LPG1200C	LPG1400C	LPG1400C	LPG1600C
Unità esterna		**LPG350**	**LPG500**	**LPG700**	**LPG850**	**LPG1000**	**LPG1000T**	**LPG1200**	**LPG1200T**	**LPG1400**	**LPG1400T**	**LPG1600T**
Quantità Unità interna		1	1	1	1	1	1	1	1	1	1	1
Quantità Unità esterna		1	1	1	1	1	1	1	1	1	1	1
Prestazioni in raffrescamento nominali												
Potenza frigorifera (1)	kW	3,50	5,00	7,10	8,50	10,50	10,50	12,10	12,10	13,40	13,40	14,50
Potenza assorbita a freddo (1)	kW	0,92	1,47	2,03	2,50	3,10	3,10	3,90	3,90	4,60	4,60	5,30
EER (2)	W/W	3,80	3,40	3,50	3,40	3,40	3,40	3,10	3,10	2,91	2,91	2,74
Umidità asportata	l/h	1,0	1,7	2,4	2,8	3,3	3,3	3,7	3,7	3,9	3,9	4,8
Prestazioni in raffrescamento minime												
Potenza frigorifera	kW	0,90	1,60	2,40	2,90	3,20	3,20	3,60	3,60	4,00	4,00	4,80
Potenza assorbita a freddo	kW	0,20	0,30	0,50	0,75	0,90	0,90	1,10	1,10	1,35	1,35	1,50
Prestazioni in raffrescamento massime												
Potenza frigorifera	kW	4,00	5,20	7,60	9,00	11,00	11,00	13,10	13,10	14,20	14,20	15,00
Potenza assorbita a freddo	kW	1,30	1,80	2,60	3,30	4,00	4,00	5,30	5,30	5,60	5,60	6,80
Efficienza stagionale												
SEER	W/W	7,10	6,60	6,70	6,90	6,60	6,60	6,10	6,10	6,30	6,30	6,10
Classe efficienza energetica (3)		A++	A++	A++	A++	A++	A++	-	-	-	-	-
Pdesignc	kW	3,5	5,0	7,1	8,5	10,5	10,5	-	-	-	-	-
Consumo elettrico annuo	kWh/annum	173	266	371	432	557	557	-	-	-	-	-
Prestazioni in riscaldamento nominali												
Potenza termica (4)	kW	4,00	5,60	7,80	8,80	11,50	11,50	13,50	13,50	15,50	15,50	17,00
Potenza assorbita a caldo (4)	kW	1,00	1,60	2,00	2,25	2,95	2,95	3,97	3,97	4,70	4,70	5,70
COP (2)	W/W	4,00	3,50	3,90	3,90	3,90	3,90	3,40	3,40	3,30	3,30	2,98
Prestazioni in riscaldamento minime												
Potenza termica	kW	0,90	1,60	2,20	2,50	3,00	3,00	3,60	3,60	3,90	3,90	4,50
Potenza assorbita a caldo	kW	0,20	0,30	0,50	0,75	0,90	0,90	1,10	1,10	1,35	1,35	1,50
Prestazioni in riscaldamento massime												
Potenza termica	kW	4,50	6,10	8,60	9,50	12,50	12,50	14,50	14,50	16,00	16,00	17,50
Potenza assorbita a caldo	kW	1,30	1,80	2,60	3,30	4,00	4,00	5,30	5,30	5,60	5,60	6,80
Efficienza stagionale (clima temperato)												
SCOP	W/W	4,20	4,00	4,30	4,30	4,40	4,40	4,10	4,10	4,00	4,00	4,00
Classe efficienza energetica (3)		A+	A+	A+	A+	A+	A+	-	-	-	-	-
Pdesignh	kW	3,10	3,90	5,00	6,00	7,00	7,00	-	-	-	-	-
Consumo elettrico annuo	kWh/annum	1034	1365	1628	1954	2227	2227	-	-	-	-	-
Dati elettrici												
Potenza nominale assorbita (5)	kW	1,30	1,90	2,80	3,30	4,70	4,40	5,30	5,30	5,60	5,60	6,80
Corrente nominale assorbita (5)	A	6,0	9,5	14,0	15,0	21,0	7,0	23,0	9,0	25,0	11,0	12,0
Tubazioni frigorifere												
Diametro attacchi frigoriferi liquido	mm (inch)	6.35 (1/4")	6.35 (1/4")	15.9 (5/8")	15.9 (5/8")	15.9 (5/8")	15.9 (5/8")	15.9 (5/8")	15.9 (5/8")	15.9 (5/8")	15.9 (5/8")	15.9 (5/8")
Diametro attacchi frigoriferi gas	mm (inch)	9.52 (3/8")	12.7 (1/2")	9.52 (3/8")	9.52 (3/8")	9.52 (3/8")	9.52 (3/8")	9.52 (3/8")	9.52 (3/8")	9.52 (3/8")	9.52 (3/8")	9.52 (3/8")
Lunghezza nominale linee frigorifere	m	5,0	5,0	5,0	5,0	5,0	5,0	5,0	5,0	7,5	7,5	7,5
Alimentazione												
Alimentazione		220-240V ~ 50Hz	220-240V ~ 50Hz	220-240V ~ 50Hz	220-240V ~ 50Hz	220-240V ~ 50Hz	380-415V 3N~ 50Hz	220-240V ~ 50Hz	380-415V 3N~ 50Hz	220-240V ~ 50Hz	380-415V 3N~ 50Hz	380-415V 3N~ 50Hz

(1) Raffrescamento (EN 14511 e EN 14825) temperatura aria ambiente 27 °C b.s. / 19 °C b.u.; temperatura aria esterna 35 °C; velocità turbo; lunghezza linee frigorifere 5 m.
(2) EER/COP in accordo alla Normativa (EN 14511), dichiarati solo al fine delle detrazioni fiscali in vigore all'atto della realizzazione di questa pubblicazione.
(3) Dati in accordo con il regolamento delegato (UE) N.626/2011.
(4) Riscaldamento (EN 14511 e EN 14825) temperatura aria ambiente 20 °C b.s.; temperatura aria esterna 7 °C b.s. / 6 °C b.u.; velocità turbo; lunghezza linee frigorifere 5 m.
(5) La potenza nominale assorbita (corrente nominale assorbita), è la massima potenza elettrica assorbita (corrente massima assorbita) dal sistema, in accordo con la normativa EN 60335-1 e EN 60335-2-40.

		LPG350CS	LPG500CS	LPG700C	LPG850C	LPG1000C	LPG1200C	LPG1400C	LPG1600C
Unità interna									
Tipo di ventilatore	Tipo	Centrifugo inverter	Centrifugo inverter	Centrifugo inverter	Centrifugo inverter	Centrifugo inverter	Centrifugo inverter	Centrifugo inverter	Centrifugo inverter
Portata d'aria									
Turbo	m^3/h	600	720	1100	1400	1500	1700	2000	2300
Massima	m^3/h	550	650	1000	1300	1400	1500	1800	2100
Media	m^3/h	500	600	900	1100	1200	1300	1600	1900
Minima	m^3/h	400	500	800	1000	1000	1100	1400	1600
Pressione sonora									
Turbo	dB(A)	36,0	43,0	39,0	47,0	43,0	48,0	50,0	52,0
Massima	dB(A)	35,0	41,0	38,0	46,0	41,0	46,0	48,0	50,0
Media	dB(A)	33,0	39,0	36,0	42,0	39,0	43,0	45,0	48,0
Minima	dB(A)	29,0	35,0	34,0	38,0	38,0	39,0	41,0	44,0
Unità interna									
Diametro scarico condensa	mm	25,0	25,0	25,0	25,0	25,0	25,0	25,0	25,0

Pressione Sonora misurata in camera semi-anecoica a 1m di distanza dall'unità (1,5m per unità tipo Duct e Cassette)

LPG_F

Unità interna		LPG350F	LPG500F	LPG700F	LPG850F	LPG1000F	LPG1000F	LPG1200F	LPG1200F	LPG1400F	LPG1400F	LPG1600F
Unità esterna		**LPG350**	**LPG500**	**LPG700**	**LPG850**	**LPG1000**	**LPG1000T**	**LPG1200**	**LPG1200T**	**LPG1400**	**LPG1400T**	**LPG1600T**
Quantità Unità interna		**1**	**1**	**1**	**1**	**1**	**1**	**1**	**1**	**1**	**1**	**1**
Quantità Unità esterna		**1**	**1**	**1**	**1**	**1**	**1**	**1**	**1**	**1**	**1**	**1**
Prestazioni in raffrescamento nominali												
Potenza frigorifera (1)	kW	3,50	5,30	7,10	8,50	10,00	10,00	12,10	12,10	13,40	13,40	16,00
Potenza assorbita a freddo (1)	kW	0,92	1,56	2,03	2,50	2,94	2,94	3,67	3,67	4,30	4,30	5,30
EER (2)	W/W	3,80	3,40	3,50	3,40	3,40	3,40	3,30	3,30	3,12	3,12	3,02
Umidità asportata	l/h	1,1	1,7	2,4	2,8	3,3	3,3	3,7	3,7	3,9	3,9	4,7
Prestazioni in raffrescamento minime												
Potenza frigorifera	kW	0,90	1,60	2,40	2,90	3,20	3,20	3,60	3,60	4,00	4,00	4,80
Potenza assorbita a freddo	kW	0,20	0,30	0,50	0,75	0,90	0,90	1,10	1,10	1,35	1,35	1,50
Prestazioni in raffrescamento massime												
Potenza frigorifera	kW	4,00	5,50	7,60	9,00	10,50	10,50	13,10	13,10	14,20	14,20	17,00
Potenza assorbita a freddo	kW	1,30	1,80	2,60	3,30	4,00	4,00	5,30	5,30	5,60	5,60	6,80
Efficienza stagionale												
SEER	W/W	7,20	6,50	7,20	6,80	6,30	6,30	6,30	6,30	6,30	6,30	6,10
Classe efficienza energetica (3)		A++	A++	A++	A++	A++	A++	-	-	-	-	-
Pdesignc	kW	3,5	5,3	7,1	8,5	10,0	10,0	-	-	-	-	-
Consumo elettrico annuo	kWh/annum	170	285	345	438	556	556	-	-	-	-	-
Prestazioni in riscaldamento nominali												
Potenza termica (4)	kW	4,00	5,60	7,70	8,80	11,50	11,50	13,50	13,50	15,50	15,50	17,00
Potenza assorbita a caldo (4)	kW	0,93	1,44	1,95	2,25	2,95	2,95	3,75	3,75	4,20	4,20	4,80
COP (2)	W/W	4,30	3,90	3,95	3,90	3,90	3,90	3,60	3,60	3,69	3,69	3,54
Prestazioni in riscaldamento minime												
Potenza termica	kW	0,90	1,60	2,20	2,50	3,00	3,00	3,60	3,60	3,90	3,90	4,50
Potenza assorbita a caldo	kW	0,20	0,30	0,50	0,75	0,90	0,90	1,10	1,10	1,35	1,35	1,50
Prestazioni in riscaldamento massime												
Potenza termica	kW	4,50	6,10	8,40	9,50	12,00	12,00	14,50	14,50	16,00	16,00	18,00
Potenza assorbita a caldo	kW	1,30	1,80	2,60	3,30	4,00	4,00	5,30	5,30	5,60	5,60	6,80
Efficienza stagionale (clima temperato)												
SCOP	W/W	4,10	4,20	4,30	4,50	4,20	4,20	4,00	4,00	4,00	4,00	4,00
Classe efficienza energetica (3)		A+	A+	A+	A+	A+	A+	-	-	-	-	-
Pdesignh	kW	3,10	3,90	4,70	6,00	7,00	7,00	-	-	-	-	-
Consumo elettrico annuo	kWh/annum	1059	1300	1530	1867	2333	2333	-	-	-	-	-
Dati elettrici												
Potenza nominale assorbita (5)	kW	1,30	1,90	2,80	3,30	4,70	4,40	5,30	5,30	5,60	5,60	6,80
Corrente nominale assorbita (5)	A	6,0	9,5	14,0	15,0	21,0	7,0	23,0	9,0	25,0	11,0	12,0
Tubazioni frigorifere												
Diametro attacchi frigoriferi liquido	mm (inch)	6.35 (1/4")	6.35 (1/4")	15.9 (5/8")	15.9 (5/8")	15.9 (5/8")	15.9 (5/8")	15.9 (5/8")	15.9 (5/8")	15.9 (5/8")	15.9 (5/8")	15.9 (5/8")
Diametro attacchi frigoriferi gas	mm (inch)	9.52 (3/8")	12.7 (1/2")	9.52 (3/8")	9.52 (3/8")	9.52 (3/8")	9.52 (3/8")	9.52 (3/8")	9.52 (3/8")	9.52 (3/8")	9.52 (3/8")	9.52 (3/8")
Lunghezza nominale linee frigorifere	m	5,0	5,0	5,0	5,0	5,0	5,0	5,0	5,0	7,5	7,5	7,5
Alimentazione												
Alimentazione		220-240V ~ 50Hz	220-240V ~ 50Hz	220-240V ~ 50Hz	220-240V ~ 50Hz	220-240V ~ 50Hz	380-415V 3N~ 50Hz	220-240V ~ 50Hz	380-415V 3N~ 50Hz	220-240V ~ 50Hz	380-415V 3N~ 50Hz	380-415V 3N~ 50Hz

(1) Raffrescamento (EN 14511 e EN 14825) temperatura aria ambiente 27 °C b.s. / 19 °C b.u.; temperatura aria esterna 35 °C; velocità turbo; lunghezza linee frigorifere 5 m.
(2) EER/COP in accordo alla Normativa (EN 14511), dichiarati solo al fine delle detrazioni fiscali in vigore all'atto della realizzazione di questa pubblicazione.
(3) Dati in accordo con il regolamento delegato (UE) N.626/2011.
(4) Riscaldamento (EN 14511 e EN 14825) temperatura aria ambiente 20 °C b.s.; temperatura aria esterna 7 °C b.s. / 6 °C b.u.; velocità turbo; lunghezza linee frigorifere 5 m.
(5) La potenza nominale assorbita (corrente nominale assorbita), è la massima potenza elettrica assorbita (corrente massima assorbita) dal sistema, in accordo con la normativa EN 60335-1 e EN 60335-2-40.

		LPG350F	LPG500F	LPG700F	LPG850F	LPG1000F	LPG1200F	LPG1400F	LPG1600F
Unità interna									
Tipo di ventilatore	Tipo	Centrifugo inverter							
Portata d'aria									
Turbo	m^3/h	650	900	1250	1400	1600	1900	2300	2400
Massima	m^3/h	600	800	1100	1300	1500	1800	2100	2200
Media	m^3/h	500	700	1000	1200	1400	1600	1800	1900
Minima	m^3/h	400	600	900	1000	1200	1400	1500	1600
Pressione sonora									
Turbo	dB(A)	35,0	41,0	41,0	46,0	48,0	45,0	51,0	53,0
Massima	dB(A)	34,0	40,0	39,0	45,0	46,0	43,0	48,0	51,0
Media	dB(A)	31,0	38,0	37,0	43,0	45,0	40,0	45,0	48,0
Minima	dB(A)	28,0	36,0	35,0	39,0	43,0	38,0	43,0	44,0
Unità interna									
Diametro scarico condensa	mm	17,0	17,0	17,0	17,0	17,0	17,0	17,0	17,0

Pressione Sonora misurata in camera semi-anecoica a 1m di distanza dall'unità (1,5m per unità tipo Duct e Cassette)

DIMENSIONI E PESI UNITÀ INTERNA

LPG_D

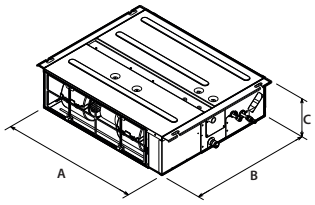

LPG_C / CS

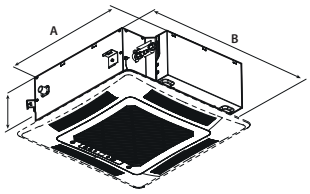

LPG_F

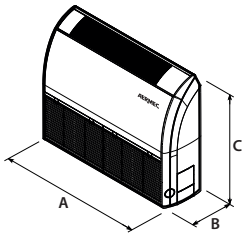

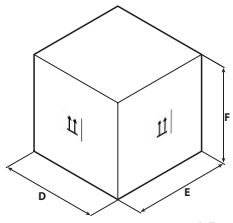

Esempio imballo

LPG_D

		LPG350D	LPG500D	LPG700D	LPG850D	LPG1000D	LPG1200D	LPG1400D	LPG1600D
Unità interna									
A	mm	710	1000	900	900	1340	1340	1400	1400
B	mm	450	450	655	655	655	655	700	700
C	mm	200	200	260	260	260	260	300	300
Peso netto	kg	18,0	24,0	29,5	29,5	43,0	43,0	52,0	55,0
Dimensioni e pesi per trasporto									
D	mm	1008	1308	1115	1115	1568	1568	1601	1601
E	mm	568	568	772	772	770	770	813	813
F	mm	275	275	320	320	323	323	365	365
Peso per trasporto	kg	22,0	29,0	33,5	33,5	49,0	49,0	58,0	62,0

LPG_C / CS

		LPG350CS	LPG500CS	LPG700C	LPG850C	LPG1000C	LPG1200C	LPG1400C	LPG1600C
Unità interna									
A	mm	570	570	840	840	840	840	840	840
B	mm	570	570	840	840	840	840	840	840
C	mm	260	260	200	200	240	240	290	290
Peso netto	kg	17,0	17,0	21,0	21,0	23,0	23,0	25,0	26,0
Dimensioni e pesi per trasporto									
D	mm	698	698	943	943	933	933	933	933
E	mm	653	653	923	923	903	903	903	903
F	mm	295	295	245	245	272	272	335	335
Peso per trasporto	kg	21,0	21,0	27,0	27,0	29,0	29,0	32,0	33,0

LPG_F

		LPG350F	LPG500F	LPG700F	LPG850F	LPG1000F	LPG1200F	LPG1400F	LPG1600F
Unità interna									
A	mm	870	870	1200	1200	1200	1570	1570	1570
B	mm	235	235	235	235	235	235	235	235
C	mm	665	665	665	665	665	665	665	665
Peso netto	kg	24,0	25,0	31,0	32,0	32,0	40,0	42,0	42,0
Dimensioni e pesi per trasporto									
D	mm	973	973	1303	1303	1303	1669	1669	1669
E	mm	770	770	770	770	770	770	770	770
F	mm	300	300	300	300	300	300	300	300
Peso per trasporto	kg	28,0	29,0	36,0	37,0	37,0	47,0	49,0	49,0

Dimensioni e pesi griglia

GLG40 - GLG40S

		GLG40	GLG40S
Unità interna			
A	mm	950	620
B	mm	950	620
C	mm	52	48
D	mm	1033	701
E	mm	1038	701
F	mm	112	125
Peso netto	kg	6,0	3,0
Peso per trasporto	kg	10,0	5,0

Accessorio obbligatorio da prevedere in fase d'ordine.

DIMENSIONI E PESI UNITÀ ESTERNA

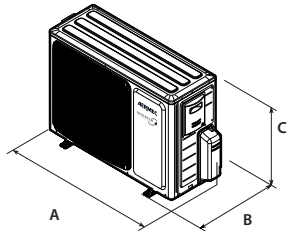

LPG350 - LCGP500 - LPG700 - LPG850
LPG1000 - LPG1000T - LPG1200
LPG1200T LPG1400 - LPG1400T - LP-G1600T

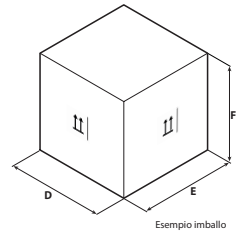

Esempio imballo

		LPG350	LPG500	LPG700	LPG850	LPG1000	LPG1000T	LPG1200	LPG1200T	LPG1400	LPG1400T	LPG1600T
Unità esterna												
A	mm	732	802	958	958	1020	1020	1020	1020	1020	1020	1070
B	mm	330	350	402	402	427	427	427	427	427	427	427
C	mm	553	555	660	660	820	820	820	820	820	820	960
Peso netto	kg	24,5	30,5	41,5	46,0	65,0	75,0	66,0	76,0	73,0	81,0	94,0
Dimensioni e pesi per trasporto												
D	mm	794	872	1032	1032	1095	1095	1095	1095	1095	1095	1150
E	mm	376	398	456	456	500	500	500	500	500	500	475
F	mm	605	609	730	730	955	955	955	955	955	955	1095
Peso per trasporto	kg	27,0	33,0	45,0	50,0	72,0	88,0	73,0	89,0	86,0	94,0	103,0

Aermec si riserva la facoltà di apportare in qualsiasi momento tutte le modifiche ritenute necessarie per il miglioramento del prodotto con eventuale modifica dei relativi dati tecnici.

Aermec S.p.A.
Via Roma, 996 - 37040 Bevilacqua (VR) - Italia
Tel. 0442633111 - Telefax 044293577
www.aermec.com

Numero Verde
800-843085

MVAS

Monosplit duct ad alta prevalenza

Potenza frigorifera 22,4 ÷ 28,0 kW
Potenza termica 24,0 ÷ 30,0 kW

- **Adatto per canali con lunghe distanze.**
- **Pressione statica utile che può raggiungere i 150 Pa.**
- **Speciale batteria con rivestimento golden fin.**



CONTO TERMICO

Per i modelli che rientrano nelle detrazioni e negli incentivi fare riferimento solo alle liste presenti sul sito www.aermec.it

DESCRIZIONE

I condizionatori monosplit della serie MVAS sono abbinati ad unità interne MVA_DH_monosplit (Duct ad alta prevalenza) per installazione orizzontale canalizzata.
L'unità esterna vanta un compressore con tecnologia inverter, una valvola elettronica ed una resistenza elettrica per garantire il corretto funzionamento invernale ed evitare la formazione di ghiaccio sulla batteria.

CARATTERISTICHE







Unità interna

Unità interna **duct ad alta prevalenza**, progettata per installazione orizzontale canalizzata nei locali interni.
— Telecomando e porta telecomando forniti a corredo con ogni unità interna.
— Pannello a filo **WRC** fornito a corredo con ogni unità interna.
— Ventilatore con tecnologia DC inverter.
— Filtro aria rigenerabile facilmente accessibile.
— Timer per programmazione dell'accensione e/o dello spegnimento.
— Comando ausiliario di emergenza integrato nell'unità.
— Ventilatore dotato di 5 velocità per adattarsi ad ogni tipo di esigenza.
— Funzione **auto** per una variazione continua delle velocità.
— Funzione **turbo** per raggiungere nel minor tempo possibile la temperatura desiderata.
— Funzione **sleep** programma di benessere notturno.
— Funzione **x-fan,** ventilazione prolungata, che permette di far asciugare perfettamente la batteria ed evitare la formazione e la proliferazione di agenti patogeni.
— Funzione **antigelo** che consente di mantenere nell'ambiente interno una temperatura minima di 8 °C durante il periodo invernale.
— Funzione **iFeel** che consente di attivare la sonda temperatura ambiente interna del telecomando per un miglior comfort.

Unità esterna

Condizionatore d'ambiente monosplit.
Pompa di calore reversibile aria/aria con tecnologia DC Inverter.
— Dotata di resistenza elettrica basamento per evitare l'eventuale formazione di ghiaccio e favorire lo smaltimento della condensa durante il funzionamento in riscaldamento.
— Compressore e ventilatore con tecnologia DC inverter.
— Dotata di valvola espansione elettronica.

Funzione x-fan

Questo sistema auto pulente prevede che il ventilatore dell'unità interna continui il suo funzionamento per alcuni minuti dopo lo spegnimento dell'unità, in modo da far asciugare perfettamente la batteria ed evitare la formazione e la proliferazione di agenti patogeni.



Speciale batteria golden fin

A differenza delle normali batterie, questo speciale rivestimento epossidico silicon free di colorazione oro, è in grado di proteggere lo scambiatore da ruggine e corrosione in zone dove la quantità di sale presente nell'aria è molto elevata.



Caratteristiche generali

- Modalità di funzionamento: raffrescamento, riscaldamento, deumidificazione, automatico e solo ventilazione.
- Funzionamento estremamente silenzioso.
- Controllo a microprocessore.
- Funzione auto-restart.
- Funzione di autodiagnosi.
- Collegamenti frigoriferi del tipo a cartella.
- Facilità di installazione e manutenzione.

ACCESSORI

MVAGW: Questo accessorio permette di gestire fino a 16 impianti MV_ (con un massimo di 255 unità interne totali), rendendo disponibile una seriale in protocollo ModBus RTU su RS485, ModBus TCP oppure BACnet/IP per supervisione con un BMS esterno.

USBDC / USBDC1: Il kit comprende un convertitore da CanBus a ModBus e il software VRF debugger. È stato sviluppato per soddisfare le esigenze dei servizi di assistenza e dei tecnici abilitati che hanno la necessità di eseguire procedure di controllo e debugging per le serie MV_.

WRC: Pannello a filo con display a cristalli liquidi e tasti Soft-Touch.

WRC1: Pannello a filo semplificato con display a cristalli liquidi e tasti Soft-Touch con contatto esterno integrato. Questo pannello è particolarmente indicato per applicazioni alberghiere.

Per maggiori informazioni sugli accessori e sulle loro funzioni, come funzione di auto-restart, si rimanda alla documentazione dedicata degli stessi accessori.



DATI PRESTAZIONALI

Unità interna		MVA2240DH	MVA2800DH
Unità esterna		**MVAS2242T**	**MVAS2803T**
Quantità Unità interna		**1**	**1**
Quantità Unità esterna		**1**	**1**
Prestazioni in raffrescamento nominali			
Potenza frigorifera (1)	kW	22,40	28,00
Potenza assorbita a freddo (1)	kW	6,12	13,02
Corrente assorbita a freddo	A	10,9	-
EER (2)	W/W	3,66	2,15
Prestazioni in riscaldamento nominali			
Potenza termica (3)	kW	24,00	28,00
Potenza assorbita a caldo (3)	kW	4,90	8,00
Corrente assorbita a caldo	A	8,8	-
COP (2)	W/W	4,90	3,50

(1) Raffrescamento (EN 14511 e EN 14825) temperatura aria ambiente 27 °C b.s. / 19 °C b.u.; temperatura aria esterna 35 °C; velocità turbo; lunghezza linee frigorifere 5 m.
(2) EER/COP in accordo alla Normativa (EN 14511), dichiarati solo al fine delle detrazioni fiscali in vigore all'atto della realizzazione di questa pubblicazione.
(3) Riscaldamento (EN 14511 e EN 14825) temperatura aria ambiente 20 °C b.s.; temperatura aria esterna 7 °C b.s. / 6 °C b.u.; velocità turbo; lunghezza linee frigorifere 5 m.

UNITÀ INTERNA

		MVA2240DH	MVA2800DH
Unità interna			
Tipo di ventilatore	Tipo	Centrifugo inverter	Centrifugo inverter
Portata d'aria			
Massima	m^3/h	4000	4400
Pressione statica utile			
Nominale	Pa	150	150
Potenza sonora (1)			
Massima	dB(A)	64,0	65,0
Media	dB(A)	62,0	62,0
Minima	dB(A)	59,0	60,0
Pressione sonora (2)			
Massima	dB(A)	54,0	55,0
Media	dB(A)	52,0	52,0
Minima	dB(A)	49,0	50,0
Unità interna			
Diametro scarico condensa	mm	30,0	30,0

(1) Potenza sonora calcolata in campo libero in accordo con UNI EN ISO 3744.
(2) Pressione sonora misurata in camera anecoica a 1,5 m di distanza frontale.

UNITÀ ESTERNA

		MVAS 2242T	MVAS 2803T
Unità esterna			
Tipo di ventilatore	Tipo	Assiale inverter	Assiale inverter
Potenza sonora (1)			
Massima	dB(A)	74,0	-
Dati sonori calcolati durante il funzionamento a freddo			
Livello di pressione sonora massima	dB(A)	58,0	62,0
Livello di potenza sonora massima	dB(A)	78,0	80,0
Dati sonori calcolati durante il funzionamento a caldo			
Livello di pressione sonora massima	dB(A)	58,0	64,0
Livello di potenza sonora massima	dB(A)	79,0	82,0
Compressore			
Tipo	tipo	Rotary	Rotary
Refrigerante	tipo	R410A	R410A
Potenziale riscaldamento globale	GWP	2088kgCO_2eq	2088kgCO_2eq

(1) Potenza sonora calcolata in campo libero in accordo con UNI EN ISO 3744.

DATI GENERALI

Unità interna		**MVA2240DH**	**MVA2800DH**
Unità esterna		**MVAS2242T**	**MVAS2803T**
Quantità Unità interna		**1**	**1**
Quantità Unità esterna		**1**	**1**
Dati elettrici			
Potenza nominale assorbita (1)	kW	9,60	-
Tubazioni frigorifere			
Tipo attacchi frigoriferi	Tipo	A saldare	A saldare
Diametro attacchi frigoriferi liquido	mm (inch)	9,52 (3/8")	9,52 (3/8")
Diametro attacchi frigoriferi gas	mm (inch)	19,05 (3/4")	22,2 (7/8")
Alimentazione			
Alimentazione		380-415V ~ 3N 50/60Hz	380-415V ~ 3N 50/60Hz

(1) La potenza nominale assorbita (corrente nominale assorbita), è la massima potenza elettrica assorbita (corrente massima assorbita) dal sistema, in accordo con la normativa EN 60335-1 e EN 60335-2-40.

DIMENSIONI E PESI

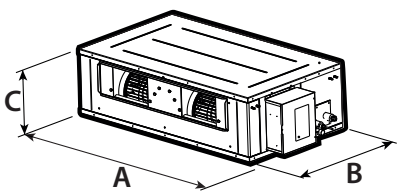

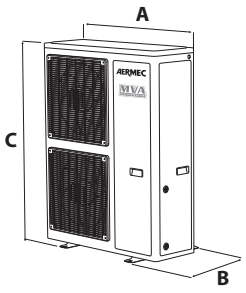

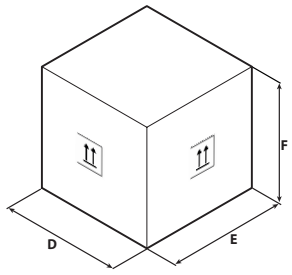

Esempio imballo

		MVA2240DH	MVA2800DH
Unità interna			
A	mm	1483	1686
B	mm	791	870
C	mm	385	450
D	mm	1758	1788
E	mm	883	988
F	mm	470	580
Peso netto	kg	82,0	105,0
Peso per trasporto	kg	104,0	140,0

		MVAS2242T	MVAS2803T
Unità esterna			
A	mm	940	940
B	mm	320	460
C	mm	1430	1615
D	mm	1038	1038
E	mm	438	578
F	mm	1580	1765
Peso netto	kg	133,0	163,0
Peso per trasporto	kg	144,0	175,0

Aermec si riserva la facoltà di apportare in qualsiasi momento tutte le modifiche ritenute necessarie per il miglioramento del prodotto con eventuale modifica dei relativi dati tecnici.

Aermec S.p.A.
Via Roma, 996 - 37040 Bevilacqua (VR) - Italia
Tel. 0442633111 - Telefax 044293577
www.aermec.com

Numero Verde
800-843085

MPG

Multisplit

Potenza frigorifera 4,1 ÷ 12,1 kW
Potenza termica 4,4 ÷ 13,0 kW

- **Nuovo gas refrigerante ecologico R32.**
- **Possibilità di controllo Wi-Fi tramite accessorio.**
- **Design moderno e compatibile con ogni stile d'arredo.**
- **Ampia gamma di unità interne disponibili.**
- **Speciale batteria con rivestimento blue fin.**

MPG_CS / MPG_C

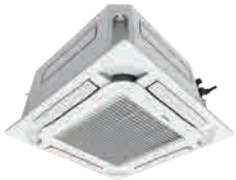

SPG_W



MPG_D / MPG_DH

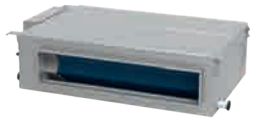

CKG_FS



MLG_F



CONTO TERMICO

Per i modelli che rientrano nelle detrazioni e negli incentivi fare riferimento solo alle liste presenti sul sito www.aermec.it

DESCRIZIONE

I condizionatori multisplit della serie MPG sono abbinati ad unità interne:
— **SPG_W Wall**, per installazione a parete.
— **CKG_FS Console**, per installazione a parete.
— **MLG_F Floor ceiling**, per installazione a parete o a soffitto.
— **MPG_CS** e **MPG_C Cassette**, per installazione a controsoffitto.
— **MPG_D** e **MPG_DH Duct**, per installazione canalizzata.
Unità esterne dotate di resistenza elettrica a basamento per evitare l'eventuale formazione di ghiaccio e favorire lo smaltimento della condensa durante il funzionamento in riscaldamento, compressore e ventilatore con tecnologia DC inverter e di valvola espansione elettronica.

TIPO DI UNITÀ INTERNA

Unità interna SPG_W

Unità interna **wall** progettata per essere installata a parete nei locali interni.
Unità interne universali: alcune unità interne di questa serie possono essere abbinate sia ad unità esterne multisplit della serie MPG che ad unità esterne monosplit della serie SPG:

	Unità interne SPG_W				
	SPG200W	SPG250W	SPG350W	SPG500W	SPG700W
Unità esterne Monosplit SPG		•	•	•	•
Unità esterne Multisplit MPG	•	•	•	•	•







— Telecomando e porta telecomando forniti a corredo con ogni unità interna.
— Ventilatore con tecnologia DC inverter.
— Filtro aria rigenerabile facilmente accessibile.
— Timer per programmazione dell'accensione e/o dello spegnimento.
— Comando ausiliario di emergenza integrato nell'unità.
— Pannello frontale dell'unità interna con display a led e indicatori luminosi.
— Ventilatore dotato di 3 velocità per adattarsi ad ogni tipo di esigenza.
— Funzione **auto** per una variazione continua delle velocità.
— Funzione **turbo** per raggiungere nel minor tempo possibile la temperatura desiderata.
— Funzione **sleep** programma di benessere notturno.
— Funzione **x-fan,** ventilazione prolungata, che permette di far asciugare perfettamente la batteria ed evitare la formazione e la proliferazione di agenti patogeni.
— Funzione **antigelo** che consente di mantenere nell'ambiente interno una temperatura minima di 8 °C durante il periodo invernale.
— Funzione **iFeel** che consente di attivare la sonda temperatura ambiente interna del telecomando per un miglior comfort.

Smart APP Ewpe

Il sistema, tramite apposito **accessorio**, può supportare la gestione Wi-Fi grazie all'utilizzo dell'App per dispositivi iOS e Android, disponibile gratuitamente su Apple Store e Google Play, è possibile controllare il sistema da remoto direttamente dal proprio smartphone o tablet. Il controllo da remoto può essere effettuato tramite Cloud utilizzando un router wireless collegato ad internet.

Unità interna CKG_FS

Unità interna **console** progettata per essere installata a pavimento nei locali interni.
Unità interne universali: queste unità interne possono essere abbinate sia ad unità esterne multisplit della serie MPG che ad unità esterne monosplit della serie CKG.





— Telecomando e porta telecomando forniti a corredo con ogni unità interna.
— Ventilatore con tecnologia DC inverter.
— Filtro aria rigenerabile facilmente accessibile.
— Timer per programmazione dell'accensione e/o dello spegnimento.
— Pannello frontale dell'unità interna con display a led e indicatori luminosi.
— Ventilatore dotato di 5 velocità per adattarsi ad ogni tipo di esigenza.
— Funzione **auto** per una variazione continua delle velocità.
— Funzione **turbo** per raggiungere nel minor tempo possibile la temperatura desiderata.
— Funzione **sleep** programma di benessere notturno.
— Funzione **x-fan,** ventilazione prolungata, che permette di far asciugare perfettamente la batteria ed evitare la formazione e la proliferazione di agenti patogeni.
— Funzione **antigelo** che consente di mantenere nell'ambiente interno una temperatura minima di 8 °C durante il periodo invernale.
— Funzione **iFeel** che consente di attivare la sonda temperatura ambiente interna del telecomando per un miglior comfort.
— Depuratore d'aria (Cold Plasma) in grado di abbattere gli inquinanti.
— Modulo Wi-Fi di serie.

Singola mandata dell'aria



Doppia mandata dell'aria (default)



Aspirazione



Smart APP Ewpe

Il sistema è dotato di serie del modulo Wi-Fi; tramite questo modulo e apposita App per dispositivi iOS e Android, disponibili gratuitamente su Apple Store e Google Play, è possibile controllare il sistema da remoto direttamente dal proprio smartphone o tablet. Il controllo da remoto può essere effettuato tramite Cloud utilizzando un router wireless collegato ad internet.

Depuratore d'aria (Cold Plasma)

In grado di abbattere gli inquinanti decomponendone le molecole tramite scariche elettriche, provocando la scissione delle molecole d'acqua presenti nell'aria in ioni positivi e negativi. Tali ioni neutralizzano le molecole degli inquinanti gassosi ottenendo prodotti normalmente presenti nell'aria pulita. Il dispositivo è in grado di eliminare il 90% dei batteri. Il risultato è un'aria pulita, ionizzata e priva di cattivi odori.

Unità interna MLG_F

Unità interna **floor ceiling** progettata per essere installata a parete o a soffitto nei locali interni.





— Telecomando e porta telecomando forniti a corredo con ogni unità interna.
— Ventilatore con tecnologia DC inverter.
— Filtro aria rigenerabile facilmente accessibile.
— Timer per programmazione dell'accensione e/o dello spegnimento.
— Comando ausiliario di emergenza integrato nell'unità.
— Pannello frontale dell'unità interna con display a led e indicatori luminosi.
— Ventilatore dotato di 3 velocità per adattarsi ad ogni tipo di esigenza.
— Funzione **auto** per una variazione continua delle velocità.
— Funzione **turbo** per raggiungere nel minor tempo possibile la temperatura desiderata.
— Funzione **sleep** programma di benessere notturno.
— Funzione **x-fan,** ventilazione prolungata, che permette di far asciugare perfettamente la batteria ed evitare la formazione e la proliferazione di agenti patogeni.
— Funzione **antigelo** che consente di mantenere nell'ambiente interno una temperatura minima di 8 °C durante il periodo invernale.
— Funzione **iFeel** che consente di attivare la sonda temperatura ambiente interna del telecomando per un miglior comfort.

Unità interna MPG_CS

Unità interna **cassette** di dimensioni (570x570 mm) progettata per essere installata a controsoffitto nei locali interni.

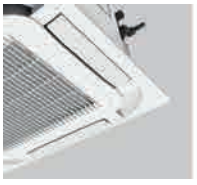



— Telecomando e porta telecomando forniti a corredo con ogni unità interna.
— Ventilatore con tecnologia DC inverter.
— Filtro aria rigenerabile facilmente accessibile.
— Timer per programmazione dell'accensione e/o dello spegnimento.
— Comando ausiliario di emergenza integrato nell'unità.
— Pannello frontale dell'unità interna con display a led e indicatori luminosi.
— Ventilatore dotato di 7 velocità per adattarsi ad ogni tipo di esigenza.
— Funzione **auto** per una variazione continua delle velocità.
— Funzione **turbo** per raggiungere nel minor tempo possibile la temperatura desiderata.
— Funzione **sleep** programma di benessere notturno.
— Funzione **x-fan,** ventilazione prolungata, che permette di far asciugare perfettamente la batteria ed evitare la formazione e la proliferazione di agenti patogeni.
— Funzione **antigelo** che consente di mantenere nell'ambiente interno una temperatura minima di 8 °C durante il periodo invernale.
— Funzione **iFeel** che consente di attivare la sonda temperatura ambiente interna del telecomando per un miglior comfort.
— Dotata di pompa scarico condensa.

Unità interna MPG_C

Unità interna **cassette** di dimensioni (840x840 mm) progettata per essere installata a controsoffitto nei locali interni.



— Telecomando e porta telecomando forniti a corredo con ogni unità interna.
— Ventilatore con tecnologia DC inverter.
— Filtro aria rigenerabile facilmente accessibile.
— Timer per programmazione dell'accensione e/o dello spegnimento.
— Comando ausiliario di emergenza integrato nell'unità.
— Pannello frontale dell'unità interna con display a led e indicatori luminosi.
— Ventilatore dotato di 7 velocità per adattarsi ad ogni tipo di esigenza.
— Funzione **auto** per una variazione continua delle velocità.
— Funzione **turbo** per raggiungere nel minor tempo possibile la temperatura desiderata.
— Funzione **sleep** programma di benessere notturno.
— Funzione **x-fan,** ventilazione prolungata, che permette di far asciugare perfettamente la batteria ed evitare la formazione e la proliferazione di agenti patogeni.
— Funzione **antigelo** che consente di mantenere nell'ambiente interno una temperatura minima di 8 °C durante il periodo invernale.
— Funzione **iFeel** che consente di attivare la sonda temperatura ambiente interna del telecomando per un miglior comfort.
— Dotata di pompa scarico condensa.

Unità interna MPG_D

Unità interna **duct** progettata per installazione canalizzata in locali interni.



— Telecomando e porta telecomando forniti a corredo con ogni unità interna.
— Pannello a filo **WRCB** fornito a corredo con ogni unità interna.
— Ventilatore con tecnologia DC inverter.
— Filtro aria rigenerabile facilmente accessibile.
— Timer per programmazione dell'accensione e/o dello spegnimento.
— Ventilatore dotato di 7 velocità per adattarsi ad ogni tipo di esigenza.
— Funzione **auto** per una variazione continua delle velocità.
— Funzione **turbo** per raggiungere nel minor tempo possibile la temperatura desiderata.
— Funzione **sleep** programma di benessere notturno.
— Funzione **x-fan,** ventilazione prolungata, che permette di far asciugare perfettamente la batteria ed evitare la formazione e la proliferazione di agenti patogeni.
— Funzione **antigelo** che consente di mantenere nell'ambiente interno una temperatura minima di 8 °C durante il periodo invernale.
— Funzione **iFeel** che consente di attivare la sonda temperatura ambiente interna del telecomando per un miglior comfort.
— Dotata di pompa scarico condensa.

Unità interna MPG_DH

Unità interna **duct** progettata per installazione canalizzata in locali interni.



— Telecomando e porta telecomando forniti a corredo con ogni unità interna.
— Pannello a filo **WRCB** fornito a corredo con ogni unità interna.
— Ventilatore con tecnologia DC inverter.
— Filtro aria rigenerabile facilmente accessibile.
— Timer per programmazione dell'accensione e/o dello spegnimento.
— Ventilatore dotato di 7 velocità per adattarsi ad ogni tipo di esigenza.
— Funzione **auto** per una variazione continua delle velocità.
— Funzione **turbo** per raggiungere nel minor tempo possibile la temperatura desiderata.
— Funzione **sleep** programma di benessere notturno.
— Funzione **x-fan,** ventilazione prolungata, che permette di far asciugare perfettamente la batteria ed evitare la formazione e la proliferazione di agenti patogeni.
— Funzione **antigelo** che consente di mantenere nell'ambiente interno una temperatura minima di 8 °C durante il periodo invernale.
— Funzione **iFeel** che consente di attivare la sonda temperatura ambiente interna del telecomando per un miglior comfort.
— Dotata di pompa scarico condensa.

Caratteristiche generali

— Nuovo gas refrigerante ecologico R32 a basso GWP.
— Modalità di funzionamento: raffrescamento, riscaldamento, deumidificazione, automatico e solo ventilazione.
— Funzionamento estremamente silenzioso.
— Controllo a microprocessore.
— Funzione **auto-restart**.
— Funzione di **autodiagnosi**.
— Collegamenti frigoriferi del tipo a cartella.
— Sistemi con collegamenti frigoriferi multi-line, dove ogni unità interna è collegata direttamente all'unità esterna tramite linee frigorifere dedicate.
— Facilità di installazione e manutenzione.

Funzione x-fan

Questo sistema auto pulente prevede che il ventilatore dell'unità interna continui il suo funzionamento per alcuni minuti dopo lo spegnimento dell'unità, in modo da far asciugare perfettamente la batteria ed evitare la formazione e la proliferazione di agenti patogeni.



Smart APP Ewpe

Il sistema, tramite apposito **accessorio**, può supportare la gestione Wi-Fi grazie all'utilizzo dell'App per dispositivi iOS e Android, disponibile gratuitamente su Apple Store e Google Play. È possibile controllare il sistema da remoto direttamente dal proprio smartphone o tablet e può essere effettuato tramite Cloud utilizzando un router wireless collegato ad internet.



Speciale batteria blue fin

A differenza delle normali batterie, questo speciale rivestimento epossidico di colorazione blue è in grado di proteggere lo scambiatore da ruggine e corrosione, in zone dove la quantità di sale presente nell'aria è molto elevata.

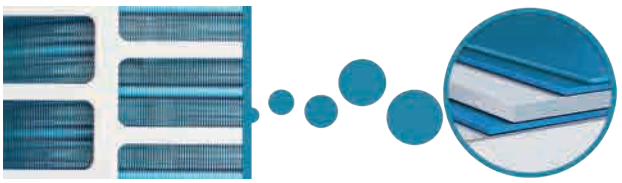

Componenti a corredo per le unità interne

Modelli	SPG_W	CKG_FS	MLG_F	MPG_CS	MPG_C	MPG_D	MPG_DH
Telecomando	•	•	•	•	•	•	•
Porta telecomando	•	•	•	•	•	•	•
Pannello a filo WRCB con modulo Wi-Fi integrato						•	•
Depuratore d'aria (Cold Plasma)		•					
Modulo Wi-Fi		•					
Pompa di scarico condensa				•	•	•	•

TIPO DI UNITÀ ESTERNA

Unità esterna MPG

Pompa di calore reversibile aria/aria multisplit con tecnologia DC Inverter.

Tipologie:

— **Dualsplit**: unità esterne MPG420 e MPG520 abbinabili ad 1 o 2 unità interne.

— **Trialsplit**: unità esterne MPG630 e MPG730 abbinabili a 2 o 3 unità interne.

— **Quadrisplit**: unità esterne MPG840 e MPG1040 abbinabili a 2, 3 o 4 unità interne.

— **Pentasplit**: unità esterna MPG1250 abbinabile a 2, 3,4 o 5 unità interne.

Caratteristiche generali:

— Dotata di resistenza elettrica basamento per evitare l'eventuale formazione di ghiaccio e favorire lo smaltimento della condensa durante il funzionamento in riscaldamento.

— Compressore e ventilatore con tecnologia DC inverter.

— Dotata di valvola espansione elettronica.

VERSIONI DI UNITÀ INTERNE DISPONIBILI

Potenza frigorifera nominale kBTU/h	Unità interne						
7	SPG200W						
9	SPG250W	CKG260FS	MLG250F			MPG250D	MPG250DH
12	SPG350W	CKG360FS	MLG350F	MPG350CS		MPG350D	MPG350DH
18	SPG500W	CKG500FS	MLG500F	MPG500CS		MPG500D	MPG500DH
24	SPG700W		MLG700F		MPG700C	MPG700D	MPG700DH

COMBINAZIONI DI UNITÀ INTERNE CONSENTITE

Per trialsplit, quadrisplit e pentasplit è obbligatoria l'installazione di almeno 2 unità interne per il corretto funzionamento dell'impianto.

Per ulteriori informazioni fare riferimento alla documentazione tecnica presente nel sito www.aermec.com

MPG420 (14kBTU/h)		MPG520 (18kBTU/h)		MPG630 (21kBTU/h)	
N° unità interne					
1	2	1	2	2	3
7	**7+7**	9	7+7	7+7	**7+7+7**
9	7+9	12	7+9	7+9	7+7+9
12	7+12		7+12	7+12	7+7+12
	9+9		**9+9**	7+18	7+9+9
	9+12		9+12	9+9	7+9+12
			12+12	9+12	7+12+12
				9+18	9+9+9
				12+12	9+9+12
				12+18	

MPG730 (24kBTU/h)		MPG840 (28kBTU/h)		
2	3	2	3	4
7+7	7+7+7	7+7	7+7+7	**7+7+7+7**
7+9	7+7+9	7+9	7+7+9	7+7+7+9
7+12	7+7+12	7+12	7+7+12	7+7+7+12
7+18	7+7+18	7+18	7+7+18	7+7+7+18
9+9	**7+9+9**	9+9	7+9+9	7+7+9+9
9+12	7+9+12	9+12	7+9+12	7+7+9+12
9+18	7+9+18	9+18	7+9+18	7+7+9+18
12+12	7+12+12	12+12	7+12+12	7+7+12+12
12+18	9+9+9	12+18	7+12+18	7+9+9+9
18+18	9+9+12	18+18	9+9+9	7+9+9+12
	9+9+18		9+9+12	7+9+12+12
	9+12+12		9+9+18	9+9+9+9
	12+12+12		9+12+12	9+9+9+12
			9+12+18	9+9+12+12
			12+12+12	
			12+12+18	

Qualsiasi configurazione al di fuori di quelle riportate nelle precedenti tabelle causerà errori sulle unità esterne, con conseguenti blocchi e/o danni al sistema.

MPG1040 (36kBTU/h)			MPG1250 (42kBTU/h)					
2	3	4	2	3	4		5	
7+12	7+7+7	7+7+7+7	7+18	7+7+7	7+7+7+7	7+12+12+12	7+7+7+7+7	7+9+9+9+9
7+18	7+7+9	7+7+7+9	7+21	7+7+9	7+7+7+9	7+12+12+21	7+7+7+7+9	7+9+9+9+12
7+21	7+7+12	7+7+7+12	7+24	7+7+12	7+7+7+12	7+12+12+24	7+7+7+7+12	7+9+9+9+18
7+24	7+7+18	7+7+7+18	9+12	7+7+18	7+7+7+18	7+12+18+18	7+7+7+7+18	7+9+9+9+21
9+9	7+7+21	7+7+7+21	9+18	7+7+21	7+7+7+21	7+12+18+21	7+7+7+7+21	7+9+9+9+24
9+12	7+7+24	7+7+7+24	9+21	7+7+24	7+7+7+24	7+12+18+24	7+7+7+7+24	7+9+9+12+12
9+18	7+9+9	7+7+9+9	9+24	7+9+9	7+7+9+9	7+12+21+21	7+7+7+9+9	7+9+9+12+18
9+21	7+9+12	7+7+9+12	12+12	7+9+12	7+7+9+12	7+18+18+18	7+7+7+9+12	7+9+9+12+21
9+24	7+9+18	7+7+9+18	12+18	7+9+18	7+7+9+18	9+9+9+9	7+7+7+9+18	7+9+9+12+24
12+12	7+9+21	7+7+9+21	12+21	7+9+21	7+7+9+21	9+9+9+12	7+7+7+9+21	7+9+9+18+18
12+18	7+9+24	7+7+9+24	12+24	7+9+24	7+7+9+24	9+9+9+18	7+7+7+9+24	7+9+12+12+12
12+21	7+12+12	7+7+12+12	18+18	7+12+12	7+7+12+12	9+9+9+21	7+7+7+12+12	7+9+12+12+18
12+24	7+12+18	7+7+12+18	18+21	7+12+18	7+7+12+18	9+9+9+24	7+7+7+12+18	7+9+12+12+21
18+18	7+12+21	7+7+12+21	18+24	7+12+21	7+7+12+21	**9+9+12+12**	7+7+7+12+21	7+12+12+12+12
18+21	7+12+24	7+7+12+24	21+21	7+12+24	7+7+12+24	9+9+12+18	7+7+7+12+24	7+12+12+12+18
18+24	7+18+18	7+7+18+18	21+24	7+18+18	7+7+18+18	9+9+12+21	7+7+7+18+18	9+9+ 9+9+9
21+21	7+18+21	7+7+18 +21	24+24	7+18+21	7+7+18 +21	9+9+12+24	7+7+7+18+21	9+9+ 9+9+12
21+21	7+18+24	7+9+9+9		7+18+24	7+7+18 +24	9+9+18+18	7+7+7+18+24	9+9+ 9+9+18
24+24	7+21+21	7+9+9+12		7+21+21	7+7+21 +21	9+9+18+21	7+7+7+21+21	9+9+ 9+9+21
	7+21+24	7+9+9+18		7+21+24	7+7+21 +24	9+9+18+24	7+7+9+9+9	9+9+ 9+9+24
	9+9+9	7+9+9+21		7+24+24	7+7+24 +24	9+9+21+21	7+7+9+9+12	9+9+9+12+12
	9+9+12	7+9+9+24		9+9+9	7+9+9+9	9+9+21+24	7+7+9+9+18	9+9+9+12+18
	9+9+18	7+9+12+12		9+9+12	7+9+9+12	9+12+12+12	7+7+9+9+21	9+9+9+12+21
	9+9+21	7+9+12+18		9+9+18	7+9+9+18	9+12+12+18	7+7+9+9+24	9+9+9+12+24
	9+9+24	7+9+12+21		9+9+21	7+9+9+21	9+12+12+21	7+7+9+12+12	9+9+9+18+18
	9+12+12	7+9+12+24		9+9+24	7+9+9+24	9+12+12+24	7+7+9+12+18	9+9+12+12+12
	9+12+18	7+9+18+18		9+12+12	7+9+12+12	9+12+18+18	7+7+9+12+21	9+9+12+12+18
	9+12+21	7+12+12+12		9+12+18	7+9+12+18	9+12+18+21	7+7+9+12+24	9+9+12+12+21
	9+12+24	7+12+12+18		9+12+21	7+9+12+21	9+12+18+24	7+7+9+18+18	9+12+12+12+12
	9+18+18	7+12+12+21		9+12+24	7+9+12+24	9+12+21+21	7+7+9+18+21	9+12+12+12+18
	9+18+21	**9+9+9+9**		9+18+18	7+9+18+18	9+18+18+18	7+7+12+12+12	12+12+12+12+12
	9+18+24	9+9+9+12		9+18+21	7+9+18+21	12+12+12+12	7+7+12+12+18	
	9+21+21	9+9+9+18		9+18+24	7+9+18+24	12+12+12+18	7+7+12+12+21	
	9+21+24	9+9+9+21		9+21+21	7+9+21+21	12+12+12+21	7+7+12+12+24	
	12+12+12	9+9+9+24		9+21+24	7+9+21+24	12+12+12+24	7+7+12+18+18	
	12+12+18	9+9+12+12		9+24+24		12+12+18+18		
	12+12+21	9+9+12+18		12+12+12		12+12+18+21		
	12+12+24	9+9+12+21		12+12+18				
	12+18+18	9+9+12+24		12+12+21				
	12+18+21	9+9+18+18		12+12+24				
	12+18+24	9+12+12+12		12+18+18				
	12+21+21	9+12+12+18		12+18+21				
	18+18+18	9+12+12+21		12+18+24				
		12+12+12+12		12+21+21				
		12+12+12+18		12+21+24				
				12+24+24				
				18+18+18				
				18+18+21				
				18+18+24				
				18+21+21				
				18+21+24				
				21+21+21				

Qualsiasi configurazione al di fuori di quelle riportate nelle precedenti tabelle causerà errori sulle unità esterne, con conseguenti blocchi e/o danni al sistema.

ACCESSORI

CC2: Controllo centralizzato con display touch screen da 7" tramite il quale si possono gestire molteplici unità interne all'interno di più sistemi multisplit. Il controllo centralizzato è dotato di contatto esterno integrato. Per maggiori informazioni fare riferimento alla documentazione dedicata. *
WRCA: Pannello a filo con display a cristalli liquidi e tasti Soft-Touch. Tramite questo accessorio è possibile controllare oltre alle tradizionali funzionalità del sistema anche un timer settimanale con un massimo di 8 fasce orarie giornaliere.
WRCB: Pannello a filo con display a cristalli liquidi e tasti Soft-Touch, dotato di modulo wi-fi integrato per il controllo dell'unità da remoto (tramite l'App dedicata EWPE Smart).

*** Il controllo centralizzato CC2 può gestire fino a 36 sistemi MPG.**

Per l'utilizzo dell'accessorio CC2, per ogni unità interna, è necessaria l'installazione del pannello a filo WRCA / WRCB (accessorio) con l'utilizzo dell'accessorio adattatore IC-2P.

Per maggiori informazioni sugli accessori e sulle loro funzioni, come funzione di auto-restart, si rimanda alla documentazione dedicata degli stessi accessori.

DCK: Kit contatto remoto. Questo accessorio permette di accendere e spegnere il sistema tramite un contatto esterno.
WIFIKIT01: Modulo Plug & Play da installare nell'unità interna per la gestione Wi-Fi, dotato di connessione Bluetooth® per garantire una migliore connessione con dispositivi smart. (Lunghezza cavo 250 mm)

Gli accessori WRCA e WIFIKIT01 sono compatibili tra di loro, possono quindi essere collegati contemporaneamente alla stessa unità interna.

GLG40S: Griglia di mandata e ripresa aria di dimensioni (620x620 mm) per unità interne di tipo cassette.

GLG40: Griglia di mandata e ripresa aria di dimensioni (950x950 mm) per unità interne di tipo cassette.



DTG1: Strumento di diagnostica per unità interne ed esterne dell'intera serie (Strumento riservato ai centri assistenza o ad installatori).

COMPATIBILITÀ ACCESSORI

SPG_W

Accessorio	SPG500W	SPG700W
CC2 (1)	•	•
WRCA (1)	•	•

(1) Funzione di auto-restart.

Accessorio	SPG500W	SPG700W
IC-2P	•	•

Accessorio	SPG200W	SPG250W	SPG350W	SPG500W	SPG700W
DCK				•	•
WIFIKIT01	•	•	•	•	•

CKG_FS

Accessorio	CKG260FS	CKG360FS	CKG500FS
CC2 (1)	•	•	•
WRCA (1)	•	•	•

(1) Funzione di auto-restart.

Accessorio	CKG260FS	CKG360FS	CKG500FS
IC-2P	•	•	•

MLG_F

Accessorio	MLG250F	MLG350F	MLG500F	MLG700F
CC2 (1)	•	•	•	•
WRCA (1)	•	•	•	•
WRCB (1)	•	•	•	•

(1) Funzione di auto-restart.

Accessorio	MLG250F	MLG350F	MLG500F	MLG700F
IC-2P	•	•	•	•

Accessorio	MLG250F	MLG350F	MLG500F	MLG700F
DCK	•	•	•	•

MPG_CS

Accessorio	MPG350CS	MPG500CS
CC2 (1)	•	•
WRCA (1)	•	•
WRCB (1)	•	•

(1) Funzione di auto-restart.

Accessorio	MPG350CS	MPG500CS
IC-2P	•	•

Accessorio	MPG350CS	MPG500CS
GLG40S (1)	•	•

(1) Accessorio obbligatorio.

Accessorio	MPG350CS	MPG500CS
DCK	•	•

MPG_C

Accessorio	MPG700C
CC2 (1)	•
WRCA (1)	•
WRCB (1)	•

(1) Funzione di auto-restart.

Accessorio	MPG700C
IC-2P	•

Accessorio	MPG700C
GLG40 (1)	•

(1) Accessorio obbligatorio.

Accessorio	MPG700C
DCK	•

MPG_D

Accessorio	MPG250D	MPG350D	MPG500D	MPG700D
CC2 (1)	•	•	•	•
WRCA (1)	•	•	•	•
WRCB (1)	•	•	•	•

(1) Funzione di auto-restart.
Pannello a filo WRCB fornito a corredo.

Accessorio	MPG250D	MPG350D	MPG500D	MPG700D
IC-2P	•	•	•	•

Accessorio	MPG250D	MPG350D	MPG500D	MPG700D
DCK	•	•	•	•

MPG_DH

Accessorio	MPG250DH	MPG350DH	MPG500DH	MPG700DH
CC2 (1)	•	•	•	•
WRCA (1)	•	•	•	•
WRCB (1)	•	•	•	•

(1) Funzione di auto-restart.
Pannello a filo WRCB fornito a corredo.

Accessorio	MPG250DH	MPG350DH	MPG500DH	MPG700DH
IC-2P	•	•	•	•

Accessorio	MPG250DH	MPG350DH	MPG500DH	MPG700DH
DCK	•	•	•	•

DATI PRESTAZIONALI UNITÀ ESTERNA

		MPG420	MPG520	MPG630	MPG730	MPG840	MPG1040	MPG1250
Prestazioni in raffrescamento nominali								
Potenza frigorifera (1)	kW	4,10	5,30	6,10	7,10	8,00	10,60	12,10
Potenza assorbita a freddo (1)	kW	1,10	1,48	1,48	1,88	2,12	3,00	3,40
EER (2)	W/W	3,73	3,58	4,12	3,78	3,77	3,53	3,56
Prestazioni in raffrescamento minime								
Potenza frigorifera	kW	2,05	2,14	2,20	2,30	2,30	2,60	2,60
Potenza assorbita a freddo	kW	0,20	0,30	0,40	0,60	0,80	0,60	0,60
Prestazioni in raffrescamento massime								
Potenza frigorifera	kW	5,00	5,80	8,30	9,20	11,00	12,00	15,20
Potenza assorbita a freddo	kW	2,20	2,50	2,90	3,40	3,60	4,60	4,60
Efficienza stagionale								
SEER	W/W	6,70	6,50	6,90	6,50	6,10	6,50	6,48
Consumo elettrico annuo	kWh/annum	214	285	309	382	459	571	-
Classe efficienza energetica (3)		A++	A++	A++	A++	A++	A++	-
Prestazioni in riscaldamento nominali								
Potenza termica (4)	kW	4,40	5,65	6,50	8,60	9,50	12,00	13,00
Potenza assorbita a caldo (4)	kW	0,97	1,25	1,43	2,23	2,20	3,04	3,19
COP (2)	W/W	4,54	4,52	4,55	3,86	4,32	3,95	4,08
Prestazioni in riscaldamento minime								
Potenza termica	kW	2,49	2,58	3,60	3,65	3,65	3,00	3,00
Potenza assorbita a caldo	kW	0,30	0,40	0,40	0,60	0,70	0,80	0,80
Prestazioni in riscaldamento massime								
Potenza termica	kW	5,40	6,50	8,50	9,20	10,25	14,00	15,50
Potenza assorbita a caldo	kW	2,25	2,50	2,90	3,00	3,60	5,00	5,00
Efficienza stagionale (dima temperato)								
SCOP	W/W	4,00	4,00	3,80	3,80	4,00	3,80	3,80
Consumo elettrico annuo	kWh/annum	1295	1435	2247	2247	2345	3795	-
Classe efficienza energetica (3)		A+	A+	A	A	A+	A	-
Unità esterna								
Tipo di ventilatore	Tipo	Assiale inverter	Assiale inverter	Assiale inverter	Assiale inverter	Assiale inverter	Assiale inverter	Assiale inverter
Portata d'aria								
Massima	m^3/h	2300	2300	3800	3800	3800	5800	5800
Potenza sonora (5)								
Massima	dB(A)	62,0	64,0	68,0	68,0	68,0	70,0	74,0
Pressione sonora (1 m) (6)								
Massima	dB(A)	52,0	54,0	58,0	58,0	58,0	60,0	60,0
Compressore								
Tipo	tipo	Rotativo inverter	Rotativo inverter	Rotativo inverter	Rotativo inverter	Rotativo inverter	Rotativo inverter	Rotativo inverter
Refrigerante	tipo	R32	R32	R32	R32	R32	R32	R32
Carica refrigerante	kg	0,75	0,90	1,60	1,70	1,80	2,40	2,40
Potenziale riscaldamento globale	GWP	675kgCO_2eq	675kgCO_2eq	675kgCO_2eq	675kgCO_2eq	675kgCO_2eq	675kgCO_2eq	675kgCO_2eq
CO_2 equivalente	t	0,51	0,61	1,08	1,15	1,22	1,62	1,62
Dati elettrici								
Potenza nominale assorbita (7)	kW	2,30	2,50	2,90	3,40	3,60	5,00	5,00
Corrente nominale assorbita (7)	A	10,0	11,0	12,9	15,0	16,0	21,7	21,7
Tubazioni frigorifere								
Massima lunghezza tubazioni frigorifere	m	40	40	60	60	70	80	100
Massima lunghezza singola linea frigorifera	m	20,0	20,0	20,0	20,0	20,0	25,0	25,0
Massimo dislivello linee frigorifere unità (interna/interna)	m	15,0	15,0	15,0	15,0	15,0	25,0	25,0
Massimo dislivello linee frigorifere (interna/esterna)	m	15,0	15,0	15,0	15,0	15,0	25,0	25,0
Refrigerante da aggiungere	g/m	20	20	20	20	20	20	20
Diametro attacchi frigoriferi liquido	mm (inch)	6,35 (1/4")	6,35 (1/4")	6,35 (1/4")	6,35 (1/4")	6,35 (1/4")	6,35 (1/4")	6,35 (1/4")
Diametro attacchi frigoriferi gas	mm (inch)	9,52 (3/8")	9,52 (3/8")	9,52 (3/8")	9,52 (3/8")	9,52 (3/8")	9,52 (3/8")	9,52 (3/8")
Alimentazione								
Alimentazione unità esterna		220-240V ~ 50Hz	220-240V ~ 50Hz	220-240V ~ 50Hz	220-240V ~ 50Hz	220-240V ~ 50Hz	220-240V ~ 50Hz	220-240V ~ 50Hz

(1) Raffrescamento (EN 14511 e EN 14825) temperatura aria ambiente 27 °C b.s. / 19 °C b.u.; temperatura aria esterna 35 °C; velocità turbo; lunghezza linee frigorifere 5 m.
(2) EER/COP in accordo alla Normativa (EN 14511), dichiarati solo al fine delle detrazioni fiscali in vigore all'atto della realizzazione di questa pubblicazione.
(3) Dati in accordo con il regolamento delegato (UE) N.626/2011.
(4) Riscaldamento (EN 14511 e EN 14825) temperatura aria ambiente 20 °C b.s.; temperatura aria esterna 7 °C b.s. / 6 °C b.u.; velocità turbo; lunghezza linee frigorifere 5 m.
(5) Potenza sonora calcolata in campo libero in accordo con UNI EN ISO 3744.
(6) Pressione sonora misurata in camera semianecoica a 1 m di distanza frontale.
(7) La potenza nominale assorbita (corrente nominale assorbita), è la massima potenza elettrica assorbita (corrente massima assorbita) dal sistema, in accordo con la normativa EN 60335-1 e EN 60335-2-40.
Tutti i dati tecnici sono riferiti alle rispettive combinazioni di riferimento delle unità interne.

DATI PRESTAZIONALI UNITÀ INTERNA

SPG_W

		SPG200W	SPG250W	SPG350W	SPG500W	SPG700W
Prestazioni in raffrescamento nominali						
Potenza frigorifera (1)	kW	2,20	2,50	3,20	4,60	6,20
Umidità asportata	l/h	0,6	0,6	1,4	1,8	1,8
Prestazioni in riscaldamento nominali						
Potenza termica (2)	kW	2,40	2,80	3,40	5,20	6,50
Unità interna						
Tipo di ventilatore	Tipo			Centrifugo inverter		
Potenza assorbita	W	13	13	23	38	38
Portata d'aria						
Minima	m^3/h	250	270	320	600	650
Media	m^3/h	420	390	400	700	750
Massima	m^3/h	470	470	520	800	950
Turbo	m^3/h	500	500	590	850	1100
Potenza sonora (3)						
Minima	dB(A)	34,0	34,0	38,0	44,0	49,0
Media	dB(A)	45,0	44,0	45,0	48,0	52,0
Massima	dB(A)	49,0	48,0	49,0	52,0	58,0
Turbo	dB(A)	55,0	55,0	56,0	54,0	61,0
Pressione sonora (1 m) (4)						
Minima	dB(A)	22,0	22,0	26,0	34,0	35,0
Media	dB(A)	33,0	32,0	33,0	38,0	38,0
Massima	dB(A)	36,0	36,0	37,0	42,0	44,0
Turbo	dB(A)	39,0	38,0	41,0	44,0	47,0
Unità interna						
Diametro scarico condensa	mm	16,0	16,0	16,0	16,0	16,0
Alimentazione						
Alimentazione unità interna				220-240V ~ 50Hz		

(1) Raffrescamento (EN 14511 e EN 14825) temperatura aria ambiente 27 °C b.s. / 19 °C b.u.; temperatura aria esterna 35 °C; velocità turbo; lunghezza linee frigorifere 5 m.
(2) Riscaldamento (EN 14511 e EN 14825) temperatura aria ambiente 20 °C b.s.; temperatura aria esterna 7 °C b.s. / 6 °C b.u.; velocità turbo; lunghezza linee frigorifere 5 m.
(3) Potenza sonora calcolata in campo libero in accordo con UNI EN ISO 3744.
(4) Pressione sonora misurata in camera semianecoica a 1 m di distanza frontale.
Potenza sonora misurata in campo libero in accordo con UNI EN ISO 3744.

CKG_FS

		CKG260FS	CKG360FS	CKG500FS
Prestazioni in raffrescamento nominali				
Potenza frigorifera (1)	kW	2,70	3,50	5,20
Umidità asportata	l/h	0,8	1,2	1,8
Prestazioni in riscaldamento nominali				
Potenza termica (2)	kW	2,90	3,80	5,33
Unità interna				
Tipo di ventilatore	Tipo		Centrifugo inverter	
Potenza assorbita	W	35	40	50
Portata d'aria				
Minima	m^3/h	280	360	410
Media	m^3/h	370	440	520
Massima	m^3/h	430	520	650
Turbo	m^3/h	500	600	700
Potenza sonora (3)				
Minima	dB(A)	38,0	39,0	47,0
Media	dB(A)	44,0	46,0	51,0
Massima	dB(A)	48,0	50,0	55,0
Turbo	dB(A)	50,0	54,0	57,0
Pressione sonora (4)				
Minima	dB(A)	26,0	29,0	37,0
Media	dB(A)	31,0	36,0	41,0
Massima	dB(A)	36,0	40,0	45,0
Turbo	dB(A)	39,0	44,0	47,0
Unità interna				
Diametro scarico condensa	mm	17,0	17,0	17,0
Alimentazione				
Alimentazione unità interna			220-240V ~ 50Hz	

(1) Raffrescamento (EN 14511 e EN 14825) temperatura aria ambiente 27 °C b.s. / 19 °C b.u.; temperatura aria esterna 35 °C; velocità turbo; lunghezza linee frigorifere 5 m.
(2) Riscaldamento (EN 14511 e EN 14825) temperatura aria ambiente 20 °C b.s.; temperatura aria esterna 7 °C b.s. / 6 °C b.u.; velocità turbo; lunghezza linee frigorifere 5 m.
(3) Potenza sonora calcolata in campo libero in accordo con UNI EN ISO 3744.
(4) Pressione sonora misurata in camera anecoica a 1,5 m di distanza frontale.
Potenza sonora misurata in campo libero in accordo con UNI EN ISO 3744.

MLG_F

		MLG250F	MLG350F	MLG500F	MLG700F
Prestazioni in raffrescamento nominali					
Potenza frigorifera (1)	kW	2,60	3,50	4,50	7,10
Umidità asportata	l/h	0,8	1,4	1,8	2,5
Prestazioni in riscaldamento nominali					
Potenza termica (2)	kW	2,70	4,00	5,00	8,00
Dati elettrici					
Potenza nominale assorbita (3)	W	38	38	38	60
Unità interna					
Tipo di ventilatore	Tipo	Centrifugo inverter			
Potenza assorbita	W	38	38	38	60
Portata d'aria					
Minima	m^3/h	420	420	410	720
Media	m^3/h	540	540	520	800
Massima	m^3/h	610	610	590	870
Turbo	m^3/h	700	700	680	950
Potenza sonora (4)					
Minima	dB(A)	40,0	40,0	40,0	41,0
Media	dB(A)	44,0	44,0	44,0	45,0
Massima	dB(A)	49,0	49,0	49,0	52,0
Turbo	dB(A)	52,0	52,0	52,0	52,0
Pressione sonora (5)					
Minima	dB(A)	26,0	26,0	26,0	27,0
Media	dB(A)	30,0	30,0	30,0	31,0
Massima	dB(A)	35,0	35,0	35,0	35,0
Turbo	dB(A)	38,0	38,0	38,0	38,0
Unità interna					
Diametro scarico condensa	mm	17,0	17,0	17,0	17,0
Alimentazione					
Alimentazione unità interna		220-240V ~ 50Hz			

(1) Raffrescamento (EN 14511 e EN 14825) temperatura aria ambiente 27 °C b.s. / 19 °C b.u.; temperatura aria esterna 35 °C; velocità turbo; lunghezza linee frigorifere 5 m.
(2) Riscaldamento (EN 14511 e EN 14825) temperatura aria ambiente 20 °C b.s.; temperatura aria esterna 7 °C b.s. / 6 °C b.u.; velocità turbo; lunghezza linee frigorifere 5 m.
(3) La potenza nominale assorbita (corrente nominale assorbita), è la massima potenza elettrica assorbita (corrente massima assorbita) dal sistema, in accordo con la normativa EN 60335-1 e EN 60335-2-40.
(4) Potenza sonora calcolata in campo libero in accordo con UNI EN ISO 3744.
(5) Pressione sonora misurata in camera anecoica a 1,5 m di distanza frontale.
Potenza sonora misurata in campo libero in accordo con UNI EN ISO 3744.

MPG_CS

		MPG350CS	MPG500CS
Prestazioni in raffrescamento nominali			
Potenza frigorifera (1)	kW	3,50	5,00
Umidità asportata	l/h	1,4	1,8
Prestazioni in riscaldamento nominali			
Potenza termica (2)	kW	4,00	5,50
Unità interna			
Tipo di ventilatore	Tipo	Centrifugo inverter	
Potenza assorbita	W	30	35
Portata d'aria			
Minima	m^3/h	380	380
Media	m^3/h	450	450
Massima	m^3/h	540	540
Turbo	m^3/h	560	650
Potenza sonora (3)			
Minima	dB(A)	46,0	46,0
Media	dB(A)	50,0	50,0
Massima	dB(A)	55,0	55,0
Turbo	dB(A)	57,0	59,0
Pressione sonora (1 m) (4)			
Turbo	dB(A)	41,0	43,0
Minima	dB(A)	30,0	30,0
Media	dB(A)	34,0	34,0
Massima	dB(A)	39,0	39,0
Unità interna			
Diametro scarico condensa	mm	25,0	25,0
Alimentazione			
Alimentazione unità interna		220-240V ~ 50Hz	

(1) Raffrescamento (EN 14511 e EN 14825) temperatura aria ambiente 27 °C b.s. / 19 °C b.u.; temperatura aria esterna 35 °C; velocità turbo; lunghezza linee frigorifere 5 m.
(2) Riscaldamento (EN 14511 e EN 14825) temperatura aria ambiente 20 °C b.s.; temperatura aria esterna 7 °C b.s. / 6 °C b.u.; velocità turbo; lunghezza linee frigorifere 5 m.
(3) Potenza sonora calcolata in campo libero in accordo con UNI EN ISO 3744.
(4) Pressione sonora misurata in camera semianecoica a 1 m di distanza frontale.
Potenza sonora misurata in campo libero in accordo con UNI EN ISO 3744.

MPG_C

		MPG700C
Prestazioni in raffrescamento nominali		
Potenza frigorifera (1)	kW	7,00
Umidità asportata	l/h	2,5
Prestazioni in riscaldamento nominali		
Potenza termica (2)	kW	8,00
Unità interna		
Tipo di ventilatore	Tipo	Centrifugo inverter
Potenza assorbita	W	50
Portata d'aria		
Minima	m^3/h	830
Media	m^3/h	910
Massima	m^3/h	1050
Turbo	m^3/h	1100
Pressione sonora (1 m) (3)		
Turbo	dB(A)	44,0
Minima	dB(A)	38,0
Media	dB(A)	40,0
Massima	dB(A)	43,0
Potenza sonora (4)		
Minima	dB(A)	57,0
Media	dB(A)	59,0
Massima	dB(A)	61,0
Turbo	dB(A)	62,0
Unità interna		
Diametro scarico condensa	mm	25,0
Alimentazione		
Alimentazione unità interna		220-240V ~ 50Hz

(1) Raffrescamento (EN 14511 e EN 14825) temperatura aria ambiente 27 °C b.s. / 19 °C b.u.; temperatura aria esterna 35 °C; velocità turbo; lunghezza linee frigorifere 5 m.
(2) Riscaldamento (EN 14511 e EN 14825) temperatura aria ambiente 20 °C b.s.; temperatura aria esterna 7 °C b.s. / 6 °C b.u.; velocità turbo; lunghezza linee frigorifere 5 m.
(3) Pressione sonora misurata in camera semianecoica a 1 m di distanza frontale.
(4) Potenza sonora calcolata in campo libero in accordo con UNI EN ISO 3744.
Potenza sonora misurata in campo libero in accordo con UNI EN ISO 3744.

MPG_D

		MPG250D	MPG350D	MPG500D	MPG700D
Prestazioni in raffrescamento nominali					
Potenza frigorifera (1)	kW	2,65	3,50	5,00	7,00
Umidità asportata	l/h	0,8	1,4	1,8	2,5
Prestazioni in riscaldamento nominali					
Potenza termica (2)	kW	2,80	4,00	5,50	8,00
Unità interna					
Tipo di ventilatore	Tipo		Centrifugo inverter		
Potenza assorbita	W	70	80	80	200
Portata d'aria					
Minima	m^3/h	220	300	420	900
Media	m^3/h	340	420	610	1000
Massima	m^3/h	450	540	720	1200
Turbo	m^3/h	560	600	800	1300
Pressione sonora (1 m) (3)					
Turbo	dB(A)	32,0	36,0	36,0	46,0
Minima	dB(A)	22,0	27,0	25,0	36,0
Media	dB(A)	22,0	27,0	25,0	36,0
Massima	dB(A)	28,0	34,0	31,0	42,0
Potenza sonora (4)					
Minima	dB(A)	37,0	42,0	40,0	51,0
Media	dB(A)	40,0	46,0	43,0	55,0
Massima	dB(A)	43,0	49,0	46,0	57,0
Turbo	dB(A)	47,0	51,0	51,0	61,0
Unità interna					
Diametro scarico condensa	mm	26,0	26,0	26,0	26,0
Alimentazione					
Alimentazione unità interna			220-240V ~ 50Hz		

(1) Raffrescamento (EN 14511 e EN 14825) temperatura aria ambiente 27 °C b.s. / 19 °C b.u.; temperatura aria esterna 35 °C; velocità turbo; lunghezza linee frigorifere 5 m.
(2) Riscaldamento (EN 14511 e EN 14825) temperatura aria ambiente 20 °C b.s.; temperatura aria esterna 7 °C b.s. / 6 °C b.u.; velocità turbo; lunghezza linee frigorifere 5 m.
(3) Pressione sonora misurata in camera semianecoica a 1 m di distanza frontale.
(4) Potenza sonora calcolata in campo libero in accordo con UNI EN ISO 3744.
Potenza sonora misurata in campo libero in accordo con UNI EN ISO 3744.

MPG_DH

		MPG250DH	MPG350DH	MPG500DH	MPG700DH
Prestazioni in raffrescamento nominali					
Potenza frigorifera (1)	kW	2,65	3,50	5,00	7,00
Umidità asportata	l/h	0,8	1,4	1,8	2,5
Prestazioni in riscaldamento nominali					
Potenza termica (2)	kW	2,80	4,00	5,50	8,00
Unità interna					
Tipo di ventilatore	Tipo	Centrifugo inverter			
Potenza assorbita	W	50	50	75	80
Pressione statica utile					
Massima	Pa	60	60	60	125
Portata d'aria					
Minima	m^3/h	550	410	750	900
Media	m^3/h	610	480	790	1000
Massima	m^3/h	670	560	840	1200
Turbo	m^3/h	700	650	880	1500
Pressione sonora (1 m) (3)					
Turbo	dB(A)	41,0	39,0	41,0	45,0
Minima	dB(A)	35,0	33,0	37,0	36,0
Media	dB(A)	37,0	35,0	38,0	38,0
Massima	dB(A)	39,0	37,0	39,0	40,0
Potenza sonora (4)					
Minima	dB(A)	51,0	49,0	53,0	53,0
Media	dB(A)	53,0	51,0	54,0	55,0
Massima	dB(A)	55,0	53,0	55,0	57,0
Turbo	dB(A)	57,0	55,0	57,0	62,0
Unità interna					
Diametro scarico condensa	mm	26,0	26,0	26,0	26,0
Alimentazione					
Alimentazione unità interna		220-240V ~ 50Hz			

(1) Raffrescamento (EN 14511 e EN 14825) temperatura aria ambiente 27 °C b.s. / 19 °C b.u.; temperatura aria esterna 35 °C; velocità turbo; lunghezza linee frigorifere 5 m.
(2) Riscaldamento (EN 14511 e EN 14825) temperatura aria ambiente 20 °C b.s.; temperatura aria esterna 7 °C b.s. / 6 °C b.u.; velocità turbo; lunghezza linee frigorifere 5 m.
(3) Pressione sonora misurata in camera semianecoica a 1 m di distanza frontale.
(4) Potenza sonora calcolata in campo libero in accordo con UNI EN ISO 3744.
Potenza sonora misurata in campo libero in accordo con UNI EN ISO 3744.

ATTACCHI FRIGORIFERI UNITÀ INTERNA

SPG_W

		SPG200W	SPG250W	SPG350W	SPG500W	SPG700W
Tubazioni frigorifere						
Diametro attacchi frigoriferi liquido	mm (inch)	6,35 (1/4")	6,35 (1/4")	6,35 (1/4")	6,35 (1/4")	6,35 (1/4")
Diametro attacchi frigoriferi gas	mm (inch)	9,52 (3/8")	9,52 (3/8")	9,52 (3/8")	9,52 (3/8")	12,7 (1/2")

CKG_FS

		CKG260FS	CKG360FS	CKG500FS
Tubazioni frigorifere				
Diametro attacchi frigoriferi liquido	mm (inch)	6,35 (1/4")	6,35 (1/4")	6,35 (1/4")
Diametro attacchi frigoriferi gas	mm (inch)	9,52 (3/8")	9,52 (3/8")	12,7 (1/2")

MLG_F

		MLG250F	MLG350F	MLG500F	MLG700F
Tubazioni frigorifere					
Diametro attacchi frigoriferi liquido	mm (inch)	6,35 (1/4)	6,35 (1/4)	6,35 (1/4)	9,52 (3/8)
Diametro attacchi frigoriferi gas	mm (inch)	9,52 (3/8)	9,52 (3/8)	12,7 (1/2)	15,9 (5/8)

MPG_CS

		MPG350CS	MPG500CS
Tubazioni frigorifere			
Diametro attacchi frigoriferi liquido	mm (inch)	6,35 (1/4")	6,35 (1/4")
Diametro attacchi frigoriferi gas	mm (inch)	9,52 (3/8")	12,7 (1/2")

MPG_C

		MPG700C
Tubazioni frigorifere		
Diametro attacchi frigoriferi liquido	mm (inch)	6,35 (1/4")
Diametro attacchi frigoriferi gas	mm (inch)	15,9 (5/8")

MPG_D

		MPG250D	MPG350D	MPG500D	MPG700D
Tubazioni frigorifere					
Diametro attacchi frigoriferi liquido	mm (inch)	6,35 (1/4")	6,35 (1/4")	6,35 (1/4")	6,35 (1/4")
Diametro attacchi frigoriferi gas	mm (inch)	9,52 (3/8")	9,52 (3/8")	12,7 (1/2")	15,9 (5/8")

MPG_DH

		MPG250DH	MPG350DH	MPG500DH	MPG700DH
Tubazioni frigorifere					
Diametro attacchi frigoriferi liquido	mm (inch)	6,35 (1/4")	6,35 (1/4")	6,35 (1/4")	6,35 (1/4")
Diametro attacchi frigoriferi gas	mm (inch)	9,52 (3/8")	9,52 (3/8")	12,7 (1/2")	15,9 (5/8")

ATTACCHI FRIGORIFERI UNITÀ ESTERNA

Modelli			MPG420	MPG520	MPG630	MPG730	MPG840	MPG1040	MPG1250
			14kBtu/h	18kBtu/h	21kBtu/h	24kBtu/h	28kBtu/h	36kBtu/h	42kBtu/h
Attacchi liquido	A	mm (inch)	9,52 (3/8")	9,52 (3/8")	9,52 (3/8")	9,52 (3/8")	9,52 (3/8")	9,52 (3/8")	9,52 (3/8")
	B	mm (inch)	9,52 (3/8")	9,52 (3/8")	9,52 (3/8")	9,52 (3/8")	9,52 (3/8")	9,52 (3/8")	9,52 (3/8")
	C	mm (inch)			9,52 (3/8")	9,52 (3/8")	9,52 (3/8")	9,52 (3/8")	9,52 (3/8")
	D	mm (inch)					9,52 (3/8")	9,52 (3/8")	9,52 (3/8")
	E	mm (inch)							9,52 (3/8")
Attacchi gas	A	mm (inch)	6,35 (1/4")	6,35 (1/4")	6,35 (1/4")	6,35 (1/4")	6,35 (1/4")	6,35 (1/4")	6,35 (1/4")
	B	mm (inch)	6,35 (1/4")	6,35 (1/4")	6,35 (1/4")	6,35 (1/4")	6,35 (1/4")	6,35 (1/4")	6,35 (1/4")
	C	mm (inch)			6,35 (1/4")	6,35 (1/4")	6,35 (1/4")	6,35 (1/4")	6,35 (1/4")
	D	mm (inch)					6,35 (1/4")	6,35 (1/4")	6,35 (1/4")
	E	mm (inch)							6,35 (1/4")

DIMENSIONI E PESI UNITÀ INTERNA

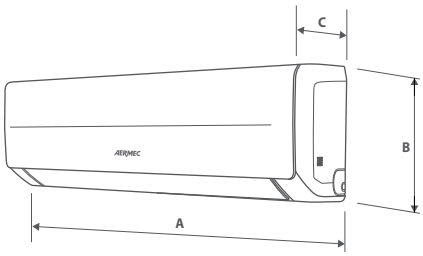

SPG_W

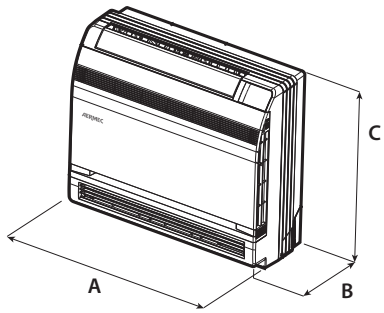

CKG_FS

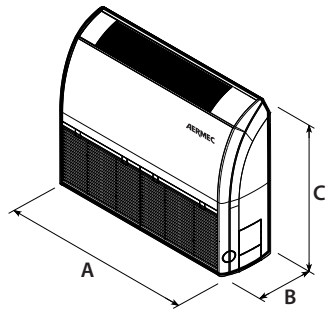

MLG_F

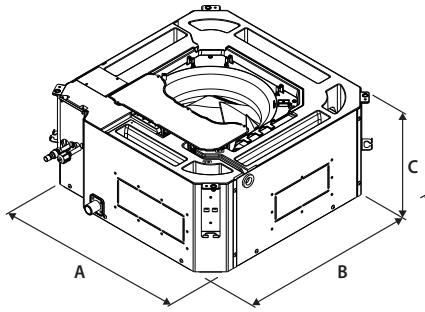

MPG_CS

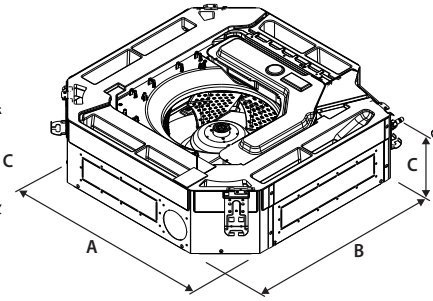

MPG_C

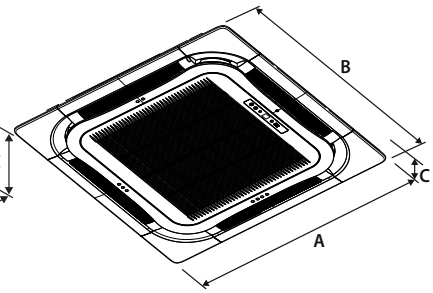

GLG40S / GLG40

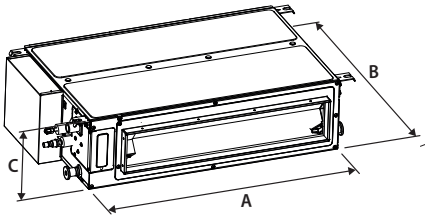

MPG_D

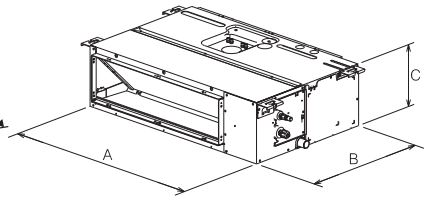

MGE_DH

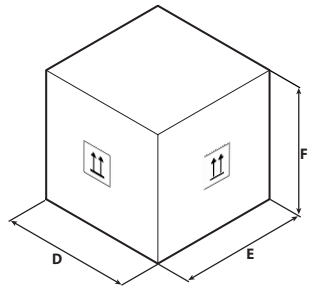

Esempio imballo

SPG_W

		SPG200W	SPG250W	SPG350W	SPG500W	SPG700W
Unità interna						
A	mm	696	696	770	972	1081
B	mm	251	251	251	300	325
C	mm	190	190	190	225	248
D	mm	747	747	822	1022	1137
E	mm	324	324	324	374	407
F	mm	262	262	262	299	334
Peso netto	kg	7,5	7,5	8,5	13,5	16,5
Peso per trasporto	kg	9,0	9,0	10,0	16,0	19,5

CKG_FS

		CKG260FS	CKG360FS	CKG500FS
Unità interna				
A	mm	700	700	700
B	mm	215	215	215
C	mm	600	600	600
D	mm	788	788	788
E	mm	283	283	283
F	mm	697	697	697
Peso netto	kg	15,5	15,5	15,5
Peso per trasporto	kg	18,5	18,5	18,5

MLG_F

		MLG250F	MLG350F	MLG500F	MLG700F
Unità interna					
A	mm	870	870	870	1200
B	mm	235	235	235	235
C	mm	665	665	665	665
D	mm	1033	1033	1033	1363
E	mm	300	300	300	300
F	mm	770	770	770	770
Peso netto	kg	25,0	25,0	26,0	33,0
Peso per trasporto	kg	30,0	30,0	31,0	40,0

MPG_CS

		MPG350CS	MPG500CS
Unità interna			
A	mm	570	570
B	mm	570	570
C	mm	265	265
D	mm	698	698
E	mm	653	653
F	mm	295	295
Peso netto	kg	17,0	17,0
Peso per trasporto	kg	22,0	22,0

MPG_C

		MPG700C
Unità interna		
A	mm	840
B	mm	840
C	mm	240
D	mm	963
E	mm	963
F	mm	325
Peso netto	kg	29,0
Peso per trasporto	kg	36,0

GLG40S / GLG40

		GLG40S	GLG40
Unità interna			
A	mm	620	950
B	mm	620	950
C	mm	48	52
D	mm	701	1033
E	mm	701	1038
F	mm	125	112
Peso netto	kg	3,0	6,0
Peso per trasporto	kg	5,0	10,0

MPG_D

		MPG250D	MPG350D	MPG500D	MPG700D
Unità interna					
A	mm	710	710	1010	900
B	mm	450	450	450	655
C	mm	200	200	200	260
D	mm	1008	1008	1308	1115
E	mm	568	568	568	772
F	mm	275	275	275	320
Peso netto	kg	18,5	19,0	25,0	31,0
Peso per trasporto	kg	22,5	23,0	30,0	36,0

MPG_DH

		MPG250DH	MPG350DH	MPG500DH	MPG700DH
Unità interna					
A	mm	710	710	1010	900
B	mm	450	450	450	655
C	mm	200	200	200	260
D	mm	1008	1008	1308	1115
E	mm	568	568	568	772
F	mm	275	275	275	320
Peso netto	kg	18,5	19,0	25,0	31,0
Peso per trasporto	kg	22,5	23,0	30,0	36,0

DIMENSIONI E PESI UNITÀ ESTERNA

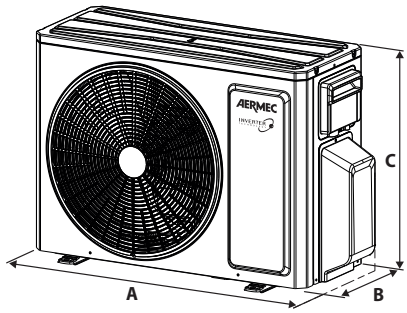

MPG

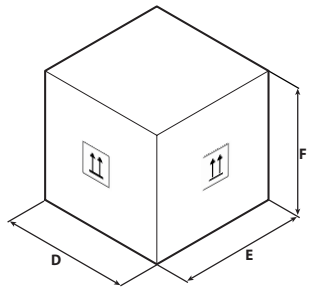

Esempio imballo

MPG

		MPG420	MPG520	MPG630	MPG730	MPG840	MPG1040	MPG1250
Unità esterna								
A	mm	822	822	964	964	964	1020	1020
B	mm	352	352	402	402	402	427	427
C	mm	555	555	660	660	660	826	826
D	mm	872	872	1032	1032	1032	1095	1095
E	mm	398	398	456	456	456	500	500
F	mm	620	620	737	737	737	955	955
Peso netto	kg	30,0	32,0	47,5	47,5	51,0	72,0	73,0
Peso per trasporto	kg	32,5	34,5	52,0	52,0	55,5	85,0 (1)	86,0 (1)

(1) Imballo + pallet

Aermec si riserva la facoltà di apportare in qualsiasi momento tutte le modifiche ritenute necessarie per il miglioramento del prodotto con eventuale modifica dei relativi dati tecnici.

Aermec S.p.A.
Via Roma, 996 - 37040 Bevilacqua (VR) - Italia
Tel. 0442633111 - Telefax 044293577
www.aermec.com

Numero Verde
800-843085

MGE

Multisplit

Potenza frigorifera 4,1 ÷ 12,31 kW
Potenza termica 4,4 ÷ 12,31 kW

- **Gas refrigerante ecologico R32.**
- **Possibilità di controllo Wi-Fi tramite accessorio.**
- **Design moderno e compatibile con ogni stile d'arredo.**
- **Ampia gamma di unità interne disponibili.**
- **Speciale batteria golden fin.**





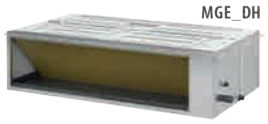





CONTO TERMICO

Per i modelli che rientrano nelle detrazioni e negli incentivi fare riferimento solo alle liste presenti sul sito www.aermec.it

DESCRIZIONE

I condizionatori multisplit della serie MGE sono abbinati ad unità interne:
— SGE_W unità **Wall**, per installazione a parete.
— MGE_C_CS unità **Cassette**, per installazione a controsoffitto.
— MGE_FS unità **Console**, per installazione a parete.
— MGE_DH unità **Duct**, per installazione canalizzata.

TIPO DI UNITÀ ESTERNA

Unità esterna

Condizionatore d'ambiente multisplit.
Pompa di calore reversibile aria/aria con tecnologia DC Inverter.

Tipologie

— **Dualsplit**: unità esterne MGE420 e MGE520 abbinabili a 2 unità interne.
— **Trialsplit**: unità esterna MGE630 e MGE830 abbinabili a 2 o 3 unità interne.
— **Quadrisplit**: unità esterne MGE840 e MGE1040 abbinabili a 2, 3 o 4 unità interne.
— **Pentasplit**: unità esterna MGE1250 abbinabile a 2, 3,4 o 5 unità interne.

Caratteristiche generali

— Compressore e ventilatore con tecnologia DC inverter.
— Dotata di valvola espansione elettronica.

Speciale batteria golden fin

A differenza delle normali batterie, questo speciale rivestimento epossidico silicon free di colorazione oro è in grado di proteggere lo scambiatore da ruggine e corrosione in zone dove la quantità di sale presente nell'aria è molto elevata.



TIPO DI UNITÀ INTERNA

Unità interna SGE_W

Unità interna **wall** progettata per essere installata a parete nei locali interni.

SGE_W ha un design elegante ed essenziale. Le linee curve ne disegnano una struttura dallo stile innovativo e funzionale. Il display di visualizzazione dei parametri di funzionamento è elegantemente integrato nella cover e visibile solamente mentre l'unità è accesa.



Caratteristiche

— Telecomando fornito a corredo con ogni unità interna.
— Ventilatore con tecnologia DC inverter.
— Filtro aria rigenerabile facilmente accessibile.
— Timer per programmazione dell'accensione e/o dello spegnimento.
— Comando ausiliario di emergenza integrato nell'unità.
— Pannello frontale dell'unità interna con display a led e indicatori luminosi.
— Ventilatore dotato di 3 velocità per adattarsi ad ogni tipo di esigenza.
— Funzione **auto** per una variazione continua delle velocità.
— Funzione **turbo** per raggiungere nel minor tempo possibile la temperatura desiderata.
— Funzione **sleep** programma di benessere notturno.
— Funzione **antigelo** che consente di mantenere nell'ambiente interno una temperatura minima di 8 °C durante il periodo invernale.
— Funzione **followMe** che consente di attivare la sonda temperatura ambiente interna del telecomando per un miglior comfort.

Depuratore d'aria (Cold Plasma)

In grado di abbattere gli inquinanti decomponendone le molecole tramite scariche elettriche, provocando la scissione delle molecole d'acqua presenti nell'aria in ioni positivi e negativi. Tali ioni neutralizzano le molecole degli inquinanti gassosi ottenendo prodotti normalmente presenti nell'aria pulita. Il dispositivo è in grado di eliminare il 90% dei batteri. Il risultato è un'aria pulita, ionizzata e priva di cattivi odori.

Non disponibile per SGE200W

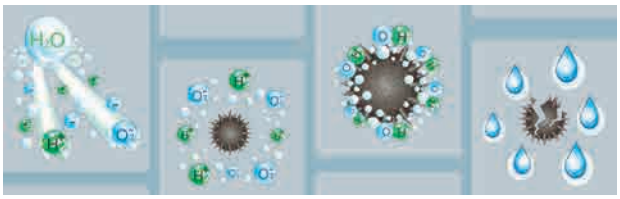

Unità interna MGE_CS - MGE_C

Unità interna **cassette** di dimensioni 570x570 mm (MGE350CS - MGE500CS) e 830x830 mm (MGE700C) progettata per essere installata a controsoffitto nei locali interni.



Caratteristiche

- Telecomando fornito a corredo con ogni unità interna.
- Ventilatore con tecnologia DC inverter.
- Filtro aria rigenerabile facilmente accessibile.
- Timer per programmazione dell'accensione e/o dello spegnimento.
- Comando ausiliario di emergenza integrato nell'unità.
- Pannello frontale dell'unità interna con display a led e indicatori luminosi.
- Ventilatore dotato di **4 velocità** per adattarsi ad ogni tipo di esigenza.
- Funzione **auto** per una variazione continua delle velocità.
- Funzione **turbo**.
- Funzione di memoria dell'inclinazione dei deflettori.
- Funzione **sleep** programma di benessere notturno.
- Sistema di rilevamento perdite di refrigerante.
- Funzione **antigelo** che consente di mantenere nell'ambiente interno una temperatura minima di 8 °C durante il periodo invernale.
- Funzione **followMe** che consente di attivare la sonda temperatura ambiente interna del telecomando per un miglior comfort.
- Funzione **Deumidificazione** che consente il controllo dell'umidità.

Unità interna MGE_FS

Unità interna **console** progettata per essere installata a pavimento nei locali interni.



Caratteristiche

- Telecomando fornito a corredo con ogni unità interna.
- Ventilatore con tecnologia DC inverter.
- Filtro aria rigenerabile facilmente accessibile.
- Timer per programmazione dell'accensione e/o dello spegnimento.
- Comando ausiliario di emergenza integrato nell'unità.
- Pannello frontale dell'unità interna con display a led e indicatori luminosi.
- Ventilatore dotato di **4 velocità** per adattarsi ad ogni tipo di esigenza.
- Funzione **auto** per una variazione continua delle velocità.
- Funzione **turbo**.
- Funzione di memoria dell'inclinazione dei deflettori.
- Funzione **sleep** programma di benessere notturno.
- Sistema di rilevamento perdite di refrigerante.
- Funzione **antigelo** che consente di mantenere nell'ambiente interno una temperatura minima di 8 °C durante il periodo invernale.
- Funzione **followMe** che consente di attivare la sonda temperatura ambiente interna del telecomando per un miglior comfort.

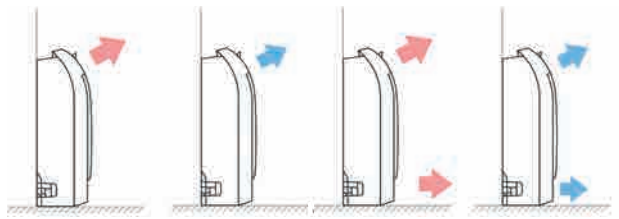

Singola mandata dell'aria | Doppia mandata dell'aria

Unità interna MGE_DH

Unità interna **duct** progettata per installazione canalizzata in locali interni



Caratteristiche

- Telecomando fornito a corredo con ogni unità interna.
- Pannello a filo **WRPE10** fornito a corredo con ogni unità interna.
- Ventilatore con tecnologia DC inverter.
- Timer per programmazione dell'accensione e/o dello spegnimento.
- Ventilatore dotato di **4 velocità** per adattarsi ad ogni tipo di esigenza.
- Funzione **auto** per una variazione continua delle velocità.
- Funzione **turbo**.
- Funzione **sleep** programma di benessere notturno.
- Funzione **antigelo** che consente di mantenere nell'ambiente interno una temperatura minima di 8 °C durante il periodo invernale.
- Funzione **followMe** che consente di attivare la sonda temperatura ambiente interna del telecomando per un miglior comfort.

Caratteristiche generali

- Gas refrigerante ecologico R32 a basso GWP.
- Modalità di funzionamento: raffrescamento, riscaldamento, deumidificazione, automatico e solo ventilazione.
- Funzionamento estremamente silenzioso.
- Controllo a microprocessore.
- Funzione auto-restart.
- Funzione di autodiagnosi.
- Collegamenti frigoriferi del tipo a cartella.
- Sistemi con collegamenti frigoriferi multi-line, dove ogni unità interna è collegata direttamente all'unità esterna tramite linee frigorifere dedicate.
- Facilità di installazione e manutenzione.

Low cooling function

raffrescamento con temperature esterne fino a -15 °C

Low heating function

riscaldamento con temperature esterne fino a -15 °C

Nethome Plus app

Il sistema, tramite apposito **accessorio**, può supportare la gestione Wi-Fi grazie all'utilizzo dell'App per dispositivi iOS e Android, disponibile gratuitamente su Apple Store e Google Play. È possibile controllare il sistema da remoto direttamente dal proprio smartphone o tablet e può essere effettuato tramite Cloud utilizzando un router wireless collegato ad internet.



ACCESSORI

WIFIKEY: Modulo Plug & Play da installare nell'unità interna per la gestione Wi-Fi.
WRPE10: Pannello a filo con display a cristalli liquidi e tasti Soft-Touch.
WRPE10W: Pannello a filo con display a cristalli liquidi e tasti Soft-Touch. È dotato di funzione WiFi e di connessione Bluetooth® per garantire una migliore stabilità di connessione.
GLE10S: Griglia di mandata e ripresa aria di dimensioni (620x620 mm) per unità interne di tipo cassette. Accessorio obbligatorio.
GLE10: Griglia di mandata e ripresa aria di dimensioni (950x950 mm) per unità interne di tipo cassette. Accessorio obbligatorio.











Compatibilità accessori

SGE_W

Accessorio	SGE200W	SGE250W	SGE350W	SGE500W
WIFIKEY	•	•	•	•

MGE_C / CS

Accessorio	MGE350CS	MGE500CS	MGE700C
WIFIKEY	•	•	•

Accessorio	MGE350CS	MGE500CS	MGE700C
WRPE10	•	•	•
WRPE10W	•	•	•

Accessorio	MGE350CS	MGE500CS	MGE700C
GLE10 (1)			•
GLE10S (1)	•	•	

(1) Accessorio obbligatorio.

MGE_DH

Accessorio	MGE250DH	MGE350DH	MGE500DH	MGE700DH
WRPE10W	•	•	•	•

Pannello a filo WRPE10 fornito a corredo.

MGE_FS

Accessorio	MGE250FS	MGE350FS	MGE500FS
WIFIKEY	•	•	•

Accessorio	MGE250FS	MGE350FS	MGE500FS
WRPE10	•	•	•
WRPE10W	•	•	•

COMBINAZIONI DI UNITÀ INTERNE CONSENTITE

Per le unità MGE di tipo trialsplit, quadrisplit e pentasplit è obbligatoria l'installazione di almeno 2 unità interne per il corretto funzionamento dell'impianto.
Per ulteriori informazioni fare riferimento alla documentazione tecnica presente nel sito www.aermec.com

MGE420	MGE520	MGE630		MGE830			MGE840	
BI (1x2)	BI (1x2)	TRI (1x2)	TRI (1x3)	TRI (1x2)	TRI (1x3)	QUADRI (1x2)	QUADRI (1x3)	QUADRI (1x4)
7+7	7+7	7+7	**7+7+7**	7+7	7+7+7	7+7	7+7+7	7+7+7+7
7+9	7+9	7+9	7+7+9	7+9	7+7+9	7+9	7+7+9	7+7+7+9
7+12	7+12	7+12	7+7+12	7+12	7+7+12	7+12	7+7+12	7+7+7+12
9+9	**9+9**	7+18	7+9+9	7+18	7+7+18	7+18	7+7+18	7+7+7+18
	9+12	9+9	7+9+12	9+9	7+9+9	7+24	7+7+24	7+7+9+9
	12+12	9+12	9+9+9	9+12	7+9+12	9+9	7+9+9	7+7+9+12
		9+18		9+18	7+9+18	9+12	7+9+12	7+7+9+18
		12+12		12+12	7+12+12	9+18	7+9+18	7+7+12+12
				12+18	**9+9+9**	9+24	7+9+24	7+9+9+9
					9+9+12	12+12	7+12+12	7+9+9+12
					9+12+12	12+18	7+12+18	7+9+12+12
					12+12+12	12+24	9+9+9	9+9+9+9
							9+9+12	9+9+9+12
							9+9+18	9+9+12+12
							9+9+24	
							9+12+12	
							9+12+18	
							12+12+12	
							12+12+18	

	MGE1040			MGE1250		
QUADRI (1x2)	QUADRI (1x3)	QUADRI (1x4)	PENTA (1x2)	PENTA (1x3)	PENTA (1x4)	PENTA (1x5)
7+12	7+7+7	7+7+7+7	7+18	7+7+7	7+7+7+7	7+7+7+7+7
7+18	7+7+9	7+7+7+9	7+24	7+7+9	7+7+7+9	7+7+7+7+9
7+24	7+7+12	7+7+7+12	9+12	7+7+12	7+7+7+12	7+7+7+7+12
9+9	7+7+18	7+7+7+18	9+18	7+7+18	7+7+7+18	7+7+7+7+18
9+12	7+7+24	7+7+7+24	9+24	7+7+24	7+7+7+24	7+7+7+7+24
9+18	7+9+9	7+7+9+9	12+12	7+9+9	7+7+9+9	7+7+7+9+9
9+24	7+9+12	7+7+9+12	12+18	7+9+12	7+7+9+12	7+7+7+9+12
12+12	7+9+18	7+7+9+18	12+24	7+9+18	7+7+9+18	7+7+7+9+18
12+18	7+9+24	7+7+9+24		7+9+24	7+7+9+24	7+7+7+9+24
12+24	7+12+12	7+7+12+12		7+12+12	7+7+12+12	7+7+7+12+12
	7+12+18	7+7+12+18		7+12+18	7+7+12+18	7+7+7+12+18
	7+12+24	7+9+9+9		7+12+24	7+7+12+24	7+7+7+12+24
	9+9+9	7+9+9+12		9+9+9	7+9+9+9	7+7+9+9+9
	9+9+12	7+9+9+18		9+9+12	7+9+9+12	7+7+9+9+12
	9+9+18	7+9+12+12		9+9+18	7+9+9+18	7+7+9+9+18
	9+9+24	7+9+12+18		9+9+24	7+9+9+24	7+7+9+9+24
	9+12+12	7+12+12+12		9+12+12	7+9+12+12	7+7+9+12+12
	9+12+18	9+9+9+9		9+12+18	7+9+12+18	7+7+9+12+18
	9+12+24	9+9+9+12		9+12+24	7+9+12+24	7+7+9+12+24
	12+12+12	9+9+9+18		12+12+12	7+12+12+12	7+7+12+12+12
	12+12+18	9+9+12+12		12+12+18	7+12+12+18	7+7+12+12+18
	12+12+24	9+9+12+18		12+12+24	7+12+12+24	7+7+12+12+24
		9+12+12+12			9+9+9+9	7+9+9+9+9
		12+12+12+12			9+9+9+12	7+9+9+9+12
					9+9+9+18	7+9+9+9+18
					9+9+9+24	7+9+9+9+24
					9+9+12+12	7+9+9+12+12
					9+9+12+18	7+9+9+12+18
					9+9+12+24	7+9+9+12+24
					9+12+12+12	7+9+12+12+12
					9+12+12+18	7+9+12+12+18
					9+12+12+24	7+9+12+12+24
					12+12+12+12	7+12+12+12+12
					12+12+12+18	7+12+12+12+18
					12+12+12+24	9+9+9+9+9
						9+9+9+9+12
						9+9+9+9+18
						9+9+9+9+24
						9+9+9+12+12
						9+9+9+12+18
						9+9+9+12+24
						9+9+12+12+12
						9+9+12+12+18
						9+9+12+12+24
						9+12+12+12+12
						9+12+12+12+18
						12+12+12+12+12
						12+12+12+12+18

DATI PRESTAZIONALI UNITÀ ESTERNA

		MGE420	MGE520	MGE630	MGE830	MGE840	MGE1040	MGE1250
Prestazioni in raffrescamento nominali								
Potenza frigorifera (1)	kW	4,10	5,30	6,15	7,90	8,20	10,55	12,31
Potenza assorbita a freddo (1)	kW	1,27	1,64	1,91	2,45	2,54	3,30	3,81
EER (2)	W/W	3,23	3,23	3,23	3,23	3,23	3,20	3,23
Prestazioni in raffrescamento minime								
Potenza frigorifera	kW	1,47	2,29	1,99	3,18	2,34	3,64	3,02
Potenza assorbita a freddo	kW	0,12	0,69	0,18	0,29	0,20	0,33	0,28
Prestazioni in raffrescamento massime								
Potenza frigorifera	kW	4,98	5,71	6,59	8,21	10,02	10,84	12,31
Potenza assorbita a freddo	kW	1,67	2,00	2,20	3,10	3,45	4,25	4,65
Efficienza stagionale								
SEER	W/W	5,60	6,10	6,10	6,10	6,10	6,20	6,10
Classe efficienza energetica (3)		A+	A++	A++	A++	A++	A++	A++
Consumo elettrico annuo	kWh/annum	258	309	350	453	470	598	714
Prestazioni in riscaldamento nominali								
Potenza termica (4)	kW	4,40	5,57	6,45	8,20	8,79	10,85	12,31
Potenza assorbita a caldo (4)	kW	1,19	1,50	1,74	2,21	2,20	2,76	3,30
COP (2)	W/W	3,71	3,71	3,71	3,71	4,00	3,93	3,73
Prestazioni in riscaldamento minime								
Potenza termica	kW	1,52	2,40	1,99	2,29	2,37	2,85	3,46
Potenza assorbita a caldo	kW	0,12	0,60	0,35	0,37	0,43	0,47	0,65
Prestazioni in riscaldamento massime								
Potenza termica	kW	4,98	5,74	6,68	8,50	10,49	12,02	12,31
Potenza assorbita a caldo	kW	1,67	1,78	1,80	2,90	3,05	4,21	3,80
Efficienza stagionale (clima temperato)								
SCOP	W/W	3,80	3,80	4,00	4,00	3,80	3,80	3,50
Classe efficienza energetica (3)		A	A	A+	A+	A	A	A
Consumo elettrico annuo	kWh/annum	1400	1768	1910	1960	2395	3316	3933
Alimentazione								
Alimentazione unità esterna		220-240V ~ 50Hz	220-240V ~ 50Hz	220-240V ~ 50Hz	220-240V ~ 50Hz	220-240V ~ 50Hz	220-240V ~ 50Hz	220-240V ~ 50Hz

(1) Raffrescamento (EN 14511 e EN 14825) temperatura aria ambiente 27 °C b.s. / 19 °C b.u.; temperatura aria esterna 35 °C; velocità turbo; lunghezza linee frigorifere 5 m.
(2) EER/COP in accordo alla Normativa (EN 14511), dichiarati solo al fine delle detrazioni fiscali in vigore all'atto della realizzazione di questa pubblicazione.
(3) Dati in accordo con il regolamento delegato (UE) N.626/2011.
(4) Riscaldamento (EN 14511 e EN 14825) temperatura aria ambiente 20 °C b.s.; temperatura aria esterna 7 °C b.s. / 6 °C b.u.; velocità turbo; lunghezza linee frigorifere 5 m.

Dati tecnici unità esterna

		MGE420	MGE520	MGE630	MGE830	MGE840	MGE1040	MGE1250
Unità esterna								
Tipo di ventilatore	Tipo	Assiale	Assiale	Assiale	Assiale	Assiale	Assiale	Assiale
Portata d'aria								
Massima	m^3/h	2100	2100	3000	3000	3800	4000	3850
Potenza sonora								
Massima	dB(A)	64,0	65,0	65,0	67,0	67,0	67,0	69,0
Pressione sonora (1 m)								
Massima	dB(A)	56,0	54,0	58,0	58,0	61,5	61,0	64,0
Compressore								
Tipo	tipo	Rotativo inverter	Rotativo inverter	Rotativo inverter	Twin rotary inverter	Twin rotary inverter	Rotativo inverter	Rotativo inverter
Refrigerante	tipo	R32	R32	R32	R32	R32	R32	R32
Carica refrigerante	kg	1,10	1,25	1,50	1,85	2,10	2,10	2,90
Potenziale riscaldamento globale	GWP	675kgCO_2eq	675kgCO_2eq	675kgCO_2eq	675kgCO_2eq	675kgCO_2eq	675kgCO_2eq	675kgCO_2eq
CO_2 Equivalente	t	0,743	0,844	1,013	1,240	1,418	1,420	1,960
Unità esterna								
Diametro scarico condensa	mm	16,0	16,0	16,0	16,0	16,0	16,0	16,0

- Pressione Sonora misurata in camera semi-anecoica a 1,0m di distanza dall'unità.
- Potenza sonora misurata in camera riverberante a distanza di 1,5m dall'unità in accordo con EN12102.

Dati generali unità esterna

		MGE420	MGE520	MGE630	MGE830	MGE840	MGE1040	MGE1250
Dati elettrici								
Potenza nominale assorbita (1)	W	2750	3050	3910	4100	4150	4600	4700
Corrente nominale assorbita (1)	A	12,0	13,0	17,0	18,0	19,0	21,5	22,0
Tubazioni frigorifere								
Massima lunghezza tubazioni frigorifere	m	40	40	60	60	80	80	80
Massima lunghezza singola linea frigorifera	m	25,0	25,0	30,0	30,0	35,0	35,0	35,0
Refrigerante da aggiungere	g/m	12	12	12	12	12	12	12
Massimo dislivello linee frigorifere unità (interna/interna)	m	10,0	10,0	10,0	10,0	10,0	10,0	10,0
Massimo dislivello linee frigorifere (interna/esterna)	m	15,0	15,0	15,0	15,0	15,0	15,0	15,0
Attacchi frigoriferi liquido								
Diametro attacchi frigoriferi liquido	mm (inch)	6,35 (1/4")	6,35 (1/4")	6,35 (1/4")	6,35 (1/4")	6,35 (1/4")	6,35 (1/4")	6,35 (1/4")
Numero	n°	2	2	3	3	4	4	5
Attacchi frigoriferi gas								
Diametro attacchi frigoriferi gas	mm (inch)	9,52 (3/8")	9,52 (3/8")	9,52 (3/8")	9,52 (3/8")	9,52/12,7 (3/8"-1/2")	9,52/12,7 (3/8"-1/2")	9,52/12,7 (3/8"-1/2")
Numero	n°	2	2	3	3	3/1	3/1	4/1

(1) La potenza nominale assorbita (corrente nominale assorbita), è la massima potenza elettrica assorbita (corrente massima assorbita) dal sistema, in accordo con la normativa EN 60335-1 e EN 60335-2-40.

DATI PRESTAZIONALI UNITÀ INTERNA

SGE_W

		SGE200W	SGE250W	SGE350W	SGE500W	SGE700W
Prestazioni in raffrescamento nominali						
Potenza frigorifera (1)	kW	2,05	2,77	3,46	5,27	5,27
Prestazioni in riscaldamento nominali						
Potenza termica (2)	kW	2,34	2,93	3,57	4,97	4,97
Unità interna						
Tipo di ventilatore	Tipo	Tangenziale	Tangenziale	Tangenziale	Tangenziale	Tangenziale
Portata d'aria						
Massima	m^3/h	460	466	540	840	980
Media	m^3/h	360	360	430	680	817
Minima	m^3/h	325	325	314	540	662
Potenza sonora (3)						
Massima	dB(A)	54,0	54,0	55,0	56,0	59,0
Media	dB(A)	-	-	-	-	-
Minima	dB(A)	-	-	-	-	-
Pressione sonora (1 m) (4)						
Minima	dB(A)	21,0	25,0	25,0	26,0	36,0
Massima	dB(A)	40,0	38,5	40,5	42,5	45,0
Media	dB(A)	26,0	32,0	34,5	36,0	40,5
Tubazioni frigorifere						
Diametro attacchi frigoriferi liquido	mm (inch)	6,35 (1/4")	6,35 (1/4")	6,35 (1/4")	6,35 (1/4")	9,52 (3/8")
Diametro attacchi frigoriferi gas	mm (inch)	9,52 (3/8")	9,52 (3/8")	9,52 (3/8")	12.7 (1/2")	15,9 (5/8")
Alimentazione						
Alimentazione unità interna		220-240V ~ 50Hz	220-240V ~ 50Hz	220-240V ~ 50Hz	220-240V ~ 50Hz	220-240V ~ 50Hz

(1) Raffrescamento (EN 14511 e EN 14825) temperatura aria ambiente 27 °C b.s. / 19 °C b.u.; temperatura aria esterna 35 °C; velocità turbo; lunghezza linee frigorifere 5 m.
(2) Riscaldamento (EN 14511 e EN 14825) temperatura aria ambiente 20 °C b.s.; temperatura aria esterna 7 °C b.s. / 6 °C b.u.; velocità turbo; lunghezza linee frigorifere 5 m.
(3) Potenza sonora calcolata in campo libero in accordo con UNI EN ISO 3744.
(4) Pressione sonora misurata in camera semianecoica a 1 m di distanza frontale.

MGE_CS/MGE_C

		MGE350CS	MGE500CS	MGE700C
Prestazioni in raffrescamento nominali				
Potenza frigorifera	kW	3,52	5,28	7,03
Prestazioni in riscaldamento nominali				
Potenza termica	kW	3,81	5,57	7,62
Unità interna				
Tipo di ventilatore	Tipo	Tangenziale	Tangenziale	Tangenziale
Portata d'aria				
Minima	m^3/h	330	300	992
Media	m^3/h	520	540	1118
Massima	m^3/h	620	660	1247
Potenza sonora				
Minima	dB(A)	-	-	-
Media	dB(A)	-	-	-
Massima	dB(A)	55,0	59,0	59,0
Pressione sonora				
Minima	dB(A)	31,5	31,5	37,0
Media	dB(A)	38,5	41,0	42,5
Massima	dB(A)	42,0	44,0	45,0
Unità interna				
Diametro scarico condensa	mm	25,0	25,0	25,0
Alimentazione				
Alimentazione		220-240V ~ 50Hz	220-240V ~ 50Hz	220-240V ~ 50Hz

- Raffrescamento (EN 14511 e EN 14825): Temperatura Aria Ambiente 27°C b.s. / 19 b.u.; Temperatura Aria Esterna 35°C; Velocità Max; Lunghezza Linee Frigorifere 5m
- Riscaldamento (EN 14511 e EN 14825): Temperatura Aria Ambiente 20°C b.s.; Temperatura Aria Esterna 7°C b.s. / 6°C b.u.; Velocità Max; Lunghezza Linee Frigorifere 5m
- La potenza nominale assorbita (corrente nominale assorbita), è la massima potenza elettrica assorbita (corrente massima assorbita) dal sistema, in accordo con la normativa EN 60335-1 e EN 60335-2-40
- Pressione Sonora misurata in camera semi-anecoica a 1,4m di distanza dall'unità.
- Potenza sonora misurata in camera riverberante a distanza di 1,5m dall'unità in accordo con EN12102.

MGE_FS

		MGE250FS	MGE350FS	MGE500FS
Prestazioni in raffrescamento nominali				
Potenza frigorifera	kW	2,64	3,52	4,98
Prestazioni in riscaldamento nominali				
Potenza termica	kW	2,93	3,81	5,28
Unità interna				
Tipo di ventilatore	Tipo	Tangenziale	Tangenziale	Tangenziale
Portata d'aria				
Minima	m^3/h	400	490	600
Media	m^3/h	510	580	690
Massima	m^3/h	600	650	780
Potenza sonora				
Minima	dB(A)	-	-	-
Media	dB(A)	-	-	-
Massima	dB(A)	54,0	54,0	55,0
Pressione sonora				
Minima	dB(A)	27,5	27,0	32,0
Media	dB(A)	33,5	34,0	38,0
Massima	dB(A)	36,5	37,0	41,0
Unità interna				
Diametro scarico condensa	mm	16,0	16,0	16,0
Alimentazione				
Alimentazione		220-240V ~ 50Hz	220-240V ~ 50Hz	220-240V ~ 50Hz

- Raffrescamento (EN 14511 e EN 14825): Temperatura Aria Ambiente 27°C b.s. / 19 b.u.; Temperatura Aria Esterna 35°C; Velocità Max; Lunghezza Linee Frigorifere 5m
- Riscaldamento (EN 14511 e EN 14825): Temperatura Aria Ambiente 20°C b.s.; Temperatura Aria Esterna 7°C b.s. / 6°C b.u.; Velocità Max; Lunghezza Linee Frigorifere 5m
- La potenza nominale assorbita (corrente nominale assorbita), è la massima potenza elettrica assorbita (corrente massima assorbita) dal sistema, in accordo con la normativa EN 60335-1 e EN 60335-2-40
- Pressione Sonora misurata in camera semi-anecoica a 1,0m di distanza dall'unità.
- Potenza sonora misurata in camera riverberante a distanza di 1,5m dall'unità in accordo con EN12102.

MGE_DH

		MGE250DH	MGE350DH	MGE500DH	MGE700DH
Prestazioni in raffrescamento nominali					
Potenza frigorifera	kW	2,64	3,52	5,28	7,03
Prestazioni in riscaldamento nominali					
Potenza termica	kW	2,93	3,81	5,57	7,62
Dati elettrici					
Potenza nominale assorbita	W	88	91	172	217
Unità interna					
Tipo di ventilatore	Tipo	Tangenziale	Tangenziale	Tangenziale	Tangenziale
Portata d'aria					
Minima	m^3/h	450	470	650	700
Media	m^3/h	540	570	780	1000
Massima	m^3/h	620	660	900	1200
Potenza sonora					
Minima	dB(A)	-	-	-	-
Media	dB(A)	-	-	-	-
Massima	dB(A)	54,0	52,0	53,0	56,0
Pressione sonora					
Minima	dB(A)	31,0	31,0	31,0	31,0
Media	dB(A)	33,0	33,0	34,0	32,5
Massima	dB(A)	35,0	35,0	36,5	33,5
Unità interna					
Diametro scarico condensa	mm	25,0	25,0	25,0	25,0
Prevalenza statica utile					
Range prevalenza	Pa	0 ÷ 80	0 ÷ 100	0 ÷ 160	0 ÷ 160
Nominale	Pa	25	25	25	25
Alimentazione					
Alimentazione		220-240V ~ 50Hz	220-240V ~ 50Hz	220-240V ~ 50Hz	220-240V ~ 50Hz

- Raffrescamento (EN 14511 e EN 14825): Temperatura Aria Ambiente 27°C b.s. / 19 b.u.; Temperatura Aria Esterna 35°C; Velocità Max; Lunghezza Linee Frigorifere 5m
- Riscaldamento (EN 14511 e EN 14825): Temperatura Aria Ambiente 20°C b.s.; Temperatura Aria Esterna 7°C b.s. / 6°C b.u.; Velocità Max; Lunghezza Linee Frigorifere 5m
- La potenza nominale assorbita (corrente nominale assorbita), è la massima potenza elettrica assorbita (corrente massima assorbita) dal sistema, in accordo con la normativa EN 60335-1 e EN 60335-2-40
- pressione sonora misurata in camera semi-anecoica a 1,5m di distanza dall'unità
- Potenza sonora misurata in camera riverberante a distanza di 1,5m dall'unità in accordo con EN12102.

ADATTATORI FORNITI A CORREDO CON L'UNITÀ ESTERNA

		MGE420	MGE520	MGE630	MGE830	MGE840	MGE1040	MGE1250
Adattatori da 9,52 mm a 12,7 mm								
Numero	n°	0	0	1	1	-	-	1
Adattatori da 12,7 mm a 9,52 mm								
Numero	n°	-	-	-	-	1	1	1

Per ulteriori informazioni fare riferimento alla documentazione tecnica presente nel sito www.aermec.com

DIMENSIONI E PESI UNITÀ INTERNE

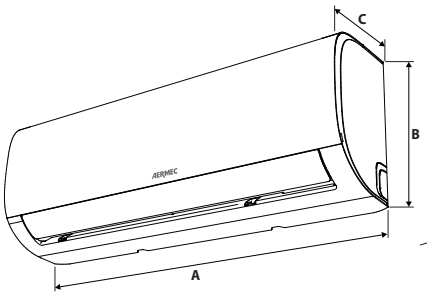

SGE_W

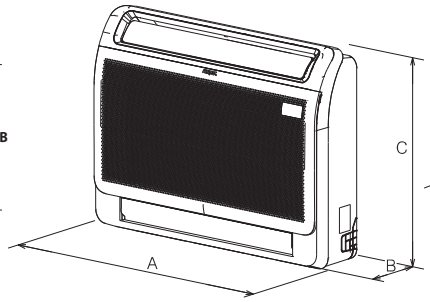

MGE_FS

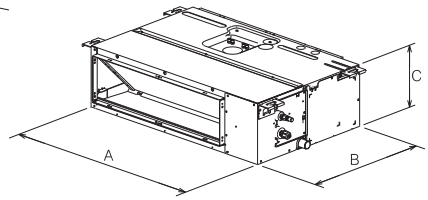

MGE_DH

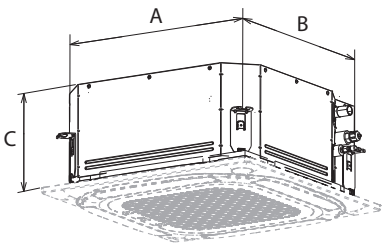

MGE350CS - MGE500CS

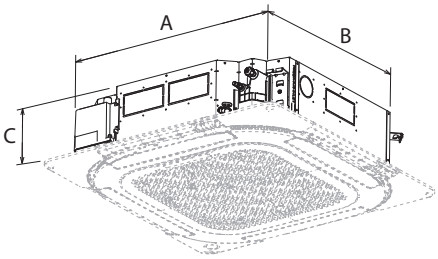

MGE700C

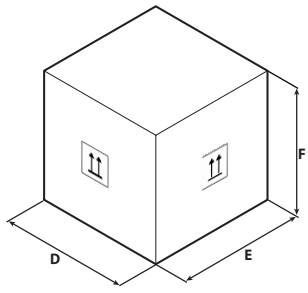

Esempio imballo

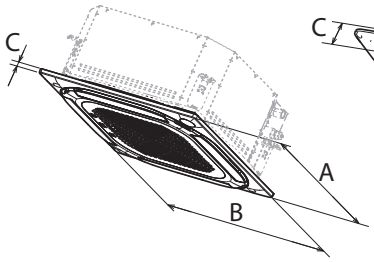

GLE10S

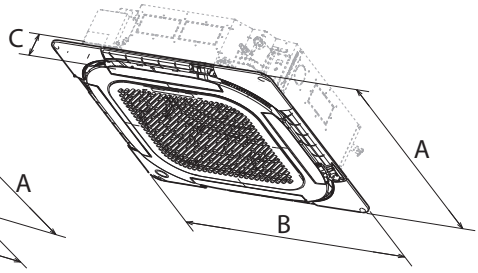

GLE10

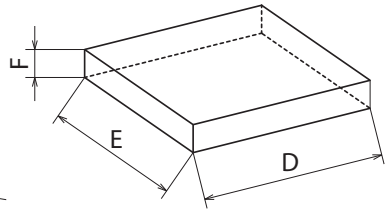

SGE_W

		SGE200W	SGE250W	SGE350W	SGE500W	SGE700W
Unità interna						
A	mm	805	805	805	957	1040
B	mm	285	285	285	302	327
C	mm	194	194	194	213	220
D	mm	870	870	870	1035	1120
E	mm	270	270	270	295	405
F	mm	360	365	365	385	315
Peso netto	kg	7,9	7,6	7,6	10,0	12,3
Peso per trasporto	kg	9,7	9,7	9,8	13,0	15,8

MGE_FS

		MGE250FS	MGE350FS	MGE500FS
Unità interna				
A	mm	794	794	794
B	mm	200	200	200
C	mm	621	621	621
D	mm	865	865	865
E	mm	280	280	280
F	mm	719	719	719
Peso netto	kg	14,9	14,9	14,9
Peso per trasporto	kg	18,8	18,8	18,8

MGE_DH

		MGE250DH	MGE350DH	MGE500DH	MGE700DH
Unità interna					
A	mm	700	700	700	1000
B	mm	506	506	750	750
C	mm	200	200	245	245
D	mm	860	860	925	1225
E	mm	540	540	850	860
F	mm	285	285	298	304
Peso netto	kg	16,6	16,6	24,4	31,8
Peso per trasporto	kg	19,8	19,8	29,0	37,2

MGE_CS / MGE_C

		MGE350CS	MGE500CS	MGE700C
Unità interna				
A	mm	570	570	856
B	mm	570	570	831
C	mm	245	245	205
D	mm	715	715	910
E	mm	640	640	910
F	mm	295	295	235
Peso netto	kg	16,1	16,2	21,6
Peso per trasporto	kg	18,8	19,0	25,4

Griglie

		GLE10S	GLE10
Unità interna			
A	mm	620	950
B	mm	620	950
C	mm	50	70
D	mm	697	1042
E	mm	712	1027
F	mm	115	95
Peso netto	kg	2,6	6,0
Peso per trasporto	kg	4,2	9,0

DIMENSIONI E PESI UNITÀ ESTERNA

MGE

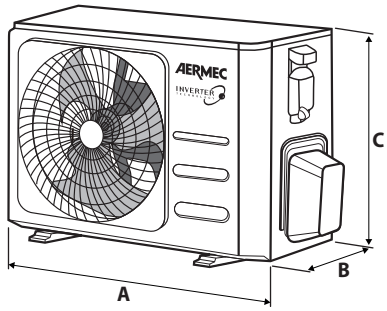

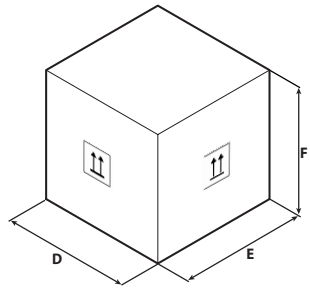

Esempio imballo

		MGE420	MGE520	MGE630	MGE830	MGE840	MGE1040	MGE1250
Unità esterna								
A	mm	877	877	1003	1003	1034	1034	1034
B	mm	349	349	380	380	432	432	432
C	mm	554	554	673	673	810	810	810
D	mm	915	915	1030	1030	1090	1090	1090
E	mm	370	370	438	438	505	505	505
F	mm	615	615	750	750	845	845	845
Peso netto	kg	31,6	35,0	43,3	48,0	62,1	68,8	74,1
Peso per trasporto	kg	34,7	38,0	47,1	51,8	78,3	86,2	90,1

Aermec si riserva la facoltà di apportare in qualsiasi momento tutte le modifiche ritenute necessarie per il miglioramento del prodotto con eventuale modifica dei relativi dati tecnici.

Aermec S.p.A.
Via Roma, 996 - 37040 Bevilacqua (VR) - Italia
Tel. 0442633111 - Telefax 044293577
www.aermec.com

Numero Verde
800-843085

MGEHW

Multisplit

- **Gas refrigerante ecologico R32.**
- **Possibilità di controllo Wi-Fi dell'accumulo ACS.**
- **Possibilità di controllo Wi-Fi delle unità interne AC tramite accessorio.**
- **Massimo risparmio energetico con il nuovo sistema multisplit a recupero di calore per la produzione di acqua calda sanitaria.**



CONTO TERMICO

CONTO TERMICO

Per i modelli che rientrano nelle detrazioni e negli incentivi fare riferimento solo alle liste presenti sul sito www.aermec.it

DESCRIZIONE

MGEHW è un'unità multisplit che permette un effettivo recupero di calore per la produzione di ACS utilizzando 3 valvole inversione ciclo.
Le unità esterne multisplit della serie MGEHW sono abbinate ad unità interne:
— MGEWT serbatoio per **accumulo** di acqua calda sanitaria.
— SGE_W unità Wall, per installazione a parete.
— MGE_C_CS unità Cassette, per installazione a controsoffitto.
— MGE_FS unità Console, per installazione a parete.
— MGE_DH unità Duct, per installazione canalizzata.

TIPO DI UNITÀ ESTERNA

Unità esterna MGEHW

Condizionatore d'ambiente multisplit.
Pompa di calore reversibile aria/aria con tecnologia DC Inverter.
Tipologie
— Abbinabile a 1, 2 o 3 unità interne.
— Abbinabile a 1, 2 o 3 unità interne e accumulo di acqua calda sanitaria MGEWT.
Caratteristiche generali
— Compressore e ventilatore con tecnologia DC inverter.
— Dotata di valvola espansione elettronica.

Speciale batteria golden fin

A differenza delle normali batterie, questo speciale rivestimento epossidico silicon free di colorazione oro è in grado di proteggere lo scambiatore da ruggine e corrosione in zone dove la quantità di sale presente nell'aria è molto elevata.



TIPO DI UNITÀ INTERNA

Unità interna MGEWT

MGEWT è un serbatoio per l'accumulo di acqua calda sanitaria, destinato ad essere installato in ambiente interno con temperatura ambiente compresa tra 5°C e 43°C.



Caratteristiche
— Pannello frontale dell'unità interna con display a led, indicatori luminosi e tastiera touch screen.
— Timer per programmazione dell'accensione e/o dello spegnimento.
— Funzione WiFi integrata nel pannello.
— Anodo di magnesio anticorrosione.
— Resistenza elettrica integrativa per il sanitario.
— Funzione riscaldamento rapido dell'acqua per un rapido riscaldamento dell'acqua calda sanitaria.
— Funzione auto-restart.
— L'attivazione del ciclo anti-legionella (facilmente impostabile dal pannello di controllo) consente di riscaldare settimanalmente l'intero serbatoio ad una temperatura (max 70 °C) tale da debellare il batterio responsabile dell'infezione.
— Funzione Ibrida che consente alla resistenza elettrica e alla pompa di calore di lavorare insieme in modalità riscaldamento.
— Funzione Smart che registra le abitudini di utilizzo dell'acqua calda degli utenti negli ultimi 7 giorni e accende il riscaldamento in anticipo in base alle ore di picco di utilizzo dell'acqua da parte dell'utente.
— Funzione SG (Smart Grid)

Unità interna SGE_W

Unità interna **wall** progettata per essere installata a parete nei locali interni.
SGE_W ha un design elegante ed essenziale. Le linee curve ne disegnano una struttura dallo stile innovativo e funzionale. Il display di visualizzazione dei pa-

rametri di funzionamento è elegantemente integrato nella cover e visibile solamente mentre l'unità è accesa.



Caratteristiche
- Telecomando fornito a corredo con ogni unità interna.
- Ventilatore con tecnologia DC inverter.
- Filtro aria rigenerabile facilmente accessibile.
- Timer per programmazione dell'accensione e/o dello spegnimento.
- Comando ausiliario di emergenza integrato nell'unità.
- Pannello frontale dell'unità interna con display a led e indicatori luminosi.
- Ventilatore dotato di 3 velocità per adattarsi ad ogni tipo di esigenza.
- Funzione **auto** per una variazione continua delle velocità.
- Funzione **turbo** per raggiungere nel minor tempo possibile la temperatura desiderata.
- Funzione **sleep** programma di benessere notturno.
- Funzione **antigelo** che consente di mantenere nell'ambiente interno una temperatura minima di 8 °C durante il periodo invernale.
- Funzione **followMe** che consente di attivare la sonda temperatura ambiente interna del telecomando per un miglior comfort.

Depuratore d'aria (Cold Plasma)

In grado di abbattere gli inquinanti decomponendone le molecole tramite scariche elettriche, provocando la scissione delle molecole d'acqua presenti nell'aria in ioni positivi e negativi. Tali ioni neutralizzano le molecole degli inquinanti gassosi ottenendo prodotti normalmente presenti nell'aria pulita. Il dispositivo è in grado di eliminare il 90% dei batteri. Il risultato è un'aria pulita, ionizzata e priva di cattivi odori.

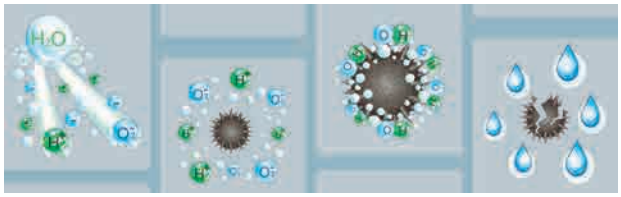

Unità interna MGE_CS - MGE_C

Unità interna **cassette** di dimensioni 570x570 mm (MGE350CS - MGE500CS) e 830x830 mm (MGE700C) progettata per essere installata a controsoffitto nei locali interni.



Caratteristiche
- Telecomando fornito a corredo con ogni unità interna.
- Ventilatore con tecnologia DC inverter.
- Filtro aria rigenerabile facilmente accessibile.
- Timer per programmazione dell'accensione e/o dello spegnimento.
- Comando ausiliario di emergenza integrato nell'unità.
- Pannello frontale dell'unità interna con display a led e indicatori luminosi.
- Ventilatore dotato di **4 velocità** per adattarsi ad ogni tipo di esigenza.
- Funzione **auto** per una variazione continua delle velocità.
- Funzione **turbo**.
- Funzione di memoria dell'inclinazione dei deflettori.
- Funzione **sleep** programma di benessere notturno.
- Sistema di rilevamento perdite di refrigerante.
- Funzione **antigelo** che consente di mantenere nell'ambiente interno una temperatura minima di 8 °C durante il periodo invernale.
- Funzione **followMe** che consente di attivare la sonda temperatura ambiente interna del telecomando per un miglior comfort.
- Funzione **Deumidificazione** che consente il controllo dell'umidità.

Unità interna MGE_FS

Unità interna **console** progettata per essere installata a pavimento nei locali interni.



Caratteristiche
- Telecomando fornito a corredo con ogni unità interna.
- Ventilatore con tecnologia DC inverter.
- Filtro aria rigenerabile facilmente accessibile.
- Timer per programmazione dell'accensione e/o dello spegnimento.
- Comando ausiliario di emergenza integrato nell'unità.
- Pannello frontale dell'unità interna con display a led e indicatori luminosi.
- Ventilatore dotato di **4 velocità** per adattarsi ad ogni tipo di esigenza.
- Funzione **auto** per una variazione continua delle velocità.
- Funzione **turbo**.
- Funzione di memoria dell'inclinazione dei deflettori.
- Funzione **sleep** programma di benessere notturno.
- Sistema di rilevamento perdite di refrigerante.
- Funzione **antigelo** che consente di mantenere nell'ambiente interno una temperatura minima di 8 °C durante il periodo invernale.
- Funzione **followMe** che consente di attivare la sonda temperatura ambiente interna del telecomando per un miglior comfort.



Singola mandata dell'aria | Doppia mandata dell'aria

Unità interna MGE_DH

Unità interna **duct** progettata per installazione canalizzata in locali interni



Caratteristiche
- Telecomando fornito a corredo con ogni unità interna.
- Pannello a filo **WRPE10** fornito a corredo con ogni unità interna.
- Ventilatore con tecnologia DC inverter.
- Timer per programmazione dell'accensione e/o dello spegnimento.
- Ventilatore dotato di **4 velocità** per adattarsi ad ogni tipo di esigenza.
- Funzione **auto** per una variazione continua delle velocità.
- Funzione **turbo**.
- Funzione **sleep** programma di benessere notturno.
- Funzione **antigelo** che consente di mantenere nell'ambiente interno una temperatura minima di 8 °C durante il periodo invernale.
- Funzione **followMe** che consente di attivare la sonda temperatura ambiente interna del telecomando per un miglior comfort.

Caratteristiche generali

- Gas refrigerante ecologico R32 a basso GWP.
- Modalità di funzionamento: raffrescamento, riscaldamento, deumidificazione, automatico e solo ventilazione.
- Funzionamento estremamente silenzioso.
- Controllo a microprocessore.
- Funzione auto-restart.
- Funzione di autodiagnosi.
- Collegamenti frigoriferi del tipo a cartella.
- Sistemi con collegamenti frigoriferi multi-line, dove ogni unità interna è collegata direttamente all'unità esterna tramite linee frigorifere dedicate.
- Facilità di installazione e manutenzione.

Low cooling function
raffrescamento con temperature esterne fino a -15 °C
Low heating function
riscaldamento con temperature esterne fino a -15 °C

Nethome Plus app

Il sistema può supportare la gestione Wi-Fi grazie all'utilizzo dell'App per dispositivi iOS e Android, disponibile gratuitamente su Apple Store e Google Play. È possibile controllare il sistema da remoto direttamente dal proprio smartphone o tablet e può essere effettuato tramite Cloud utilizzando un router wireless collegato ad internet.

— Per l'unità interna MGEWT il modulo Wi-Fi è di serie
— Per le unità interne SGE_W, MGE_C_CS, MGE_DH, MGE_FS la gestione Wi-Fi può essere supportata tramite apposito **accessorio**.



ACCESSORI

WIFIKEY: Modulo Plug & Play da installare nell'unità interna per la gestione Wi-Fi.
WRPE10: Pannello a filo con display a cristalli liquidi e tasti Soft-Touch.
WRPE10W: Pannello a filo con display a cristalli liquidi e tasti Soft-Touch. È dotato di funzione WiFi e di connessione Bluetooth® per garantire una migliore stabilità di connessione.
GLE10S: Griglia di mandata e ripresa aria di dimensioni (620x620 mm) per unità interne di tipo cassette. Accessorio obbligatorio.
GLE10: Griglia di mandata e ripresa aria di dimensioni (950x950 mm) per unità interne di tipo cassette. Accessorio obbligatorio.











Compatibilità accessori

SGE_W

Accessorio	SGE200W	SGE250W	SGE350W	SGE500W	SGE700W
WIFIKEY	•	•	•	•	•

MGE_C / CS

Accessorio	MGE350CS	MGE500CS	MGE700C
WIFIKEY	•	•	•

Accessorio	MGE350CS	MGE500CS	MGE700C
WRPE10	•	•	•
WRPE10W	•	•	•

Accessorio	MGE350CS	MGE500CS	MGE700C
GLE10 (1)			•
GLE10S (1)	•	•	

(1) Accessorio obbligatorio.

MGE_DH

Accessorio	MGE250DH	MGE350DH	MGE500DH	MGE700DH
WRPE10W	•	•	•	•

Pannello a filo WRPE10 fornito a corredo.

MGE_FS

Accessorio	MGE250FS	MGE350FS	MGE500FS
WIFIKEY	•	•	•

Accessorio	MGE250FS	MGE350FS	MGE500FS
WRPE10	•	•	•
WRPE10W	•	•	•

COMBINAZIONI DI UNITÀ INTERNE CONSENTITE

Combinazioni MGEHW - Unità interne ad espansione diretta

Unità esterna	Combinazione	Unità interne	Combinazioni (x1000 Btu/h)		
			Unità A	Unità B	Unità C
MGEHW840	(1x1)	7	7	-	-
		9	9	-	-
		12	12	-	-
		18	18	-	-
	(1x2)	7+7	7	7	-
		7+9	7	9	-
		7+12	7	12	-
		7+18	7	18	
		9+9	9	9	-
		9+12	9	12	-
		9+18	9	18	-
		12+12	12	12	-
		12+18	12	18	-
	(1x3)	7+7+7	7	7	7
		7+7+9	7	7	9
		7+7+12	7	7	12
		7+7+18	7	7	18
		7+9+9	7	9	9
		7+9+12	7	9	12
		7+9+18	7	9	18
		7+12+12	7	12	12
		7+12+18	7	12	18
		9+9+9	9	9	9
		9+9+12	9	9	12
		9+12+12	9	12	12
		12+12+12	12	12	12

Combinazioni MGEHW - Unità interne + MGEWT

Unità esterna	Combinazione	Unità interne	Combinazioni (x1000 Btu/h)			
			Unità A	Unità B	Unità C	A.C.S.
MGEHW840	(1x1) + MGEWT190	7 + MGEWT190	7	-	-	MGEWT190
		9 + MGEWT190	9	-	-	
		12 + MGEWT190	12	-	-	
		18 + MGEWT190	18	-	-	
		24 + MGEWT190	24	-	-	
	(1x2) + MGEWT190	7+12 + MGEWT190	7	12	-	
		7+18 + MGEWT190	7	18	-	
		7+24 + MGEWT190	7	24		
		9+9 + MGEWT190	9	9	-	
		9+12 + MGEWT190	9	12	-	
		9+18 + MGEWT190	9	18	-	
		12+12 + MGEWT190	12	12	-	
		12+18 + MGEWT190	12	18	-	
	(1x3) + MGEWT190	7+7+7 + MGEWT190	7	7	7	
		7+7+9 + MGEWT190	7	7	9	
		7+7+12 + MGEWT190	7	7	12	
		7+7+18 + MGEWT190	7	7	18	
		7+9+9 + MGEWT190	7	9	9	
		7+9+12 + MGEWT190	7	9	12	
		7+9+18 + MGEWT190	7	9	18	
		7+12+12 + MGEWT190	7	12	12	
		7+12+18 + MGEWT190	7	12	18	
		9+9+9 + MGEWT190	9	9	9	
		9+9+12 + MGEWT190	9	9	12	
		9+9+18 + MGEWT190	9	9	18	
		9+12+12 + MGEWT190	9	12	12	
		9+12+18 + MGEWT190	9	12	18	
		12+12+12 + MGEWT190	12	12	12	

DATI PRESTAZIONALI UNITÀ ESTERNA MGEHW

		MGEHW840
Prestazioni in raffrescamento nominali		
Potenza frigorifera (1)	kW	7,91
Potenza assorbita a freddo (1)	kW	2,45
EER (2)	W/W	3,23
Prestazioni in raffrescamento minime		
Potenza frigorifera	kW	2,70
Potenza assorbita a freddo	kW	0,25
Prestazioni in raffrescamento massime		
Potenza frigorifera	kW	8,21
Potenza assorbita a freddo	kW	2,90
Efficienza stagionale		
SEER	W/W	6,30
Classe efficienza energetica (3)		A++
Consumo elettrico annuo	kWh/annum	439
Prestazioni in riscaldamento nominali		
Potenza termica (4)	kW	8,21
Potenza assorbita a caldo (4)	kW	2,21
COP (2)	W/W	3,71
Prestazioni in riscaldamento minime		
Potenza termica	kW	2,11
Potenza assorbita a caldo	kW	0,35
Prestazioni in riscaldamento massime		
Potenza termica	kW	8,79
Potenza assorbita a caldo	kW	3,00
Efficienza stagionale (clima temperato)		
SCOP	W/W	4,10
Classe efficienza energetica (3)		A+
Consumo elettrico annuo	kWh/annum	2151

(1) Raffrescamento (EN 14511 e EN 14825) temperatura aria ambiente 27 °C b.s. / 19 °C b.u.; temperatura aria esterna 35 °C; velocità turbo; lunghezza linee frigorifere 5 m.
(2) EER/COP in accordo alla Normativa (EN 14511), dichiarati solo al fine delle detrazioni fiscali in vigore all'atto della realizzazione di questa pubblicazione.
(3) Dati in accordo con il regolamento delegato (UE) N.626/2011.
(4) Riscaldamento (EN 14511 e EN 14825) temperatura aria ambiente 20 °C b.s.; temperatura aria esterna 7 °C b.s. / 6 °C b.u.; velocità turbo; lunghezza linee frigorifere 5 m.

MGEHW - MGEWT

Unità interna		**MGEWT190**
Unità esterna		**MGEHW840**
Quantità Unità interna		**1**
Quantità Unità esterna		**1**
Accumulo sanitario		
Potenza di riscaldamento dell'acqua (A 15/12°C, W 15~45°C)	kW	4,0
COP (A 15/12°C, W 15~45°C)	kW/kW	3,90
Potenza Termica ACS (1)	kW	3,90
COP ACS (1)	kW/kW	3,40
Set temperatura per la misurazione delle prestazioni (1)	°C	52
Temperatura dell'acqua calda di riferimento (1)	°C	52,6
Efficienza energetica del riscaldamento dell'acqua (1)	%	128
Volume massimo di acqua miscelata a 40°C (1)	L	240
Profilo di carico (1)		L
Classe Energetica (1)		A+
Tempo di Riscaldamento (1)	hh:mm	02:30
Energia assorbita durante il tempo di riscaldamento (1)	kW	2,9
Potenza di ingresso in stand by (1)	W	50

(1) Dati secondo EN 16147:2017

DATI GENERALI UNITÀ ESTERNA

		MGEHW840
Dati elettrici		
Potenza nominale assorbita (1)	W	5300
Corrente nominale assorbita (1)	A	23,5
Attacchi frigoriferi liquido		
Diametro attacchi frigoriferi liquido	mm (inch)	6,35 (1/4")
Numero	n°	4
Attacchi frigoriferi gas (AC)		
Diametro attacchi frigoriferi gas	mm (inch)	9,52 (3/8") / 12,7 (1/2")
Numero	n°	2/1
Attacchi frigoriferi gas (ACS)		
Diametro attacchi frigoriferi gas	mm (inch)	9,52 (3/8")
Numero	n°	1
Linee frigorifere		
Massima lunghezza totale linee frigorifere (AC)	m	80,0
Massima lunghezza totale linee frigorifere (ACS)	m	20,0
Massima lunghezza singola linea frigorifera	m	35,0
Dislivello massimo tra ODU e IDU	m	15,0
Dislivello massimo tra IDU e IDU	m	10,0
Lunghezza massima linee frigorifere senza bisogno di aggiunta di refrigerante	m	7,5
Refrigerante da aggiungere	g/m	20
Alimentazione		
Alimentazione		220-240V ~ 50Hz
Sezione cavo		
Sezione cavo di alimentazione	mm^2	2,5
Cavo d'alimentazione elettrica		
Magnetotermico	A	25

(1) La potenza nominale assorbita (corrente nominale assorbita), è la massima potenza elettrica assorbita (corrente massima assorbita) dal sistema, in accordo con la normativa EN 60335-1 e EN 60335-2-40.

MGEHW - MGEWT

Unità interna		**MGEWT190**
Unità esterna		**MGEHW840**
Quantità Unità interna		**1**
Quantità Unità esterna		**1**
Attacchi frigoriferi liquido		
Diametro attacchi frigoriferi liquido	mm (inch)	6,35 (1/4")
Numero	n°	4
Attacchi frigoriferi gas (AC)		
Diametro attacchi frigoriferi gas	mm (inch)	9,52 (3/8") / 12,7 (1/2")
Numero	n°	2/1
Attacchi frigoriferi gas (ACS)		
Diametro attacchi frigoriferi gas	mm (inch)	9,52 (3/8")
Numero	n°	1
Linee frigorifere		
Massima lunghezza totale linee frigorifere (ACS)	m	20,0
Dislivello massimo tra ODU e WT	m	15,0
Dislivello massimo tra IDU e WT	m	10,0
Alimentazione		
Alimentazione		220-240V ~ 50Hz
Resistenza elettrica		
Potenza	kW	2,0
Corrente massima	A	9,10
Magnetotermico		
Magnetotermico per resistenza elettrica	A	16
Sezione cavo		
Sezione cavo di alimentazione	mm^2	1,5
Sezione cavo tra unità esterna e serbatoio	mm^2	1

DATI TECNICI UNITÀ ESTERNA

		MGEHW840
Unità esterna		
Tipo di ventilatore	Tipo	Assiale
Portata d'aria		
Massima	m^3/h	4000
Potenza sonora		
Massima	dB(A)	69,0
Pressione sonora		
Massima	dB(A)	61,0
Compressore		
Tipo	tipo	Rotativo
Refrigerante	tipo	R32
Carica refrigerante	kg	1,80
CO_2 equivalente	t	1,22
Unità esterna		
Diametro scarico condensa	mm	16,0

Pressione Sonora misurata in camera semi-anecoica a 1 m di distanza dall'unità
Potenza sonora misurata in camera riverberante a 1,5 m di distanza in accordo con EN12102.

DATI PRESTAZIONALI UNITÀ INTERNA

SGE_W

		SGE200W	SGE250W	SGE350W	SGE500W	SGE700W
Prestazioni in raffrescamento nominali						
Potenza frigorifera (1)	kW	2,05	2,77	3,46	5,27	5,27
Prestazioni in riscaldamento nominali						
Potenza termica (2)	kW	2,34	2,93	3,57	4,97	4,97
Unità interna						
Tipo di ventilatore	Tipo	Tangenziale	Tangenziale	Tangenziale	Tangenziale	Tangenziale
Portata d'aria						
Massima	m^3/h	460	466	540	840	980
Media	m^3/h	360	360	430	680	817
Minima	m^3/h	325	325	314	540	662
Potenza sonora (3)						
Massima	dB(A)	54,0	54,0	55,0	56,0	59,0
Pressione sonora (1 m) (4)						
Minima	dB(A)	21,0	25,0	25,0	26,0	36,0
Massima	dB(A)	40,0	38,5	40,5	42,5	45,0
Media	dB(A)	26,0	32,0	34,5	36,0	40,5
Tubazioni frigorifere						
Diametro attacchi frigoriferi liquido	mm (inch)	6,35 (1/4")	6,35 (1/4")	6,35 (1/4")	6,35 (1/4")	9,52 (3/8")
Diametro attacchi frigoriferi gas	mm (inch)	9,52 (3/8")	9,52 (3/8")	9,52 (3/8")	12.7 (1/2")	15,9 (5/8")
Alimentazione						
Alimentazione unità interna		220-240V ~ 50Hz	220-240V ~ 50Hz	220-240V ~ 50Hz	220-240V ~ 50Hz	220-240V ~ 50Hz

(1) Raffrescamento (EN 14511 e EN 14825) temperatura aria ambiente 27 °C b.s. / 19 °C b.u.; temperatura aria esterna 35 °C; velocità turbo; lunghezza linee frigorifere 5 m.
(2) Riscaldamento (EN 14511 e EN 14825) temperatura aria ambiente 20 °C b.s.; temperatura aria esterna 7 °C b.s. / 6 °C b.u.; velocità turbo; lunghezza linee frigorifere 5 m.
(3) Potenza sonora calcolata in campo libero in accordo con UNI EN ISO 3744.
(4) Pressione sonora misurata in camera semianecoica a 1 m di distanza frontale.

MGEWT

		MGEWT190
Accumulo sanitario		
Volume nominale del serbatoio	L	190
Pressione nominale del serbatoio	MPa	1
Materiale		Acciaio Vetrificato
Tipo anodo		Barra in Magnesio
Tipo resistenza elettirca		Riscaldatore elettrico ad immersione

MGE_CS/MGE_C

		MGE350CS	MGE500CS	MGE700C
Prestazioni in raffrescamento nominali				
Potenza frigorifera	kW	3,52	5,28	7,03
Prestazioni in riscaldamento nominali				
Potenza termica	kW	3,81	5,57	7,62
Unità interna				
Tipo di ventilatore	Tipo	Tangenziale	Tangenziale	Tangenziale
Portata d'aria				
Minima	m^3/h	330	300	992
Media	m^3/h	520	540	1118
Massima	m^3/h	620	660	1247
Potenza sonora				
Massima	dB(A)	55,0	59,0	59,0
Pressione sonora				
Minima	dB(A)	31,5	31,5	37,0
Media	dB(A)	38,5	41,0	42,5
Massima	dB(A)	42,0	44,0	45,0
Unità interna				
Diametro scarico condensa	mm	25,0	25,0	25,0
Alimentazione				
Alimentazione		220-240V ~ 50Hz	220-240V ~ 50Hz	220-240V ~ 50Hz

- Raffrescamento (EN 14511 e EN 14825): Temperatura Aria Ambiente 27°C b.s. / 19 b.u.; Temperatura Aria Esterna 35°C; Velocità Max; Lunghezza Linee Frigorifere 5m
- Riscaldamento (EN 14511 e EN 14825): Temperatura Aria Ambiente 20°C b.s.; Temperatura Aria Esterna 7°C b.s. / 6°C b.u.; Velocità Max; Lunghezza Linee Frigorifere 5m
- La potenza nominale assorbita (corrente nominale assorbita), è la massima potenza elettrica assorbita (corrente massima assorbita) dal sistema, in accordo con la normativa EN 60335-1 e EN 60335-2-40
- Pressione Sonora misurata in camera semi-anecoica a 1,4m di distanza dall'unità.
- Potenza sonora misurata in camera riverberante a distanza di 1,5m dall'unità in accordo con EN12102.

MGE_FS

		MGE250FS	MGE350FS	MGE500FS
Prestazioni in raffrescamento nominali				
Potenza frigorifera	kW	2,64	3,52	4,98
Prestazioni in riscaldamento nominali				
Potenza termica	kW	2,93	3,81	5,28
Unità interna				
Tipo di ventilatore	Tipo	Tangenziale	Tangenziale	Tangenziale
Portata d'aria				
Minima	m^3/h	400	490	600
Media	m^3/h	510	580	690
Massima	m^3/h	600	650	780
Potenza sonora				
Massima	dB(A)	54,0	54,0	55,0
Pressione sonora				
Minima	dB(A)	27,5	27,0	32,0
Media	dB(A)	33,5	34,0	38,0
Massima	dB(A)	36,5	37,0	41,0
Unità interna				
Diametro scarico condensa	mm	16,0	16,0	16,0
Alimentazione				
Alimentazione		220-240V ~ 50Hz	220-240V ~ 50Hz	220-240V ~ 50Hz

- Raffrescamento (EN 14511 e EN 14825): Temperatura Aria Ambiente 27°C b.s. / 19 b.u.; Temperatura Aria Esterna 35°C; Velocità Max; Lunghezza Linee Frigorifere 5m
- Riscaldamento (EN 14511 e EN 14825): Temperatura Aria Ambiente 20°C b.s.; Temperatura Aria Esterna 7°C b.s. / 6°C b.u.; Velocità Max; Lunghezza Linee Frigorifere 5m
- La potenza nominale assorbita (corrente nominale assorbita), è la massima potenza elettrica assorbita (corrente massima assorbita) dal sistema, in accordo con la normativa EN 60335-1 e EN 60335-2-40
- Pressione Sonora misurata in camera semi-anecoica a 1,0m di distanza dall'unità.
- Potenza sonora misurata in camera riverberante a distanza di 1,5m dall'unità in accordo con EN12102.

MGE_DH

		MGE250DH	MGE350DH	MGE500DH	MGE700DH
Prestazioni in raffrescamento nominali					
Potenza frigorifera	kW	2,64	3,52	5,28	7,03
Prestazioni in riscaldamento nominali					
Potenza termica	kW	2,93	3,81	5,57	7,62
Dati elettrici					
Potenza nominale assorbita	W	88	91	172	217
Unità interna					
Tipo di ventilatore	Tipo	Tangenziale	Tangenziale	Tangenziale	Tangenziale
Portata d'aria					
Minima	m^3/h	450	470	650	700
Media	m^3/h	540	570	780	1000
Massima	m^3/h	620	660	900	1200
Potenza sonora					
Massima	dB(A)	54,0	52,0	53,0	56,0
Pressione sonora					
Minima	dB(A)	31,0	31,0	31,0	31,0
Media	dB(A)	33,0	33,0	34,0	32,5
Massima	dB(A)	35,0	35,0	36,5	33,5
Unità interna					
Diametro scarico condensa	mm	25,0	25,0	25,0	25,0
Prevalenza statica utile					
Range prevalenza	Pa	0 ÷ 80	0 ÷ 100	0 ÷ 160	0 ÷ 160
Nominale	Pa	25	25	25	25
Alimentazione					
Alimentazione		220-240V ~ 50Hz	220-240V ~ 50Hz	220-240V ~ 50Hz	220-240V ~ 50Hz

- Raffrescamento (EN 14511 e EN 14825): Temperatura Aria Ambiente 27°C b.s. / 19 b.u.; Temperatura Aria Esterna 35°C; Velocità Max; Lunghezza Linee Frigorifere 5m
- Riscaldamento (EN 14511 e EN 14825): Temperatura Aria Ambiente 20°C b.s.; Temperatura Aria Esterna 7°C b.s. / 6°C b.u.; Velocità Max; Lunghezza Linee Frigorifere 5m
- La potenza nominale assorbita (corrente nominale assorbita), è la massima potenza elettrica assorbita (corrente massima assorbita) dal sistema, in accordo con la normativa EN 60335-1 e EN 60335-2-40
- pressione sonora misurata in camera semi-anecoica a 1,5m di distanza dall'unità
- Potenza sonora misurata in camera riverberante a distanza di 1,5m dall'unità in accordo con EN12102.

DIMENSIONI E PESI UNITÀ INTERNA

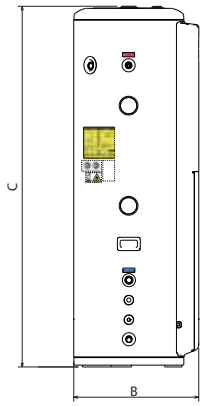

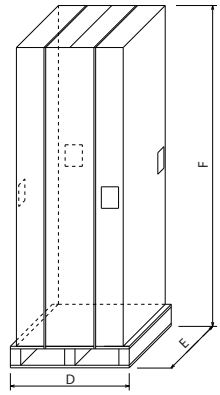

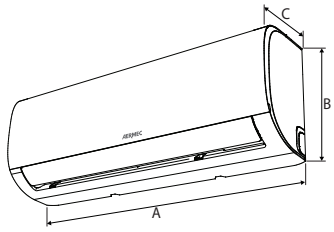

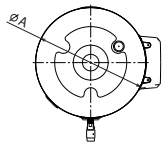

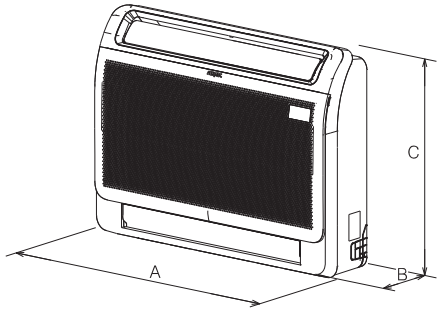

MGE_FS

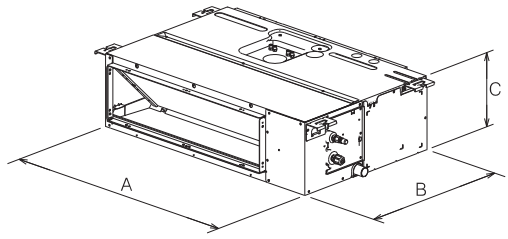

MGE_DH

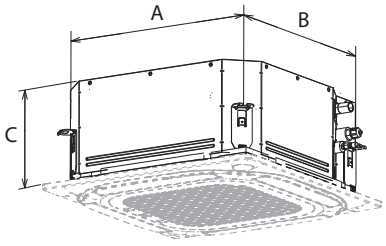

MGE350CS - MGE500CS

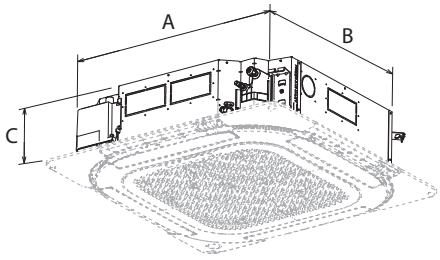

MGE700C

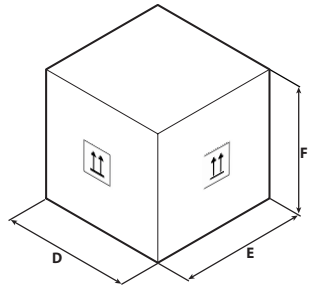

Esempio imballo

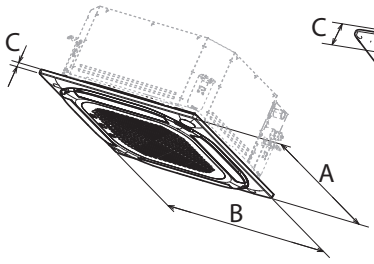

GLE10S

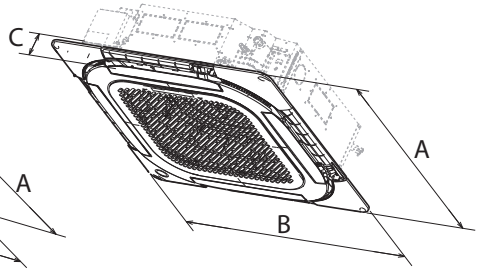

GLE10

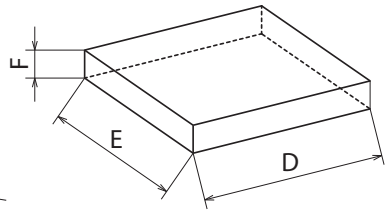

MGEWT190

		MGEWT190
Unità interna		
A	mm	504
B	mm	574
C	mm	1660
D	mm	690
E	mm	690
F	mm	1860
Peso netto	kg	70,0
Peso per trasporto	kg	92,0

SGE_W

		SGE200W	SGE250W	SGE350W	SGE500W	SGE700W
Unità interna						
A	mm	805	805	805	957	1040
B	mm	285	285	285	302	327
C	mm	194	194	194	213	220
D	mm	870	870	870	1035	1120
E	mm	270	270	270	295	405
F	mm	360	365	365	385	315
Peso netto	kg	7,9	7,6	7,6	10,0	12,3
Peso per trasporto	kg	9,7	9,7	9,8	13,0	15,8

MGE_FS

		MGE250FS	MGE350FS	MGE500FS
Unità interna				
A	mm	794	794	794
B	mm	200	200	200
C	mm	621	621	621
D	mm	865	865	865
E	mm	280	280	280
F	mm	719	719	719
Peso netto	kg	14,9	14,9	14,9
Peso per trasporto	kg	18,8	18,8	18,8

MGE_DH

		MGE250DH	MGE350DH	MGE500DH	MGE700DH
Unità interna					
A	mm	700	700	700	1000
B	mm	506	506	750	750
C	mm	200	200	245	245
D	mm	860	860	925	1225
E	mm	540	540	850	860
F	mm	285	285	298	304
Peso netto	kg	16,6	16,6	24,4	31,8
Peso per trasporto	kg	19,8	19,8	29,0	37,2

MGE_CS / MGE_C

		MGE350CS	MGE500CS	MGE700C
Unità interna				
A	mm	570	570	856
B	mm	570	570	831
C	mm	245	245	205
D	mm	715	715	910
E	mm	640	640	910
F	mm	295	295	235
Peso netto	kg	16,1	16,2	21,6
Peso per trasporto	kg	18,8	19,0	25,4

Griglie

		GLE10	GLE10S
Unità interna			
A	mm	950	620
B	mm	950	620
C	mm	70	50
D	mm	1042	697
E	mm	1027	712
F	mm	95	115
Peso netto	kg	6,0	2,6
Peso per trasporto	kg	9,0	4,2

DIMENSIONI E PESI UNITÀ ESTERNA

MGEHW

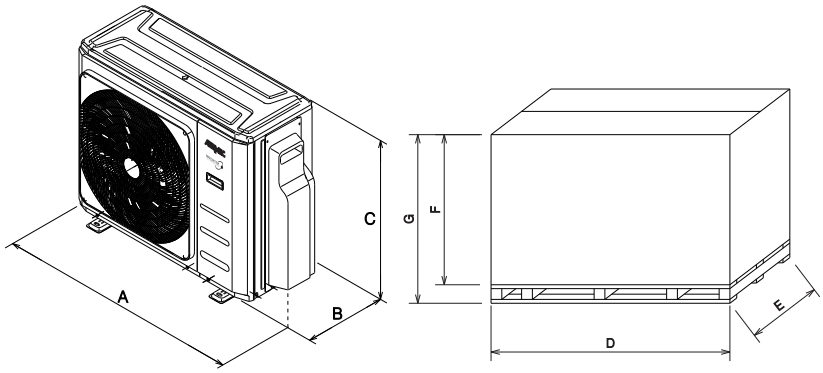

		MGEHW840
Unità esterna		
A	mm	1050
B	mm	433
C	mm	810
D	mm	1090
E	mm	500
F	mm	845
G	mm	935
Peso netto	kg	64,3
Peso per trasporto	kg	79,1

Aermec si riserva la facoltà di apportare in qualsiasi momento tutte le modifiche ritenute necessarie per il miglioramento del prodotto con eventuale modifica dei relativi dati tecnici.

Aermec S.p.A.
Via Roma, 996 - 37040 Bevilacqua (VR) - Italia
Tel. 0442633111 - Telefax 044293577
www.aermec.com

Numero Verde
800-843085



SISTEMA VRF

I VRF sono sistemi ad espansione diretta a flusso variabile di refrigerante.
A differenza dei multisplit, caratterizzati da una portata fissa di refrigerante, questi sistemi permettono di modulare la quantità del refrigerante in circolazione in base all'effettivo carico richiesto dalle unità interne in funzionamento.
Coprono un range da 12kW a 276kW grazie alla configurazione modulare e sono disponibili nella versione in pompa di calore, con recupero di calore e con produzione di acqua calda sanitaria.
Garantiscono un'alta efficienza energetica che evita inutili sprechi di energia e una silenziosità di funzionamento.

SISTEMI VRF		P. aria (m^3/h)	P. frig. (kW)	P. term. (kW)	Pag.
MVBM - MVAS - MVBHR	Sistema ad espansione diretta a flusso variabile di refrigerante VRF	-	12,1-246,0	14,0-276,0	976

MVBM - MVAS - MVBHR

Sistema ad espansione diretta a flusso variabile di refrigerante VRF

Potenza frigorifera 12,1 ÷ 246,0 kW
Potenza termica 14,0 ÷ 276,0 kW

- **Unità predisposte per installazioni in sistemi a due e tre tubi.**
- **Il giusto equilibrio tra costo, efficienza e spazio.**
- **Ampia gamma di unità interne disponibili.**
- **Fino a 80 unità collegabili.**



DESCRIZIONE

I condizionatori MV della serie MVBM, MVAS e MVBHR sono abbinati ad unità interne:

— MVA_WL - **Wall.**
— MVA_D - **Duct orizzontale.**
— MVA_DH - **Duct orizzontale ad alta prevalenza.**
— MVA_DV - **Duct verticale.**
— MVA_CS, MVA_C - **Cassette a 8 vie.**
— MVA_C1 - **Cassette ad 1 via.**
— MVA_F - **Floor ceiling.**
— MVA_FS - **Console.**
— MVA_V - **Colonna.**
— MVA_ERV - **Recuperatore di calore.**

TIPO DI UNITÀ INTERNA

MVA_WL

Unità interna **Wall** progettata per essere installata a parete nei locali interni.
— Design moderno compatibile con ogni stile d'arredo.
— Getto d'aria distribuito: alette di mandata aria orientabili in orizzontale e verticale.
— Funzione antigelo che consente di mantenere nell'ambiente interno una temperatura minima di 8 °C durante il periodo invernale.

MVA_D

Unità interna **Duct** progettata per installazione canalizzata in locali interni.
MVA_D - Duct orizzontale.
— Pannello a filo fornito a corredo.
— Bassa rumorosità.
— Facile installazione in piccoli spazi di montaggio grazie alle dimensioni contenute.
— Pressione statica utile fino a 80 Pa.

MVA_DH

Unità interna **Duct** progettata per installazione canalizzata in locali interni.
MVA_DH - Duct orizzontale ad alta prevalenza.
— Pannello a filo fornito a corredo.
— Unità senza copertura progettata per installazione canalizzata orizzontale.
— Pressione statica utile fino a 200 Pa.

MVA_DV

Unità interna **Duct** progettata per installazione verticale in locali interni.
MVA_DV - Duct verticale.
— Pannello a filo fornito a corredo.
— Unità senza copertura progettata per installazioni in nicchie murali.
— Pressione statica utile fino a 60 Pa.

MVA_CS / MVA_C

Unità interna **Cassette a 8 vie** progettata per essere installata a controsoffitto nei locali interni.
MVA_CS - Cassette 570x570.
Accessorio obbligatorio GLG40S.
MVA_C - Cassette 840x840.
Accessorio obbligatorio GLG40.
— Pannello a filo fornito a corredo.
— Pompa di scarico condensa di serie.
— Garantisce una distribuzione dell'aria bilanciata e confortevole.

MVA_C1

Unità interna **Cassette a 1 via** progettata per essere installata a controsoffitto nei locali interni.

MVA_C1 - Cassette 987x385.
Accessorio obbligatorio GLC1.

— Pannello a filo fornito a corredo.
— Pompa di scarico condensa di serie.
— Dimensioni compatte e minimo ingombro.

MVA_F

Unità interna **Floor ceiling** progettata per essere installata a parete o a soffitto.

— Bassa rumorosità.
— Funzione antigelo.
— Installazione flessibile per ogni tipo di ambiente.

MVA_FS

Unità interna **Console** progettata per essere installata a pavimento.

— Funzione antigelo.
— Ventilatore dotato di 5 velocità per adattarsi ad ogni tipo di esigenza.
— Due bocche di mandata per un controllo ottimale del flusso dell'aria.

MVA_V

Unità interna **Colonna** progettata per essere installata in locali di grandi dimensioni.

— Facilità di installazione e manutenzione.
— Velocità nel raggiungere nel minor tempo il set point impostato.
— Ideale per installazioni nel settore terziario: hotel, ristoranti, uffici.

Caratteristiche generali

— Modalità di funzionamento: raffrescamento, riscaldamento, deumidificazione, automatico e solo ventilazione.
— Potenza totale collegabile alle unità esterne compresa tra il 50% ed il 135% della potenza nominale della configurazione scelta.
— Unità interna dotata di valvola ad espansione elettronica di serie.
— Pannello a filo WRC fornito a corredo con ogni unità interna.
— Telecomando e porta telecomando forniti a corredo con ogni unità interna.
— Funzione di autoindirizzamento delle unità.
— Funzionamento estremamente silenzioso.
— Controllo a microprocessore.
— Funzione di auto-restart.
— Funzione di autodiagnosi.
— Facilità di installazione e manutenzione.

TIPO DI UNITÀ INTERNA - RECUPERATORE DI CALORE

MVA_ERV



Unità di **recupero di calore** progettate per installazione canalizzata orizzontale in locali interni, è dotata di un recuperatore di calore entalpico a flussi incrociati con efficienza di recupero superiore al 70%. Lo scambiatore permette di trasferire energia dall'aria di espulsione a quella di rinnovo evitando che vi sia miscelazione diretta fra i flussi d'aria.
Questa serie di recuperatori di calore garantisce aria di rinnovo sempre pulita e filtrata, una portata d'aria costante e immessa in ambiente a temperature ed umidità confortevoli, assicurando un minor consumo energetico in qualsiasi applicazione.
L'apparecchio è dotato inoltre di una batteria ad espansione diretta, per consentire di cedere o assorbire calore al flusso di aria da immettere negli ambienti. Quindi l'unità oltre ad assicurare il corretto ricambio d'aria contribuisce al raffreddamento o riscaldamento degli ambienti e ad evitare correnti d'aria con differenziale di temperatura elevato rispetto l'ambiente per garantire il massimo comfort agli occupanti.

Modalità di funzionamento

Ogni unità interna è dotata di pannello a filo fornito a corredo. Tramite il pannello a filo è possibile impostare, oltre alle consuete modalità raffrescamento, riscaldamento, deumidificazione e sola ventilazione, anche le seguenti modalità di funzionamento.

— **Bypass con funzionamento free cooling e free cooling notturno**: la modalità di funzionamento free-cooling notturno, permette di ridurre il carico termico degli ambienti sfruttando la sola differenza di temperatura con l'ambiente esterno e quindi aumentare il risparmio energetico grazie al raffrescamento gratuito notturno.
— **Gestione di portate d'aria diverse tra immissione ed espulsione**: si parla in questo caso di "modalità di funzionamento a pressione positiva", quando la portata d'aria di immissione è superiore a quella di ripresa, o nel caso contrario di "modalità di funzionamento a pressione negativa".

Collegamento misto unità interne + MVA_ERV

Nel caso di impianti misti, costituiti cioè da unità interne della serie VRF e unità MVA_ERV, per garantire il buon funzionamento dell'impianto si dovrà verificare che la somma delle potenze nominali in raffrescamento delle unità interne sia compresa tra il 50% e il 100% della potenza nominale in raffrescamento del sistema di unità esterne e che la sommatoria della potenza nominale installata delle unità MVA_ERV non ecceda il 30% della potenza del sistema di unità esterne.
Le unità MVA_ERV sono compatibili con i sistemi MVBHR.

Collegamento con sole unità MVA_ERV

Nel caso di impianti costituiti da sole unità MVA_ERV, per garantire il buon funzionamento dell'impianto si dovrà verificare che la somma delle potenze nominali in raffrescamento delle unità interne sia compresa tra il 50% e il 100% della potenza nominale in raffrescamento del sistema di unità esterne.

Caratteristiche generali

— Pannello a filo fornito a corredo con ogni unità interna.
— Funzionamento estremamente silenzioso.
— Ventilatori centrifughi con motore DC Brushless a 5 velocità.
— Unità dotata di valvola ad espansione elettronica di serie.
— Filtri aria in immissione ed espulsione con efficienza G4.
— Allarme di segnalazione pulizia filtro.
— Timer per la programmazione dell'accensione e dello spegnimento dell'unità.
— Quadro elettrico incorporato con scheda elettronica per il controllo delle funzioni di ventilazione e di free-cooling.
— Facilità di installazione e manutenzione.

TIPO DI UNITÀ ESTERNA

MVAS

Condizionatori VRF multisplit standard.
Pompa di calore reversibile aria/aria con tecnologia DC inverter.

— Da 1 a 16 unità interne collegabili.
— Lunghezza massima totale delle linee frigorifere fino a 300 m.
— Le taglie MVAS 1201S - MVAS 1401S - MVAS 1601S e MVAS 1201T - MVAS 1401T - MVAS 1601T, sono dotate di resistenza elettrica basamento per evitare l'eventuale formazione di ghiaccio e favorire lo smaltimento della condensa durante il funzionamento in riscaldamento.
— Compressore e ventilatore con tecnologia DC inverter.
— Dotata di valvola espansione elettronica.

MVBM

Condizionatore d'ambiente VRF multisplit modulare per impianti a 2 tubi.
Pompa di calore reversibile aria/aria con tecnologia DC inverter.

— Da 1 a 80 unità interne collegabili.
— Lunghezza massima totale delle linee frigorifere fino a 1000 m.
— Sistema modulare con moduli base combinabili tra di loro fino ad un massimo di 4 per un totale di 33 combinazioni consigliate.
— Compressore e ventilatore con tecnologia DC inverter.
— Dotata di valvola espansione elettronica.
— Gestione ottimizzata del tempo di funzionamento dei compressori ai carichi parziali.
— Funzionamento d'emergenza, in caso di problemi ai compressori o ai ventilatori, consente il funzionamento del sistema con un numero ridotto di compressori e/o ventilatori per un tempo limitato.
— Mandata aria canalizzabile, da 0 Pa (default) a 110 Pa di prevalenza statica utile impostabile tramite dip switch.
— **Per i collegamenti delle linee frigorifere fare riferimento alla sezione accessori giunti refnet.**

MVBHR

Condizionatore d'ambiente VRF multisplit modulare per impianti a 3 tubi.
Pompa di calore reversibile aria/aria con tecnologia DC inverter.

— Da 1 a 80 unità interne collegabili.
— Lunghezza massima totale delle linee frigorifere fino a 1000 m.
— Sistema modulare con moduli base combinabili tra di loro fino ad un massimo di 4 per un totale di 33 combinazioni consigliate.
— Compressore e ventilatore con tecnologia DC inverter.
— Dotata di valvola espansione elettronica.
— Mandata aria canalizzabile, da 0 Pa (default) a 110 Pa di prevalenza statica utile impostabile tramite dip switch.
— Sistema che permette di gestire le modalità di riscaldamento e raffreddamento in modo indipendente e contemporaneo.
— Possibilità di gestire la modalità a caldo o a freddo, in modo indipendente e contemporaneo.
— È necessario interfacciare le unità esterne a 3 tubi MVBHR con le unità interne due tubi della serie MVA_unità interne, utilizzando il modulo di scambio (MEB), disponibile con uno, due, quattro o otto rami.

MEB: accessorio obbligatorio per sistemi a 3 tubi.

Speciale batteria golden fin

A differenza delle normali batterie, questo speciale rivestimento epossidico silicon free di colorazione oro, è in grado di proteggere lo scambiatore da ruggine e corrosione in zone dove la quantità di sale presente nell'aria è molto elevata.



Caratteristiche generali

— Modalità di funzionamento: raffrescamento, riscaldamento, deumidificazione, automatico e solo ventilazione.
— Collegamenti frigoriferi realizzati utilizzando giunti a Y e F saldobrasati (accessori obbligatori).
— Compressore e ventilatore con tecnologia DC inverter.
— Funzionamento estremamente silenzioso.
— Controllo a microprocessore.
— Funzione di auto-restart.
— Funzione di autodiagnosi.
— Facilità di installazione e manutenzione.
— Comunicazione seriale in protocollo CanBus.

ACCESSORI

CC2: Controllo centralizzato con display touch screen da 7" tramite il quale si possono gestire molteplici unità interne all'interno di più sistemi multisplit. Il controllo centralizzato è dotato di contatto esterno integrato. Per maggiori informazioni fare riferimento alla documentazione dedicata. *

MVASZC: Controllo centralizzato semplificato (display touch screen da 4,3"), tramite il quale si possono gestire fino a 32 unità interne distribuite su un massimo di 16 sistemi.

WLRC: Telecomando con display a cristalli liquidi e tasti Soft-Touch.

WRC: Pannello a filo con display a cristalli liquidi e tasti Soft-Touch.

WRC1: Pannello a filo semplificato con display a cristalli liquidi e tasti Soft-Touch con contatto esterno integrato. Questo pannello è particolarmente indicato per applicazioni alberghiere.

*** Il controllo centralizzato CC2 può gestire fino a 255 unità interne distribuite su un massimo di 16 sistemi VRF.**

Per maggiori informazioni sugli accessori e sulle loro funzioni, come funzione di auto-restart, si rimanda alla documentazione dedicata degli stessi accessori.

AHUKIT: Kit costituito da una scatola contenente valvola/e di laminazione completa di cablaggio e un modulo di controllo per la stessa, completo di sonde già cablate, un pannello di controllo a parete con contatto esterno. Il kit è destinato all'abbinamento con una batteria di raffrescamento e/o riscaldamento ad espansione diretta a R410A di una unità trattamento aria, non fornita come componente MV_ ma funzionalmente collegata ad un sistema MV_ e opportunamente dimensionata. AHUKIT e l'unità di trattamento aria ad esso collegata, sono destinati al trattamento dell'aria di ricircolo e/o di rinnovo, rientrante nei limiti operativi, con regolazione sulla temperatura dell'aria di ricircolo/espulsione.

MINIMODBUS10: Questo accessorio, grazie alle ridotte dimensioni, è facilmente installabile all'interno dell'unità esterna. Permette di gestire fino a 16 impianti MV_ (con un massimo di 255 unità interne totali), rendendo disponibile una seriale ModBus RTU su RS485 per supervisione con un BMS esterno.

MVAGW: Questo accessorio permette di gestire fino a 16 impianti MV_ (con un massimo di 255 unità interne totali), rendendo disponibile una seriale in protocollo ModBus RTU su RS485, ModBus TCP oppure BACnet/IP per supervisione con un BMS esterno.

USBDC / USBDC1: Il kit comprende un convertitore da CanBus a ModBus e il software VRF debugger. È stato sviluppato per soddisfare le esigenze dei servizi di assistenza e dei tecnici abilitati che hanno la necessità di eseguire procedure di controllo e debugging per le serie MV_.

DTAC: Strumento di diagnostica per unità interne ed esterne dell'intera serie (Strumento riservato ai centri assistenza o ad installatori).

Accessori obbligatori

Griglia di mandata e ripresa aria per unità interne di tipo **Cassette**.

Modello griglia	Modello unità interna			8 WAY	4 WAY	1 WAY	Dimensioni	Peso
	MVA_CS	MVA_C	MVA_C1				LxHxW (mm)	Kg
GLG40S	•	-	-	•	-	-	620x620x47,5	3,0
GLG40	-	•	-	•	-	-	950x950x52	6,0
GL40B	-	-	-	-	•	-	1040x1040x65	8,0
GLC1	-	-	•	-	-	•	1200x460x55	4,2

Giunti refnet

Collegamento tra unità esterne modulari.

I moduli sono facilmente installabili e collegabili tra di loro dal punto di vista frigorifero, grazie alle connessioni con giunti refnet dedicati. La modularità è una caratteristica fondamentale di questi sistemi perché permette di realizzare, in modo semplice e veloce, impianti di grande potenza.

Giunti a Y per il collegamento frigorifero tra 2 unità esterne nei sistemi modulari. **Un sistema modulare costituito da n. moduli base, ha bisogno di n-1 giunti RNYMHR.**

Accessorio obbligatorio per sistemi modulari.

MVBM sistema a 2 tubi	MVBHR sistema a 3 tubi	MVBM sistema a 2 tubi	MVBHR sistema a 3 tubi
Unità esterna	Unità esterna	Unità interne	Unità interne
RNYM01	RNYMHR10	RNY11	RNY11
	RNYMHR20		
AHUKIT	**Unità esterne - MEB**	RNY12	RNY12
RNYAHU	RNYHR10	RNY21	
RNYAHU20	RNYHR20	RNY31	
	RNYHR30	RNY41	
	RNYHR40	RNF14	
	RNYHR50	RNF18	
	RNYHR60	RNF18B	
	RNYHR70		

Sistema a 2 tubi MVBM

RNYM01

Accessorio composto da 2 giunti a Y, uno per la linea liquido e uno per la linea gas.

Sistema a 3 tubi MVBHR

RNYMHR

Accessorio composto da 3 giunti ad Y, uno per la linea liquido e due per le linee gas (uno ad alta pressione e uno a bassa pressione).

Sigla	Tipo
RNYMHR10	Y
RNYMHR20	Y

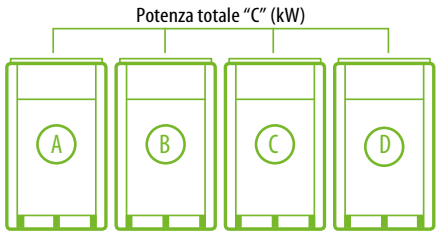

Collegamento tra unità esterne modulari e MEB - Modulo di scambio

RNYHR

Accessorio per connettere le unità esterne al modulo di scambio MEB, composto da 3 giunti ad Y, uno per la linea liquido e due per le linee gas (uno ad alta pressione e uno a bassa pressione).

Sigla	Tipo
RNYHR10	Y
RNYHR20	Y
RNYHR30	Y
RNYHR40	Y
RNYHR50	Y
RNYHR60	Y
RNYHR70	Y

MEB

Modulo di scambio da uno, due, quattro o otto rami (ogni singolo ramo potrà gestire la modalità a caldo o a freddo in maniera indipendente e contemporanea rispetto agli altri) per interfacciare le unità esterne tre tubi MVBHR con le unità interne due tubi della serie MV.

Sigla	Rami	Max potenza frigorifera gestibile (per singolo ramo)	Potenza totale gestita dal MEB	Unità interne collegabili (per singolo ramo)
	N°	(kW)	(kW)	N°
MEB12	1	16,00	≤ 16,00	8
MEB22	2	16,00	≤ 28,00	8
MEB42	4	16,00	≤ 45,00	8
MEB82	8	16,00	≤ 85,00	8

Per poter connettere unità interne con potenze superiori ai 16 kW è necessario utilizzare due rami raccordati in uno tramite l'utilizzo di un adeguato settaggio dei DIP switch sulla cassetta di distribuzione.

Modulo di scambio MEB

Modulo di scambio MEB

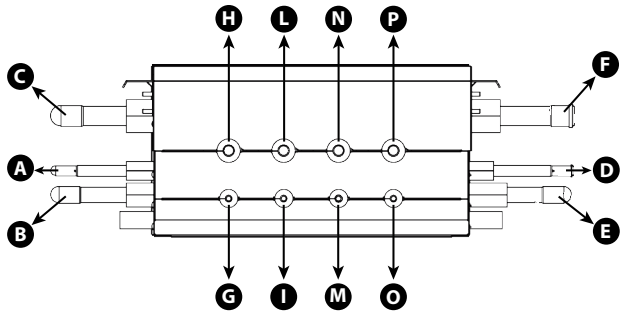

Attacco frigorifero	Descrizione
A	Liquido (lato sinistro)
B	Gas alta pressione (lato sinistro)
C	Gas bassa pressione (lato sinistro)
D	Liquido (lato destro)
E	Gas alta pressione (lato destro)
F	Gas bassa pressione (lato destro)
G	Liquido (ramo 1)
H	Gas (ramo 1)
I	Liquido (ramo 2)
L	Gas (ramo 2)
M	Liquido (ramo 3)
N	Gas (ramo 3)
O	Liquido (ramo 4)
P	Gas (ramo 4)

Collegamento tra unità interne

RNY

Accessorio composto da due giunti ad Y, uno per la linea liquido ed uno per la linea gas.

RNF

Accessorio composto da due giunti a F, uno per la linea liquido e uno per la linea gas.

Sigla	Tipo di sistema		Tipo di giunto	Massima potenza collegabile su singola via	Unità interne collegabili
	2 tubi	3 tubi		(kW)	N°
RNY11	•	•	Y	-	-
RNY12	•	•	Y	-	-
RNY21	•		Y	-	-
RNY31	•		Y	-	-
RNY41	•		Y	-	-
RNF14	•		F	16,00	da 2 a 4
RNF18	•		F	16,00	da 4 a 8
RNF18B	•		F	16,00	da 4 a 8

VANTAGGI DEI SISTEMI VRF: MVAS - MVBM - MVBHR

Design compatto

Grazie alle dimensioni contenute e al design compatto di queste unità, è possibile uno spostamento semplice in cantiere. Tutti i modelli, infatti, possono essere trasportati facilmente fin sul tetto anche tramite un ascensore.



Sistemi VRF - Pompa di calore 2 tubi

Personalizzate il vostro sistema VRF

Per garantire la maggiore efficienza stagionale e il massimo comfort con la funzione del refrigerante variabile.

Comfort continuo

Il riscaldamento o il raffrescamento continuo degli ambienti rendono il sistema VRF un'alternativa valida ai sistemi idronici.

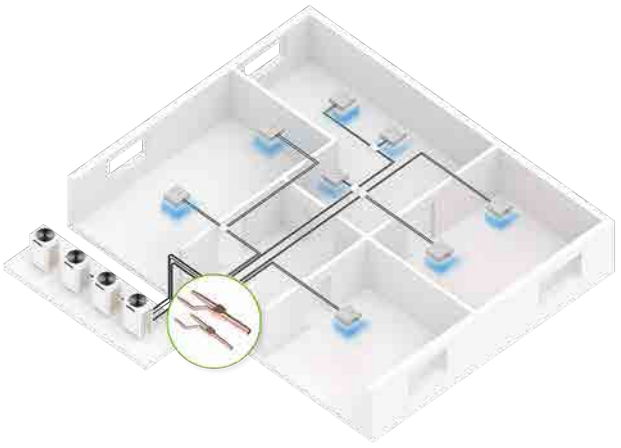

Esempio d'impianto sistema a 2 tubi

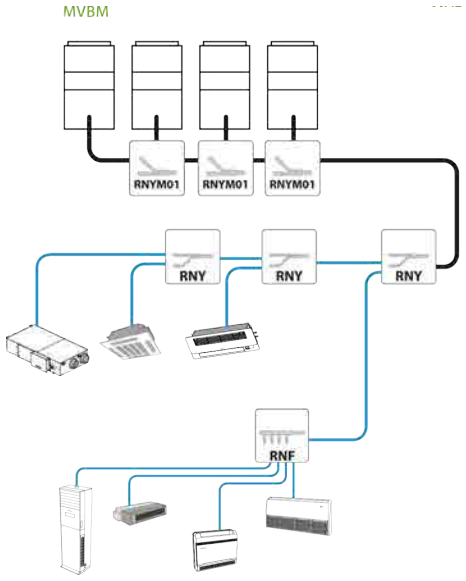

Per il dimensionamento delle linee frigorifere fare riferimento esclusivamente al manuale tecnico.

Un sistema modulare costituito da n moduli base ha bisogno di n-1 giunti ad Y.

MVAS - MVBM

— Sistema a 2 tubi.
— Funzionamento a freddo o a caldo. (Nell'immagine si vede un esempio d'impianto in funzionamento a freddo)
— Lunghezza massima totale delle linee frigorifere: MVAS: 300 m, MVBM: 1000 m

Sistemi VRF - Pompa di calore 3 tubi

Il sistema VRF MVBHR a recupero di calore riscalda e raffresca contemporaneamente con un unico impianto.

MVBHR recupera il calore prodotto in raffrescamento per riscaldare gratuitamente gli ambienti che lo richiedono, massimizzando l'efficienza energetica e riducendo i costi dell'energia elettrica.

Comfort continuo

Il riscaldamento e il raffrescamento simultaneo degli ambienti rendono il sistema VRF un'alternativa valida ai sistemi idronici.

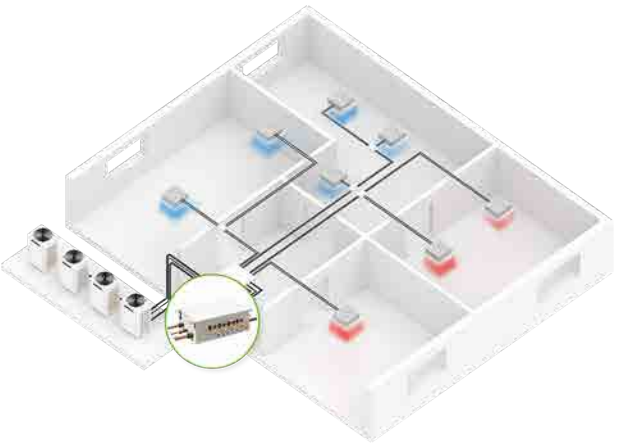

Esempio d'impianto sistema a 3 tubi

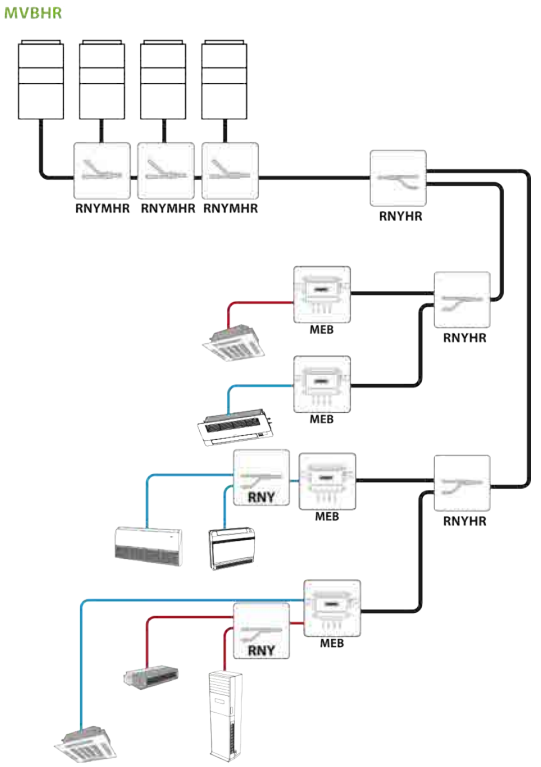

Per il dimensionamento delle linee frigorifere fare riferimento esclusivamente al manuale tecnico.

Un sistema modulare costituito da n moduli base ha bisogno di n-1 giunti a Y.

MVBHR

— Sistema a 3 tubi.
— Funzionamento a freddo e a caldo simultaneamente.
— Lunghezza massima totale delle linee frigorifere: MVBHR: 1000 m

CONFIGURAZIONI

MVAS configurazioni

MVAS unità collegabili

MVAS	Potenza frigorifera nominale (kW)	N° minimo di unità interne	N° massimo di unità interne
1201S	12,10	2	7
1401S	14,00	2	8
1601S	16,00	2	9
1201T	12,10	2	7
1401T	14,00	2	8
1601T	16,00	2	9
2242T	22,40	1	13
2803T	28,00	1	17
3352T	33,50	2	20

Unità esterne MVAS con singola unità interna canalizzata

MVAS	Potenza frigorifera nominale (kW)	N° unità interne	Unità interna compatibile
2242T	22,40	1	MVA2240DH
2803T	28,00	1	MVA2800DH

MVBM configurazioni consigliate

	Potenza frigorifera nominale	Combinazione MVBM				Unità interne collegabili	
		Modulo				Numero	
	(kW)	(A)	(B)	(C)	(D)	MINIMO (1)	MASSIMO (2)
Modulo Base	22,40	2240T	-	-	-	1	13
	28,00	2800T	-	-	-	1	16
	33,50	3350T	-	-	-	1	19
	40,00	4000T	-	-	-	1	23
	45,00	4500T	-	-	-	1	26
	50,40	5040T	-	-	-	1	29
	56,00	5600T	-	-	-	1	33
	61,50	6150T	-	-	-	2	36
Combinazioni	68,00	2800T	4000T	-	-	2	39
	73,00	2800T	4500T	-	-	2	43
	78,40	2800T	5040T	-	-	2	46
	84,00	2800T	5600T	-	-	2	50
	89,50	2800T	6150T	-	-	2	53
	95,00	3350T	6150T	-	-	2	56
	101,50	4000T	6150T	-	-	2	59
	106,50	4500T	6150T	-	-	2	63
	111,90	5040T	6150T	-	-	3	64
	117,50	5600T	6150T	-	-	3	64
	123,00	6150T	6150T	-	-	3	64
	129,00	2800T	4500T	5600T	-	3	64
	134,50	2800T	4500T	6150T	-	3	64
	140,00	3350T	4500T	6150T	-	3	66
	145,50	2800T	5600T	6150T	-	3	69
	151,00	2800T	6150T	6150T	-	3	71
	156,50	3350T	6150T	6150T	-	3	74
	163,00	4000T	6150T	6150T	-	3	77
	168,00	4500T	6150T	6150T	-	4	80
	173,40	5040T	6150T	6150T	-	4	80
	179,00	5600T	6150T	6150T	-	4	80
	184,50	6150T	6150T	6150T	-	4	80
	190,50	2800T	4500T	5600T	6150T	4	80
	195,90	2800T	5040T	5600T	6150T	4	80
	201,50	2800T	5600T	5600T	6150T	4	80
	207,00	2800T	5600T	6150T	6150T	4	80
	212,50	2800T	6150T	6150T	6150T	4	80
	218,00	3350T	6150T	6150T	6150T	4	80
	224,50	4000T	6150T	6150T	6150T	5	80
	229,50	4500T	6150T	6150T	6150T	5	80
	234,90	5040T	6150T	6150T	6150T	5	80
	240,50	5600T	6150T	6150T	6150T	5	80
	246,00	6150T	6150T	6150T	6150T	5	80

MVBHR configurazioni consigliate

	Potenza frigorifera nominale	Combinazione MVBHR Modulo				Unità interne collegabili Numero	
	(kW)	(A)	(B)	(C)	(D)	MINIMO (1)	MASSIMO (2)
Modulo Base	22,40	2240T	-	-	-	1	13
	28,00	2800T	-	-	-	1	16
	33,50	3350T	-	-	-	1	19
	40,00	4000T	-	-	-	1	23
	45,00	4500T	-	-	-	1	26
	50,40	5040T	-	-	-	1	29
	56,00	5600T	-	-	-	1	33
	61,50	6150T	-	-	-	2	36
Combinazioni	68,00	2800T	4000T	-	-	2	39
	73,00	2800T	4500T	-	-	2	43
	78,40	2800T	5040T	-	-	2	46
	84,00	2800T	5600T	-	-	2	50
	89,50	2800T	6150T	-	-	2	53
	95,00	3350T	6150T	-	-	2	56
	101,50	4000T	6150T	-	-	2	59
	106,50	4500T	6150T	-	-	2	63
	111,90	5040T	6150T	-	-	3	64
	117,50	5600T	6150T	-	-	3	64
	123,00	6150T	6150T	-	-	3	64
	129,00	2800T	4500T	5600T	-	3	64
	134,50	2800T	4500T	6150T	-	3	64
	140,00	3350T	4500T	6150T	-	3	66
	145,50	2800T	5600T	6150T	-	3	69
	151,00	2800T	6150T	6150T	-	3	71
	156,50	3350T	6150T	6150T	-	3	74
	163,00	4000T	6150T	6150T	-	3	77
	168,00	4500T	6150T	6150T	-	4	80
	173,40	5040T	6150T	6150T	-	4	80
	179,00	5600T	6150T	6150T	-	4	80
	184,50	6150T	6150T	6150T	-	4	80
	190,50	2800T	4500T	5600T	6150T	4	80
	195,90	2800T	5040T	5600T	6150T	4	80
	201,50	2800T	5600T	5600T	6150T	4	80
	207,00	2800T	5600T	6150T	6150T	4	80
	212,50	2800T	6150T	6150T	6150T	4	80
	218,00	3350T	6150T	6150T	6150T	4	80
	224,50	4000T	6150T	6150T	6150T	5	80
	229,50	4500T	6150T	6150T	6150T	5	80
	234,90	5040T	6150T	6150T	6150T	5	80
	240,50	5600T	6150T	6150T	6150T	5	80
	246,00	6150T	6150T	6150T	6150T	5	80

DATI PRESTAZIONALI UNITÀ INTERNA

MVA_WL

		MVA220WL	MVA280WL	MVA360WL	MVA450WL	MVA500WL	MVA560WL	MVA630WL	MVA710WL
Prestazioni in raffrescamento nominali									
Potenza frigorifera (1)	kW	2,20	2,80	3,60	4,50	5,00	5,60	6,30	7,10
Prestazioni in riscaldamento nominali									
Potenza termica (2)	kW	2,50	3,20	4,00	5,00	5,60	6,30	7,10	7,50
Dati elettrici									
Potenza nominale assorbita (3)	W	20	20	25	35	35	50	50	65
Ventilatore									
Tipo	tipo	Tangenziale inverter	Tangenziale inverter	Tangenziale inverter	Tangenziale inverter	Tangenziale inverter	Tangenziale inverter	Tangenziale inverter	Tangenziale inverter
Portata d'aria									
Minima	m^3/h	300	300	320	500	501	650	650	650
Media	m^3/h	440	440	460	580	580	850	850	850
Massima	m^3/h	500	500	630	850	850	1100	1100	1200
Potenza sonora (4)									
Minima	dB(A)	40,0	41,0	41,0	47,0	47,0	47,0	48,0	47,0
Media	dB(A)	43,0	43,0	45,0	50,0	50,0	51,0	51,0	51,0
Massima	dB(A)	45,0	45,0	48,0	53,0	53,0	53,0	53,0	54,0
Pressione sonora (5)									
Minima	dB(A)	30,0	30,0	31,0	37,0	37,0	37,0	37,0	37,0
Media	dB(A)	33,0	33,0	35,0	40,0	40,0	41,0	41,0	41,0
Massima	dB(A)	35,0	35,0	38,0	43,0	43,0	43,0	43,0	44,0
Tubazioni frigorifere									
Diametro attacchi frigoriferi liquido	mm (inch)	6,35 (1/4")	6,35 (1/4")	6,35 (1/4")	6,35 (1/4")	6,35 (1/4")	9,52 (3/8")	9,52 (3/8")	9,52 (3/8")
Diametro attacchi frigoriferi gas	mm (inch)	9,52 (3/8")	9,52 (3/8")	12,7 (1/2")	12,7 (1/2")	12,7 (1/2")	15,9 (5/8")	15,9 (5/8")	15,9 (5/8")
Alimentazione									
Alimentazione unità interna		220-240V ~ 50Hz	220-240V ~ 50Hz	220-240V ~ 50Hz	220-240V ~ 50Hz	220-240V ~ 50Hz	220-240V ~ 50Hz	220-240V ~ 50Hz	220-240V ~ 50Hz
Unità interna									
Diametro scarico condensa	mm	20,0	20,0	20,0	20,0	20,0	20,0	20,0	20,0

(1) Raffrescamento (EN 14511 e EN 14825) temperatura aria ambiente 27 °C b.s. / 19 °C b.u.; temperatura aria esterna 35 °C; velocità turbo; lunghezza linee frigorifere 5 m.
(2) Riscaldamento (EN 14511 e EN 14825) temperatura aria ambiente 20 °C b.s.; temperatura aria esterna 7 °C b.s. / 6 °C b.u.; velocità turbo; lunghezza linee frigorifere 5 m.
(3) La potenza nominale assorbita (corrente nominale assorbita), è la massima potenza elettrica assorbita (corrente massima assorbita) dal sistema, in accordo con la normativa EN 60335-1 e EN 60335-2-40.
(4) Potenza sonora calcolata in campo libero in accordo con UNI EN ISO 3744.
(5) Pressione sonora misurata in camera anecoica a 1,5 m di distanza frontale.

MVA_D

		MVA222D	MVA252D	MVA282D	MVA322D	MVA362D	MVA402D
Prestazioni in raffrescamento nominali							
Potenza frigorifera (1)	kW	2,20	2,50	2,80	3,20	3,60	4,00
Prestazioni in riscaldamento nominali							
Potenza termica (2)	kW	2,50	2,80	3,20	3,60	4,00	4,50
Dati elettrici							
Potenza nominale assorbita (3)	W	78	78	78	78	78	78
Tubazioni frigorifere							
Diametro attacchi frigoriferi liquido	mm (inch)	6,35 (1/4")					
Diametro attacchi frigoriferi gas	mm (inch)	9,52 (3/8")				12,7 (1/2")	
Alimentazione							
Alimentazione unità interna		220-240V ~ 50Hz					
Alimentazione 60Hz							
Alimentazione unità interna		208-230V ~ 60Hz					
Unità interna							
Diametro scarico condensa	mm	25,0 x 2	25,0 x 2	25,0 x 2	25,0 x 2	25,0 x 2	25,0 x 2
Ventilatore							
Tipo	tipo	Centrifugo inverter					
Portata d'aria							
Minima	m^3/h	200	200	200	300	300	400
Media	m^3/h	350	350	350	400	400	550
Massima	m^3/h	450	450	450	550	550	750
Potenza sonora							
Minima	dB(A)	34,0	34,0	34,0	37,0	37,0	39,0
Media	dB(A)	37,0	37,0	37,0	39,0	39,0	41,0
Massima	dB(A)	42,0	42,0	42,0	43,0	43,0	45,0
Pressione sonora							
Minima	dB(A)	22,0	22,0	22,0	25,0	25,0	27,0
Media	dB(A)	25,0	25,0	25,0	27,0	27,0	29,0
Massima	dB(A)	30,0	30,0	30,0	31,0	31,0	33,0
Prevalenza statica utile							
Nominale	Pa	15	15	15	15	15	15
Range prevalenza	Pa	0~30					

		MVA452D	MVA502D	MVA562D	MVA632D	MVA712D	MVA802D
Prestazioni in raffrescamento nominali							
Potenza frigorifera (1)	kW	4,50	5,00	5,60	6,30	7,10	8,00
Prestazioni in riscaldamento nominali							
Potenza termica (2)	kW	5,00	5,60	6,30	7,10	8,00	9,00
Dati elettrici							
Potenza nominale assorbita (3)	W	78	78	117	117	154	154
Tubazioni frigorifere							
Diametro attacchi frigoriferi liquido	mm (inch)	6,35 (1/4")			9,52 (3/8")		
Diametro attacchi frigoriferi gas	mm (inch)	12,7 (1/2")			15,9 (5/8")		
Alimentazione							
Alimentazione unità interna		220-240V ~ 50Hz					
Alimentazione 60Hz							
Alimentazione unità interna		208-230V ~ 60Hz					
Unità interna							
Diametro scarico condensa	mm	25,0 x 2	25,0 x 2	25,0 x 2	25,0 x 2	25,0 x 2	25,0 x 2
Ventilatore							
Tipo	tipo	Centrifugo inverter					
Portata d'aria							
Minima	m^3/h	400	400	550	550	650	700
Media	m^3/h	550	550	700	700	850	950
Massima	m^3/h	750	750	850	850	1100	1200
Potenza sonora							
Minima	dB(A)	39,0	39,0	41,0	41,0	42,0	43,0
Media	dB(A)	41,0	41,0	43,0	43,0	44,0	47,0
Massima	dB(A)	45,0	45,0	47,0	47,0	49,0	52,0
Pressione sonora							
Minima	dB(A)	27,0	27,0	29,0	29,0	30,0	31,0
Media	dB(A)	29,0	29,0	31,0	31,0	32,0	35,0
Massima	dB(A)	33,0	33,0	35,0	35,0	37,0	40,0
Prevalenza statica utile							
Nominale	Pa	15	15	15	15	15	15
Range prevalenza	Pa			0~30			0-30

(1) Raffrescamento (EN 14511 e EN 14825) temperatura aria ambiente 27 °C b.s. / 19 °C b.u.; temperatura aria esterna 35 °C; velocità max; lunghezza linee frigorifere 5 m.
(2) Riscaldamento (EN 14511 e EN 14825) temperatura aria ambiente 20 °C b.s.; temperatura aria esterna 7 °C b.s. / 6 °C b.u.; velocità max; lunghezza linee frigorifere 5 m.
(3) La potenza nominale assorbita (corrente nominale assorbita), è la massima potenza elettrica assorbita (corrente massima assorbita) dal sistema, in accordo con la normativa EN 60335-1 e EN 60335-2-40.
Potenza Sonora misurata in Camera Anecoica a 1,0m di distanza frontale, secondo EN 12102.
Pressione Sonora misurata in Camera Anecoica a 1,0m di distanza frontale, secondo EN 12102.

		MVA901D	MVA1001D	MVA1121D	MVA1251D	MVA1401D
Prestazioni in raffrescamento nominali						
Potenza frigorifera (1)	kW	9,00	10,00	11,20	12,50	14,00
Prestazioni in riscaldamento nominali						
Potenza termica (2)	kW	10,00	11,20	12,50	14,00	16,00
Dati elettrici						
Potenza nominale assorbita (3)	W	130	130	130	170	170
Ventilatore						
Tipo	tipo	Centrifugo inverter	Centrifugo inverter	Centrifugo inverter	Centrifugo inverter	Centrifugo inverter
Portata d'aria						
Minima	m^3/h	900	1000	1100	1400	1400
Media	m^3/h	1250	1350	1500	1700	1700
Massima	m^3/h	1500	1500	1700	2000	2000
Pressione statica utile						
Nominale	Pa	50	50	50	50	50
Minima	Pa	0	0	0	0	0
Massima	Pa	80	80	80	80	80
Potenza sonora (4)						
Minima	dB(A)	47,0	47,0	47,0	52,0	52,0
Media	dB(A)	51,0	51,0	51,0	55,0	55,0
Massima	dB(A)	55,0	55,0	55,0	57,0	57,0
Pressione sonora (5)						
Minima	dB(A)	32,0	32,0	32,0	37,0	37,0
Media	dB(A)	36,0	36,0	36,0	40,0	40,0
Massima	dB(A)	40,0	40,0	40,0	42,0	42,0
Tubazioni frigorifere						
Diametro attacchi frigoriferi liquido	mm (inch)	9,52 (3/8")	9,52 (3/8")	9,52 (3/8")	9,52 (3/8")	9,52 (3/8")
Diametro attacchi frigoriferi gas	mm (inch)	15,9 (5/8")	15,9 (5/8")	15,9 (5/8")	15,9 (5/8")	15,9 (5/8")
Alimentazione						
Alimentazione unità interna		220-240V ~ 50Hz	220-240V ~ 50Hz	220-240V ~ 50Hz	220-240V ~ 50Hz	220-240V ~ 50Hz
Unità interna						
Diametro scarico condensa	mm	25,0	25,0	25,0	25,0	25,0

(1) Raffrescamento (EN 14511 e EN 14825) temperatura aria ambiente 27 °C b.s. / 19 °C b.u.; temperatura aria esterna 35 °C; velocità turbo; lunghezza linee frigorifere 5 m.
(2) Riscaldamento (EN 14511 e EN 14825) temperatura aria ambiente 20 °C b.s.; temperatura aria esterna 7 °C b.s. / 6 °C b.u.; velocità turbo; lunghezza linee frigorifere 5 m.
(3) La potenza nominale assorbita (corrente nominale assorbita), è la massima potenza elettrica assorbita (corrente massima assorbita) dal sistema, in accordo con la normativa EN 60335-1 e EN 60335-2-40.
(4) Potenza sonora calcolata in campo libero in accordo con UNI EN ISO 3744.
(5) Pressione sonora misurata in camera anecoica a 1,5 m di distanza frontale.

MVA_DH

		MVA222DH	MVA252DH	MVA282DH	MVA322DH	MVA362DH	MVA402DH	MVA452DH	MVA502DH	MVA562DH
Prestazioni in raffrescamento nominali										
Potenza frigorifera (1)	kW	2,20	2,50	2,80	3,20	3,60	4,00	4,50	5,00	5,60
Prestazioni in riscaldamento nominali										
Potenza termica (2)	kW	2,50	2,80	3,20	3,60	4,00	4,50	5,00	5,60	6,30
Dati elettrici										
Potenza nominale assorbita (3)	W	50	50	50	50	50	100	100	100	105
Tubazioni frigorifere										
Diametro attacchi frigoriferi liquido	mm (inch)					6,35 (1/4")				9,52 (3/8")
Diametro attacchi frigoriferi gas	mm (inch)		9,52 (3/8")				12,7 (1/2")			15,9 (5/8")
Alimentazione										
Alimentazione unità interna						220-240V ~ 50Hz				
Alimentazione 60Hz										
Alimentazione unità interna						208-230V ~ 60Hz				
Unità interna										
Diametro scarico condensa	mm	25 x 2,5	25 x 2,5	25 x 2,5	25 x 2,5	25 x 2,5	25 x 2,5	25 x 2,5	25 x 2,5	25 x 2,5
Ventilatore										
Tipo	tipo					Centrifugo inverter				
Portata d'aria										
Minima	m^3/h	400	400	400	420	420	600	600	600	700
Media	m^3/h	480	480	480	500	500	700	700	700	800
Massima	m^3/h	550	550	550	600	600	850	850	850	1000
Potenza sonora										
Minima	dB(A)	39,0	39,0	39,0	40,0	40,0	42,0	42,0	42,0	42,0
Media	dB(A)	41,0	41,0	41,0	43,0	43,0	46,0	46,0	46,0	46,0
Massima	dB(A)	45,0	45,0	45,0	46,0	46,0	50,0	50,0	50,0	50,0
Pressione sonora										
Minima	dB(A)	29,0	29,0	29,0	30,0	30,0	32,0	32,0	32,0	32,0
Media	dB(A)	31,0	31,0	31,0	33,0	33,0	36,0	36,0	36,0	36,0
Massima	dB(A)	35,0	35,0	35,0	36,0	36,0	40,0	40,0	40,0	40,0
Prevalenza statica utile										
Nominale	Pa	50	50	50	50	50	50	50	50	90
Range prevalenza	Pa					0~80				0~200

		MVA632DH	MVA712DH	MVA802DH	MVA902DH	MVA1002DH	MVA1122DH	MVA1252DH	MVA1402DH	MVA1602DH
Prestazioni in raffrescamento nominali										
Potenza frigorifera (1)	kW	6,30	7,10	8,00	9,00	10,00	11,20	12,50	14,00	16,00
Prestazioni in riscaldamento nominali										
Potenza termica (2)	kW	7,10	8,00	9,00	10,00	11,20	12,50	14,00	16,00	18,00
Dati elettrici										
Potenza nominale assorbita (3)	W	105	110	110	170	170	170	170	240	240
Tubazioni frigorifere										
Diametro attacchi frigoriferi liquido	mm (inch)	9,52 (3/8")								
Diametro attacchi frigoriferi gas	mm (inch)	15,9 (5/8")								19,05 (3/4")
Alimentazione										
Alimentazione unità interna		220-240V ~ 50Hz								
Alimentazione 60Hz										
Alimentazione unità interna		208-230V ~ 60Hz								
Unità interna										
Diametro scarico condensa	mm	25 x 2,5	25 x 2,5	25 x 2,5	25 x 2,5	25 x 2,5	25 x 2,5	25 x 2,5	25 x 2,5	25 x 2,5
Ventilatore										
Tipo	tipo	Centrifugo inverter								
Portata d'aria										
Minima	m^3/h	700	950	950	1250	1250	1400	1400	1650	1650
Media	m^3/h	800	1050	1050	1450	1450	1600	1600	1900	1900
Massima	m^3/h	1000	1250	1250	1800	1800	2000	2000	2350	2350
Potenza sonora										
Minima	dB(A)	42,0	42,0	42,0	44,0	44,0	46,0	47,0	48,0	50,0
Media	dB(A)	46,0	46,0	46,0	48,0	48,0	49,0	50,0	51,0	53,0
Massima	dB(A)	50,0	50,0	50,0	52,0	52,0	53,0	54,0	54,0	55,0
Pressione sonora										
Minima	dB(A)	32,0	32,0	32,0	34,0	34,0	34,0	37,0	38,0	40,0
Media	dB(A)	36,0	36,0	36,0	38,0	38,0	38,0	40,0	41,0	43,0
Massima	dB(A)	40,0	40,0	40,0	42,0	42,0	43,0	44,0	44,0	45,0
Prevalenza statica utile										
Nominale	Pa	90	90	90	90	90	90	90	90	90
Range prevalenza	Pa	0~200			0-200			0~200		

(1) Raffrescamento (EN 14511 e EN 14825) temperatura aria ambiente 27 °C b.s. / 19 °C b.u.; temperatura aria esterna 35 °C; velocità max; lunghezza linee frigorifere 5 m.
(2) Riscaldamento (EN 14511 e EN 14825) temperatura aria ambiente 20 °C b.s.; temperatura aria esterna 7 °C b.s. / 6 °C b.u.; velocità max; lunghezza linee frigorifere 5 m.
(3) La potenza nominale assorbita (corrente nominale assorbita), è la massima potenza elettrica assorbita (corrente massima assorbita) dal sistema, in accordo con la normativa EN 60335-1 e EN 60335-2-40.
Potenza Sonora misurata in Camera Anecoica a 1,0m di distanza frontale, secondo EN 12102.
Pressione Sonora misurata in Camera Anecoica a 1,0m di distanza frontale, secondo EN 12102.

		MVA 2240 DH	MVA 2800 DH
Prestazioni in raffrescamento nominali			
Potenza frigorifera (1)	kW	22,40	28,00
Prestazioni in riscaldamento nominali			
Potenza termica (2)	kW	24,00	30,00
Dati elettrici			
Potenza nominale assorbita (3)	W	960	1250
Portata d'aria			
Minima	m^3/h	-	-
Media	m^3/h	-	-
Massima	m^3/h	4000	4400
Pressione statica utile			
Nominale	Pa	150	150
Minima	Pa	-	-
Massima	Pa	-	-
Potenza sonora (4)			
Minima	dB(A)	59,0	60,0
Media	dB(A)	62,0	62,0
Massima	dB(A)	64,0	65,0
Pressione sonora (5)			
Minima	dB(A)	49,0	50,0
Media	dB(A)	52,0	52,0
Massima	dB(A)	54,0	55,0
Tubazioni frigorifere			
Diametro attacchi frigoriferi liquido	mm (inch)	19,05 (3/4")	22,2 (7/8")
Diametro attacchi frigoriferi gas	mm (inch)	9,52 (3/8")	9,52 (3/8")
Alimentazione			
Alimentazione unità interna		220-240V ~ 50Hz	220-240V ~ 50Hz
Unità interna			
Diametro scarico condensa	mm	30,0	30,0

(1) Raffrescamento (EN 14511 e EN 14825) temperatura aria ambiente 27 °C b.s. / 19 °C b.u.; temperatura aria esterna 35 °C; velocità turbo; lunghezza linee frigorifere 5 m.
(2) Riscaldamento (EN 14511 e EN 14825) temperatura aria ambiente 20 °C b.s.; temperatura aria esterna 7 °C b.s. / 6 °C b.u.; velocità turbo; lunghezza linee frigorifere 5 m.
(3) La potenza nominale assorbita (corrente nominale assorbita), è la massima potenza elettrica assorbita (corrente massima assorbita) dal sistema, in accordo con la normativa EN 60335-1 e EN 60335-2-40.
(4) Potenza sonora calcolata in campo libero in accordo con UNI EN ISO 3744.
(5) Pressione sonora misurata in camera anecoica a 1,5 m di distanza frontale.

MVA_DV

		MVA220DV	MVA280DV	MVA360DV	MVA450DV	MVA560DV	MVA630DV	MVA710DV
Prestazioni in raffrescamento nominali								
Potenza frigorifera (1)	kW	2,20	2,80	3,60	4,50	5,60	6,30	7,10
Prestazioni in riscaldamento nominali								
Potenza termica (2)	kW	2,50	3,20	4,00	5,00	6,30	7,10	8,00
Dati elettrici								
Potenza nominale assorbita (3)	W	35	35	43	45	80	80	90
Ventilatore								
Tipo	tipo	Centrifugo inverter	Centrifugo inverter	Centrifugo inverter	Centrifugo inverter	Centrifugo inverter	Centrifugo inverter	Centrifugo inverter
Portata d'aria								
Minima	m^3/h	250	250	350	400	600	600	700
Media	m^3/h	350	350	450	500	750	750	900
Massima	m^3/h	450	450	550	650	900	900	1100
Pressione statica utile								
Nominale	Pa	10	10	10	15	15	15	15
Minima	Pa	0	0	0	0	0	0	0
Massima	Pa	40	40	40	60	60	60	60
Potenza sonora (4)								
Minima	dB(A)	35,0	35,0	38,0	38,0	40,0	40,0	43,0
Media	dB(A)	38,0	38,0	41,0	41,0	43,0	43,0	45,0
Massima	dB(A)	40,0	40,0	43,0	43,0	45,0	45,0	47,0
Pressione sonora (5)								
Minima	dB(A)	25,0	25,0	28,0	28,0	30,0	30,0	33,0
Media	dB(A)	28,0	28,0	31,0	31,0	33,0	33,0	35,0
Massima	dB(A)	30,0	30,0	33,0	33,0	35,0	35,0	37,0
Tubazioni frigorifere								
Diametro attacchi frigoriferi liquido	mm (inch)	6,35 (1/4")	6,35 (1/4")	6,35 (1/4")	6,35 (1/4")	9,52 (3/8")	9,52 (3/8")	9,52 (3/8")
Diametro attacchi frigoriferi gas	mm (inch)	9,52 (3/8")	9,52 (3/8")	12,7 (1/2")	12,7 (1/2")	15,9 (5/8")	15,9 (5/8")	15,9 (5/8")
Alimentazione								
Alimentazione unità interna		220-240V ~ 50Hz	220-240V ~ 50Hz	220-240V ~ 50Hz	220-240V ~ 50Hz	220-240V ~ 50Hz	220-240V ~ 50Hz	220-240V ~ 50Hz
Unità interna								
Diametro scarico condensa	mm	25,0	25,0	25,0	25,0	25,0	25,0	25,0

(1) Raffrescamento (EN 14511 e EN 14825) temperatura aria ambiente 27 °C b.s. / 19 °C b.u.; temperatura aria esterna 35 °C; velocità turbo; lunghezza linee frigorifere 5 m.
(2) Riscaldamento (EN 14511 e EN 14825) temperatura aria ambiente 20 °C b.s.; temperatura aria esterna 7 °C b.s. / 6 °C b.u.; velocità turbo; lunghezza linee frigorifere 5 m.
(3) La potenza nominale assorbita (corrente nominale assorbita), è la massima potenza elettrica assorbita (corrente massima assorbita) dal sistema, in accordo con la normativa EN 60335-1 e EN 60335-2-40.
(4) Potenza sonora calcolata in campo libero in accordo con UNI EN ISO 3744.
(5) Pressione sonora misurata in camera anecoica a 1,5 m di distanza frontale.

MVA_CS

		MVA151CS	MVA181CS	MVA221CS	MVA281CS	MVA361CS	MVA451CS	MVA501CS	MVA561CS
Prestazioni in raffrescamento nominali									
Potenza frigorifera (1)	kW	1,50	1,80	2,20	2,80	3,60	4,50	5,00	5,60
Prestazioni in riscaldamento nominali									
Potenza termica (2)	kW	1,80	2,20	2,50	3,20	4,00	5,00	5,60	6,30
Dati elettrici									
Potenza nominale assorbita (3)	W	30	30	30	30	30	45	45	45
Ventilatore									
Tipo	tipo	Centrifugo inverter	Centrifugo inverter	Centrifugo inverter	Centrifugo inverter	Centrifugo inverter	Centrifugo inverter	Centrifugo inverter	Centrifugo inverter
Portata d'aria									
Minima	m^3/h	370	370	370	420	480	560	560	560
Media	m^3/h	420	420	460	480	550	650	650	650
Massima	m^3/h	460	460	500	570	620	730	730	730
Potenza sonora (4)									
Minima	dB(A)	39,0	39,0	39,0	42,0	45,0	53,0	43,0	53,0
Media	dB(A)	44,0	44,0	45,0	47,0	49,0	55,0	55,0	55,0
Massima	dB(A)	47,0	47,0	50,0	50,0	52,0	57,0	57,0	57,0
Pressione sonora (5)									
Minima	dB(A)	25,0	25,0	25,0	28,0	31,0	39,0	39,0	39,0
Media	dB(A)	30,0	30,0	31,0	33,0	35,0	41,0	41,0	41,0
Massima	dB(A)	33,0	33,0	36,0	36,0	38,0	43,0	43,0	43,0
Tubazioni frigorifere									
Diametro attacchi frigoriferi liquido	mm (inch)	6,35 (1/4")	6,35 (1/4")	6,35 (1/4")	6,35 (1/4")	6,35 (1/4")	6,35 (1/4")	6,35 (1/4")	9,52 (3/8")
Diametro attacchi frigoriferi gas	mm (inch)	9,52 (3/8")	9,52 (3/8")	9,52 (3/8")	9,52 (3/8")	12,7 (1/2")	12,7 (1/2")	12,7 (1/2")	15,9 (5/8")
Alimentazione									
Alimentazione unità interna		220-240V ~ 50Hz	220-240V ~ 50Hz	220-240V ~ 50Hz	220-240V ~ 50Hz	220-240V ~ 50Hz	220-240V ~ 50Hz	220-240V ~ 50Hz	220-240V ~ 50Hz
Unità interna									
Diametro scarico condensa	mm	25,0	25,0	25,0	25,0	25,0	25,0	25,0	25,0

(1) Raffrescamento (EN 14511 e EN 14825) temperatura aria ambiente 27 °C b.s. / 19 °C b.u.; temperatura aria esterna 35 °C; velocità turbo; lunghezza linee frigorifere 5 m.
(2) Riscaldamento (EN 14511 e EN 14825) temperatura aria ambiente 20 °C b.s.; temperatura aria esterna 7 °C b.s. / 6 °C b.u.; velocità turbo; lunghezza linee frigorifere 5 m.
(3) La potenza nominale assorbita (corrente nominale assorbita), è la massima potenza elettrica assorbita (corrente massima assorbita) dal sistema, in accordo con la normativa EN 60335-1 e EN 60335-2-40.
(4) Potenza sonora calcolata in campo libero in accordo con UNI EN ISO 3744.
(5) Pressione sonora misurata in camera anecoica a 1,5 m di distanza frontale.

MVA_C

		MVA221C	MVA281C	MVA361C	MVA451C	MVA501C	MVA561C	MVA631C
Prestazioni in raffrescamento nominali								
Potenza frigorifera (1)	kW	2,20	2,80	3,60	4,50	5,00	5,60	6,30
Prestazioni in riscaldamento nominali								
Potenza termica (2)	kW	2,50	3,20	4,00	5,00	5,60	6,30	7,10
Dati elettrici								
Potenza nominale assorbita (3)	W	26	26	26	26	28	35	60
Ventilatore								
Tipo	tipo	Centrifugo inverter	Centrifugo inverter	Centrifugo inverter	Centrifugo inverter	Centrifugo inverter	Centrifugo inverter	Centrifugo inverter
Portata d'aria								
Minima	m^3/h	600	600	600	600	700	750	850
Media	m^3/h	700	700	700	700	800	850	950
Massima	m^3/h	800	800	800	800	900	950	1150
Potenza sonora (4)								
Minima	dB(A)	42,0	42,0	42,0	42,0	43,0	44,0	45,0
Media	dB(A)	44,0	44,0	44,0	44,0	46,0	47,0	48,0
Massima	dB(A)	47,0	47,0	47,0	48,0	49,0	51,0	51,0
Pressione sonora (5)								
Minima	dB(A)	28,0	28,0	28,0	28,0	29,0	30,0	31,0
Media	dB(A)	30,0	30,0	30,0	30,0	32,0	33,0	34,0
Massima	dB(A)	33,0	33,0	33,0	34,0	35,0	37,0	37,0
Tubazioni frigorifere								
Diametro attacchi frigoriferi liquido	mm (inch)	6,35 (1/4")	6,35 (1/4")	6,35 (1/4")	6,35 (1/4")	6,35 (1/4")	9,52 (3/8")	9,52 (3/8")
Diametro attacchi frigoriferi gas	mm (inch)	9,52 (3/8")	9,52 (3/8")	12,7 (1/2")	12,7 (1/2")	12,7 (1/2")	15,9 (5/8")	15,9 (5/8")
Alimentazione								
Alimentazione unità interna		220-240V ~ 50Hz	220-240V ~ 50Hz	220-240V ~ 50Hz	220-240V ~ 50Hz	220-240V ~ 50Hz	220-240V ~ 50Hz	220-240V ~ 50Hz
Unità interna								
Diametro scarico condensa	mm	25,0	25,0	25,0	25,0	25,0	25,0	25,0

(1) Raffrescamento (EN 14511 e EN 14825) temperatura aria ambiente 27 °C b.s. / 19 °C b.u.; temperatura aria esterna 35 °C; velocità turbo; lunghezza linee frigorifere 5 m.
(2) Riscaldamento (EN 14511 e EN 14825) temperatura aria ambiente 20 °C b.s.; temperatura aria esterna 7 °C b.s. / 6 °C b.u.; velocità turbo; lunghezza linee frigorifere 5 m.
(3) La potenza nominale assorbita (corrente nominale assorbita), è la massima potenza elettrica assorbita (corrente massima assorbita) dal sistema, in accordo con la normativa EN 60335-1 e EN 60335-2-40.
(4) Potenza sonora calcolata in campo libero in accordo con UNI EN ISO 3744.
(5) Pressione sonora misurata in camera anecoica a 1,5 m di distanza frontale.

		MVA711C	MVA801C	MVA901C	MVA1001C	MVA1121C	MVA1251C	MVA1401C	MVA1601C
Prestazioni in raffrescamento nominali									
Potenza frigorifera (1)	kW	7,10	8,00	9,00	10,00	11,20	12,50	14,00	16,00
Prestazioni in riscaldamento nominali									
Potenza termica (2)	kW	8,00	9,00	10,00	11,20	12,50	14,00	16,00	18,00
Dati elettrici									
Potenza nominale assorbita (3)	W	60	85	85	85	115	115	115	170
Ventilatore									
Tipo	tipo	Centrifugo inverter	Centrifugo inverter	Centrifugo inverter	Centrifugo inverter	Centrifugo inverter	Centrifugo inverter	Centrifugo inverter	Centrifugo inverter
Portata d'aria									
Minima	m^3/h	850	900	900	900	1100	1100	1100	1430
Media	m^3/h	950	1000	1000	1000	1300	1300	1300	1800
Massima	m^3/h	1150	1250	1250	1250	1650	1650	1650	2000
Potenza sonora (4)									
Minima	dB(A)	45,0	48,0	48,0	48,0	53,0	53,0	53,0	54,0
Media	dB(A)	48,0	51,0	51,0	51,0	55,0	55,0	55,0	60,0
Massima	dB(A)	51,0	53,0	53,0	53,0	57,0	57,0	57,0	63,0
Pressione sonora (5)									
Minima	dB(A)	31,0	34,0	34,0	34,0	39,0	39,0	39,0	42,0
Media	dB(A)	34,0	37,0	37,0	37,0	41,0	41,0	41,0	48,0
Massima	dB(A)	37,0	39,0	39,0	39,0	43,0	43,0	43,0	51,0
Tubazioni frigorifere									
Diametro attacchi frigoriferi liquido	mm (inch)	9,52 (3/8")	9,52 (3/8")	9,52 (3/8")	9,52 (3/8")	9,52 (3/8")	9,52 (3/8")	9,52 (3/8")	9,52 (3/8")
Diametro attacchi frigoriferi gas	mm (inch)	15,9 (5/8")	15,9 (5/8")	15,9 (5/8")	15,9 (5/8")	15,9 (5/8")	15,9 (5/8")	15,9 (5/8")	19,05 (3/4")
Alimentazione									
Alimentazione unità interna		220-240V ~ 50Hz	220-240V ~ 50Hz	220-240V ~ 50Hz	220-240V ~ 50Hz	220-240V ~ 50Hz	220-240V ~ 50Hz	220-240V ~ 50Hz	220-240V ~ 50Hz
Unità interna									
Diametro scarico condensa	mm	25,0	25,0	25,0	25,0	25,0	25,0	25,0	25,0

(1) Raffrescamento (EN 14511 e EN 14825) temperatura aria ambiente 27 °C b.s. / 19 °C b.u.; temperatura aria esterna 35 °C; velocità turbo; lunghezza linee frigorifere 5 m.
(2) Riscaldamento (EN 14511 e EN 14825) temperatura aria ambiente 20 °C b.s.; temperatura aria esterna 7 °C b.s. / 6 °C b.u.; velocità turbo; lunghezza linee frigorifere 5 m.
(3) La potenza nominale assorbita (corrente nominale assorbita), è la massima potenza elettrica assorbita (corrente massima assorbita) dal sistema, in accordo con la normativa EN 60335-1 e EN 60335-2-40.
(4) Potenza sonora calcolata in campo libero in accordo con UNI EN ISO 3744.
(5) Pressione sonora misurata in camera anecoica a 1,5 m di distanza frontale.

MVA_C1

		MVA220C1	MVA280C1	MVA360C1	MVA450C1	MVA500C1
Prestazioni in raffrescamento nominali						
Potenza frigorifera (1)	kW	2,20	2,80	3,60	4,50	5,00
Prestazioni in riscaldamento nominali						
Potenza termica (2)	kW	2,50	3,20	4,00	5,00	5,60
Dati elettrici						
Potenza nominale assorbita (3)	W	30	30	30	30	30
Ventilatore						
Tipo	tipo	Tangenziale inverter	Tangenziale inverter	Tangenziale inverter	Tangenziale inverter	Tangenziale inverter
Portata d'aria						
Minima	m^3/h	450	450	450	500	500
Media	m^3/h	500	500	500	600	600
Massima	m^3/h	600	600	600	830	830
Potenza sonora (4)						
Minima	dB(A)	38,0	38,0	38,0	40,0	40,0
Media	dB(A)	42,0	42,0	42,0	45,0	45,0
Massima	dB(A)	46,0	46,0	46,0	50,0	50,0
Pressione sonora (5)						
Minima	dB(A)	28,0	28,0	28,0	30,0	30,0
Media	dB(A)	32,0	32,0	32,0	35,0	35,0
Massima	dB(A)	36,0	36,0	36,0	40,0	40,0
Tubazioni frigorifere						
Diametro attacchi frigoriferi liquido	mm (inch)	6,35 (1/4")	6,35 (1/4")	6,35 (1/4")	6,35 (1/4")	6,35 (1/4")
Diametro attacchi frigoriferi gas	mm (inch)	9,52 (3/8")	9,52 (3/8")	12,7 (1/2")	12,7 (1/2")	12,7 (1/2")
Alimentazione						
Alimentazione unità interna		220-240V ~ 50Hz	220-240V ~ 50Hz	220-240V ~ 50Hz	220-240V ~ 50Hz	220-240V ~ 50Hz
Unità interna						
Diametro scarico condensa	mm	25,0	25,0	25,0	25,0	25,0

(1) Raffrescamento (EN 14511 e EN 14825) temperatura aria ambiente 27 °C b.s. / 19 °C b.u.; temperatura aria esterna 35 °C; velocità turbo; lunghezza linee frigorifere 5 m.
(2) Riscaldamento (EN 14511 e EN 14825) temperatura aria ambiente 20 °C b.s.; temperatura aria esterna 7 °C b.s. / 6 °C b.u.; velocità turbo; lunghezza linee frigorifere 5 m.
(3) La potenza nominale assorbita (corrente nominale assorbita), è la massima potenza elettrica assorbita (corrente massima assorbita) dal sistema, in accordo con la normativa EN 60335-1 e EN 60335-2-40.
(4) Potenza sonora calcolata in campo libero in accordo con UNI EN ISO 3744.
(5) Pressione sonora misurata in camera anecoica a 1,5 m di distanza frontale.

MVA_F

		MVA281F	MVA361F	MVA501F	MVA561F	MVA631F	MVA711F	MVA901F	MVA1121F	MVA1251F	MVA1401F	MVA1601F
Prestazioni in raffrescamento nominali												
Potenza frigorifera (1)	kW	2,80	3,60	5,00	5,60	6,30	7,10	9,00	11,20	12,50	14,00	16,00
Prestazioni in riscaldamento nominali												
Potenza termica (2)	kW	3,20	4,00	5,60	6,30	7,10	8,00	10,00	12,50	14,00	16,00	18,00
Dati elettrici												
Potenza nominale assorbita (3)	W	35	35	55	55	80	80	120	120	120	150	175
Ventilatore												
Tipo	tipo	Centrifugo inverter	Centrifugo inverter	Centrifugo inverter	Centrifugo inverter	Centrifugo inverter	Centrifugo inverter	Centrifugo inverter	Centrifugo inverter	Centrifugo inverter	Centrifugo inverter	Centrifugo inverter
Portata d'aria												
Minima	m^3/h	450	450	600	600	1050	1050	1250	1400	1400	1600	1650
Media	m^3/h	500	500	650	650	1200	1200	1400	1600	1600	1750	1850
Massima	m^3/h	600	600	750	750	1350	1350	1550	1800	1800	2000	2150
Potenza sonora (4)												
Minima	dB(A)	45,0	45,0	48,0	48,0	54,0	54,0	54,0	54,0	54,0	55,0	57,0
Media	dB(A)	48,0	48,0	51,0	51,0	57,0	57,0	56,0	56,0	56,0	57,0	60,0
Massima	dB(A)	52,0	52,0	54,0	54,0	60,0	60,0	59,0	59,0	59,0	61,0	64,0
Pressione sonora (5)												
Minima	dB(A)	29,0	29,0	36,0	36,0	38,0	38,0	41,0	42,0	42,0	43,0	45,0
Media	dB(A)	32,0	32,0	39,0	39,0	41,0	41,0	44,0	44,0	44,0	45,0	48,0
Massima	dB(A)	36,0	36,0	42,0	42,0	44,0	44,0	47,0	47,0	47,0	49,0	52,0
Tubazioni frigorifere												
Diametro attacchi frigoriferi liquido	mm (inch)	6,35 (1/4")	6,35 (1/4")	6,35 (1/4")	9,52 (3/8")	9,52 (3/8")	9,52 (3/8")	9,52 (3/8")	9,52 (3/8")	9,52 (3/8")	9,52 (3/8")	9,52 (3/8")
Diametro attacchi frigoriferi gas	mm (inch)	9,52 (3/8")	12,7 (1/2")	12,7 (1/2")	15,9 (5/8")	15,9 (5/8")	15,9 (5/8")	15,9 (5/8")	15,9 (5/8")	15,9 (5/8")	15,9 (5/8")	19,05 (3/4")
Alimentazione												
Alimentazione unità interna		220-240V ~ 50Hz	220-240V ~ 50Hz	220-240V ~ 50Hz	220-240V ~ 50Hz	220-240V ~ 50Hz	220-240V ~ 50Hz	220-240V ~ 50Hz	220-240V ~ 50Hz	220-240V ~ 50Hz	220-240V ~ 50Hz	220-240V ~ 50Hz
Unità interna												
Diametro scarico condensa	mm	17,0	17,0	17,0	17,0	17,0	17,0	17,0	17,0	17,0	17,0	17,0

(1) Raffrescamento (EN 14511 e EN 14825) temperatura aria ambiente 27 °C b.s. / 19 °C b.u.; temperatura aria esterna 35 °C; velocità turbo; lunghezza linee frigorifere 5 m.
(2) Riscaldamento (EN 14511 e EN 14825) temperatura aria ambiente 20 °C b.s.; temperatura aria esterna 7 °C b.s. / 6 °C b.u.; velocità turbo; lunghezza linee frigorifere 5 m.
(3) La potenza nominale assorbita (corrente nominale assorbita), è la massima potenza elettrica assorbita (corrente massima assorbita) dal sistema, in accordo con la normativa EN 60335-1 e EN 60335-2-40.
(4) Potenza sonora calcolata in campo libero in accordo con UNI EN ISO 3744.
(5) Pressione sonora misurata in camera anecoica a 1,5 m di distanza frontale.

MVA_FS

		MVA220FS	MVA280FS	MVA360FS	MVA450FS	MVA500FS
Prestazioni in raffrescamento nominali						
Potenza frigorifera (1)	kW	2,20	2,80	3,60	4,50	5,00
Prestazioni in riscaldamento nominali						
Potenza termica (2)	kW	2,50	3,20	4,00	5,00	5,50
Dati elettrici						
Potenza nominale assorbita (3)	W	15	15	20	40	40
Ventilatore						
Tipo	tipo	Centrifugo inverter	Centrifugo inverter	Centrifugo inverter	Centrifugo inverter	Centrifugo inverter
Portata d'aria						
Minima	m^3/h	270	270	310	500	500
Media	m^3/h	320	320	400	600	600
Massima	m^3/h	400	400	480	680	680
Potenza sonora (4)						
Minima	dB(A)	37,0	37,0	42,0	49,0	49,0
Media	dB(A)	43,0	43,0	47,0	53,0	53,0
Massima	dB(A)	48,0	48,0	50,0	56,0	56,0
Pressione sonora (5)						
Minima	dB(A)	27,0	27,0	32,0	39,0	39,0
Media	dB(A)	33,0	33,0	37,0	43,0	43,0
Massima	dB(A)	38,0	38,0	40,0	46,0	46,0
Tubazioni frigorifere						
Diametro attacchi frigoriferi liquido	mm (inch)	6,35 (1/4")	6,35 (1/4")	6,35 (1/4")	6,35 (1/4")	6,35 (1/4")
Diametro attacchi frigoriferi gas	mm (inch)	9,52 (3/8")	9,52 (3/8")	12,7 (1/2")	12,7 (1/2")	12,7 (1/2")
Alimentazione						
Alimentazione unità interna		220-240V ~ 50Hz	220-240V ~ 50Hz	220-240V ~ 50Hz	220-240V ~ 50Hz	220-240V ~ 50Hz
Unità interna						
Diametro scarico condensa	mm	17,2	17,2	17,2	17,2	17,2

(1) Raffrescamento (EN 14511 e EN 14825) temperatura aria ambiente 27 °C b.s. / 19 °C b.u.; temperatura aria esterna 35 °C; velocità turbo; lunghezza linee frigorifere 5 m.
(2) Riscaldamento (EN 14511 e EN 14825) temperatura aria ambiente 20 °C b.s.; temperatura aria esterna 7 °C b.s. / 6 °C b.u.; velocità turbo; lunghezza linee frigorifere 5 m.
(3) La potenza nominale assorbita (corrente nominale assorbita), è la massima potenza elettrica assorbita (corrente massima assorbita) dal sistema, in accordo con la normativa EN 60335-1 e EN 60335-2-40.
(4) Potenza sonora calcolata in campo libero in accordo con UNI EN ISO 3744.
(5) Pressione sonora misurata in camera anecoica a 1,5 m di distanza frontale.

MVA_V

		MVA1000V	MVA1400V
Prestazioni in raffrescamento nominali			
Potenza frigorifera (1)	kW	10,00	14,00
Prestazioni in riscaldamento nominali			
Potenza termica (2)	kW	11,00	15,00
Dati elettrici			
Potenza nominale assorbita (3)	W	200	200
Ventilatore			
Tipo	tipo	Centrifugo inverter	Centrifugo inverter
Portata d'aria			
Minima	m^3/h	1400	1400
Media	m^3/h	1600	1600
Massima	m^3/h	1850	1850
Potenza sonora (4)			
Minima	dB(A)	56,0	56,0
Media	dB(A)	58,0	58,0
Massima	dB(A)	60,0	60,0
Pressione sonora (5)			
Minima	dB(A)	46,0	46,0
Media	dB(A)	48,0	48,0
Massima	dB(A)	50,0	50,0
Tubazioni frigorifere			
Diametro attacchi frigoriferi liquido	mm (inch)	9,52 (3/8")	9,52 (3/8")
Diametro attacchi frigoriferi gas	mm (inch)	15,9 (5/8")	15,9 (5/8")
Alimentazione			
Alimentazione unità interna		220-240V ~ 50Hz	220-240V ~ 50Hz
Unità interna			
Diametro scarico condensa	mm	31,0	31,0

(1) Raffrescamento (EN 14511 e EN 14825) temperatura aria ambiente 27 °C b.s. / 19 °C b.u.; temperatura aria esterna 35 °C; velocità turbo; lunghezza linee frigorifere 5 m.
(2) Riscaldamento (EN 14511 e EN 14825) temperatura aria ambiente 20 °C b.s.; temperatura aria esterna 7 °C b.s. / 6 °C b.u.; velocità turbo; lunghezza linee frigorifere 5 m.
(3) La potenza nominale assorbita (corrente nominale assorbita), è la massima potenza elettrica assorbita (corrente massima assorbita) dal sistema, in accordo con la normativa EN 60335-1 e EN 60335-2-40.
(4) Potenza sonora calcolata in campo libero in accordo con UNI EN ISO 3744.
(5) Pressione sonora misurata in camera anecoica a 1,5 m di distanza frontale.

MVA_ERV

		MVA500ERV	MVA800ERV	MVA1000ERV
Prestazioni in raffrescamento nominali				
Potenza frigorifera (1)	kW	8,50	12,00	14,50
Potenza frigorifera scambiatore a pacco alettato (2)	kW	3,60	6,30	8,00
Prestazioni in riscaldamento nominali				
Potenza termica (3)	kW	4,00	10,60	12,00
Potenza termica scambiatore a pacco alettato	kW	2,00	8,04	8,40
Recuperatore				
Tipologia unità		UVNR	UVNR	UVNR
Efficienza termica (4)	%	73	74	73
Ventilatori				
Azionamento	tipo	Variatore di velocità	Variatore di velocità	Variatore di velocità
SFP int	$W/(m^3/s)$	1099,57	1118,00	1059,20
Pressione esterna nominale Δps est. (5)	Pa	150	150	150
Tipo di ventilatore	Tipo	Centrifugo	Centrifugo	Centrifugo
Portata aria nominale	m^3/h	500	800	1000
Dati sonori				
Livello di potenza sonora	dB(A)	55,0	59,0	62,0
Dati generali				
Potenza nominale assorbita	W	270	440	640
Diametro attacchi frigoriferi liquido	mm (inch)	7,89 (5/16″)	9,52 (3/8″)	9,52 (3/8″)
Diametro attacchi frigoriferi gas	mm (inch)	12,7 (1/2″)	15,9 (5/8″)	15,9 (5/8″)
Diametro scarico condensa	mm	26,0	26,0	26,0
Recuperatore				
Alimentazione		220-240V ~ 50Hz	220-240V ~ 50Hz	220-240V ~ 50Hz

(1) Raffrescamento: temperatura aria ambiente 27 °C b.s. / 19.5 °C b.u.; temperatura aria esterna 35 °C; velocità turbo; lunghezza linee frigorifere 5 m; unità interne ed esterne alle stessa altezza.
(2) Utilizzare la potenza dello scambiatore a pacco alettato (frigorifera) per eseguire il calcolo o la selezione dell'unità.
(3) Riscaldamento: temperatura aria ambiente 20 °C b.s.; temperatura aria esterna 7 °C b.s. / 6 °C b.u.; velocità turbo; lunghezza linee frigorifere 5 m; unità interne ed esterne alle stessa altezza.
(4) Efficienza termica conforme al regolamento europeo EU 1253/2014.
(5) Prestazioni riferite ai filtri puliti.
La portata d'aria è calcolata in condizione di pressione statica utile nominale alla velocità alta (high) del ventilatore. La portata potrebbe avere delle variazioni in base alle reali condizioni installative.
La pressione statica nominale è la pressione utile dichiarata, ad unità standard, all'uscita dalla fabbrica. L'utilizzo di altri filtri potrebbe variare le performance dell'unità.

DATI PRESTAZIONALI UNITÀ ESTERNA SISTEMA A 2 TUBI

		MVAS 1201S	MVAS 1201T	MVAS 1401S	MVAS 1401T	MVAS 1601S	MVAS 1601T
Prestazioni in raffrescamento nominali							
Potenza frigorifera (1)	kW	12,10	12,10	14,00	14,00	16,00	16,00
Potenza assorbita a freddo (1)	kW	3,03	3,03	3,59	3,59	4,75	4,75
Prestazioni in riscaldamento nominali							
Potenza termica (2)	kW	14,00	14,00	16,50	16,50	18,00	18,00
Potenza assorbita a caldo (2)	kW	3,27	3,27	3,95	3,95	4,65	4,65
Ventilatore							
Tipo	tipo	Assiale inverter	Assiale inverter	Assiale inverter	Assiale inverter	Assiale inverter	Assiale inverter
Numero	n°	2	2	2	2	2	2
Portata d'aria							
Nominale	m^3/h	6000	6000	6300	6300	6600	6600
Pressione sonora (3)							
Nominale	dB(A)	57,0	57,0	58,0	58,0	58,0	58,0
Compressore							
Tipo	tipo	Scroll inverter	Scroll inverter	Scroll inverter	Scroll inverter	Scroll inverter	Scroll inverter
Numero	n°	1	1	1	1	1	1
Refrigerante	tipo	R410A	R410A	R410A	R410A	R410A	R410A
Carica refrigerante	kg	3,3	3,3	3,3	3,3	3,3	3,3
Dati elettrici							
Corrente nominale assorbita (4)	A	30,4	11,1	33,7	12,0	36,3	12,5
Tubazioni frigorifere							
Massima lunghezza tubazioni frigorifere	m	300	300	300	300	300	300
Alimentazione							
Alimentazione unità esterna		220-245V ~ 50Hz	380-415V ~ 3N 50Hz	220-245V ~ 50Hz	380-415V ~ 3N 50Hz	220-245V ~ 50Hz	380-415V ~ 3N 50Hz

(1) Raffrescamento (EN 14511 e EN 14825) temperatura aria ambiente 27 °C b.s. / 19 °C b.u.; temperatura aria esterna 35 °C; velocità turbo; lunghezza linee frigorifere 5 m.
(2) Riscaldamento (EN 14511 e EN 14825) temperatura aria ambiente 20 °C b.s.; temperatura aria esterna 7 °C b.s. / 6 °C b.u.; velocità turbo; lunghezza linee frigorifere 5 m.
(3) Pressione sonora misurata in camera anecoica a 1,5 m di distanza frontale.
(4) La potenza nominale assorbita (corrente nominale assorbita), è la massima potenza elettrica assorbita (corrente massima assorbita) dal sistema, in accordo con la normativa EN 60335-1 e EN 60335-2-40.

		MVAS 2242T	MVAS 2803T	MVAS 3352T
Prestazioni in raffrescamento nominali				
Potenza frigorifera (1)	kW	22,40	28,00	33,50
Potenza assorbita a freddo (1)	kW	6,12	13,02	12,88
Prestazioni in riscaldamento nominali				
Potenza termica (2)	kW	22,40	28,00	33,50
Potenza assorbita a caldo (2)	kW	4,90	8,00	10,47
Ventilatore				
Tipo	tipo	Assiale inverter	Assiale inverter	Assiale inverter
Numero	n°	2	2	2
Portata d'aria				
Nominale	m^3/h	8000	11000	11000
Dati sonori calcolati durante il funzionamento a freddo				
Livello di pressione sonora massima	dB(A)	58,0	62,0	62,0
Livello di potenza sonora massima	dB(A)	78,0	80,0	80,0
Dati sonori calcolati durante il funzionamento a caldo				
Livello di pressione sonora massima	dB(A)	58,0	64,0	64,0
Livello di potenza sonora massima	dB(A)	79,0	82,0	82,0
Compressore				
Tipo	tipo	Rotary	Rotary	Rotary
Numero	n°	1	1	1
Refrigerante	tipo	R410A	R410A	R410A
Carica refrigerante	kg	5,5	7,1	8,5
Dati elettrici				
Corrente nominale assorbita (3)	A	17,2	22,5	24,5
Tubazioni frigorifere				
Massima lunghezza tubazioni frigorifere	m	300	300	300
Alimentazione				
Alimentazione unità esterna		380-415V ~ 3N 50Hz	380-415V ~ 3N 50Hz	380-415V ~ 3N 50Hz

(1) Raffrescamento (EN 14511 e EN 14825) temperatura aria ambiente 27 °C b.s. / 19 °C b.u.; temperatura aria esterna 35 °C; velocità turbo; lunghezza linee frigorifere 5 m.
(2) Riscaldamento (EN 14511 e EN 14825) temperatura aria ambiente 20 °C b.s.; temperatura aria esterna 7 °C b.s. / 6 °C b.u.; velocità turbo; lunghezza linee frigorifere 5 m.
(3) La potenza nominale assorbita (corrente nominale assorbita), è la massima potenza elettrica assorbita (corrente massima assorbita) dal sistema, in accordo con la normativa EN 60335-1 e EN 60335-2-40.

		MVBM 2240T	MVBM 2800T	MVBM 3350T	MVBM 4000T	MVBM 4500T	MVBM 5040T	MVBM 5600T	MVBM 6150T
Prestazioni in raffrescamento nominali									
Potenza frigorifera (1)	kW	22,40 (2)	28,00 (2)	33,50 (2)	40,00 (2)	45,00 (2)	50,40 (2)	52,00 (2)	52,00 (2)
Prestazioni in raffrescamento massime									
Potenza frigorifera	kW	22,40	28,00	33,50	40,00	45,00	50,40	56,00	61,50
Prestazioni in riscaldamento nominali									
Potenza termica (3)	kW	22,40 (2)	28,00 (2)	33,50 (2)	40,00 (2)	45,00 (2)	50,40 (2)	56,00 (2)	56,00 (2)
Prestazioni in riscaldamento massime									
Potenza termica	kW	25,00	31,50	37,50	45,00	50,00	56,50	63,00	69,00
Ventilatore									
Tipo	tipo	Assiale inverter	Assiale inverter	Assiale inverter	Assiale inverter	Assiale inverter	Assiale inverter	Assiale inverter	Assiale inverter
Numero	n°	1	1	1	2	2	2	2	2
Portata d'aria									
Nominale	m^3/h	9750	10500	11100	13500	15400	16000	16500	16500
Pressione sonora (4)									
Nominale	dB(A)	56,0	57,0	59,0	59,0	60,0	61,0	62,0	63,0
Compressore									
Tipo	tipo	Scroll inverter	Scroll inverter	Scroll inverter	Scroll inverter	Scroll inverter	Scroll inverter	Scroll inverter	Scroll inverter
Numero	n°	1	1	1	1	1	2	2	2
Refrigerante	tipo	R410A	R410A	R410A	R410A	R410A	R410A	R410A	R410A
Carica refrigerante	kg	5,5	5,5	7,5	7,5	7,5	8,3	8,3	8,3
Dati elettrici									
Corrente nominale assorbita (5)	A	23,0	23,5	24,1	37,5	39,3	47,0	48,0	49,0
Tubazioni frigorifere									
Tipo attacchi frigoriferi	Tipo	A saldare	A saldare	A saldare	A saldare	A saldare	A saldare	A saldare	A saldare
Diametro attacchi frigoriferi liquido	mm (inch)	9,52 (3/8")	9,52 (3/8")	12,7 (1/2")	12,7 (1/2")	12,7 (1/2")	15,9 (5/8")	15,9 (5/8")	15,9 (5/8")
Diametro attacchi frigoriferi gas	mm (inch)	19,05 (3/4")	22,2 (7/8")	25,4 (1")	25,4 (1")	28,6 (1" 1/8)	28,6 (1" 1/8)	28,6 (1" 1/8)	28,6 (1" 1/8)
Massima lunghezza tubazioni frigorifere	m	1000	1000	1000	1000	1000	1000	1000	1000
Alimentazione									
Alimentazione unità esterna		380-415V~3N 50Hz	380-415V~3N 50Hz	380-415V~3N 50Hz	380-415V~3N 50Hz	380-415V~3N 50Hz	380-415V~3N 50Hz	380-415V~3N 50Hz	380-415V~3N 50Hz

(1) Raffrescamento (EN 14511 e EN 14825) temperatura aria ambiente 27 °C b.s. / 19 °C b.u.; temperatura aria esterna 35 °C; velocità turbo; lunghezza linee frigorifere 5 m.
(2) la potenza frigorifera del sistema effettivamente selezionato potrebbe essere differente rispetto al valore riportato in tabella; per determinare i dati di prestazione in raffrescamento di ogni sistema MVBM fare riferimento al software di selezione
(3) Riscaldamento (EN 14511 e EN 14825) temperatura aria ambiente 20 °C b.s.; temperatura aria esterna 7 °C b.s. / 6 °C b.u.; velocità turbo; lunghezza linee frigorifere 5 m.
(4) Pressione sonora misurata in camera anecoica a 1,5 m di distanza frontale.
(5) La potenza nominale assorbita (corrente nominale assorbita), è la massima potenza elettrica assorbita (corrente massima assorbita) dal sistema, in accordo con la normativa EN 60335-1 e EN 60335-2-40.

DATI PRESTAZIONALI UNITÀ ESTERNA SISTEMA A 3 TUBI

		MVBHR2240T	MVBHR2800T	MVBHR3350T	MVBHR4000T	MVBHR4500T	MVBHR5040T	MVBHR5600T	MVBHR6150T
Prestazioni in raffrescamento nominali									
Potenza frigorifera (1)	kW	22,40	28,00	33,50	40,00	45,00	50,40	52,00	52,00
Prestazioni in raffrescamento massime									
Potenza frigorifera	kW	22,40	28,00	33,50	40,00	45,00	50,40	56,00	61,50
Prestazioni in riscaldamento nominali									
Potenza termica (2)	kW	22,40	28,00	33,50	40,00	45,00	50,40	56,00	56,00
Prestazioni in riscaldamento massime									
Potenza termica	kW	25,00	31,50	37,50	45,00	50,00	56,50	63,00	69,00
Ventilatore									
Tipo	tipo	Assiale inverter	Assiale inverter	Assiale inverter	Assiale inverter	Assiale inverter	Assiale inverter	Assiale inverter	Assiale inverter
Numero	n°	1	1	1	2	2	2	2	2
Portata d'aria									
Massima	m^3/h	9750	10500	11100	13500	15400	16000	16500	16500
Compressore									
Tipo	tipo	Scroll inverter	Scroll inverter	Scroll inverter	Scroll inverter	Scroll inverter	Scroll inverter	Scroll inverter	Scroll inverter
Numero	n°	1	1	1	1	1	2	2	2
Carica refrigerante	kg	8,2	8,5	9,6	11,1	11,6	12,8	12,8	13,3
Dati elettrici									
Corrente nominale assorbita (3)	A	23,0	23,5	24,1	37,5	39,3	47,0	48,0	49,0
Tubazioni frigorifere									
Tipo attacchi frigoriferi	Tipo	A saldare	A saldare	A saldare	A saldare	A saldare	A saldare	A saldare	A saldare
Diametro attacchi frigoriferi liquido	mm (inch)	9,52 (3/8")	9,52 (3/8")	12,7 (1/2")	12,7 (1/2")	12,7 (1/2")	15,9 (5/8")	15,9 (5/8")	15,9 (5/8")
Diametro attacchi frigoriferi gas bassa pressione	mm (inch)	19,05 (3/4")	22,2 (7/8")	25,4 (1")	25,4 (1")	28,6 (1 1/8")	28,6 (1 1/8")	28,6 (1 1/8")	28,6 (1 1/8")
Diametro attacchi frigoriferi gas alta pressione	mm (inch)	15,9 (5/8")	19,05 (3/4")	19,05 (3/4")	22,2 (7/8")	22,2 (7/8")	25,4 (1")	25,4 (1")	25,4 (1")
Massima lunghezza tubazioni frigorifere	m	1000	1000	1000	1000	1000	1000	1000	1000
Alimentazione									
Alimentazione unità esterna		380-415V ~ 3N 50Hz	380-415V ~ 3N 50Hz	380-415V ~ 3N 50Hz	380-415V ~ 3N 50Hz	380-415V ~ 3N 50Hz	380-415V ~ 3N 50Hz	380-415V ~ 3N 50Hz	380-415V ~ 3N 50Hz

(1) Raffrescamento (EN 14511 e EN 14825) temperatura aria ambiente 27 °C b.s. / 19 °C b.u.; temperatura aria esterna 35 °C; velocità turbo; lunghezza linee frigorifere 5 m.
(2) Riscaldamento (EN 14511 e EN 14825) temperatura aria ambiente 20 °C b.s.; temperatura aria esterna 7 °C b.s. / 6 °C b.u.; velocità turbo; lunghezza linee frigorifere 5 m.
(3) La potenza nominale assorbita (corrente nominale assorbita), è la massima potenza elettrica assorbita (corrente massima assorbita) dal sistema, in accordo con la normativa EN 60335-1 e EN 60335-2-40.

DIMENSIONI E PESI UNITÀ INTERNE

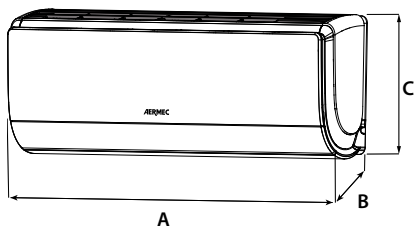

MVA_WL

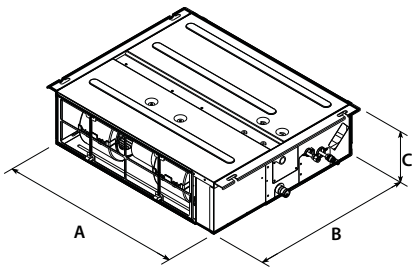

MVA_D

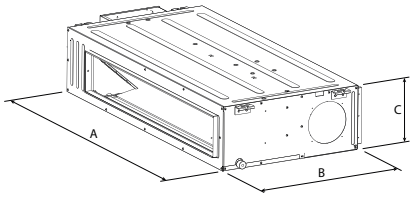

MVA_DH

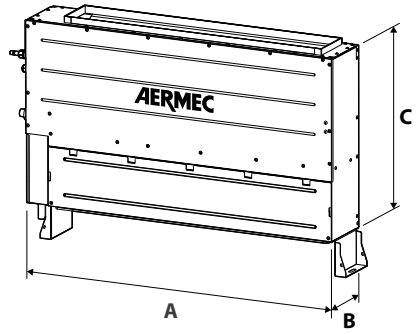

MVA_DV

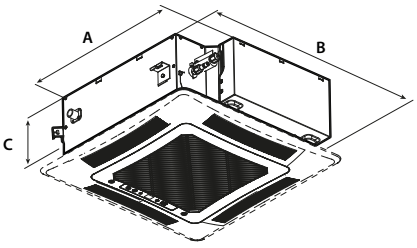

MVA_C / MVA_CS

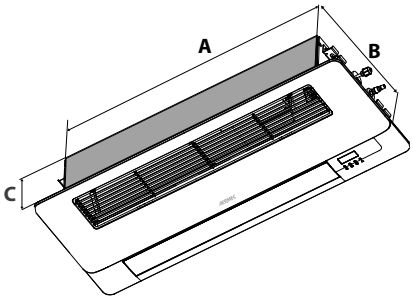

MVA_C1

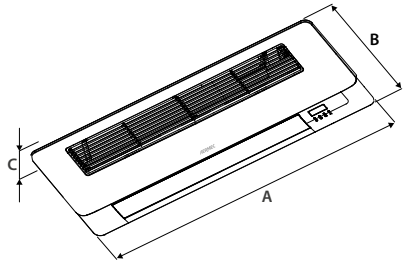

GLC1

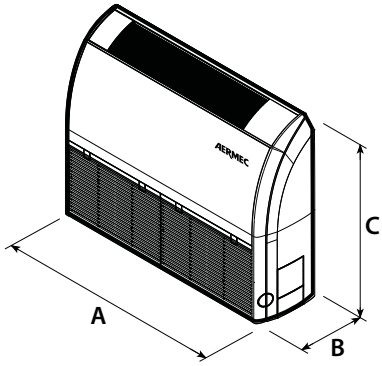

MVA_F

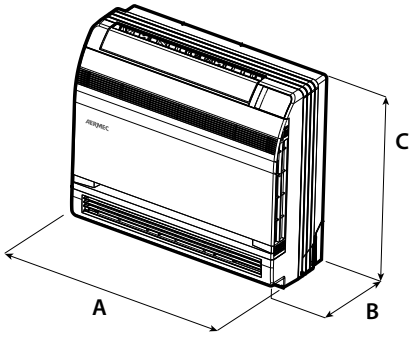

MVA_FS

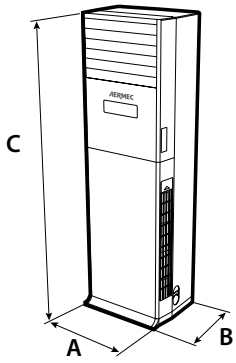

MVA_V

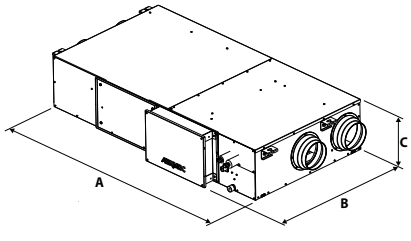

MVA_ERV

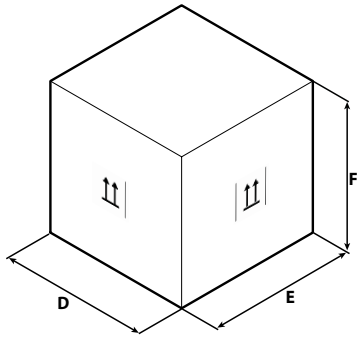

Esempio imballo

MVA_WL

		MVA220WL	MVA280WL	MVA360WL	MVA450WL	MVA500WL	MVA560WL	MVA630WL	MVA710WL
Unità interna									
A	mm	845	845	845	970	970	1078	1078	1078
B	mm	209	209	209	224	224	246	246	246
C	mm	289	289	289	300	300	325	325	325
D	mm	976	976	976	1096	1096	1203	1203	1203
E	mm	281	281	281	320	320	350	350	350
F	mm	379	379	379	383	383	413	413	413
Peso netto	kg	11,0	11,0	11,0	13,0	13,0	16,0	16,0	16,0
Peso per trasporto	kg	13,0	13,0	13,0	16,0	16,0	19,0	19,0	19,0

MVA_D

		MVA222D	MVA252D	MVA282D	MVA322D	MVA362D	MVA402D
Unità interna							
A	mm	710	710	710	710	710	1010
B	mm	462	462	462	462	462	462
C	mm	200	200	200	200	200	200
D	mm	1008	1008	1008	1008	1008	1308
E	mm	568	568	568	568	568	568
F	mm	275	275	275	275	275	275
Peso netto	kg	18,5	18,5	18,5	19,0	19,0	24,0
Peso per trasporto	kg	23,5	23,5	23,5	24,0	24,0	30,0

		MVA452D	MVA502D	MVA562D	MVA632D	MVA712D	MVA802D
Unità interna							
A	mm	1010	1010	1010	1010	1310	1310
B	mm	462	462	462	462	462	462
C	mm	200	200	200	200	200	200
D	mm	1308	1308	1308	1308	1608	1608
E	mm	568	568	568	568	568	568
F	mm	275	275	275	275	275	275
Peso netto	kg	24,0	24,0	25,0	25,0	31,0	31,0
Peso per trasporto	kg	30,0	30,0	31,0	31,0	37,5	37,5

		MVA901D	MVA1001D	MVA1121D	MVA1251D	MVA1401D
Unità interna						
A	mm	1340	1340	1340	1340	1340
B	mm	655	655	655	655	655
C	mm	260	260	260	260	260
D	mm	1588	1588	1588	1588	1588
E	mm	858	858	858	858	858
F	mm	315	315	315	315	315
Peso netto	kg	46,0	46,0	46,0	47,0	47,0
Peso per trasporto	kg	55,0	55,0	55,0	56,0	56,0

MVA_DV

		MVA220DV	MVA280DV	MVA360DV	MVA450DV	MVA560DV	MVA630DV	MVA710DV
Unità interna								
A	mm	700	700	700	900	1100	1100	1100
B	mm	200	200	200	200	200	200	200
C	mm	615	615	615	615	615	615	615
D	mm	893	893	893	1123	1323	1323	1323
E	mm	305	305	305	305	305	305	305
F	mm	743	743	743	743	743	743	743
Peso netto	kg	23,0	23,0	23,0	27,0	32,0	32,0	32,0
Peso per trasporto	kg	30,0	30,0	30,0	36,0	41,0	41,0	41,0

MVA_DH

		MVA222DH	MVA252DH	MVA282DH	MVA322DH	MVA362DH	MVA402DH	MVA452DH	MVA502DH	MVA562DH
Unità interna										
A	mm	700	700	700	700	700	700	700	700	1000
B	mm	700	700	700	700	700	700	700	700	700
C	mm	300	300	300	300	300	300	300	300	300
D	mm	897	897	897	897	897	897	897	897	1205
E	mm	808	808	808	808	808	808	808	808	813
F	mm	360	360	360	360	360	360	360	360	360
Peso netto	kg	30,5	30,5	30,5	30,5	30,5	31,5	31,5	31,5	40,5
Peso per trasporto	kg	36,0	36,0	36,0	36,0	36,0	37,0	37,0	37,0	46,5

		MVA632DH	MVA712DH	MVA802DH	MVA902DH	MVA1002DH	MVA1122DH	MVA1252DH	MVA1402DH	MVA1602DH
Unità interna										
A	mm	1000	1000	1000	1400	1400	1400	1400	1400	1400
B	mm	700	700	700	700	700	700	700	700	700
C	mm	300	300	300	300	300	300	300	300	300
D	mm	1205	1205	1205	1600	1600	1600	1600	1600	1600
E	mm	813	813	813	813	813	813	813	813	813
F	mm	360	360	360	365	365	365	365	365	365
Peso netto	kg	40,5	41,0	41,0	54,0	54,0	54,0	54,0	54,5	54,5
Peso per trasporto	kg	46,5	47,0	47,0	61,0	61,0	61,0	61,0	61,5	61,5

		MVA2240DH	MVA2800DH
Unità interna			
A	mm	1483	1686
B	mm	791	870
C	mm	385	450
D	mm	1758	1788
E	mm	883	988
F	mm	470	580
Peso netto	kg	82,0	105,0
Peso per trasporto	kg	104,0	140,0

MVA_CS

		MVA151CS	MVA181CS	MVA221CS	MVA281CS	MVA361CS	MVA451CS	MVA501CS	MVA561CS
Unità interna									
A	mm	570	570	570	570	570	570	570	570
B	mm	570	570	570	570	570	570	570	570
C	mm	265	265	265	265	265	265	265	265
D	mm	698	698	698	698	698	698	698	698
E	mm	653	653	653	653	653	653	653	653
F	mm	295	295	295	295	295	295	295	295
Peso netto	kg	18,0	18,0	18,0	18,0	18,0	18,0	18,0	18,0
Peso per trasporto	kg	23,0	23,0	23,0	23,0	23,0	23,0	23,0	23,0

MVA_C

		MVA221C	MVA281C	MVA361C	MVA451C	MVA501C	MVA561C	MVA631C	MVA711C
Unità interna									
A	mm	840	840	840	840	840	840	840	840
B	mm	840	840	840	840	840	840	840	840
C	mm	240	240	240	240	240	240	240	240
D	mm	963	963	963	963	963	963	963	963
E	mm	963	963	963	963	963	963	963	963
F	mm	325	325	325	325	325	325	325	325
Peso netto	kg	27,0	27,0	27,0	27,0	28,0	28,0	28,0	28,0
Peso per trasporto	kg	35,0	35,0	35,0	35,0	36,0	36,0	36,0	36,0

		MVA801C	MVA901C	MVA1001C	MVA1121C	MVA1251C	MVA1401C	MVA1601C
Unità interna								
A	mm	840	840	840	840	840	840	840
B	mm	840	840	840	840	840	840	840
C	mm	240	240	240	290	290	290	290
D	mm	963	963	963	963	963	963	963
E	mm	963	963	963	963	963	963	963
F	mm	325	325	325	375	375	375	375
Peso netto	kg	29,0	29,0	29,0	33,0	33,0	33,0	36,0
Peso per trasporto	kg	37,0	37,0	37,0	42,0	42,0	42,0	44,0

MVA_C1

		MVA220C1	MVA280C1	MVA360C1	MVA450C1	MVA500C1
Unità interna						
A	mm	987	987	987	987	987
B	mm	385	385	385	385	385
C	mm	178	178	178	178	178
D	mm	1307	1307	1307	1307	1307
E	mm	501	501	501	501	501
F	mm	310	310	310	310	310
Peso netto	kg	20,0	20,0	20,0	21,0	21,0
Peso per trasporto	kg	27,0	27,0	27,0	29,0	29,0

MVA_F

		MVA280F	MVA281F	MVA360F	MVA361F	MVA500F	MVA501F	MVA561F	MVA630F	MVA631F	MVA710F
Unità interna											
A	mm	1220	870	1220	870	1220	870	870	1420	1200	1420
B	mm	225	235	225	235	225	235	235	245	235	245
C	mm	700	665	700	665	700	665	665	700	665	700
D	mm	1343	973	1343	973	1343	973	973	1548	1303	1548
E	mm	315	300	315	300	315	300	300	345	300	345
F	mm	823	770	823	770	823	770	770	828	770	828
Peso netto	kg	40,0	24,0	40,0	24,0	40,0	25,0	25,0	50,0	32,0	50,0
Peso per trasporto	kg	49,0	29,0	49,0	29,0	49,0	30,0	30,0	58,0	38,0	58,0

		MVA711F	MVA900F	MVA901F	MVA1120F	MVA1121F	MVA1250F	MVA1251F	MVA1400F	MVA1401F	MVA1601F
Unità interna											
A	mm	1200	1420	1200	1700	1570	1700	1570	1700	1570	1570
B	mm	235	245	235	245	235	245	235	245	235	235
C	mm	665	700	665	700	665	700	665	700	665	665
D	mm	1303	1548	1303	1828	1669	1828	1669	1828	1669	1669
E	mm	300	345	300	345	300	345	300	345	300	300
F	mm	770	828	770	828	770	828	770	828	770	770
Peso netto	kg	32,0	50,0	33,0	60,0	41,0	60,0	41,0	60,0	43,0	43,0
Peso per trasporto	kg	38,0	58,0	39,0	68,0	48,0	68,0	48,0	68,0	50,0	50,0

MVA_FS

		MVA220FS	MVA280FS	MVA360FS	MVA450FS	MVA500FS
Unità interna						
A	mm	700	700	700	700	700
B	mm	215	215	215	215	215
C	mm	600	600	600	600	600
D	mm	780	780	780	780	780
E	mm	285	285	285	285	285
F	mm	682	682	682	682	682
Peso netto	kg	16,0	16,0	16,0	16,0	16,0
Peso per trasporto	kg	19,0	19,0	19,0	19,0	19,0

MVA_V

		MVA1000V	MVA1400V
Unità interna			
A	mm	580	580
B	mm	400	400
C	mm	1870	1870
D	mm	738	738
E	mm	545	545
F	mm	2083	2083
Peso netto	kg	54,0	57,0
Peso per trasporto	kg	74,0	77,0

MVA_ERV

		MVA500ERV	MVA800ERV	MVA1000ERV
Dimensioni e pesi				
A	mm	1700	1800	1800
B	mm	880	1185	1185
C	mm	340	390	390
D	mm	1988	2110	2110
E	mm	1138	1440	1440
F	mm	535	567	567
Peso netto	kg	120,0	158,0	158,0
Peso per trasporto	kg	175,0	225,0	225,0

GLC1 / GL40B / GLG40S / GLG40

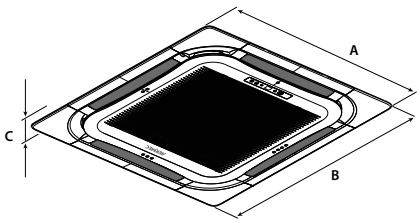

GLG40S / GLG40 / GL40B

		GLC1	GL40B	GLG40S	GLG40
Unità interna					
A	mm	1200	1040	620	950
B	mm	460	1040	620	950
C	mm	55	65	48	52
D	mm	1265	1137	701	1033
E	mm	536	1137	701	1038
F	mm	118	140	125	112
Peso netto	kg	4,0	8,0	3,0	6,0
Peso per trasporto	kg	6,0	12,0	5,0	10,0

DIMENSIONI E PESI UNITÀ ESTERNE

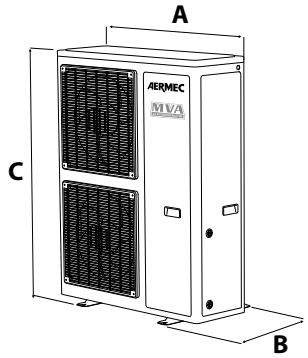

MVAS

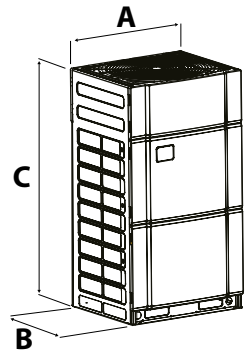

MVBM2240T-2800T-3350T

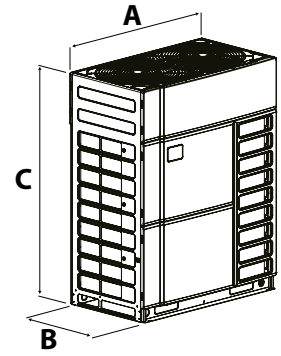

MVBM4000T-4500T
5040T-5600T-6150T

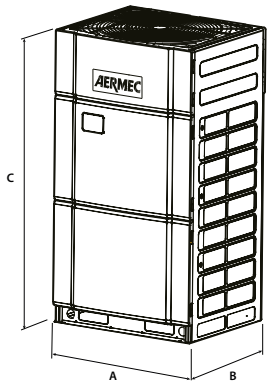

MVBHR2240T-2800T-3350T

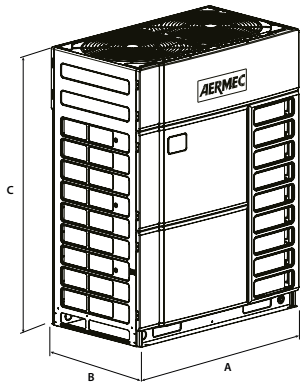

MVBHR4000T-4500T-5040T-5600T-6150T

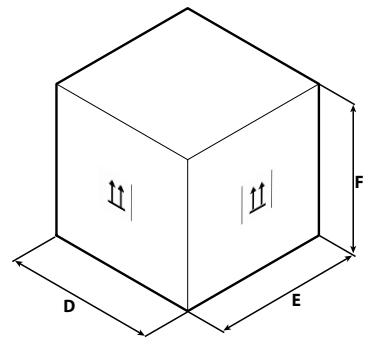

Esempio imballo

MVAS

		MVAS 1201S	MVAS 1201T	MVAS 1401S	MVAS 1401T	MVAS 1601S	MVAS 1601T	MVAS 2242T	MVAS 2803T	MVAS 3352T
Unità esterna										
A	mm	900	900	900	900	900	900	940	940	940
B	mm	340	340	340	340	340	340	320	460	460
C	mm	1345	1345	1345	1345	1345	1345	1430	1615	1615
D	mm	1408	1048	1408	1048	1408	1048	1038	1038	1038
E	mm	458	458	458	458	458	458	438	578	578
F	mm	1507	1507	1507	1507	1507	1507	1580	1765	1765
Peso netto	kg	110,0	120,0	110,0	120,0	110,0	120,0	133,0	163,0	174,0
Peso per trasporto	kg	123,0	133,0	123,0	133,0	123,0	133,0	144,0	175,0	187,0

MVBM

		MVBM 2240T	MVBM 2800T	MVBM 3350T	MVBM 4000T	MVBM 4500T	MVBM 5040T	MVBM 5600T	MVBM 6150T
Unità esterna									
A	mm	930	930	930	1340	1340	1340	1340	1340
B	mm	775	775	775	775	775	775	775	775
C	mm	1690	1690	1690	1690	1690	1690	1690	1690
D	mm	1000	1000	1000	1400	1400	1400	1400	1400
E	mm	830	830	830	830	830	830	830	830
F	mm	1855	1855	1855	1855	1855	1855	1855	1855
Peso netto	kg	220,0	220,0	240,0	300,0	300,0	350,0	350,0	355,0
Peso per trasporto	kg	230,0	230,0	250,0	315,0	315,0	365,0	365,0	370,0

MVBHR

		MVBHR2240T	MVBHR2800T	MVBHR3350T	MVBHR4000T	MVBHR4500T	MVBHR5040T	MVBHR5600T	MVBHR6150T
Unità esterna									
A	mm	930	930	930	1340	1340	1340	1340	1340
B	mm	775	775	775	775	775	775	775	775
C	mm	1690	1690	1690	1690	1690	1690	1690	1690
D	mm	1000	1000	1000	1400	1400	1400	1400	1400
E	mm	830	830	830	830	830	830	830	830
F	mm	1855	1855	1855	1855	1855	1855	1855	1855
Peso netto	kg	243,0	243,0	256,0	325,0	325,0	385,0	385,0	385,0
Peso per trasporto	kg	253,0	253,0	266,0	340,0	340,0	400,0	400,0	400,0

Aermec si riserva la facoltà di apportare in qualsiasi momento tutte le modifiche ritenute necessarie per il miglioramento del prodotto con eventuale modifica dei relativi dati tecnici.

Aermec S.p.A.
Via Roma, 996 - 37040 Bevilacqua (VR) - Italia
Tel. 0442633111 - Telefax 044293577
www.aermec.com

Numero Verde
800-843085

PRODOTTI COMPLEMENTARI

Aermec dispone inoltre di soluzioni specifiche che soddisfano le richieste per la climatizzazione degli ambienti e le esigenze di installazione in particolari condizioni costruttive.

PRODOTTI COMPLEMENTARI

			P. aria (m^3/h)	P. frig. (kW)	P. term. (kW)	Pag.
	Sistemi e kit solari A.C.S.					
	GSA - KSA - CXS	Sistemi solari, kit solari con pannelli ad alta efficienza e collettori solari sottovuoto				1004
	Accumuli idraulici					
	SAF	Termo accumuli con produzione istantanea di Acqua Calda Sanitaria	-	-	-	1008
	SAP	Gruppo di accumulo da 75l a 3500l	-	-	-	1010
	Kit idronici Plug &play					
	WST	Kit idronico plug&play	-	80-1500	-	1013
	Torri di raffreddamento					
	TRA	Torri di raffreddamento	-	-	-	1016
	Condensatori remoti e Raffreddatori di liquido					
new	**Condensatori remoti - Dry Cooler**		-	8-2200	-	1019
	Condizionatori condensati ad acqua					
	FW-R	Condizionatore condensato ad acqua	-	2,9-4,0	4,3-5,2	1025
	CWX-CWXM	Unità motocondensante ad acqua	-	2,7-7,1	-	1027
	Deumidificatore					
	DMT	Deumidificatore	-	-	-	1030
	DMH -DMV	Deumidificatore	-	-	-	1034

SISTEMI E KIT SOLARI A.C.S.

Sistemi solari, kit solari con pannelli ad alta efficienza e collettori solari sottovuoto

- **Sistemi solari completi con accumulo per abbinamento a pompa di calore**
- **Kit solari senza accumulo per abbinamento ad accumuli di terzo fornitore**
- **Collettori solari sottovuoto ad altissima efficienza**
- **Dispositivo oscurante anti-stagnazione opzionale**



DESCRIZIONE

I sistemi solari Aermec della serie GSA °-E per acqua calda sanitaria sono realizzati per un'agevole integrazione con impianti a pompa di calore, e sono costituiti da collettori solari sottovuoto, stazione solare dotata di circolatore elettronico ad alta efficienza, centralina solare e accumulo a doppia serpentina.
La serpentina supplementare per la sorgente integrativa è dimensionata con superficie di scambio maggiorata ed è idoneo all'abbinamento con pompe di calore.
I sistemi solari Aermec serie GSA °-E sono completi di collettori sottovuoto ad elevatissima efficienza, che possono essere dotati di sistema oscurante opzionale anti-stagnazione: I collettori solari sono dimensionati in funzione delle capacità degli accumuli (da 300 litri o da 500 litri) in modo da garantire una elevata quota di energia rinnovabile sulla produzione di a.c.s. ed ottimizzare il sistema dal punto di vista economico.
Sono disponibili anche Kit solari con gli stessi dimensionamenti dei sistemi completi ma in versione senza accumulo, per abbinamento ad accumuli di terzo fornitore (l'idoneità degli accumuli è in questo caso da verificare a cura del progettista).
I sistemi completi ed i kit senza accumulo sono da completare con i necessari staffaggi dei collettori a tetto, che sono disponibili come accessori per le diverse tipologie di tetto (tetto a falda con tegola, con coppo, universale con collegamento a vite, e tetto piano).

VERSIONI

I collettori solari sottovuoto sono disponibili anche singolarmente, nelle due taglie da 15 tubi e da 21 tubi; ciascuna taglia è disponibile in versione standard ° ed in versione E con dispositivo oscurante anti-stagnazione.

Sistema solare completo GSA

I sistemi solari completi GSA °-Esono disponibili nelle due taglie da 300 litri abbinato ad un collettore solare da 21 tubi e da 500 litri abbinato a due collettori solari da 15 tubi cadauno; ciascuna taglia è disponibile in versione ° (standard) ed E (con sistema oscurante anti-stagnazione).

Campo	Descrizione
1,2,3	**GSA**
4,5,6	**Taglia** 300, 500
7	**Versione**
	° Sistema solare completo con collettore sottovuoto
	E Sistema solare completo con collettore sottovuoto con dispositivo oscurante anti-stagnazione

Kit solari senza accumulo

I kit solari KSA sono disponibili in due taglie (taglia con collettore singolo da 21 tubi e taglia con due collettori da 15 tubi cadauno), ciascuna taglia è disponibile in versione standard ° ed in versione E con dispositivo oscurante anti-stagnazione.

Campo	Descrizione
1,2,3	**KSA**
4,5	**Taglia** 21, 30
6	**Versione**
	° Kit solare con collettore sottovuoto
	E Kit solare completo con collettore sottovuoto con dispositivo oscurante anti-stagnazione

Collettori solari sottovuoto

I collettori solari sottovuoto sono disponibili anche singolarmente, nelle due taglie da 15 tubi e da 21 tubi; ciascuna taglia è disponibile in versione standard ° ed in versione E con dispositivo oscurante anti-stagnazione.

Campo	Descrizione
1,2,3	**CXS**
4,5	**Taglia** 15, 21
6	**Versione**
	° Collettore solare completo sottovuoto
	E Collettore solare completo sottovuoto con dispositivo oscurante anti-stagnazione

ACCESSORI

CSB: Set base + cover.
CSP: Set base + cover.
KSB: Set base (per terminazione stringa pannelli; già compreso nei sistemi e nei kit).
KSP: Set plus (per collegamento di pannelli; già compreso nei sistemi e nei kit).
MIX10: Tanica da 10 litri di soluzione antigelo pre-miscelata per rabbocchi e/o riempimento di sistemi solari con collettori sotto-vuoto.
MIX20: Tanica da 20 litri di soluzione antigelo pre-miscelata per rabbocchi e/o riempimento di sistemi solari con collettori sotto-vuoto
STC (x1): Staffaggio per collettore sottovuoto (con o senza Eclypse) su tetto a falda a coppo.
STC21: Staffaggio per 1 collettore sottovuoto da 21 tubi (con o senza Eclypse) su tetto a falda a coppo.
STC30: Staffaggio per 2 collettori sottovuoto da 15 tubi cad. (con o senza Eclypse) su tetto a falda a coppo.
STP (x1): Staffaggio per collettore sottovuoto (con o senza Eclypse) su tetto piano.
STP21: Staffaggio per 1 collettore sottovuoto da 21 tubi (con o senza Eclypse) su tetto piano.
STP30: Staffaggio per 2 collettori sottovuoto da 15 tubi cad. (con o senza Eclypse) su tetto piano.
STT (x1): Staffaggio per collettore sottovuoto (con o senza Eclypse) su tetto a falda a tegola.
STT21: Staffaggio per 1 collettore sottovuoto da 21 tubi (con o senza Eclypse) su tetto a falda a tegola.
STT30: Staffaggio per 2 collettori sottovuoto da 15 tubi cad. (con o senza Eclypse) su tetto a falda a tegola.
STV15: Staffaggio per 1 collettore sottovuoto da 15 tubi (con o senza Eclypse) su tetto a falda collegamento a vite.
STV21: Staffaggio per 1 collettore sottovuoto da 21 tubi (con o senza Eclypse) su tetto a falda collegamento a vite.
STV30: Staffaggio per collettore sottovuoto (con o senza Eclypse) su tetto a falda collegamento a vite.

COMPATIBILITÀ ACCESSORI

Staffaggio per collettore su tetto a falda a tegola

Accessorio	GSA300E	GSA300°	GSA500E	GSA500°
STT (x1)	•	•		
STT (x2)			•	•

Accessorio	KSA21E	KSA21°	KSA30E	KSA30°
STT (x1)	•	•		
STT (x2)			•	•

Staffaggio per collettore su tetto a falda a coppo

Accessorio	GSA300E	GSA300°	GSA500E	GSA500°
STC (x1)	•	•		
STC (x2)			•	•

Accessorio	KSA21E	KSA21°	KSA30E	KSA30°
STC (x1)	•	•		
STC (x2)			•	•

Staffaggio per collettore su tetto a falda collegamento a vite

Accessorio	GSA300E	GSA300°	GSA500E	GSA500°
STV (x1)	•	•		
STV (x2)			•	•

Accessorio	KSA21E	KSA21°	KSA30E	KSA30°
STV (x1)	•	•		
STV (x2)			•	•

Staffaggio per collettore su tetto piano

Accessorio	GSA300E	GSA300°	GSA500E	GSA500°
STP (x1)	•	•		
STP (x2)			•	•

Accessorio	KSA21E	KSA21°	KSA30E	KSA30°
STP (x1)	•	•		
STP (x2)			•	•

Set base (per terminazione stringa pannelli) e Set plus (per collegamento di due pannelli solari)

Accessorio	CXS15E	CXS15°	CXS21E	CXS21°
CSB	•	•	•	•
CSP	•	•	•	•
KSB	•	•	•	•
KSP	•	•	•	•

Gli accessori sono compatibili con i collettori solari ma non sono compatibili con i sistemi solari GSA e con i kit solari KSA perché già compresi.

DATI PRESTAZIONALI

Sistema solare completo GSA

		GSA300°	GSA300E	GSA500°	GSA500E
Caratteristiche tecniche					
Collettori solari	n°/tipo	1 x CXS21°	1 x CXS21E	2 x CXS15°	2 x CXS15E
Superficie lorda	m^2	4,45	4,45	6,36	6,36
Superficie di apertura	m^2	4,02	4,02	5,74	5,74
Superficie di assorbimento	m^2	5,39	5,39	7,70	7,70
Componenti idraulici					
Accumulo sanitario (A.C.S.)	l	300	300	500	500
Numero vaso d'espansione	n°	1	1	1	1
Capacità vaso d'espansione	l	24	24	40	40
Dimensionamento consigliato per numero persone	n°	3-5	3-5	5-7	5-7

Sistema solare KSA

		KSA21°	KSA21E	KSA30°	KSA30E
Caratteristiche tecniche					
Collettori solari	n°/tipo	1 x CXS21°	1 x CXS21E	2 x CXS15°	2 x CXS15E
Superficie lorda	m^2	4,45	4,45	6,36	6,36
Superficie di apertura	m^2	4,02	4,02	5,74	5,74
Superficie di assorbimento	m^2	5,39	5,39	7,70	7,70
Componenti idraulici					
Numero vaso d'espansione	n°	1	1	1	1
Capacità vaso d'espansione	l	24	24	40	40

Solo pannello solare

		CXS15°	CXS15E	CXS21°	CXS21E
Caratteristiche tecniche					
Tubi sottovuoto	n°	15	15	21	21
Numero massimo collettori batteria	n°	6	6	6	6
Attacchi	n°	6	6	6	6
Dimensione attacchi	Ø inch	3/4"M	3/4"M	3/4"M	3/4"M
Superficie di apertura	m^2	2,87	2,87	4,02	4,02
Superficie di assorbimento	m^2	3,85	3,85	5,39	5,39
Superficie lorda	m^2	3,18	3,18	4,45	4,45
Spessore isolamento testata, coppella in lana di vetro alluminata	mm	47	47	30	30
Diametro - Lunghezza tubi sotovuoto	mm	58/47 - 1800	58/47 - 1800	58/47 - 1800	58/47 - 1800
Inclinazione consigliata	°	15 - 75°	15 - 75°	15 - 75°	15 - 75°
Contenuto di fluido termovettore	l	3,28	3,28	3,75	3,75
Prestazioni					
η0 rendimento ottico (riferimento area lorda)		0,615	0,615	0,609	0,609
K1 coefficiente trasmissione (riferimento area lorda)	W/m^2K	0,850	0,850	0,690	0,690
K2 coefficiente trasmissione (riferimento area lorda)	W/m^2K	0,009	0,009	0,005	0,005
Potenza nominale	W	1956	1956	2710	2710
Fattore di correzione angolo di incidenza	K50°	1.14T/0.9L	1.14T/0.9L	1.14T/0.9L	1.14T/0.9L
Capacità termica (rif. apertura)	kJ/m^2K	50,9	50,9	34,0	34,0
Energia prodotto annualmente ISO 9806:2013 – Wurzburg – Temperatura 50°C	kWh	2371	2371	2884	2884
Energia prodotto annualmente ISO 9806:2013 – Wurzburg – Temperatura 75°C	kWh	1929	1929	2499	2499
Test Report ISO 9806:2013		Kiwa	Kiwa	Kiwa	Kiwa
DIN CERTCO Numero di registrazione		16083 Rev.0	16083 Rev.0	16082 Rev.0	16082 Rev.0
Portata nominale	l/h	127	127	200	200
Temperatura di stagnazione	°C	279	279	176	176
Pressione massima	bar	10	10	10	10

DIMENSIONI

CXS15° - CXS15E

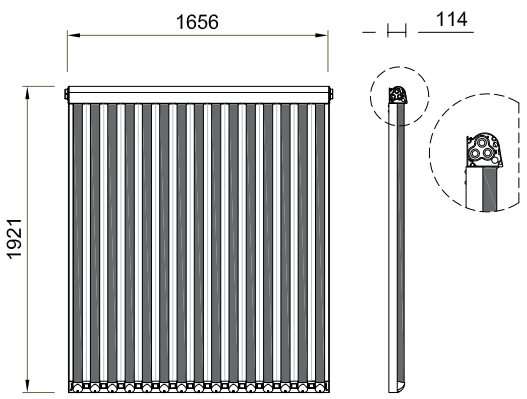

CXS21° - CXS21E

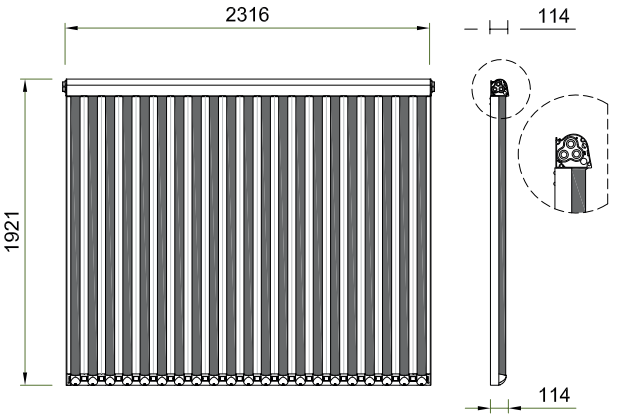

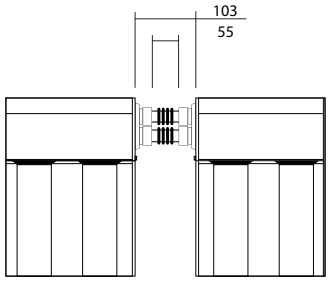

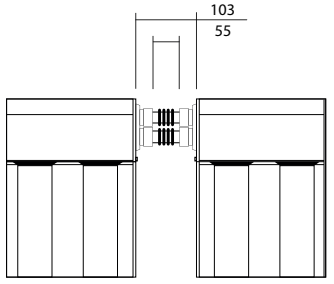

		CXS15°	CXS15E	CXS21°	CXS21E
Dimensioni e pesi					
A	mm	1656	1656	2316	2316
B	mm	1921	1921	1921	1921
C	mm	114	114	114	114
Peso a vuoto	kg	72	72	80	80

Aermec si riserva la facoltà di apportare in qualsiasi momento tutte le modifiche ritenute necessarie per il miglioramento del prodotto con eventuale modifica dei relativi dati tecnici.

Aermec S.p.A.
Via Roma, 996 - 37040 Bevilacqua (VR) - Italia
Tel. 0442633111 - Telefax 044293577
www.aermec.com

Numero Verde
800-843085

SAF

Termo accumuli con produzione istantanea di Acqua Calda Sanitaria

- **Varie versioni che utilizzano al meglio le diverse fonti di energia**
- **Facilità di installazione anche in spazi ridotti**
- **Installazione dell'unità interna**



DESCRIZIONE

SAF sono i nuovi termo-accumulatori per la produzione di acqua calda sanitaria istantanea. Integrano in sé, in un unico monoblocco, sia l'elemento di accumulo energetico sia quello dello scambio termico oltre alle funzioni di regolazione.
L'acqua calda sanitaria è prelevata dall'acquedotto e scaldata istantaneamente per mezzo di uno scambiatore a piastre in acciaio inox: la separazione tra il circuito dell'acqua potabile e l'acqua contenuta nell'accumulo garantisce la massima igiene.
Si coniugano in questo modo i benefici della produzione istantanea con quelli della produzione ad accumulo.
Sono pensati e realizzati specificatamente per essere abbinati alle pompe di calore ma anche alle caldaie tradizionali o a biomassa, al solare termico e altre fonti rinnovabili.

VERSIONI

° Standard
S Con gestione fonte energetica integrativa
T Predisposizione fonte energetica integrativa
É disponibile in aggiunta a queste versioni, come accessorio anche una resistenza integrativa qualora servisse rispondere a maggiori richieste di calore.

CARATTERISTICHE

— Il sistema SAF è disponibile con termo-accumuli di diverse capacità, (200 - 300 - 500l), ciò garantisce il soddisfacimento delle più diverse esigenze in termini di fabbisogno di ACS;
— La coibentazione ad alto potere isolante evita dispersioni di energia a vantaggio dello scambio termico consentendo di ridurre sensibilmente i costi di gestione;
— La compattezza e il nuovo design, elegante e accattivante, lo rendono installabile anche in spazi ridotti, in ambienti interni.

ACCESSORI

KRX-SAF: Resistenza integrativa con termostato di regolazione da 1200W 230V~50Hz con attacco da 1" 1/2 G.
VT: Supporti anti-vibranti.

Compatibilità accessori

Pompa di calore	Taglie	Versione		Accessori obbligatori				Consigliati	
				SAF	MOD485K	MODU485-BL*	VMF-E5	VTV160	KRX-SAF
ANL	021-203	H°-HP		•	•	•	•	•	•
ANLI	101	H°-HP-HX	(1)	•	-	-	-	•	•
ANK	020-150	H°-HP		•	•	•	•	•	•
NRK	090-0150	00-P1-P3		•	•	•	•	•	•
CL	025-200	H°-HP		•	•	•	•	•	•
ANKI	020-080	H°-HX	(1)	•	-	-	-	•	•
WRL	026-161	H°	(1)	•	-	-	-	•	•

* da installare a bordo della Pompa di Calore.
(1) Unità predisposte per la gestione dell'ACS: non sono richiesti gli accessori MOD485K, MOD485-BL, VMF-E5.
Si raccomanda di non abbinare al SAF unità con l'accumulo.

CONFIGURATORE

Campo	Descrizione
1,2,3	**SAF**
4,5,6	**Taglia** 200, 300, 500
7	**Versione**
°	Standard
S	Con gestione fonte energetica integrativa (1)
T	Predisposizione fonte energetica integrativa (1)
8	**Campo per sviluppi futuri**
°	...

(1) Opzione "S-T" non disponibile per la taglia 200

DATI PRESTAZIONALI

		SAF200	SAF300	SAF300T	SAF300S	SAF500	SAF500T	SAF500S
Alimentazione								
Alimentazione					230V~50Hz			
Accumulo inerziale								
Capacità accumulo	l	199	290	279		480	465	
Contenuto acqua potabile	l	0,85	0,85	0,85	0,85	0,85	0,85	0,85
Contenuto serpentino	l	-	-	10	10	-	13	13
Pressione massima di esercizio	bar	6	6	6	6	6	6	6
Perdite per dispersione	W	59		68			80	
Energy efficiency class (1)	tipo				B			
Portata minima acqua sanitaria (ACS)	l/min	2	2	2	2	2	2	2
Portata massima acqua sanitaria (ACS)	l/min	35	35	35	35	35	35	35
Temperatura massima di esercizio	°C	95	95	95	95	95	95	95
Dati elettrici								
Potenza assorbita minima	W	25	25	25	27	25	25	27
Potenza assorbita massima	W	75	75	75	127	75	75	127
Corrente assorbita minima (2)	A	0,14	0,14	0,14	0,18	0,14	0,14	0,18
Corrente assorbita massima	A	0,53	0,53	0,53	1,05	0,53	0,53	1,05

(1) In accordo alla Normativa UNI EN 16147:2011 e al Regolamento Delegati 812/2013 e 814/2013
(2) La potenza nominale assorbita (corrente nominale assorbita), è la massima potenza elettrica assorbita (corrente massima assorbita) dal sistema, in accordo con la normativa EN 60335-1 e EN 60335-2-40.

DIMENSIONI

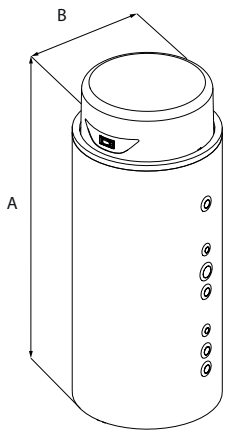

		SAF200	SAF300	SAF300T	SAF300S	SAF500	SAF500T	SAF500S
Dimensioni e pesi								
A	mm	1315	1690	1690	1690	1740	1740	1740
B	mm	710	710	710	710	850	850	850
Peso a vuoto	kg	75	89	96	101	116	131	136
Peso in funzione	kg	275	389	396	401	616	631	636

Aermec si riserva la facoltà di apportare in qualsiasi momento tutte le modifiche ritenute necessarie per il miglioramento del prodotto con eventuale modifica dei relativi dati tecnici.

Aermec S.p.A.
Via Roma, 996 - 37040 Bevilacqua (VR) - Italia
Tel. 0442633111 - Telefax 044293577
www.aermec.com

Numero Verde
800-843085

SAP

Gruppo di accumulo

- **Gruppo di accumulo da 75 a 3500 litri**



DESCRIZIONE
Gruppo di accumulo - pompa completamente assemblato da utilizzare in abbinamento ad un gruppo frigorifero con collegamenti idraulici da fare in cantiere a carico dell'installatore.

CARATTERISTICHE
— Il basamento la struttura e la pannellatura sono in acciaio zincato trattato con vernici poliestere RAL 9003.
— Pompe
— Valvola di sicurezza
— Circuito idraulico completamente isolato
— Magnetotermico a protezione della pompa

Pompe
SAP 0075 - 0150:
Sono disponibili 5 modelli di pompe con portate d'acqua fino a 18000 l/h e con prevalenza fino a 140 kPa (max. 2 pompe installabili internamente).
SAP 0300 - 0500 - 0501 - 0750 - 1000:
Sono disponibili 8 modelli di pompe con portate d'acqua fino a 60000 l/h e con prevalenza fino a 200 kPa.
In queste unità è possibile prevedere anche gruppi di pompaggio con pompa di riserva.
SAP 1500 - 2000 - 3000:
Sono disponibili 10 modelli di pompe con portate d'acqua fino a 200000 l/h e con prevalenza fino a 300 kPa.
In queste unità è possibile prevedere anche gruppi di pompaggio con pompa di riserva.

ACCESSORI
VT: Supporti anti-vibranti.
AVX: Supporti antivibranti a molla.
RX: Resistenza corazzata da 500 W, con termostato ed inserita in un apposito raccordo, è installabile esclusivamente in fabbrica.
RXV: Resistenza corazzata da 3 kW, con termostato ed inserita in un apposito raccordo, è installabile esclusivamente in fabbrica.

Compatibilità accessori

Antivibranti

Accessorio	SAP0075	SAP0150	SAP0300	SAP0500	SAP0501	SAP0750	SAP1000
VT2			•	•	•	•	•
VT8	•	•					

Antivibranti

Ver	1500	2500	3500
IS, JS, KS	AVX206	AVX210	AVX214
IZ, JZ, KZ	AVX203	AVX208	AVX212
RS, WZ	AVX202	AVX208	AVX212
RZ, TZ	AVX201	AVX207	AVX211
TS	AVX204	AVX208	AVX212
US	AVX204	AVX208	AVX213
UZ, VZ, ZZ	AVX201	AVX207	AVX212
VS	AVX204	AVX209	AVX213
WS, XS, YS	AVX205	AVX209	AVX213
XZ, YZ	AVX202	AVX207	AVX212

Resistenza

Accessorio	SAP0075	SAP0150	SAP0300	SAP0500	SAP0501	SAP0750	SAP1000	SAP1500	SAP2500	SAP3500
RX	•	•	•	•	•	•	•			
RXV								•	•	•

ESEMPIO DI COLLEGAMENTO IDRAULICO

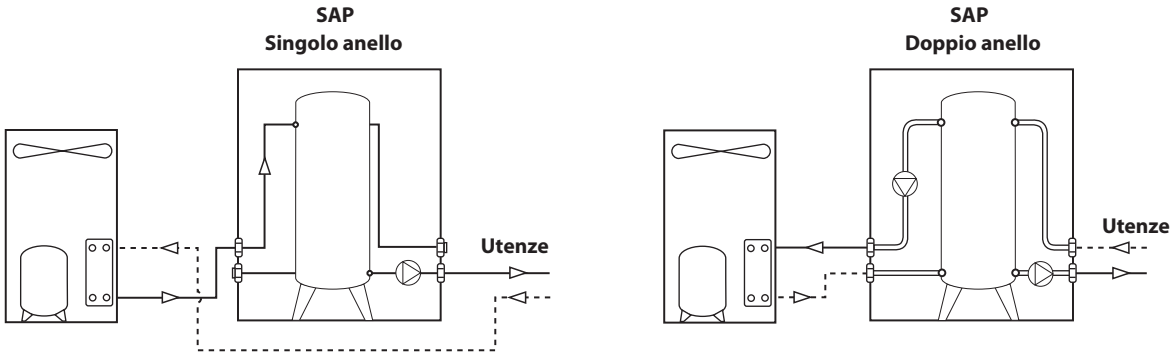

DATI TECNICI

		SAP0075	SAP0150	SAP0300	SAP0500	SAP0501	SAP0750	SAP1000	SAP1500	SAP2500	SAP3500
Accumulo inerziale											
Capacità accumulo	l	75	150	300	500	500	750	1000	1500	2500	3500
Valvola di sicurezza	n°/bar	1/6	1/6	1/6	1/6	1/6	1/6	1/6	1/6	1/6	1/6
Vaso d'espansione											
Capacità vaso d'espansione	l	8	12	18	24	24	18	18	24	24	24
Numero vaso d'espansione	n°	1	1	1	1	1	2	2	2	3	3
Attacchi idraulici											
Attacchi (in/out)	Tipo	F	F	F	F	F	F	F	-	-	-
Diametro (in/out)	Ø	1"1/4	1"1/2	2"	2"1/2	2"1/2	3"	3"	-	-	-

Diametro flange delle pompe dei SAP 1500 - 2500 - 3500

			Pompa									
SAP	**Flangia**		**R**	**T**	**U**	**V**	**X**	**Y**	**W**	**K**	**J**	**I**
1500	PN16UNI2278	Ø	125	125	150	150	150	150	200	200	200	200
2500	PN16UNI2279	Ø	125	125	150	150	150	150	200	200	200	200
3500	PN16UNI2280	Ø	125	125	150	150	150	150	200	200	200	200

DATI ELETTRICI POMPE

		Pompa										
		A	**B**	**C**	**E**	**F**	**G**	**H**	**I**	**J**	**K**	**L**
Max. potenza assorbita	W	275	330	614	895	1070	1550	2050	22000	17500	14500	3100
Max. corrente assorbita	A	0,5	0,7	1,1	1,6	1,9	2,8	3,6	43,0	36,4	30,0	5,6
		M	N	P	Q	R	T	U	V	W	X	Y
Max. potenza assorbita	W	4100	1470	2600	5200	4000	5200	5800	8000	11500	9000	11000
Max. corrente assorbita	A	7,2	2,6	4,4	8,8	8,5	11,5	15,5	15,5	22,5	22,5	22,5

COMBINAZIONI POMPE

	Combinazioni pompe											
SAP0075	AZ	AE	AF	AZ	BC	BE	BF	BZ	ZC	ZE	ZF	ZZ
SAP0150	AC	AE	AF	AZ	BC	BE	BF	BZ	CC	CE	CF	CZ
	AE	EE	EF	EZ	BF	FE	FF	FZ	ZC	ZE	ZF	ZZ
SAP0300						CS	CZ	ES	EZ	FS	FZ	ZZ
SAP0500				FS	FZ	GS	GZ	HS	HZ	PS	PZ	ZZ
SAP0501				FS	FZ	GS	GZ	HS	HZ	PS	PZ	ZZ
SAP0750				FS	FZ	GS	GZ	HS	HZ	LS	LZ	MS
					MZ	NS	NZ	PS	PZ	QS	QZ	ZZ
SAP1000				LS	LZ	MS	MZ	NS	NZ	QS	QZ	ZZ
SAP1500		IS	IZ	JS	JZ	KS	KZ	RS	RZ	TS	TZ	US
			UZ	VS	VZ	WS	WZ	XS	XZ	YS	YZ	ZZ
SAP2500		IS	IZ	JS	JZ	KS	KZ	RS	RZ	TS	TZ	US
			UZ	VS	VZ	WS	WZ	XS	XZ	YS	YZ	ZZ
SAP3500		IS	IZ	JS	JZ	KS	KZ	RS	RZ	TS	TZ	US
			UZ	VS	VZ	WS	WZ	XS	XZ	YS	YZ	ZZ

Gli abbinamenti indicati sono gli unici previsti, sono disponibili numerose combinazioni di portata / prevalenza, vi chiediamo di fare riferimento alla documentazione tecnica.

A - B: Circolatori plurivelocità.

L - M - Q: Gruppo di pompaggio gemellare.

S: Gruppo di pompaggio con pompa di riserva.

Z: Pompa non presente.

La prima lettera della combinazione indica la pompa sul circuito primario. La seconda lettera della combinazione indica la pompa sul circuito secondario.

DIMENSIONI

SAP 0075 - 0150

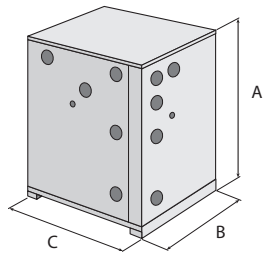

SAP 0300 - 0500

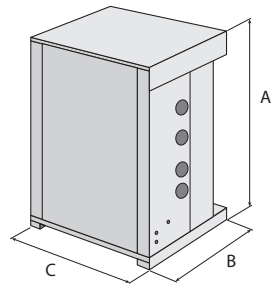

SAP 0501 - 0750

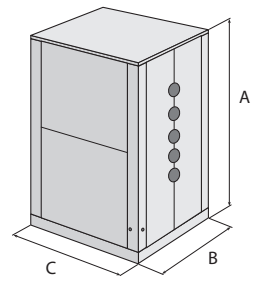

SAP 1000 - 1500 - 2500 - 3500

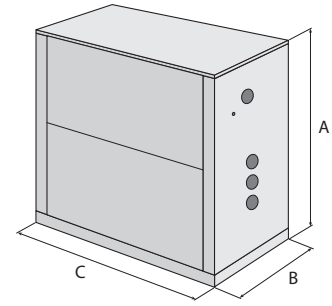

		SAP0075	SAP0150	SAP0300	SAP0500	SAP0501	SAP0750	SAP1000	SAP1500	SAP2500	SAP3500
Dimensioni e pesi											
A	mm	1000	1000	1650	1650	1968	1968	2049	2049	2049	2049
B	mm	1000	1000	1100	1100	1000	1000	1000	1750	2000	2300
C	mm	700	700	1100	1100	1550	1550	2200	2200	2200	2200
Peso a vuoto	kg	120	135	190	230	310	400	445	510	655	730

Il peso è dell'unità senza pompe ZZ.

Aermec si riserva la facoltà di apportare in qualsiasi momento tutte le modifiche ritenute necessarie per il miglioramento del prodotto con eventuale modifica dei relativi dati tecnici.

Aermec S.p.A.
Via Roma, 996 - 37040 Bevilacqua (VR) - Italia
Tel. 0442633111 - Telefax 044293577
www.aermec.com

Numero Verde
800-843085

WST evo

Kit idronico plug & play

Potenza frigorifera 80 ÷ 1500 kW
Portata acqua 17000 ÷ 260000 l/h

- **kit idronico contenente i principali componenti idraulici**
- **Facilità di installazione**
- **ideale per impianti industriali o data centre dove è richiesta acqua refrigerata anche nel periodo invernale**
- **Funzionamento in free-cooling parziale e totale**



DESCRIZIONE

Kit idronico plug-play che racchiude i principali componenti idronici e di regolazione di un impianto idraulico.
Le WST sono state progettate per facilitare la fase d'installazione in impianti dove è richiesta la produzione di acqua refrigerata tutto l'anno in abbinamento ad un refrigeratore acqua/acqua e ad un dry cooler.
Queste unità sono in grado di gestire, grazie allo speciale software opportunamente sviluppato e alla ventennale esperienza di Aermec in critical processes, tutti i componenti costituenti il sistema:
— Il chiller condensato ad acqua;
— Le pompe (comprese quelle di riserva se presenti) sia lato impianto che lato sorgente;
— La velocità dei ventilatori del dry cooler (sia durante il funzionamento meccanico che in modalità freecooling);
— La valvola modulante per il controllo della condensazione del chiller.

FUNZIONAMENTO

Chiller

Quando la temperatura dell'aria esterna è superiore alla temperatura dell'acqua di ritorno dell'impianto, la resa frigo è fornita dal chiller. La WST gestisce il dry cooler modulandone i ventilatori in base alla pressione di condensazione del chiller.

Free-cooling

Quando la temperatura dell'aria esterna invece è più bassa, la WST comanda la modalità Free-cooling, che può essere mista (chiller + free-cooling) o solo free-cooling spegnendo il chiller, per sfruttare l'acqua proveniente dal dry cooler per raffreddare l'acqua impianto nello scambiatore dedicato.

COMPONENTI IDRAULICI LATO DRY COOLER

— Filtro acqua;
— Flussostati;
— Valvole d'intercettazione;
— Valvole miscelatrici;
— Valvola di by-pass;
— Pompe;
— Valvole a farfalla (abilitazione freecooling);
— Scambiatore a piastre ad alta efficienza (freecooling);
— Sonde temperature acqua.

COMPONENTI IDRAULICI LATO CHILLER

— Filtro acqua;
— Flussostati;
— Valvole d'intercettazione;
— Pompe;
— Sonde temperature acqua.

REGOLAZIONE

— Regolazione elettronica a microprocessore con comunicazione protocollo MODBUS;
— **La WST viene fornita di standard con l'accesorio AER485P1. Accessorio da prevedere obbligatoriamente nel chiller, per la comunicazione tra le unità;**
— Elettronica avanzata caratterizzata dal monitoraggio continuo di molteplici parametri di funzionamento e ambientali, per fare in modo di cambiare la modalità di funzionamento (chiller/freecooling) all'occorrenza. Ciò permette di contenere i costi d'esercizio e una migliore efficienza energetica;
— Gestione ventilatori dry cooler per controllare la pressione di condensazione (chiller mode), oppure la potenza recuperata (freecooling mode);
— Gestione partenze a freddo tramite modulazione ventilatori del dry cooler e la valvola miscelatrice;
— Struttura e basamento in lamiera zincata a caldo e verniciata a polveri epossidiche RAL 9003.

MODALITÀ DI FUNZIONAMENTO

Funzionamento meccanico (chiller)

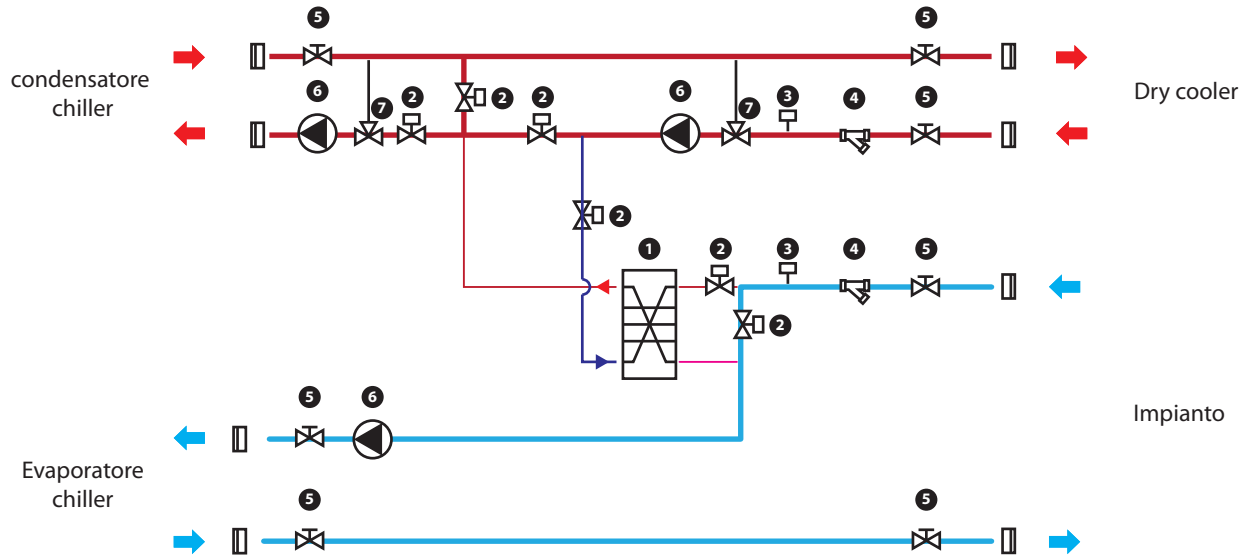

Funzionamento misto (chiller + free-cooling)

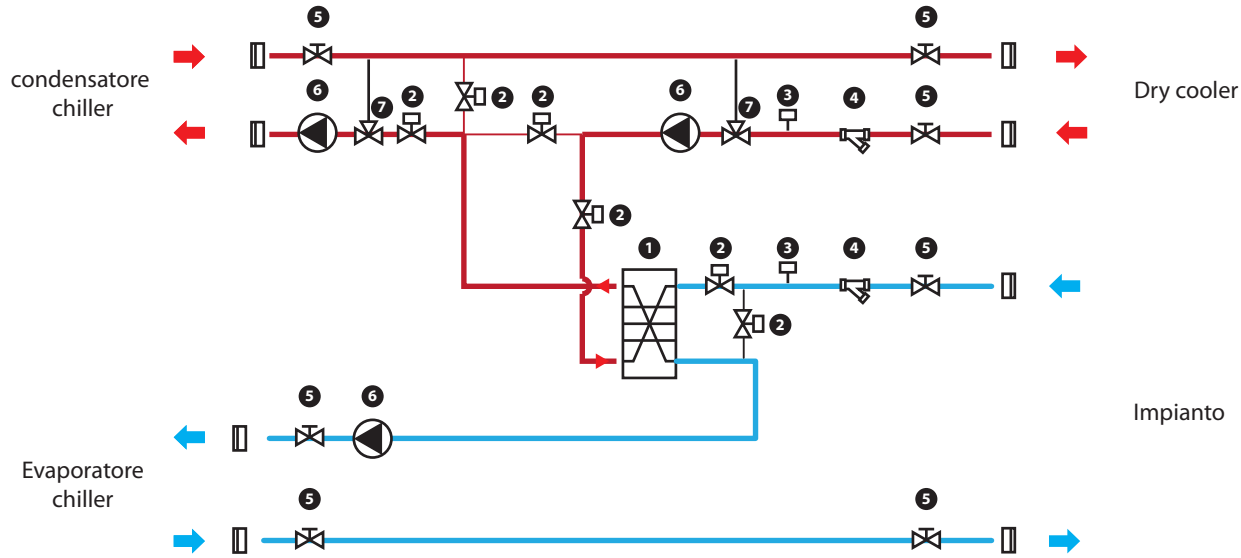

Legenda:

1 Scambiatore a piastre
2 Valvola a farfalla a 2 vie
3 Flussostato
4 Filtro acqua
5 Valvola d'intercettazione
6 Pompa
7 Valvola miscelatrice

Funzionamento solo free-cooling

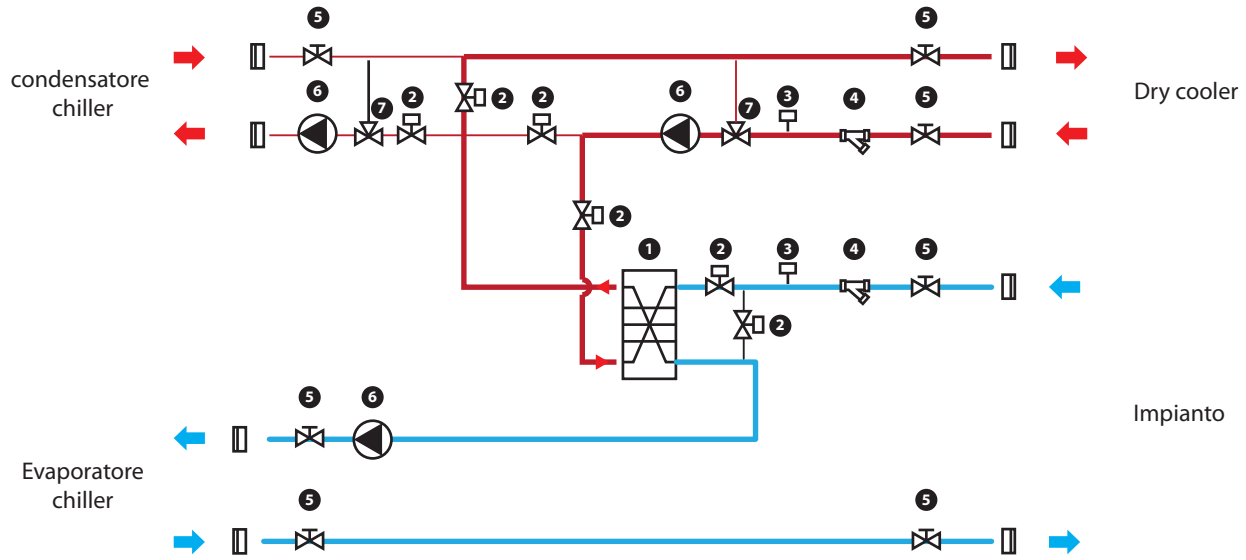

Legenda:

1 Scambiatore a piastre
2 Valvola a farfalla a 2 vie
3 Flussostato
4 Filtro acqua
5 Valvola d'intercettazione
6 Pompa
7 Valvola miscelatrice

Aermec si riserva la facoltà di apportare in qualsiasi momento tutte le modifiche ritenute necessarie per il miglioramento del prodotto con eventuale modifica dei relativi dati tecnici.

Aermec S.p.A.
Via Roma, 996 - 37040 Bevilacqua (VR) - Italia
Tel. 0442633111 - Telefax 044293577
www.aermec.com

Numero Verde
800-843085

TRA

Torri di raffreddamento

Potenza da 49,53 a 1084,88 kW



CARATTERISTICHE

— Disponibili **17 grandezze**;
— Interamente costruite in vetroresina per evitare problematiche di corrosione, con trattamento superficiale per resistere ai raggi ultravioletti, agli sbalzi termici e all'abrasione per intemperie;
— Limitatamente alle 3 taglie maggiori (TRA850, TRA850L, TRA950, TRA950L, TRA1100, TRA1100L) la struttura portante è in acciaio, zincata a caldo, con pannelli sandwich in vetroresina di 22 mm di spessore, con all'interno materiale espanso di supporto. In tal modo, oltre ad una buona resistenza meccanica si ottiene anche un effetto fonoassorbente nei confronti dello scroscio d'acqua. Trattamento superficiale della vetroresina per resistere ai raggi ultravioletti, agli sbalzi termici e all'abrasione per intemperie;
— Struttura autoportante;
— **Pacco di scambio e separatore di gocce** realizzato in PVC autoestinguente;
— **Tubi di distribuzione dell'acqua** in PVC con ugelli in polipropilene;
— **Idrometro**: in assenza di un misuratore di portata d'acqua questo dispositivo permette, in base alla perdita di carico degli ugelli, di avere una indicazione approssimata della portata d'acqua in circolo.;
— **Rubinetto di spurgo** in materiale plastico;
— **Ventilatore assiale** a più pale ad elevata efficienza;
— **Vasca di raccolta dell'acqua**, impermeabile ed idrorepellente, in resina poliestere rinforzata con materiale di vetro in più strati;
— **Griglia di protezione** antinfortunistica in AISI 304 sul boccaglio del ventilatore.

DATI PRESTAZIONALI

		TRA50	TRA70	TRA90	TRA110	TRA130	TRA170	TRA200	TRA240	TRA300	TRA400
Prestazioni torri di raffreddamento (1)											
Potenzialità	kW	49,53	69,06	88,60	107,44	125,58	168,14	197,67	242,09	302,33	405,32
Portata aria	m^3/h	4500	4500	8100	8100	8100	12600	12600	18100	18100	28350
Portata acqua	l/h	7100	9900	12700	15400	18000	24100	28330	34700	43300	58100
Perdita di carico	kPa	42	32	52	32	42	28	35	23	40	28

		TRA500	TRA550	TRA600	TRA750	TRA850	TRA850L	TRA950	TRA950L	TRA1100	TRA1100L
Prestazioni torri di raffreddamento (1)											
Potenzialità	kW	488,37	574,19	604,88	767,44	856,74	856,74	941,86	941,86	1084,88	1084,88
Portata aria	m^3/h	28350	36000	45350	45350	58000	58000	58000	58000	67000	67000
Portata acqua	l/h	70000	82300	86700	110000	122800	122800	135000	135000	155500	155500
Perdita di carico	kPa	40	55	30	48	49	49	25	25	32	32

(1) Temperatura aria in ingresso 23,5 °C b.u., Temperatura acqua in ingresso 35 °C, Temperatura acqua in uscita 29 °C

DATI GENERALI

		TRA50	TRA70	TRA90	TRA110	TRA130	TRA170	TRA200	TRA240	TRA300	TRA400
Dati generali											
Potenza motore	kW	0,55	0,75	0,75	0,75	1,10	1,10	1,50	1,50	2,20	2,20
Poli motore	n°	4	4	4	4	6	6	6	6	6	6
Poli motore (doppia polarità)	n°	4/8	4/8	4/8	4/8	6/12	6/12	6/8	6/8	6/8	6/8
Ugelli	n°	1	1	1	1	1	1	1	4	4	4
Ventilatori											
Numero	n°	1	1	1	1	1	1	1	1	1	1

		TRA500	TRA550	TRA600	TRA750	TRA850	TRA850L	TRA950	TRA950L	TRA1100	TRA1100L
Dati generali											
Potenza motore	kW	4,00	5,50	4,00	5,50	5,50	5,50	5,50	5,50	7,50	7,50
Poli motore	n°	6	6	6	6	8	8	8	8	8	8
Poli motore (doppia polarità)	n°	6/12	6/12	6/12	8/16	8/16	8/16	8/16	8/16	8/16	8/16
Ugelli	n°	4	4	9	9	16	16	16	16	16	16
Ventilatori											
Numero	n°	1	1	1	1	1	1	1	1	1	1

DATI SONORI

		TRA50	TRA70	TRA90	TRA110	TRA130	TRA170	TRA200	TRA240	TRA300	TRA400
Dati sonori (1)											
Pressione sonora	dB(A)	52	52	54	54	54	54	54	55	55	57

		TRA500	TRA550	TRA600	TRA750	TRA850	TRA850L	TRA950	TRA950L	TRA1100	TRA1100L
Dati sonori (1)											
Pressione sonora	dB(A)	57	58	61	61	62	56	62	56	64	57

(1) Pressione sonora: Valori riferibili a misurazioni in accordo alla norma ISO 3744, effettuate in campo libero ed in assenza di rumore di fondo, con carico idraulico medio. Livello di pressione sonora ad una distanza dalla torre di 15 m, misurato ad 1,5 metri di altezza da terra. Tolleranza sui valori +/-2 dbA.

Le taglie dalla 50 alla 750 sono esclusivamente silenziate.

■ *Alimentazione elettrica: 230V ~ 3 50Hz, 400V ~ 3N 50Hz.*

DIMENSIONI

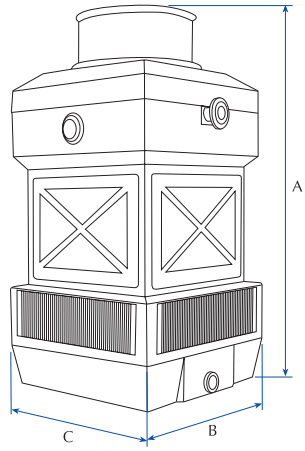

TRA 50-750

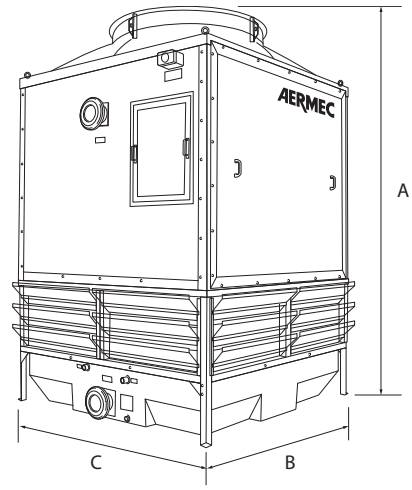

TRA 850-1100
TRA 850L-1100L

		TRA50	TRA70	TRA90	TRA110	TRA130	TRA170	TRA200	TRA240	TRA300	TRA400
Dimensioni e pesi											
A	mm	2110	2110	2595	2595	2595	2800	2800	2860	2860	3140
B	mm	800	800	1000	1000	1000	1200	1200	1400	1400	1740
C	mm	800	800	1000	1000	1000	1200	1200	1400	1400	1740
Peso a vuoto	kg	75	75	85	95	95	170	170	210	210	410

		TRA500	TRA550	TRA600	TRA750	TRA850	TRA850L	TRA950	TRA950L	TRA1100	TRA1100L
Dimensioni e pesi											
A	mm	3140	3380	3450	3450	3650	3900	3650	3900	3650	3900
B	mm	1740	1900	2100	2100	2030	2030	2030	2030	2360	2360
C	mm	1740	2100	2300	2300	2360	2360	2360	2360	2360	2360
Peso a vuoto	kg	410	500	555	580	850	850	815	815	915	915

Aermec si riserva la facoltà di apportare in qualsiasi momento tutte le modifiche ritenute necessarie per il miglioramento del prodotto con eventuale modifica dei relativi dati tecnici.

Aermec S.p.A.
Via Roma, 996 - 37040 Bevilacqua (VR) - Italia
Tel. 0442633111 - Telefax 044293577
www.aermec.com

Numero Verde
800-843085

Condensatori remoti - Dry Cooler

Potenza frigorifera 8 ÷ 2200 kW

- **Semplicità d'impiego ed installazione**
- **Ampio range di potenze**
- **Facilità di movimentazione e trasporto**
- **Possibilità di installazione sia orizzontale sia verticale**



DESCRIZIONE

DryCoolers e Condensatori sono unità raffreddate ad aria utilizzate nell'aria condizionata, nella refrigerazione e nelle applicazioni industriali. L'installazione tipica è all'esterno, in una posizione remota, ad esempio su tetti, piazze, ecc. Queste unità sono costituite da uno o più scambiatori di calore installati su due tipi di strutture:

— **Tipo V**: generalmente composto da due scambiatori di calore installati a "V" e ventilatori posizionati sopra di essi.
— **Tipo Tavolo**: generalmente composto da uno scambiatore di calore posizionato orizzontalmente o verticalmente e da ventilatori posti con un asse di rotazione verticale rispetto al pacco alettato.

L'uso di queste unità, nella maggior parte dei casi, è necessario per controllare la temperatura del fluido in uscita o per mantenere sotto controllo la pressione di condensazione del refrigerante utilizzato. Queste unità sono generalmente fornite di sistemi di regolazione del flusso d'aria, che permettono di adattare lo scambio termico in base alle variabili condizioni ambientali (giorno, notte, estate, inverno, ecc.).

Poiché le unità sono installate all'aperto, sono soggette a tutte le caratteristiche ambientali. Esistono diverse normative che classificano gli ambienti esterni. Le principali categorie sono:

— Area rurale
— Area urbana
— Area costiera
— Area industriale
— Area costiera-industriale

Queste aree, a loro volta, possono essere ulteriormente suddivise, poiché possono creare micro-ambienti specifici, che sono la somma di una o più delle categorie sopra menzionate.

Oltre a queste classificazioni, ci sono anche situazioni ulteriormente gravose dovute alla significativa presenza di inquinanti come, ad esempio, gli ossidi di zolfo tipici delle zone climatiche con intensa presenza di piogge acide (es. Europa settentrionale) o aree vicine ai vulcani, ecc. Tutti questi inquinanti possono modificare significativamente il pH dell'ambiente, rendendo i depositi sulle unità estremamente corrosivi.

Un altro fattore da considerare è il TOW (time of wetness), ovvero la quantità di tempo in cui c'è una costante presenza di umidità superiore all'80% con una temperatura superiore a 0 °C. Questi sono solo alcuni esempi di situazioni ambientali che richiedono un'analisi approfondita dell'installazione prima di fare una scelta tecnica.

Inoltre, è necessario prendere in considerazione anche le istruzioni sui metodi di manutenzione e pulizia nei seguenti casi:

— dopo una spedizione delle unità via mare
— durante il funzionamento dell'unità in luoghi particolarmente sporchi

La corretta definizione dell'ambiente corrosivo impatta direttamente sulla scelta dei materiali dello scambiatore, della struttura e dei ventilatori da utilizzare. Aermec è in grado di offrire soluzioni tecniche specifiche per ciascuno di questi casi e di verificare nuove soluzioni costruttive in casi non menzionati fino ad ora.

Vi consigliamo di usare il programma di selezione Aercooler disponibile sul sito www.aermec.com.

OGNI DETTAGLIO È PROGETTATO PE GARANTIRE LE MIGLIORI PRESTAZIONI

OCCHIELLI DI SOLLEVAMENTO
Aermec ha progettato gli occhielli di sollevamento per garantire una movimentazione corretta e facile del dry cooler nel rispetto delle norme di sicurezza.

SEZIONI TRASVERSALI E LONGITUDINALI
Ogni modulo ventilatore è separato dagli altri grazie a pannelli per evitare il by-pass dell'aria e ottimizzare l'efficienza dello scambiatore di calore.
In questo modo viene garantito il corretto e proporzionale funzionamento di ciascun modulo.



INVOLUCRO VERNICIATO
Involucro verniciato standard con classe di protezione C4, progettato in acciaio zincato e verniciato a forno con resine poliuretaniche per garantire una perfetta durata nel tempo.

COPERTURE SU COLLETTORI E LATI DI CURVA DI RITORNO
Una copertura protettiva sul lato dei collettori e una copertura di chiusura sul lato della curva di ritorno della batteria evitano danni anche alle parti più fragili.

RICARICA CON AZOTO CON FLANGIA E CONTROFLANGIA
Per verificare la corretta pressione del circuito, l'unità è fornita di una carica di azoto, la quale può essere controllata tramite il manometro montato in fabbrica.

OPZIONI

(Opzione)
SISTEMA DI PULIZIA SPRAY J
Sui modelli a V, AERMEC ha progettato un sistema di pulizia denominato **"SPRAY J"** che utilizza ugelli interni per spruzzare acqua dall'interno verso l'esterno, al fine di pulire lo scambiatore di calore.

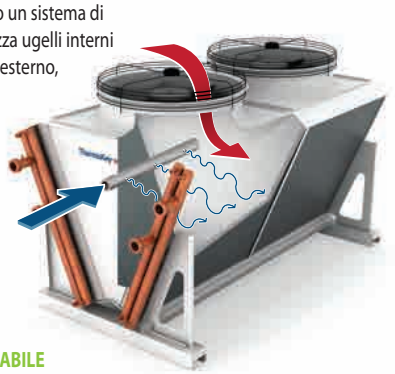

(Opzione)
SISTEMA AUTO-SVUOTANTE E DRENABILE
sistema auto-svuotante adeguato per evitare il rischio di congelamento del **pacchetto alettato durante l'inverno.**

(Opzione)
TUBI, ALETTE E INVOLUCRO IN ACCIAIO INOSSIDABILE
AERMEC può anche produrre scambiatori di calore completamente **in acciaio inossidabile 304 o 316L,** compresi tubi, alette e involucro, per applicazioni speciali o per fluidi particolari.

(Opzione)
SISTEMI DI RAFFREDDAMENTO ADIABATICO: ALTA EFFICIENZA PER AFFRONTARE LE CONDIZIONI PIÙ ESIGENTI

AFS - SISTEMA DI RAFFREDDAMENTO DELL'ARIA
Il sistema di raffreddamento adiabatico è dotato di speciali ugelli ad alta pressione che consentono di compensare i picchi di potenza da dissipare, con un consumo minimo di acqua per un massimo di 500 ore all'anno.

WFS - SISTEMA ALETTE UMIDE
Il sistema a alette umide è un sistema di raffreddamento ibrido che consente una completa flessibilità di funzionamento, operando a bassa pressione (2-3 bar) e per un numero molto elevato di ore all'anno (fino a 1000).

EPS - SISTEMA A PANNELLI EVAPORATIVI
Il sistema a pannelli evaporativi completa l'offerta di AERMEC per il raffreddamento adiabatico.
Grazie alla distribuzione omogenea e regolabile dell'acqua sui pannelli, questo sistema consente di raggiungere un elevato livello di saturazione e quindi un aumento efficiente della capacità con un basso consumo di acqua (fino a 8000 ore all'anno).

DRY COOLERS RANGE



WTE

Prestazione: **Potenza frigorifera da 8 a 890 kW**
(glicole etilenico 35%, Tw1=40°C, Tw2=35°C, T1=25°C)

Ventilatori Diametro Ø 500, 630, 800, 900, 1000 mm, motore AC o EC

Benefits
- Geometria ad alta efficienza
- Design modulare, 1-10 ventilatori
- 8 Livelli sonori
- Tubazioni in rame o acciaio inossidabile AISI 304 o AISI 316L
- Pacco alettato disponibile in un'ampia gamma di materiali
- Gamma completa di accessori
- Involucro in acciaio zincato, verniciato a polvere



WTE

Prestazione: **Potenza frigorifera da 45 a 1123 kW**
(glicole etilenico 35%, Tw1=40°C, Tw2=35°C, T1=25°C)

Ventilatori Diametero Ø 500, 630, 800, 900, 1000 mm, motore AC o EC

Benefits
- Geometria ad alta efficienza
- Design modulare, 2-16 ventilatori
- 8 Livelli sonori
- Tubazioni in rame o acciaio inossidabile AISI 304 o AISI 316L
- Pacco alettato disponibile in un'ampia gamma di materiali
- Gamma completa di accessori
- Involucro in acciaio zincato, verniciato a polvere

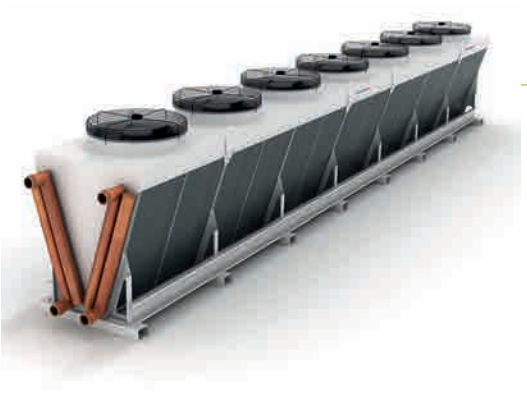

WTR

Prestazione: **Potenza frigorifera da 70 a 961 kW**
(Glicole etilenico 35%, Tw1=40°C, Tw2=35°C, T1=25°C)

Ventilatori Diametero Ø 500, 630, 800, 900, 1000 mm, motore AC o EC

Benefits
- Geometria ad alta efficienza
- Design modulare, 2-16 ventilatori
- 8 Livelli sonori
- Tubazioni in rame o acciaio inossidabile AISI 304 o AISI 316L
- Pacco alettato disponibile in un'ampia gamma di materiali
- Gamma completa di accessori
- Involucro in acciaio zincato, verniciato a polvere

WDR

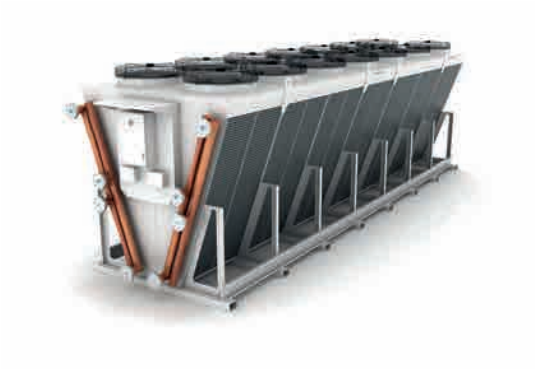

Prestazione: **Potenza frigorifera da 70 a 961 kW**
(glicole etilenico 35%, Tw1=40°C, Tw2=35°C, T1=25°C)

Ventilatori Diametro Ø 500, 630, 800, 900, 1000 mm, motore AC o EC

Benefits
- Geometria ad alta efficienza
- Design modulare, 2-16 ventilatori
- 8 Livelli sonori
- Tubazioni in rame o acciaio inossidabile AISI 304 o AISI 316L
- Pacco alettato disponibile in un'ampia gamma di materiali
- Gamma completa di accessori
- Involucro in acciaio zincato, verniciato a polvere

WGA



Prestazione: **Potenza frigorifera da 290 a 2219 kW**

Ventilatori Diametero Ø 800, 900, 1000 mm, motore AC o EC

Benefits
- **EPS (Pannello adiabatico)**
- Massime prestazioni, ingombro minimo
- Geometria ad alta efficienza
- Design modulare, 8-20 ventilatori
- 8 Livelli sonori
- Tubazioni in rame o acciaio inossidabile AISI 304 o AISI 316L
- Pacco alettato disponibile in un'ampia gamma di materiali
- Gamma completa di accessori

CONDENSATORI REMOTI

CSE



Prestazione: **Potenza frigorifera da 10 a 1200 kW**
(glicole etilenico 35%, Tw1=40°C, Tw2=35°C, T1=25°C)

Ventilatori Diametro Ø 500, 630, 800 mm, motore AC o EC

Benefits
- Geometria ad alta efficienza
- Design modulare, 1-16 ventilatori
- 8 Livelli sonori
- Tubazioni in rame o acciaio inossidabile AISI 304
- Pacco alettato disponibile in un'ampia gamma di materiali
- Gamma completa di accessori
- Involucro in acciaio zincato, verniciato a polvere

CSE



Prestazione: **Potenza frigorifera da 45 a 1123 kW**
(glicole etilenico 35%, Tw1=40°C, Tw2=35°C, T1=25°C)

Ventilatori Diametero Ø 500, 630, 800 mm, motore AC o EC

Benefits

- Geometria ad alta efficienza
- Design modulare, 1-16 ventilatori
- 8 Livelli sonori
- Tubazioni in rame o acciaio inossidabile AISI 304
- Pacco alettato disponibile in un'ampia gamma di materiali
- Gamma completa di accessori
- Involucro in acciaio zincato, verniciato a polvere

CVR

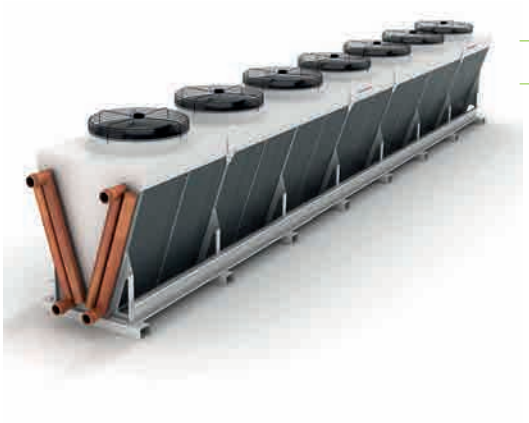

Prestazione: **Potenza frigorifera da 70 a 961 kW**
(Glicole etilenico 35%, Tw1=40°C, Tw2=35°C, T1=25°C)

Ventilatori Diametero Ø 500, 630, 800, 900, 1000 mm, motore AC o EC

Benefits

- Geometria ad alta efficienza
- Design modulare, 2-16 ventilatori
- 8 Livelli sonori
- Tubazioni in rame o acciaio inossidabile AISI 304 o AISI 316L
- Pacco alettato disponibile in un'ampia gamma di materiali
- Gamma completa di accessori
- Involucro in acciaio zincato, verniciato a polvere

CDR



Prestazione: **Potenza frigorifera da 100 a 1915 kW**
(glicole etilenico 35%, Tw1=40°C, Tw2=35°C, T1=25°C)

Ventilatori Diametro Ø 900 motore AC o EC

Benefits

- Geometria ad alta efficienza
- Design modulare, 2-16 ventilatori
- 8 Livelli sonori
- Tubazioni in rame o acciaio inossidabile AISI 304
- Pacco alettato disponibile in un'ampia gamma di materiali
- AFS (Air Fresh System), WFS (Wet Fin System) e EPS (Evaporative Panel System) disponibili su richiesta
- Involucro in acciaio zincato, verniciato a polvere

CGA



Prestazione: **Capacidad de refrigeración de 290 a 2219 kW**

Ventilatori Diametero Ø 800, 900, 1000 mm, motore AC o EC

Benefits

- **EPS (Pannello adiabatico)**
- Massime prestazioni, ingombro minimo
- Geometria ad alta efficienza
- Design modulare, 8-20 ventilatori
- 8 Livelli sonori
- Tubazioni in rame o acciaio inossidabile AISI 304 o AISI 316L
- Pacco alettato disponibile in un'ampia gamma di materiali
- Gamma completa di accessori

MICROCANALE MODULARE



Prestazione: **Potenza frigorifera del modulo fino a 120 kW**

Ventilatori Diametro Ø 800 mm, motore AC o EC

Modules 1 modulo

Benefits

- Compatto (Lunghezza massima 2245 mm)
- Bassi costi d'installazione
- Regolazione o parzializzazione unità
- Minore impatto ambientale
- Peso ridotto
- Minore utilizzo di refrigerante
- Scambiatore a microcanale facile da pulire
- Possibilità di rivestimento del nucleo in caso di ambiente aggressivo

Aermec si riserva la facoltà di apportare in qualsiasi momento tutte le modifiche ritenute necessarie per il miglioramento del prodotto con eventuale modifica dei relativi dati tecnici.

Aermec S.p.A.
Via Roma, 996 - 37040 Bevilacqua (VR) - Italia
Tel. 0442633111 - Telefax 044293577
www.aermec.com

Numero Verde
800-843085

FW-R

Condizionatori condensati ad acqua

Potenza frigorifera 2,9 kW
Potenza termica 4,3 kW

- **Funzionamento silenzioso**
- **Consumo d'acqua contenuto**
- **Basso assorbimento elettrico**



DESCRIZIONE

I condizionatori a sistema integrato della serie FW-R sono apparecchi autonomi progettati e realizzati per mantenere le migliori condizioni ambientali.
Di linea sobria ed elegante, hanno un funzionamento particolarmente silenzioso che li rende adatti ad essere installati in ambienti abitativi o commerciali.
Sono provvisti di condensatore raffreddato ad acqua ed oltre a svolgere le tipiche funzioni di raffreddamento, deumidificazione, ventilazione e filtraggio dell'aria, presentano notevoli vantaggi dal punto di vista dell'applicazione e dell'installazione.
Consentono infatti il riscaldamento invernale qualora vengano equipaggiati di batteria di riscaldamento (ad acqua o elettrica); realizzano un'efficace divisione in zone degli ambienti grazie all'indipendenza del funzionamento di ogni singolo apparecchio; assicurano economicità di servizio dovuta alla rapida messa a regime delle condizioni ambientali in virtù della ridotta inerzia termica del sistema; hanno inoltre un funzionamento silenzioso grazie all'accurato isolamento termoacustico del vano compressore.
Tutte le unità sono completamente assemblate in fabbrica e singolarmente collaudate.
L'installazione richiede l'abbinamento obbligatorio con l'accessorio Kit telecomando TL3, il ricevitore IR può essere installato sia a bordo macchina che incassato a parete.

CARATTERISTICHE

— Compressore rotativo ad alta efficienza
— Dimensioni contenute
— Regolazione automatica della temperatura
— Consumo d'acqua contenuto



1 Ricevitore IR a bordo
2 Ricevitore IR a parete
3 TL3: Kit Accessorio obbligatorio

ACCESSORI

TL3: Accessorio obbligatorio, telecomando, indispensabile per il funzionamento dell'unità. Il kit é costituito da un telecomando, da un ricevitore di segnali I.R., dal cavo di collegamento lungo 8 metri, da una scatola rettangolare da incasso Modulo 503 (di cui uno solo occupato dal ricevitore, gli altri 2 moduli sono a disposizione anche per altri usi) e da una placchetta di copertura color bianco. Il ricevitore IR può essere installato: a bordo dell'unità (il ricevitore IR è alloggiato sotto la griglia, invisibile dall'esterno); incassato a parete e collegato all'unità (con il cavo dedicato di 8 metri).
BR26: Batteria elettrica del tipo corazzato con termostato di sicurezza.
BVR1: Batteria ad acqua calda ad 1 rango.

COMPATIBILITÀ ACCESSORI

Telecomando (accessorio obbligatorio)

Accessorio	FW130R	FW160R
TL3	•	•

Batteria elettrica

Accessorio	FW130R	FW160R
BR26	•	•

Batteria ad acqua calda

Accessorio	FW130R	FW160R
BVR1	•	•

DATI PRESTAZIONALI

		FW130R	FW160R
Raffreddamento (temperatura aria ambiente 27 °C B.S.; 19 °C B.U., temperatura acqua (in/out) 30°C / 35 °C, velocità massima)			
Potenza frigorifera	W (max.)	2900	4000
Classe Energetica		A	A
EER		4,08	4,65
Umidità asportata	l/h	1,78	1,78
Potenza elettrica totale assorbita	W	710	860
Corrente assorbita	A	3,55	4,02
Riscaldamento - BVR1 (temperatura aria ambiente 20 °C, temperatura acqua entrante 70°C, velocità massima)			
Potenza termica batteria ad acqua (BVR1)	W	4350	5200
Portata acqua batteria (BVR1)	l/h	600	600
Perdite di carico acqua batteria (BVR1)	kPa	12,6	12,6
Potenza termica batteria elettrica (BR26)	W	1200	1200
Dati ventilatori			
Numero di ventilatori	n.	2	2
Portata aria	m3/h (max.)	470	690
	m3/h (med.)	390	525
	m3/h (min.)	270	375
Velocità ventilatori	g/m (max.)	800	1140
	g/m (med.)	660	885
	g/m (min.)	500	665
Dati tecnici generali			
Pressione sonora	dB(A)	44,0	47,5
Consumo acqua a 30-35°C	l/h	586	804
Perdite di carico condensatore	kPa	22	40
Gas Refrigerante	Tipo/GWP	R410A / 2088kgCO_2eq	
Carica di Gas Refrigerante	g	750	830
Potenza elettrica nominale *	W	1120	1500
Corrente assorbita nominale *	A	4,97	6,65
Corrente di spunto	A	18	32
Attacchi idraulici	ø	1/2"F	1/2"F

Alimentazione elettrica = 230V ~ 50Hz

Pressione sonora misurata in camera semiriverberante di 85m3 e con tempo di riverberazione Tr = 0,5s

* In accordo alla normativa EN-60335

Le prestazioni sono in accordo alla normativa EN-14511

DIMENSIONI

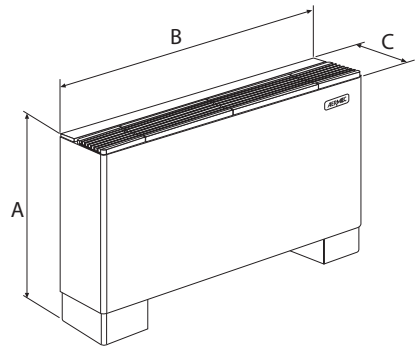

		FW130R	FW160R
Dimensioni e pesi			
A	mm	723	723
B	mm	1121	1121
C	mm	242	242
Peso a vuoto	kg	63	67

Aermec si riserva la facoltà di apportare in qualsiasi momento tutte le modifiche ritenute necessarie per il miglioramento del prodotto con eventuale modifica dei relativi dati tecnici.

Aermec S.p.A.
Via Roma, 996 - 37040 Bevilacqua (VR) - Italia
Tel. 0442633111 - Telefax 044293577
www.aermec.com

Numero Verde
800-843085

CWX-CWXM

Unità motocondensante ad acqua

Potenza frigorifera 2,7 ÷ 7,1 kW

- **Funzionamento solo in raffreddamento**
- **Installazione interna**



VERSIONI

CWX: unità motocondensante solo freddo MONOSPLIT
CWXM: unità motocondensante solo freddo DUALSPLIT

DESCRIZIONE

Modulo di potenza CWX

— Disponibile in 4 versioni di diversa potenzialità
— Le versioni sono realizzate con gas frigorifero R410A
— Funzionamento solo freddo con condensazione ad acqua
— Unità esterna con compressore rotativo
— Collegamenti frigoriferi di tipo a cartella
— Linee frigorifere fino a 15m

Modulo di potenza CWXM

— Disponibile in 2 versioni di diversa potenzialità
— Le versioni sono realizzate con gas frigorifero R410A
— Funzionamento solo freddo con condensazione ad acqua
— Unità esterna con compressore rotativo
— Collegamenti frigoriferi di tipo a cartella
— Linee frigorifere fino a 10m

Unità interna CWX_W

— Unità interna wall per installazione a parete con telecomando a raggi infrarossi fornito a corredo;
— Alette di mandata aria orientabili in orizzontale ed alette deflettrici motorizzate azionabili da telecomando per l'orientamento in verticale dell'aria in uscita, con posizioni fisse (LV) oppure flottanti (SW)
— Funzionamento estremamente silenzioso
— Controllo a microprocessore
— Accensione e spegnimento programmabile da timer
— Filtro aria facilmente estraibile e rigenerabile
— Funzione di benessere notturno (SLEEP)
— Modalità di funzionamento: raffrescamento, deumidificazione, sola ventilazione
— Funzione Auto-restart dopo un'interruzione dell'energia elettrica
— Ventilatore tangenziale a 3 velocità direttamente selezionabili
— Modalità risparmio energetico (ECONO) e raffrescamento veloce (TURBO)
— Display su panello frontale con visualizzazione della modalità di funzionamento e della temperatura

DATI PRESTAZIONALI

Unità interne			**CWX250W**	**CWX350W**	**CWX500W**	**CWX700W**	**CWX350W+ CWX350W**	**CWX500W+ CWX500W**
Modulo di potenza			**CWX250**	**CWX350**	**CWX500**	**CWX700**	**CWXM520**	**CWXM720**
Potenza frigorifera		W	2750	3400	5200	6700	4826	7100
Potenza assorbita totale		W	637	778	1330	1860	1279	1780
Corrente assorbita totale		A	2,86	3,56	6,02	9,28	5,80	9,00
EER		W/W	4,32	4,37	3,91	3,60	3,77	3,99
Portata d'acqua a (in/out) 30°C/35°C		l/h	572	705	1091	1446	1066	1510
Perdite di carico lato acqua		kPa	21	32	74	125	68	127
Portata d'acqua a (in) 15°C		l/h	102	122	225	308	190	255
Gas refrigerante		Tipo/GWP	R410A / 2087,5 kgCO_2eq					
Carica di gas refrigerante		kg	0,65	0,75	0,85	0,97	0,90	1,10
Potenza assorbita nominale	(1)	W	1500	1500	2300	2650	2300	2650
Umidità asportata		l/h	1,08	1,18	1,96	2,38	1,00	1,30
Portata aria	max	m3/h	445,00	537	882	1010	537	882
	med	m3/h	428,00	501	828	935	501	828
	min	m3/h	404,00	467	776	842	467	776
Potenza sonora (unità interna)	max	dB(A)	51,0	51,0	56,0	58,0	51,0	56,0
	med	dB(A)	50,0	50,0	55,0	56,0	50,0	55,0
	min	dB(A)	49,0	48,0	53,0	54,0	48,0	53,0

Modulo di potenza			**CWX250**	**CWX350**	**CWX500**	**CWX700**	**CWXM520**	**CWXM720**
Potenza sonora		dB(A)	52,0	56,0	59,0	59,0	59,0	59,0
Compressore		tipo	Rotativo	Rotativo	Rotativo	Rotativo	Rotativo	Rotativo
Attacchi frigoriferi	Φ liquido	inch	1/4″	1/4″	1/4″	1/4″	1/4″	1/4″
	Φ gas	inch	3/8″	1/2″	1/2″	5/8″	1/2″	1/2″
Linee frigorifere	Φ liquido	mm (inch)	6,35 (1/4″)	6,35 (1/4″)	6,35 (1/4″)	6,35 (1/4″)	6,35 (1/4″)	6,35 (1/4″)
	Φ gas	mm (inch)	9,52 (3/8″)	12,7 (1/2″)	12,7 (1/2″)	15,9 (5/8″)	12,7 (1/2″)	12,7 (1/2″)
	Lunghezza tubazioni max	m	15	15	15	15	10 + 10	10 + 10
	Dislivello max	m	7	7	7	7	5	5
Attacchi idraulici		F	3/4″	3/4″	3/4″	3/4″	3/4″	3/4″
Alimentazione elettrica		V ~ Hz	220-240V ~ 50Hz					

(1) La potenza nominale assorbita, è la massima potenza elettrica assorbita dal sistema, in accordo con la normativa EN-60335-1 e EN-60335-2-40

Condizioni nominali (Raffrescamento EN-14511):
- temperatura aria ambiente 27 °C B.S.; 19 °C B.U.
- temperatura acqua (in/out) 30°C / 35 °C
- velocità massima
- lunghezza tubazioni 5m

DIMENSIONI

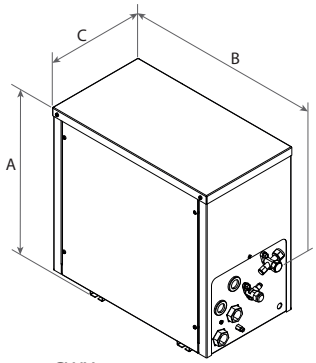

CWX

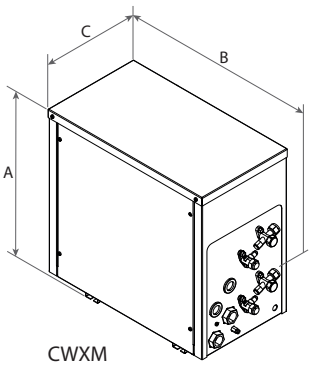

CWXM

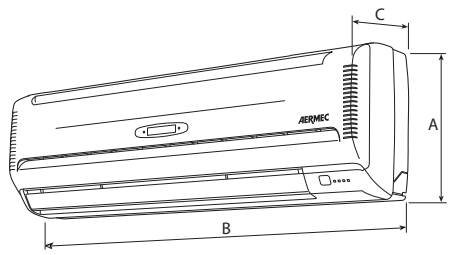

CWX_W

CWX

Dimensioni e pesi		CWX250	CWX350	CWX500	CWX700
A	mm	450	450	450	570
B	mm	470	470	470	470
C	mm	260	260	260	260
Peso	kg	32	35	38	49

CWXM

Dimensioni e pesi		CWXM520	CWXM720
A	mm	585	585
B	mm	470	470
C	mm	260	260
Peso	kg	41	52

CWX_W

Dimensioni e pesi		CWX250W	CWX350W	CWX500W	CWX700W
A	mm	298	305	360	360
B	mm	880	990	1172	1172
C	mm	205	210	220	220
Peso	kg	11	12	18	20

Aermec si riserva la facoltà di apportare in qualsiasi momento tutte le modifiche ritenute necessarie per il miglioramento del prodotto con eventuale modifica dei relativi dati tecnici.

Aermec S.p.A.
Via Roma, 996 - 37040 Bevilacqua (VR) - Italia
Tel. 0442633111 - Telefax 044293577
www.aermec.com

Numero Verde
800-843085

DMT

Deumidificatore portatile

Capacità di deumidificazione 0,40 l/h ÷ 1,00 l/h

- **Nuovo gas refrigerante naturale R290.**
- **Compatto, maneggevole e silenzioso.**
- **Design moderno compatibile con ogni stile d'arredo.**
- **Rimuove fino a 24 litri di umidità in 24 ore.**



DESCRIZIONE

I deumidificatori portatili della serie DMT sono ideali per la deumidificazione negli ambienti domestici come stanze, cantine, e nei locali dove viene messa ad asciugare la biancheria al fine di ridurre a livelli ideali il grado di umidità che, se troppo elevato, è fonte di disagi fisici e degrado degli ambienti per la formazione di muffe.
Si adatta a qualsiasi tipo di arredamento, grazie al design compatto ed elegante, è montato su rotelline e può essere usato in più stanze, è facilmente trasportabile ed installabile (plug & play).
Dotato di specifica bacinella per la raccolta dell'umidità asportata dall'ambiente durante il funzionamento.
Il pannello comandi a bordo con display a led e indicatori luminosi, permette di impostare in modo facile e preciso il set desiderato.

CARATTERISTICHE

Funzionamento

L'umidità in eccesso viene asportata dal deumidificatore attraverso la griglia di ripresa, rilasciando aria priva di umidità rendendo così l'ambiente più salubre e confortevole.
Inoltre, le sue funzioni, permettono di controllare facilmente il livello di umidità mantenendolo costante nel tempo.

Smart APP Ewpe

Il modello DMT160 è dotato di modulo Wi-Fi, tramite questo dispositivo e apposita App per dispositivi iOS e Android, disponibile gratuitamente su Apple Store e Google Play è possibile controllare il deumidificatore da remoto direttamente dal proprio smartphone o tablet e può essere effettuato tramite Cloud utilizzando un router wireless collegato ad internet.



Speciale batteria blue fin

A differenza delle normali batterie, questo speciale rivestimento epossidico di colorazione blue è in grado di proteggere lo scambiatore da ruggine e corrosione, in zone dove la quantità di sale presente nell'aria è molto elevata.

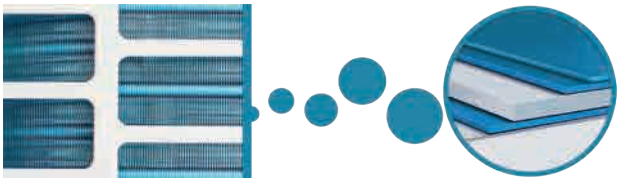

DMT160

— Nuovo gas refrigerante naturale R290.
— Pannello comandi a bordo con display a led e indicatori luminosi.
— Visualizzazione tramite display dell'umidità impostata e di quella rilevata nell'ambiente.
— Funzionamento estremamente silenzioso.
— Filtro aria rigenerabile facilmente accessibile.
— Allarme di segnalazione pulizia filtro.
— Allarme di segnalazione vaschetta scarico condensa piena o mal posizionata.
— Possibilità di scarico della condensa in modo continuo senza l'utilizzo della vaschetta in dotazione.
— Funzione auto spegnimento: l'unità arresta il suo funzionamento quando la bacinella di scarico condensa è piena o mal posizionata, oppure quando raggiunge il set di lavoro impostato.
— Funzione auto-restart.
— Timer per programmazione dell'accensione e/o dello spegnimento.
— Funzione WiFi.

DMT240

— Nuovo gas refrigerante naturale R290.
— Pannello comandi a bordo con display a led e indicatori luminosi.
— Visualizzazione tramite display dell'umidità impostata e di quella rilevata nell'ambiente.
— Funzionamento estremamente silenzioso.
— Filtro aria rigenerabile facilmente accessibile.
— Allarme di segnalazione pulizia filtro.
— Allarme di segnalazione vaschetta scarico condensa piena o mal posizionata.
— Possibilità di scarico della condensa in modo continuo senza l'utilizzo della vaschetta in dotazione.
— Funzione auto spegnimento: l'unità arresta il suo funzionamento quando la bacinella di scarico condensa è piena o mal posizionata, oppure quando raggiunge il set di lavoro impostato.
— Funzione auto-restart.
— Timer per programmazione dell'accensione e/o dello spegnimento.
— Funzione auto: modalità di asciugatura automatica. L'unità imposta automaticamente l'umidità più confortevole.

ACCESSORI FORNITI IN DOTAZIONE

DMT160-240

— Ruote piroettanti
— Cavo di alimentazione + connettore Schuko
— Raccordo scarico condensa

DATI PRESTAZIONALI

		DMT160	DMT240
Prestazioni nominali (1)			
Capacità di deumidificazione	l/h	0,66	1,00
Potenza assorbita	W	370	390
Prestazioni nominali (norma EN 810) (2)			
Capacità di deumidificazione	l/h	0,40	0,48
Potenza assorbita	W	315	325
Corrente assorbita	A	1,7	1,8
Dati elettrici			
Potenza nominale assorbita (3)	W	510	460
Corrente nominale assorbita (3)	A	3,0	3,0
Compressore			
Tipo	tipo	Alternativo	
Refrigerante	tipo	R290	
Carica refrigerante	g	65	65
Potenziale riscaldamento globale	GWP	3	
CO_2 equivalente	t	0,20	0,20
Ventilatore			
Tipo	tipo	Centrifugo	
Portata d'aria			
Massima	m^3/h	170	220
Minima	m^3/h	145	155
Potenza sonora			
Massima	dB(A)	53,0	56,0
Minima	dB(A)	51,0	54,0
Pressione sonora (4)			
Massima	dB(A)	39,0	44,0
Minima	dB(A)	37,0	42,0
Bacinella scarico condensa			
Capacità	l	2,6/3,0	2,6/3,0
Prestazioni			
Area di applicazione	m^2	22~28	36~42
Cavo d'alimentazione elettrica			
Tipo di cavo d'alimentazione	Tipo	Schuko	
Alimentazione			
Alimentazione		220-240V ~ 50Hz	

(1) Temperatura aria interna 30 °C b.s. / 27 °C b.u.
(2) Temperatura aria interna 27 °C b.s. / 21 °C b.u. (Test eseguito in accordo con la norma EN 810)
(3) Test eseguito in accordo con EN 60335.
(4) Livello di pressione sonora misurata secondo EN 12102, in camera semianecoica, distanza frontale 1 m.

DIMENSIONI E PESI

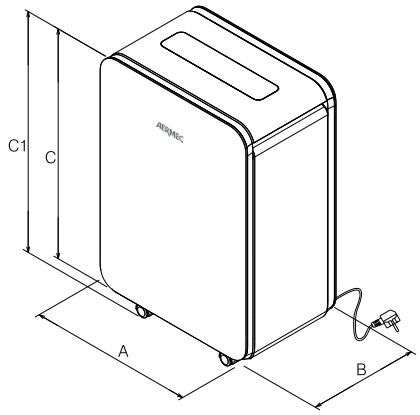

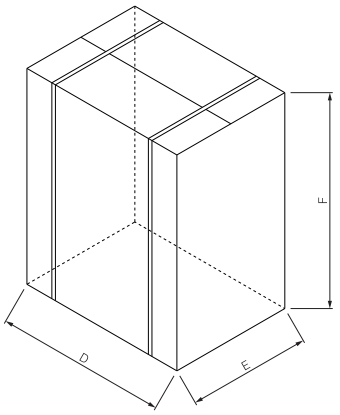

Dimensioni e pesi

		DMT160	DMT240
Dimensioni e pesi			
A	mm	351	351
B	mm	240	240
C	mm	489	489
C1	mm	522	522
D	mm	392	392
E	mm	286	286
F	mm	525	525
Peso netto	kg	15,5	15,5
Peso per trasporto	kg	16,5	16,5

Aermec si riserva la facoltà di apportare in qualsiasi momento tutte le modifiche ritenute necessarie per il miglioramento del prodotto con eventuale modifica dei relativi dati tecnici.

Aermec S.p.A.
Via Roma, 996 - 37040 Bevilacqua (VR) - Italia
Tel. 0442633111 - Telefax 044293577
www.aermec.com

Numero Verde
800-843085

DMH - DMV

Deumidificatore per impianti di climatizzazione radiante

Capacità di deumidificazione 22 l/24h ÷ 36 l/24h

- **Migliori prestazioni rispetto ai deumidificatori tradizionali**
- **Consumi ridotti**
- **Evita la formazione di condensa sulla superficie del pavimento**
- **Unità solo per installazione interna**

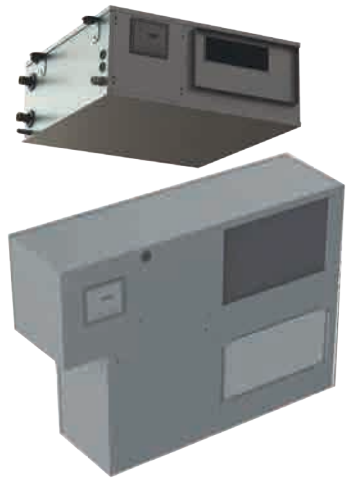

DESCRIZIONE

I deumidificatori sono macchine a ciclo frigorifero in abbinamento ad impianti di climatizzazione radiante, di cui spillano una certa portata d'acqua per accrescere l'efficienza di deumidificazione ed abbassare il consumo elettrico.
Gli impianti di raffrescamento utilizzano acqua refrigerata a temperature comprese tra 15 e 20°C, sufficiente per portare gli ambienti alla temperatura desiderata ma non adeguata ad effettuare la deumidificazione. Per abbattere quest'ultima servirebbe acqua a 7°C, con conseguente abbassamento della resa del refrigeratore d'acqua, rispetto al caso in cui venga prodotta a 15-20°C.
I deumidificatori a ciclo frigorifero raffreddati ad acqua permettono di mantenere negli ambienti l'umidità dell'aria a valori ottimali (55-65%) con i seguenti vantaggi rispetto ad altri sistemi:

— Utilizzano l'acqua refrigerata disponibile dell'impianto a pannelli radianti;
— Permettono di trattare l'aria senza modificarne la temperatura e quindi senza interferire negativamente con l'operato dei pannelli radianti e del loro sistema di regolazione.
— Evitano la formazione di condensa sulla superficie del pavimento negli impianti di climatizzazione radiante.

CARATTERISTICHE

Struttura: in pannelli di lamiera zincata, rivestiti internamente con materassino fonoassorbente in polietilene.

Sezione filtrante: setto filtrante sintetico spessore 12 mm in telaio in lamiera zincata, classe di efficienza ISO 16890 COARSE 50% (G3 EN 779), estraibile frontalmente.

Circuito frigorifero: composto da compressore frigorifero alternativo a R134a, filtro freon, capillare di espansione, evaporatore e condensatore a tubi di rame ed alettatura continua turbolenziata dotata di trattamento idrofilico e telaio in alluminio (per versioni raffreddanti "-C", con integrazione "I", condensatore ad acqua-freon).

Circuito idraulico: con batterie di pretrattamento e post raffreddamento a tubi di rame ad alettatura continua turbolenziata dotata di trattamento idrofilico e telaio in alluminio; per versioni raffreddanti "-C", condensatore ad acqua del tipo a piastre (postraffreddamento assente); vasca raccogli condensa in acciaio inox estesa a tutto il trattamento.

Ventilatore: centrifugo a pale rivolte in avanti, a doppia aspirazione con motore direttamente accoppiato multivelocità; sono possibili 3 diverse connessioni elettriche (H/M/L) per la velocità di funzionamento; il settaggio di fabbrica è sulla media (M) velocità.

ACCESSORI

DMUM: Umidostato ambiente, installazione a parete.
DMWB: Controcassa per modello verticale. Installazione verticale.
DMFP: Pannello frontale per controcassa. Installazione verticale.

DATI PRESTAZIONALI

		DMV220	DMV220I	DMH220	DMH220C	DMH220I	DMH360C	DMH360I	DMH360
Prestazioni (1)									
Umidità condensata	l/24h	22	22	22	22	22	36	36	36
Potenza all'evaporatore	W	1020	1020	1050	1050	1050	1480	1480	1480
Potenza smaltita sull'acqua	W	870	1820	870	1820	1820	2680	2680	1540
Portata acqua nominale	m^3/h	240	240	240	240	240	390	390	390
Perdita di carico acqua	kPa	3	3	3	3	3	10	10	10
Potenza sensibile disponibile	W	-	840	-	840	840	1340	1340	-
Potenza totale assorbita	W	350	350	350	350	350	580	580	580
Corrente assorbita	A	2,0	2,0	2,0	2,0	2,0	3,2	3,2	3,2
Ventilatore									
Tipo	tipo	Centrifugo doppia aspirazione							
Velocità ventilatore disponibili		H / M / L							
Regolazione nominale ventilatore		M						L	
Portata aria	m^3/h	220	220	220	220	220	360	360	360
Pressione statica utile	Pa	0	0	20	20	20	20	20	20
Compressore									
Tipo	tipo	Ermetico alternativo							
Refrigerante	tipo	R134a							
Carica refrigerante	g	340	270	340	340	270	460	410	460
Limiti di funzionamento									
Temperatura aria in aspirazione	°C	15 ~ 32							
Temperatura acqua in ingresso (modalità deumidifica)	°C	10 ~ 21							
Dati sonori									
Livello di pressione sonora (1 m)	dB(A)	39,0	39,0	42,0	42,0	42,0	47,0	47,0	47,0

(1) Alla portata d'aria nominale alle seguenti condizioni: aria ambiente 26°C BS, UR 65%; temperatura acqua entrante 15°C

Umidità condensata con temperatura ambiente 26°C

		DMV220	DMV220I	DMH220	DMH220C	DMH220I	DMH360C	DMH360I	DMH360
Temperatura acqua circuito idraulico 21°C - Umidità relativa 55%									
Umidità condensata	l/24h	12	12	12	12	12	20	20	20
Temperatura acqua circuito idraulico 18°C - Umidità relativa 55%									
Umidità condensata	l/24h	14	14	14	14	14	22	22	22
Temperatura acqua circuito idraulico 15°C - Umidità relativa 55%									
Umidità condensata	l/24h	15	15	15	15	15	25	25	25
Temperatura acqua circuito idraulico 21°C - Umidità relativa 65%									
Umidità condensata	l/24h	17	17	17	17	17	28	28	28
Temperatura acqua circuito idraulico 18°C - Umidità relativa 65%									
Umidità condensata	l/24h	19	19	19	19	19	31	31	31
Temperatura acqua circuito idraulico 15°C - Umidità relativa 65%									
Umidità condensata	l/24h	22	22	22	22	22	36	36	36

Umidità condensata con temperatura ambiente 24°C

		DMV220	DMV220I	DMH220	DMH220C	DMH220I	DMH360C	DMH360I	DMH360
Temperatura acqua circuito idraulico 21°C - Umidità relativa 55%									
Umidità condensata	l/24h	10	10	10	10	10	17	17	17
Temperatura acqua circuito idraulico 18°C - Umidità relativa 55%									
Umidità condensata	l/24h	12	12	12	12	12	19	19	19
Temperatura acqua circuito idraulico 15°C - Umidità relativa 55%									
Umidità condensata	l/24h	13	13	13	13	13	21	21	21
Temperatura acqua circuito idraulico 21°C - Umidità relativa 65%									
Umidità condensata	l/24h	14	14	14	14	14	23	23	23
Temperatura acqua circuito idraulico 18°C - Umidità relativa 65%									
Umidità condensata	l/24h	17	17	17	17	17	27	27	27
Temperatura acqua circuito idraulico 15°C - Umidità relativa 65%									
Umidità condensata	l/24h	18	18	18	18	18	30	30	30

Limiti operativi

— Temperatura aria aspirazione 15 ~ 30°C
— Temperatura acqua circuito idraulico 12 ~ 20°C

DIMENSIONI E PESI

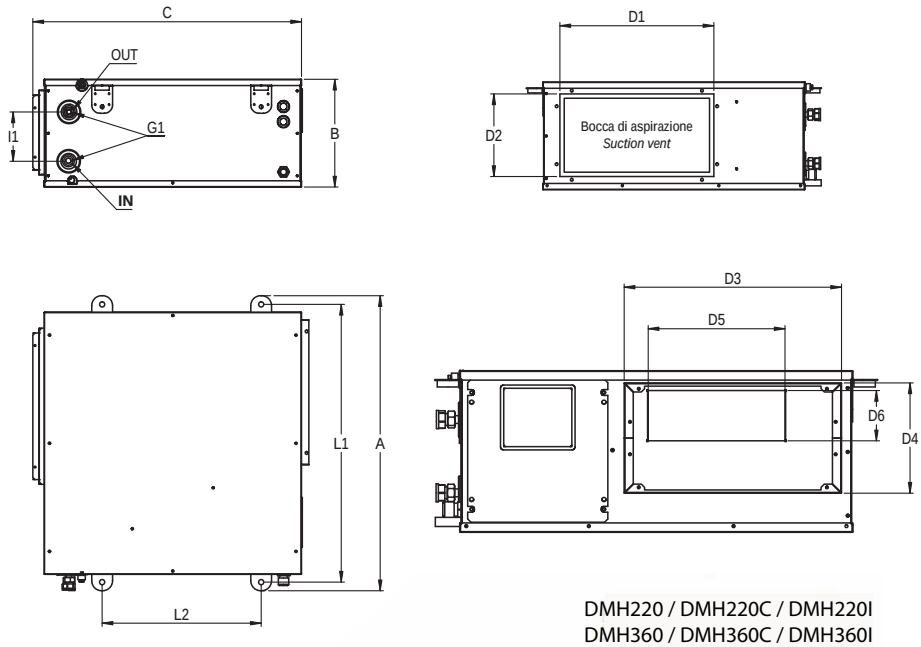

DMH220 / DMH220C / DMH220I
DMH360 / DMH360C / DMH360I

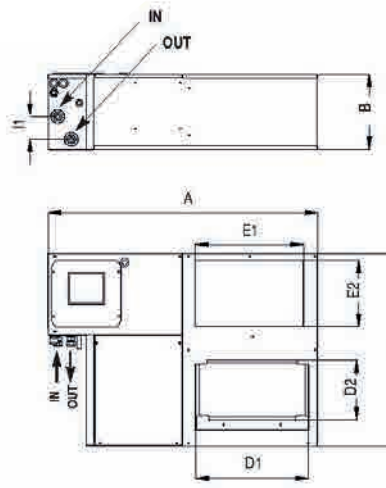

DMV220 / DMV220I

		DMH220	DMH220C	DMH220I	DMV220	DMV220I	DMH360	DMH360C	DMH360I
Dimensioni e pesi									
A	mm	680	680	680	850	850	775	775	775
B	mm	250	250	250	240	240	270	270	270
C	mm	623	623	623	615	615	623	623	623
D1	mm	337	337	337	337	337	437	437	437
D2	mm	172	172	172	172	172	192	192	192
D3	mm	335	335	335	-	-	435	435	435
D4	mm	170	170	170	-	-	195	195	195
D5	mm	210	210	210	-	-	250	250	250
D6	mm	77	77	77	-	-	95	95	95
E1	mm	-	-	-	350	350	-	-	-
E2	mm	-	-	-	215	215	-	-	-
I1	mm	115	115	115	75 (1)	75 (1)	125	125	125
L1	mm	640	640	640	-	-	745	745	745
L2	mm	370	370	370	-	-	370	370	370
G1	Ø	1/2" F	1/2" F	1/2" F	1/2" F	1/2" F	1/2" F	1/2" F	1/2" F
Peso netto	kg	35,0	35,0	35,0	40,0	40,0	40,0	40,0	40,0

(1) Pretranciatura per connessioni idrauliche ed elettriche presente sul pannello laterale, su quello posteriore e su quello inferiore.

Aermec si riserva la facoltà di apportare in qualsiasi momento tutte le modifiche ritenute necessarie per il miglioramento del prodotto con eventuale modifica dei relativi dati tecnici.

Aermec S.p.A.
Via Roma, 996 - 37040 Bevilacqua (VR) - Italia
Tel. 0442633111 - Telefax 044293577
www.aermec.com

Numero Verde
800-843085



AGENZIE DI VENDITA

Abruzzo

Chieti - L'Aquila - Pescara - Teramo
PROGETTO CLIMA RAPPRESENTANZE SAS
di Maurizio Donatucci
Via delle Fabbriche 2/1
65015 Montesilvano (PE)
Tel. 085 4684130 - info@projerclima.it

Basilicata

Matera (escluso comune di Policoro)
AERBARI Snc
Via Susca, 64 - 70010 Casamassima (BA)
Tel. 080 671 137
antonio.concina@aermec.com

Matera (solo comune di Policoro)
Potenza
BARBARO NICOLA
Via Manfredonia, 48/3
71121 - Foggia - Tel. 335 1531 530
aermec.fg@gmail.com

Calabria

Catanzaro (escluso il comune di Guardavalle) - Cosenza - Crotone
AERBRUZIA MUTO S.r.l.
Via Papa Giovanni XXIII, 66
87040 - Castrolibero (CS)
Tel. 0984 454 276
aerbruzia.muto@gmail.com

Catanzaro (Solo comune di Guardavalle) - Reggio Calabria - Vibo Valentia
AMATO TECNOLOGIE snc di Amato
Antonio, Nicola e Giuseppe
Via Gullo, 7 - 88060 - Guardavalle
Marina (CZ) - Tel. 0967 86 516
info@amatotecnologie.it

Campania

Avellino - Benevento
SYSTEMCLIMA S.R.L.S.
Viale Europa, 30
82018 - Calvi (BN)- Tel. 0824 336 204
systemclimau@gmail.com

Capri e Anacapri
CATALDO ALESSANDRO
Via Matermania, 45/A
80073 - Capri (NA) - Tel. 081 8370 760
alessandro@costanzocataldo.it

Caserta
ING IODICE S.r.l.s
Via Vincenzo Merolla, 65
80016 - Marano di Napoli (NA)
Tel. 081 3772582
ing.danieleiodice@gmail.com

Napoli
AER NOVA snc
c/o Edificio Falansterio 4
Via Antiniana, 65 - 80078 Pozzuoli (NA)
Tel. 081 0194058 / 081 7142701
info@aernovanapoli.it

Salerno (Sede Agropoli)
agenzia.salerno@aermec.com
VALENTINO ANDREA
Via Quintino Sella, 19 - 84043 - Agropoli (SA)
Tel. 0974 825 528
andrea.valentino@aermec.com

Salerno (sede Campagna)
agenzia.salerno@aermec.com
LI SANTI ANTONIO
Via Rufigliano Sagginara, 14
84022 Campagna (SA)
Tel. 0828 199 0985
alsagenzia@gmail.com

Emilia Romagna

Bologna - Ferrara
AERBOLOGNA srl
Via A. Masi, 18/H
40011 - Anzola dell'Emilia (BO)
Tel. 051 6784 203
info@aerbologna.it

Forlì/Cesena - Ravenna - Repubblica di San Marino - Rimini
HABITAT&TECNOLOGIE di Valtancoli
Andrea & C. Sas
Via dei Macchiaioli, 10
47122 - Forlì- Tel. 335 5349 898
info@habitatetecnologie.com

Modena - Parma - Reggio Emilia
GOZZOLI RAPPRESENTANZE di Gozzoli
Alessandro e C. snc
Via Prada, 1/A - 41058 - Vignola (MO)
Tel. 059 762 756
diego@gozzolirappresentanze.it

Piacenza
LANFREDI MARCO
Via Bissolati, 20 - 26100 - Cremona
Tel. 0372 436 333
marco.lanfredi@aermec.com

Friuli Venezia Giulia

Pordenone
AERTREVISO Snc di Fondi Franco,
Zanchettin Alessandro e Ghirardi
Manfredo
Via F. Beccaruzzi, 10
31100 - Treviso - Tel. 0422 423 741
info@aertreviso.it

Gorizia - Trieste
SOLUZIONE CLIMA S.a.s. di Antonio Volpe
Via Bartoletti, 1/a - 34138 Trieste
Tel. 040 393 849 - info@soluzioneclima.it

Udine
AERUDINE S.r.l.
Strada di Oselin, 39/21
33047 Remanzacco (UD)
Tel. 345 6068570 - info@aerudine.it

Lazio

Frosinone - Latina
TROTTO ORLANDO
Via Ecetra, 2 -03100 - Frosinone
Tel. 0775 200 825
orlando.trotto@aermec.com

Roma
CLIMA TECNOLOGIE DELL'ARIA E
DELL'ACQUA
Via Anagnina, 432/A - 00118 - (Roma)
Tel. 06 79 848 230
info@climatecnologie.it

Viterbo-Rieti
AERMASTER 99 di M. DI Grado
Via del Pilastro, 9/B
01100 Viterbo - Tel. 0761 1710512
aer.max@libero.it - aermaster99@gmail.com

Liguria

Genova - Imperia - Savona
AERGENOVA SRL
Via Delle Eriche, 90
16148 - Genova
Tel. 010 3732 044
info@cintorino.it

La Spezia
AW SOLUTIONS SRL
Via Trav. Viaccia I, 170
55100 Lucca - Tel. 0583 511279
info@awsolutions.it

Lombardia

Bergamo- Brescia
MONETTI GIANPIERO
Via E. Mattei, 27
25080 - Nuvolera (BS)
Tel. 030 2131 494
info@agenziamonetti.it

Como - Lecco - Sondrio
SACCHI DR. EMANUELE
Via Lamarmora, 16
20038 - Seregno (MB)
Tel. 0362 236 035
sacchiaermec@libero.it

Cremona
LANFREDI MARCO
Via Bissolati, 20
26100 - Cremona
Tel. 0372 436 333
marco.lanfredi@aermec.com

Mantova
AERMANTOVA snc di M. Milani & C.
Via Pomponazzo, 35
46100 Mantova
Tel. 0376 223 877
marco@aermantova.it

Milano - Lodi
AER MILANO snc
Via Unica Bolgiano, 5
20097 - San Donato Milanese (MI)
Tel. 02 5274 685
info@aermilano.com
http://www.aermilano.com

Pavia
D'ANGELO FRANCESCO
C.so Torino, 58
27029 - Vigevano (PV)
Tel. 0381 327 063
agenziafrada@gmail.com

Varese
AER VARESE sas
P.zza De Salvo, 7
21100 - Varese
Tel. 0332 264 591
michaela.croce@aervarese.it

Marche

Ancona - Ascoli Piceno - Macerata - Pesaro - Urbino
RMB DI ROBERTO RICCIOTTI & C. SNC
Via L. Pirelli, 6
60027 - Osimo Stazione (AN)
Tel. 071 7211 367
info@rmbclima.com

Molise

Campobasso
PROGETTO CLIMA RAPPRESENTANZE S.A.S.
Via delle Fabbriche 2/1
65015 Montesilvano (PE)
Tel. 085 4684130
info@projerclima.it

Isernia
SYSTEMCLIMA S.R.L.S.
Viale Europa, 30
82018 - Calvi (BN)
Tel. 0824 336 204 - 346 3763464
systemclimau@gmail.com

Piemonte

Alessandria
D'ANGELO FRANCESCO
C.so Torino, 58
27029 - Vigevano (PV)
Tel. 0381 327 063
agenziafrada@gmail.com

Asti - Cuneo
AER ASTI di Grandi Massimiliano
Via Osvaldo Campassi, 16
14100 - Asti
Tel. 0141 557 082
m.grandi@aerasti.it

Biella - Vercelli
LOMBARDI SERVICES srl
Via Delle Industrie, 34
13856 - Vigliano Biellese (BI)
Tel. 015 811 382
info@lombardiservices.it

Novara - Verbania
AER VARESE sas
P.zza De Salvo, 7
21100 - Varese
Tel. 0332 264 591
michaela.croce@aervarese.it

Torino
CRIVELLARI VALTER
Via Gorizia, 56
10136 - Torino
Tel. 011 7795 235
agenzia.aermectorino@criveto.it

Puglia

Andria - Bari - Barletta - Taranto - Trani
AERBARI Snc
Via San Giorgio Martire 97/6
70132 - Bari
Tel. 080 3003466
antonio.concina@aermec.com

Brindisi - Lecce
TR di Basso Antonio
V.le G. Grassi, 33 - 73100 - Lecce
Tel. 0832 350 101
toninobasso@tiscali.it

Foggia
BARBARO NICOLA
Via Manfredonia, 48/3
71121 - Foggia
Tel. 335 1531 530
aermec.fg@gmail.com

AGENZIE DI VENDITA

Sardegna

Cagliari - Provincia Sud Sardegna (escluso comune di Genoni) - Nuoro (comuni: Arzana, Cardedu, Girasole, Lanusei, Osini, Talana, Triei, Ussassai, Bari Sardo, Elini, Ilbono, Loceri, Seui , Tertenia, Uiassai, Villagrande, Baunei, Gairo, Jerzu, Lotzorai, Perdasdefogu, Tortolì, Urzulei)
PASINI PIERPAOLO
Via Dell'Artigianato, 14 - 09122 - Cagliari
Tel. 070 4653140 - pierpaolo@pasinip.com

Oristano e provincia - Nuoro e provincia (incluso comune di Genoni - esclusi comuni di Arzana, Cardedu, Girasole, Lanusei, Osini, Talana, Triei, Ussassai, Bari Sardo, Elini, Ilbono, Loceri, Seui , Tertenia, Uiassai, Villagrande, Baunei, Gairo, Jerzu, Lotzorai, Perdasdefogu, Tortolì, Urzulei)
CLIMA TECNIKA srl
Via Parigi, Z.I. - 09170 - Oristano
Tel. 0783 376 043 - mario@climatecnika.it

Sassari e provincia
AER CLIMA MFP SNC
SS291 km 2.2 - 07100 Sassari
Cell. 366 860 4954 / 347 8136655
alberto.meloni@aermec.com

Sicilia

Agrigento - Caltanissetta - Enna- Trapani
AGENZIA COCITA sas di Cocita Salvatore
C.da Miracoli, s.n. - 93019 Sommatino (CL)
Tel. 0922 709764 - cocitasas@hotmail.com

Catania - Messina - Ragusa - Siracusa
R.M.T. di Natalino e Salvatore Priolo S.n.c.
Via M. Imbriani, 244 int. G/G
95128 Catania - Tel. 095 522 379
salvatore.priolo@rmtpriolo.com

Palermo
INZERILLO SALVATORE
V.le Francia, 11G/H
90144 - Palermo - Tel. 091 6932 004
inzerillo.s@tin.it

Toscana

Arezzo - Siena
E Clima Srl
Via Calamandrei, 183/E
52100 - Arezzo - Tel. 0575 954930
info@eclimasrl.it

Firenze - Prato
AIR FIRENZE srl
Via dell'Acciaiolo, 60 - 50018 Scandicci (FI)
Tel. 055 783 767 - info@airfirenze.it

Grosseto
NEW ARCA Snc di G. Palmieri e S. Marconi
Via D. Lazzaretti 8
58100 - Grosseto - Tel. 0564 415294
Cell. 335 5516539 - 335 7683215
giulia@newarca.it - info@newarca.it

Livorno - Pisa
SEA snc di Rocchi Rossano
Via dei Ramai, 15 - Zona Picchianti
57121 - Livorno - Tel. 0586 426 471
info@seasnc.com

Lucca - Massa Carrara - Pistoia
AW SOLUTIONS SRL
Via Trav. Viaccia I, 170
55100 Lucca - Tel. 0583 511279
info@awsolutions.it

Trentino Alto Adige

Bolzano
PROKLIMA srl
Via Druso, 313/A - 39100 - Bolzano
Tel. 0471 052 300
info@proklima.it

Trento
SESTER CLIMA snc di Grossa Sandro e C.
Via E. Fermi, 12 - 38100 - Trento
Tel. 0461 920 569 - info@sestersrl.it

Umbria

Perugia
BACCI ANDREA e C. snc
Via T.A. Edison
06087 - Ponte San Giovanni (PG)
Tel. 075 5990 557 - andrea@gi-vas.it

Terni
GRILLI SIMONE
Via della Vittoria, 30/A
05100 Terni - Tel. 0744 463 231
simone.grilli@aermec.com

Valle d'Aosta

Aosta
CRIVELLARI VALTER
Via Gorizia, 56
10136 - Torino - Tel. 011 7795 235
agenzia.aermectorino@criveto.it

Veneto

Belluno
FONTANA SOFFIRO FRIGORIFERI snc
Via Sampoi, 68 - 32020 - Limana (BL)
Tel. 0437 970 042
info@fontanafrigoriferi.com

Padova
AERPADOVA srl
Via dell'Industria, 7/C
35030 - Rubano (PD)
Tel. 049 8987 311
aerpadova@aerpadova.com

Rovigo
AERBOLOGNA SRL
Via A. Masi, 18/h
40011 Anzola dell'Emilia (BO)
Tel. 051 6784203 - 47 5791107
info@aerbologna.it

Treviso
AERTREVISO Snc di Fondi Franco, Zanchettin Alessandro e Ghirardi Manfredo
Via F. Beccaruzzi, 10
31100 - Treviso - Tel. 0422 423 741
info@aertreviso.it

Venezia
AERVENEZIA di Barina Massimo
Via Giovanni XXIII, 5
30039 - Stra (VE) località Paluello
Tel. 041 5195 016
massimo.barina@aermec.com

Verona
AERVERONA S.A.S. di Trentin Enrico & C.
Via del Perlar, 90/A
37135 - Verona - Tel. 045 8203 077
aerverona@aerverona.it

Vicenza
AERVICENZA di Cortivo Stefano
Viale del Lavoro, 5 - 36100 - Vicenza
Tel. 0444 962 602
aervicenza@aermec.com

Scansiona il QR code per accedere all'elenco aggiornato

SERVIZI ASSISTENZA TECNICA

Abruzzo

Chieti -L'Aquila - Pescara - Teramo
PETRONGOLO ARIAN
Via Torremontanara, 46 - 66010 - Torrevecchia Teatina (CH)
Tel. 0871 360 311 - info@petrongolo.it

Basilicata

Matera
FRIGOTECH sas di Leone Pietro & C.
Via Mauro Contò sn - 76011 - Bisceglie (BT)
Tel. 080 9675 864 - 335 6064266
frigotechleone@gmail.com

Potenza
CLIMACENTER srl
Via Tardio - zona PIP Condominio Aquilano
71016 - San Severo (FG) - Tel. 0882 426 172 - climacenter@iol.it

Calabria

Catanzaro - Crotone - Cosenza
A.E.C. IMPIANTI TECNOLOGICI srl
Viale de Filippis, 23 - 88100 - Catanzaro
Tel. 0961 771 123 - aec.impianti.tecnologici@gmail.com

Reggio Calabria
REPACI COSIMO
Via Feudo, 41 - 89135 - Catona (RC)
Tel. 0965 301 431 - cosimo.repaci@gmail.com

Reggio Calabria (solo i comuni di: Africo Nuovo, Agnana Calabra, Antonimina, Ardore, Ardore Marina, Bellantone, Benestare, Bianco, Bivongi, Bovalino Marina, Bovalino Superiore, Bruzzano, Camini, Canolo, Caraffa di Bianco, Careri, Casette Marina, Casignana, Caulonia , Chiusa, Ciminà, Cirella, Conderanni, Ferdinandea, Ferruzzano, Gerace, Giardini di Gioiosa Jonica, Giffone, Gioiosa Jonica, Grotteria, Locri, Mammola, Marina di Caulonia, Marina di Gioiosa Martone, Molochio, Piano di Monasterace, Monasterace Marina, Motticella, Orrini, Pazzano, Linine, Placanica, Platì, Popelli, Portigliola, Riace, Riace Marina, Roccella Jonica, Samo, S. Agata di Bianco, S. Anna, S. Giovanni Gerace, S. Ilario Jonico, S. Luca, S. Nicola, Siderno Stignano, Stilo, Torre Ellera, Torre S. Fili, Ursini - Zomaro) - Vibo Valentia
AMATO ANTONIO
Via F. Gullo, 7 - 88060 - Guardavalle Marina (CZ)
Tel. 0967 86 516 - assistenza@amatotecnologie.it

Campania

Avellino - Salerno
EFFE CLIMA di Franco Anna
Via Cicalesi, 258 - 84014 - Nocera Inferiore (SA)
Tel. 081 5174535 - effeclima2017@gmail.it

TERMOASSISTENZA GALASSO di BARBARISI
ANGELO MICHELE
Viale Alcide De Gasperi N.64/66 - 83100 Avellino
Tel 0825 1497402 - cell. 340 6496217
termoassistenzagalasso.aermec@gmail.com

Caserta - Benevento
TERMOCLIMA SERVICE S.R.L.S.
Via Somma, 9 - 80034 - Marigliano (NA)
Tel. 081 8411060 - 331 9999663
assistenza@termoclimagroup.com

Capri e Anacapri
COSTANZO CATALDO IMPIANTI sas di Carlo e Alessandro Cataldo & C.
Via Tiberio, 7/F - 80073 - Capri (NA)
Tel. 081 8370 760 - alessandro@costanzocataldo.it

Isole d'Ischia e di Procida
TECNOFRIGOSYSTEM S.A.S di Di Vincenzo Raffaele & C.
Via Regina Elena, 83 - 80072 Barano d'Ischia (NA)
Tel. 347 7936357 - tecnofrigosystem@hotmail.it

Napoli
CLIMA POINT SERVICE srl
Via Nuova Toscanella, 34/c - 80145 - Napoli
Tel. 081 5456 465 - info@climapointservice.com

Emilia Romagna

Bologna
EFFEPI CLIMA srl
Via A. Masi, 18/h - 40011 - Anzola dell'Emilia (BO)
Tel. 051 6781 146 - assistenza@effepiclima.com

Ferrara
FORNASINI MAURO
Via Sammartina, 18/A
44040 - Chiesuol del Fosso (FE)
Tel. 0532 978450 - info@fornasinimauro.it

Forlì - Ravenna
ALPI CLIMA SRL
Via Cartesio, 9 - 47122 Forlì (FC)
Tel. 0543 725589 - alpiclimasrl.fc@gmail.com

Repubblica di San Marino - Rimini
CENTRO CLIMA SNC
Via Barolo, 3 - 47838 - Riccione (RN)
Tel. 0541 649100 - centroclima03@gmail.com

Modena (Modena Nord)
CLIMASERVICE SNC di Golinelli Stefano e C.
Via 11 Settembre 2001
41037 Mirandola (MO)
Tel. 0535 92156 - info@climaservice-sat.it

Modena (Modena Sud)
AERSAT S.R.L.
Via Trinità, 1/1 - 41058 - Vignola (MO)
Tel. 059 782 908 - aersat@aermec.com

Parma
MAGNANI SRL
Via Ausonio Tosini, 21
43037 - Lesignano De' Bagni (PR)
Tel. 0521 850839 - magnanisrl@gmail.com

Piacenza
AERSERVICE snc di Testa Emanuele e Volongo Tommy
Via Castellone, 9 - 26022 - Castelverde (CR)
Tel. 0372 471 637 - aerservice@aermec.com

Reggio Emilia
ECOCLIMA srl
Via Maestri del lavoro, 14 - 42100 - Reggio Emilia
Tel. 0522 558 709 - info@ecoclimasrl.net

Friuli Venezia Giulia

Pordenone
CENTRO TECNICO MENEGAZZO srl
Via Conegliano, 94/A - 31058 - Susegana (TV)
Tel. 0438 450271 - centrotecnico@ctmenegazzo.com

Gorizia - Trieste
LA CLIMATIZZAZIONE TRIESTE srl
Via Colombara di Vignano, 4 - Zona Ind. Noghere - Ospo
34015 - Muggia (TS)
Tel. 040 828 080 - info@laclimatizzazionetrieste.it

Udine
NEW TECH srl
Strada di Oselin n. 39 Int. 21 - 33047 Remanzacco (UD}
Tel. 0432 1593777 - 340 9441072
newtech.udine@gmail.com

Lazio

Frosinone - Latina
FABRATERIA CLIMA di Mastrogiacomo Gabriele
P.zza Berardi, 16 - 03023 - Ceccano (FR)
Tel. 0775 601 403 - info@fabrateriaclima.com

Rieti
MASTERCOLD srl
Via Pilastri, 36 - 05100 - Marmore (TR)
Tel. 0744 67 808 - benito@mastercoldsrl.it

Roma (Esclusi i comuni di: Allumiere, Civitavecchia, Santa Marinella e Tolfa)
(tutta la gamma esclusi gli split system)
TAGLIAFERRI srl
Via Guidonia Montecelio snc - 00191 - Roma
Tel. 06 3331 234 - satag@tin.it

C. & L. Service and Solutions srl
Via Lucrezia Romana, 65/N - 00043 - Ciampino (RM)
Tel. 06 7919413 - 349 5203186
aermec.rmsat@clserviceandsolutions.it

Roma (Esclusi i comuni di: Allumiere, Civitavecchia, Santa Marinella e Tolfa) (split system)
DUEG CLIMA di Giulio Giornalista
Via Pietro Ruga, 54 - 00168 - Roma
Tel. 06 8813 020 - sataermec@duegclima.com

CLIMAC srl
Via di Orti Poli, 35 - 00133 Roma (RM)
Tel. 06 23 248 850 - climacsrl@legalmail.it

Viterbo (Inclusi i comuni di: Allumiere, Civitavecchia, Santa Marinella e Tolfa)
CO.GE.I.T. srl
Via del Pilastro 9/b - 01100 - Viterbo
Tel. 0761 279 107 - cogeitsrl@gmail.com

Liguria

Genova
BRINZO ANDREA & Figli snc
Via del Commercio, 27/C2 - 16167 - Genova (GE)
Tel. 0103 298314 - info@brinzo.it

Imperia
ELETTROCLIMA di Faltracco Luca
Via Levà, 53 - 18018 - Arma di Taggia (IM)
Tel. 0184 462052 - el.faltracco@tiscali.it

La Spezia
REFRESH KLIMA DI OLIVA MICHELE E COSTA OMAR SNC
Via Cesare Arzelà' 7 /E
19037 Santo Stefano di Magra (SP)
Tel. 0187 977840 - Mob. 351 3311269
info@refreshklima.com

Savona
CLIMA COLD sas di Pignataro D. & C.
Via M. Cambiaso, 15 - 17031 - Albenga (SV)
Tel. 0182 51 176 - climacold.albenga@gmail.com

Lombardia

Bergamo
OROBICA SERVIZI srl
Via Lombardia, 5 - 24050 Orio al Serio (BG)
Tel. 035 296760 - 335 227365 -clima@orobicaservizi.it

Brescia
TERMOTECNICA di Vitali Marco, Freddi Fabio,
Amadini Alberto & C. Snc
Via G. Galilei, 2 - Trav. I° n. 2 - 25010 - San Zeno Naviglio (BS)
Tel. 030 2160 303 - ttvitali@gmail.com

Como - Lecco - Sondrio
PROGIELT di Libeccio & C. srl
Via Tevere, 55 - 22073 - Fino Mornasco (CO)
Tel. 031 880 636 - pierluigi.libeccio@progielt.com

Cremona
AERSERVICE snc di Testa Emanuele e Volongo Tommy
Via Castellone, 9 - 26022 - Castelverde (CR)
Tel. 0372 471637 - aerservice@aermec.com

SERVIZI ASSISTENZA TECNICA

Mantova (tutta la gamma esclusi split system)
F.LLI COBELLI di Cobelli Davide & C. snc
Strada Teze, 2/B - 46040 - Cavriana (MN)
Tel. 0376 826 174 - info@fratellicobelli.it

Mantova (split system)
POLACCHINI CLAUDIO
Via Medaglie d'Oro, 13 - 46025 - Poggio Rusco (MN)
Tel. 0386 733 001 - satpolacchini1@gmail.com

Milano - Lodi
CLIMA CONFORT di O. Mazzoleni
Via A. Moro, 113 - 20097 - San Donato Milanese (MI)
Tel. 02 51 621 813 - sat@clima-confort.it

CLIMA LODI SRL
Via Felice Cavallotti, 29 - 26900 - Lodi
Tel. 0371 549 3043 - info@climalodi.com

CRIO SERVICE srl
Via Gallarate, 353 - 20151 - Milano
Tel. 02 33498280 - info@crioservice.it

AERSAT MILANO srls
Via G. Galilei, 2 - int. A/2 - 22060 - Cassina dè Pecchi (MI)
Tel. 02 95 299 034 - info@aersatmilano.it

EMMBEBI CLIMA srl
Via San Francesco d'Assisi, 3 - 23880 Casatenovo (LC)
Tel. 039 2496019 - commerciale@emmebiclima.it

Pavia
CLIMA SYSTEM srl
Via Pavia, 1 - 27010 - Cura Carpignano (PV)
Tel. 0382 483 150 / 335 528 9378 / 334 955 0335
climasystem@climasystempavia.it

NUOVA TECNOTHERM srl
Corso U. La Malfa, 80 - 27029 - Vigevano (PV)
Tel. 0381 326 206 - info@nuovatecnotherm.it

Varese
AIR CLIMA SERVICE srl
Via Pertini, 9 - 21021 - Angera (VA)
Tel. 0331 932 110 - info@airclimaservice.com

CI.ELLE.CLIMA snc di Naldi A. & C.
Via Per Cadrezzate, 11/C - 21020 - Brebbia (VA)
Tel. 0332 971 073 - info@cielleclima.it

Marche

Ancona - Pesaro -Urbino
AERSAT snc di Sisti F. e Bishop J. snc
Via San Giovanni, 36 - 60020 - Polverigi (AN)
Tel. 071 9068 200 - info@aersat2004.it

Ascoli Piceno - Fermo - Macerata
CAST snc di Antinori-Cardinali & Raccosta
Via Vittorio Valletta, 9 - 62012 - Civitanova Marche (MC)
Tel. 0733 897 690 - info@cast-service.it

Molise

Campobasso - Isernia
PETRONGOLO ARIAN
Via Torremontanara, 46 - 66010 - Torrevecchia Teatina (CH)
Tel. 0871 360 311 - info@petrongolo.it

Piemonte

Alessandria - Asti - Cuneo
BELLISI srl
Corso Savona, 245 - 14100 - Asti
Tel. 0141 556 268 - info@bellisisrl.com

Biella - Vercelli
LOMBARDI SERVICES srl
Via Delle Industrie, 34 - 13856 - Vigliano Biellese (BI)
Tel. 015 8129952 - info@lombardiservices.it

Novara - Verbania
AIR CLIMA SERVICE di Frascati Paolo & C. snc
Via Pertini, 9 - 21021 - Angera (VA)
Tel. 0331 932 110 - info@airclimaservice.com

CI.ELLE.CLIMA snc di Naldi A. & C.
Via Per Cadrezzate, 11/C - 21020 - Brebbia (VA)
Tel. 0332 971 073 - info@cielleclima.it

Torino (Provincia di Torino ad esclusione dei seguenti comuni: Cambiano, Chieri, Moncalieri, Pecetto, Pino Torinese, Trofarello)
D.AIR srl Unipersonale
Strada Antica di Collegno, 190/8 - 10146 - Torino
Tel. 011 7708 112 - info@d-air.it

Torino (Comune di Torino inclusi i comuni di Cambiano, Chieri, Moncalieri, Pecetto, Pino Torinese, Trofarello)
EUROTECNIC S.r.l.s.
Via Piave, 162/A - 10040 La Loggia (TO)
Tel. 011 9937 043 - info@eurotecnic.org

Puglia

Bari-Barletta-Andria-Trani
FRIGOTECH sas di Leone Pietro & C.
Via Mauro Contò sn - 76011 - Bisceglie (BT)
Tel. 080 9675 864 - 335 6064266
frigotechleone@gmail.com

Foggia
CLIMACENTER srl
Via Tardio - zona PIP Condominio Aquilano
71016 - San Severo (FG)
Tel. 0882 425 328 - climacenter@iol.it

Lecce - Brindisi - Taranto
SALENTO CLIMA SERVICE di Orlando Pasquale
Viale Di Vittorio, 42 -74023 Grottaglie (TA)
Tel. 099 5639823 - scs.sat@aermec.com

Sardegna

Cagliari - Sud Sardegna (Escluso comune di Genoni) - Nuoro (Solo comuni di: Arzana, Cardedu, Girasole, Lanusei, Osini, Talana, Triei, Ussassai, Bari Sardo, Elini, Ilbono, Loceri, Seui Tertenia, Uiassai, Villagrande, Baunei, Gairo, Jerzu, Lotzorai, Perdasdefogu, Tortoli', Urzulei)
MUREDDU L. di Mureddu Pasquale
Via Garigliano, 13 - 09122 - Cagliari
Tel. 070 284 652 - aermec@tiscali.it

Sassari (esclusi comuni di Aggius, Aglientu, Alà dei Sardi, Arzachena, Badesi, Berchidda, Bortigiadas, Buddusò, Budoni, Calangianus, Golfo Aranci, La Maddalena, Loiri Porto San Paolo, Luogosanto, Luras, Monti, Olbia, Oschiri, Padru, Palau, San Teodoro, Sant'Antonio di Gallura, Santa Teresa Gallura, Telti, Tempio Pausania, Trinità d'Agultu e V.)
POSADINU Salvatore Ignazio
Z.I. Predda Niedda Sud - Strada 40 - 07100 - Sassari
Tel. 079 261 234 - posadinu.salvatore@gmail.com

Sassari (solo comuni di Aggius, Aglientu, Alà dei Sardi, Arzachena, Badesi, Berchidda, Bortigiadas, Buddusò, Budoni, Calangianus, Golfo Aranci, La Maddalena, Loiri Porto San Paolo, Luogosanto, Luras, Monti, Olbia, Oschiri, Padru, Palau, San Teodoro, Sant'Antonio di Gallura, Santa Teresa Gallura, Telti, Tempio Pausania, Trinità d'Agultu e V.)
FRIGOTEK di Varruccio Giovanni Maria
Via Menotti, 4 - 07026 Olbia
Tel.07891776241 - frigotekolbia@tiscali .it

Nuoro (esclusi comuni di: Arzana, Cardedu, Girasole, Lanusei, Osini, Talana, Triei, Ussassai, Bari Sardo, Elini, Ilbono, Loceri, Seui, Tertenia, Uiassai, Villagrande, Baunei, Gairo, Jerzu, Lotzorai, Perdasdefogu, Tortoli', Urzulei) - Oristano - Sud Sardegna (solo comune di Genoni)
GIEFFE IMPIANTI di Muroni Srl
Via Sebastiano Mele, 11 - 09170 - Oristano
Tel. 348 5263790 - 348 5263790 - gieffemuroni@gmail.com

Sicilia

Agrigento - Caltanissetta - Enna
TECNOFIAMMA srl
Via Babbaurra, 28 - 93017 - San Cataldo (CL)
Tel. 0934 587 272 - 348 5149466
tecnofiam@libero.it

Catania - Messina
CLIMASERVICE srl
Via Giannandrea Massa, 3 - 95045 Misterbianco (CT)
Tel. 095 398398 - 335 1361449
climaservicesrlct@gmail.com

G.G AERSAT srl
Via Mandrà, 15/A - 95124 - Catania
Tel. 095 351 485 - g.gaersat@hotmail.com

Palermo - Trapani
S.E.A.T. SRL
Via T. Marcellini, 7 - 90135 - Palermo
Tel. 091 591 707 - seat_snc@libero.it

Ragusa - Siracusa
FINOCCHIARO srl
Via Mascali, 16 - 96100 - Siracusa
Tel. 0931 756 911 - finocchiaro2@supereva.it

Toscana

Arezzo
E CLIMA srl
Via Calamandrei 183/E - 52100 - Arezzo
Tel. 0575 954930 - assistenza@eclimasrl.it

Firenze - Prato
S.E.A.T. SERVIZI TECNICI srl
Via Aldo Moro, 25 - 50019 - Sesto Fiorentino (FI)
Tel. 055 454 114 - info@seatsrl.eu

Grosseto
ACQUA e ARIA SERVICE srl
Via Civitella Paganico, 3 - 58100 - Grosseto
Tel. 0564 410 579 - info@acquaeariaservice.com

Livorno - Pisa
SEA srl
Via dei Ramai, 15 - Zona Picchianti - 57121 Livorno
Tel. 0586 426 471 - info@seasnc.com

Lucca - Pistoia
A.P.S. IMPIANTI SRL
Via di Vorno, 9 A/7 - 55060 - Guamo Capannori (LU)
Tel. 0583 329460 - aps_impianti@libero.it

Massa Carrara
REFRESH KLIMA DI OLIVA MICHELE E COSTA OMAR SNC
Via Cesare Arzelà' 7 /E
19037 Santo Stefano di Magra (SP)
Tel. 0187 977840 - Mob. 351 3311269
info@refreshklima.com

Siena (tutta la gamma esclusi gli split system)
FRIGOTECNICA SENESE DI BURRONI PAOLO
Strada Cerchiaia, 42 - 53100 - Siena
Tel. 0577 284 330 - info@frigotecnicasenese.it

Siena (split system)
GAGLIARDI srl.
Via Massetana Romana, 52 - 53100 - Siena
Tel. 0577 247 406 - gagliardienzo@virgilio.it

SERVIZI ASSISTENZA TECNICA

Trentino Alto Adige

Bolzano
UNGERER SAS DI ALEXANDER UNGERER & CO
Via Kravogl, 6 - 39020 - Parcines (BZ)
Tel. 0473 968 311 - info@ungerer.it

Trento
SESTER srl
Via E. Fermi, 12 - 38100 - Trento
Tel. 0461 920 569 - info@sestersrl.it

Umbria

Perugia
A.I.T. srl
Via dell'industria - Z.I. Molinaccio
06135 - Ponte San Giovanni (PG)
Tel. 075 5990 564 - aitsrl@aitpg.it

Terni
MASTERCOLD srl
Via Pilastri, 36 - 05100 - Marmore (TR)
Tel. 0744 67 808 - benito@mastercoldsrl.it

Valle d'Aosta

Aosta
FREDDO SYSTEM di Ghiraldini Andrea
Via Lavoratori Vittime Col du Mont, 19 - 11100 - Aosta
Tel. 0165 361 946 - info@freddosystem.it

Veneto

Belluno
FONTANA SOFFIRO srl
Via Sampoi, 68 - 32020 - Limana (BL)
Tel. 0437 970 042 - info@fontanafrigoriferi.com

Padova
CLIMAIR di F. Cavestro & C. srl
Via Austria, 21 - 35127 - Padova
Tel. 049 772324 - info@climaironline.it

Rovigo (esclusi comuni di Badia Polesine, Bergantino, Canda, Castelmassa, Castelnuovo Bariano, Ceneselli, Giacciano con Baruchella, Melara, Trecenta)
FORNASINI MAURO
Via Sammartina, 18/A - 44040 Chiesuol del Fosso (FE)
Tel. 0532 978450 - info@fornasinimauro.it

Rovigo (solo comuni di Badia Polesine, Bergantino, Canda, Castelmassa, Castelnovo Bariano, Ceneselli, Giacciano con Baruchella, Melara, Trecenta)
DE TOGNI SERVICE SRL
Via Primo Maggio, 7 - 37045 - Legnago (VR)
Tel. 0442 20 327 - info@detogniservice.com

Treviso
CENTRO TECNICO di Menegazzo srl
Via Conegliano, 94/A - 31058 - Susegana (TV)
Tel. 0438 450271 - centrotecnico@ctmenegazzo.com

Venezia
S.M. SERVICE srl
Via Maestri del Lavoro, 30 - 30037 - Scorzè (VE)
Tel. 041 5402 047 - aermecsat@smservicesrl.it

Verona
DE TOGNI SERVICE SRL
Via Primo Maggio, 7 - 37045 - Legnago (VR)
Tel. 0442 20 327 - cell. 333 2148315
info@detogniservice.com

Vicenza
BIANCHINI srl
Via Antonio Meucci, 83 - 36057 - Arcugnano (VI)
Tel. 0444 569 481 - info@bianchinionline.it

Scansiona il QR code
per accedere
all'elenco aggiornato